33

Dziennik ustaw państwa

dla

królestw i krajów w Radzie państwa reprezentowanych.

Rok 1910.

We Wiedniu.
Z ces. król. Drukarni nadwornej i państwowej.
1910.

(Polnisch.)

BIBLIOTHECA
UNIV. JAGELL.
CRACOVIENSIS

100,244.
III

Indeks I.

Spis chronologiczny

ustaw i rozporządzeń, ogłoszonych w Dzienniku ustaw państwa w roku 1910.

Data ustawy, patentu lub rozporządzenia	Treść	Numer	Strona
1905			
21. marca	Traktat przyjaźni i układ handlowy między Austro-Węgrami i Etiopią . . .	206	581
1906			
26. maja	Układy i umowy światowego Związku pocztowego	218	609
1907			
16. października	Traktat między Monarchią austryacko-węgierską a Rzecząpospolitą Paragwajską co do wzajemnego wydawania przestępców	193	535
1908			
2. marca (18. lutego)	Traktat państwowy między Najjaśniejszym Cesarzem austryackim, Królem Czech itd. i Apostolskim Królem węgierskim oraz Najjaśniejszym Królem rumuńskim, dotyczący wzajemnej ochrony dzieł literatury, sztuki i fotografii	57	117
1909			
12. grudnia	Rozporządzenie Ministra wyznań i oświaty, dotyczące dopuszczenia do nauk teologicznych	10	17
26. „	Rozporządzenie Ministra wyznań i oświaty, którem wydaje się tymczasowe postanowienia zasadnicze co do odbywania zawodowych egzaminów teologicznych na katolickich wydziałach teologicznych, należących oraz nie należących do uniwersytetu	4	9
29. „	Rozporządzenie Ministerstw skarbu, handlu i rolnictwa, dotyczące zmiany niektórych postanowień przepisu wykonawczego do ustawy o taryfie celnej z dnia 13. lutego 1906, Dz. u. p. Nr. 22, oraz objaśnień do taryfy celnej	1	1
30. „	Rozporządzenie pełnego Ministerstwa, dotyczące ustanawiania wadyów i kaucyi przy oddawaniu w przedsiębiorstwo dostaw i robót państwowych . .	2	5
1910			
1. stycznia	Patent cesarski, dotyczący zwołania sejmów Dalmacyi, Galicyi i Karyntyi . .	3	7
1. „	Rozporządzenie Ministra sprawiedliwości w porozumieniu z Ministrami spraw wewnętrznych i handlu co do zmiany rozporządzenia z dnia 20. lipca 1906, Dz. u. p. Nr. 155, dotyczącego ustalenia list rewizorów po myśli § 45. ustawy z dnia 6. marca 1906, Dz. u. p. Nr. 58, o spółkach z ograniczoną odpowiedzialnością	6	13

Data ustawy, patentu lub rozporządzenia	Treść	Numer	Strona
1910			
7. stycznia	Rozporządzenie Ministrów sprawiedliwości i skarbu w porozumieniu z Najwyższą Izbą obrachunkową, dotyczące załatwiania czynności obrotowych urzędów depozytowych przez urzędy podatkowe (kasy skarbowe)	7	15
7. „	Rozporządzenie Ministerstwa skarbu, dotyczące zmiany terminów zapłaty podatku domowo-czynszowego w poborczym okręgu podatkowym Kralowy Hradec w Czechach	8	15
7. „	Rozporządzenie Ministerstwa handlu, dotyczące urządzeń telegrafów (telefonów) iskrowych na obszarze królestw i krajów reprezentowanych w Radzie państwa, na okrętach austryackich, tudzież na okrętach obcej narodowości, znajdujących się na austryackich wodach śródziemnych .	11	18
9. „	Rozporządzenie Ministerstwa rolnictwa, Ministerstwa wyznań i oświaty, Ministerstwa skarbu i Ministerstwa handlu w porozumieniu z Najwyższą Izbą obrachunkową, dotyczące uskuteczniania wypłat na rachunek państwowych zarządów lasów i domen w Austryi górnej, Solnogrodzie, Czechach i Styryi przez c. k. pocztową Kasę oszczędności	5	11
11. „	Obwieszczenie Ministerstwa skarbu, dotyczące upoważnienia królewsko-węgierskiego Urzędu celnego głównego w Miskolczu do kredytowania cła	14	33
14. „	Ustawa, dotycząca czasu trwania pracy i zamykania sklepów w przemysłach handlowych i przedsiębiorstwach pokrewnych	19	39
15. „	Obwieszczenie Ministerstwa skarbu, dotyczące przekształcenia Urzędu celnego pobocznego II. klasy w Szczucinie na urząd celny poboczny I. klasy i przeniesienia go na dworzec kolejowy w Szczucinie	12	22
16. „	Ustawa o umowie służbowej pomocników handlowych i innych służbobierców, pozostających na podobnych posadach (ustawa o pomocnikach handlowych)	20	41
17. „	Rozporządzenie Ministerstw skarbu, handlu i rolnictwa, dotyczące zmiany niektórych postanowień przepisu wykonawczego do ustawy o taryfie celnej z dnia 13. lutego 1906, Dz. u. p. Nr. 22, i objaśnień do taryfy celnej	9	15
18. „	Ustawa, dotycząca uregulowania progresywnego podwyższania podatku domowo-czynszowego i 5procentowego w mieście Tryeście i w okręgu Tryestu	22	49
19. „	Ustawa, dotycząca używania częściowych zapisów długu drugiej dalmatyńskiej pożyczki komunalnej w kwocie 1,000.000 K do korzystnego umieszczania kapitałów fundacyjnych, pupilarnych i tym podobnych	15	33
19. „	Ustawa, dotycząca używania częściowych zapisów długu pożyczki w kwocie 14,000.000 K, która ma być zaciągnięta przez królewskie główne miasto Lwów, do korzystnego umieszczania kapitałów fundacyjnych, pupilarnych i tym podobnych	16	34
20. „	Rozporządzenie Ministra sprawiedliwości, dotyczące początku mocy obowiązującej ustawy o pomocnikach handlowych	21	47
21. „	Rozporządzenie Ministerstwa sprawiedliwości, dotyczące przydzielenia gminy i obszaru dworskiego Wola Arłamowska do okręgu Sądu powiatowego w Mościskach	23	50
24. „	Rozporządzenie Ministerstw rolnictwa handlu i spraw wewnętrznych, dotyczące zmiany rozporządzenia Ministerstw rolnictwa, handlu i spraw wewnętrznych z dnia 12. października 1907, Dz. u. p. Nr. 237, którem wydano postanowienia wykonawcze do ustawy z dnia 17. marca 1907, Dz. u. p. Nr. 102, dotyczącej oznaczania miejscowego pochodzenia chmielu	17	34

Data ustawy, patentu lub rozporządzenia	Treść	Numer	Strona
1910			
24. stycznia	Obwieszczenie Ministerstwa skarbu, dotyczące upoważnienia Ekspozytury królewsko-węgierskiego Urzędu celnego głównego we Fiume na Riva Szapáry do wywozowego ekspedyowania piwa za zwrotem podatku . . .	24	50
25. „	Rozporządzenie Ministerstwa skarbu, dotyczące ostemplowania obligacyi (losów) pierwszej państwowej pożyczki premiowej rosyjskiej z roku 1864 z powodu wymiany obligacyi dawnych na nowe papiery	25	50
26. „	Rozporządzenie Ministerstw skarbu i handlu, którem zmienia się „Regulatyw celny dla obszaru wolnego przy nowej przystani w Tryeście“, wydany rozporządzeniem ministeryalnem z dnia 23. czerwca 1891, Dz. u. p. Nr. 78	13	23
27. „	Obwieszczenie Ministersiwa skarbu, dotyczące otwarcia w Freiheit-Johannisbad letniej ekspozytury Urzędu celnego głównego w Trutnowie	26	51
28. „	Obwieszczenie Ministra handlu w porozumieniu z Ministrem robót publicznych, dotyczące świadectw kobiecej szkoły przemysłowej, połączonej z c. k. państwową szkołą przemysłową w Solnogrodzie, miejskiej kobiecej szkoły przemysłowej dla szycia bielizny i krawiectwa w Kolinie oraz szkoły przemysłowej dla dziewcząt stowarzyszenia „Vesna“ w Horzicach	27	52
29. „	Obwieszczenie Ministerstwa skarbu, dotyczące otwarcia ekspozytury Urzędu celnego głównego w Budziejowicach dla przesyłek pocztowych	41	83
30. „	Patent cesarski, dotyczący zwołania sejmu czeskiego	18	37
1. lutego	Rozporządzenie Ministrów sprawiedliwości i skarbu w porozumieniu z Najwyższą Izbą obrachunkową, którem zmienia się częściowo przepisy o wydawaniu gotówki w obrocie przekazowym pocztowej Kasy oszczędności dla okręgów cywilno-sądowych urzędów depozytowych w Wiedniu, Pradze, Gracu, Tryeście, Bernie i Lwowie	29	73
3. „	Rozporządzenie Ministerstwa obrony krajowej w porozumieniu z innymi interesowanymi władzami centralnymi w celu wykonania ustawy z dnia 21. lipca 1908, Dz. u. p. Nr. 141, dotyczącej zasiłku na utrzymanie dla rodzin żołnierzy, którzy stawili się do ćwiczeń wojskowych (służbowych), względnie celem odebrania wykształcenia wojskowego	28	53
3. „	Obwieszczenie Ministerstwa skarbu, dotyczące upoważnienia królewsko-węgierskich Urzędów celnych głównych w Pięciokościołach, Bród i Mitrowicz do kredytowania cła	30	73
3. „	Obwieszczenie Ministerstwa skarbu, dotyczące zmiany oznaczenia Inspektoratu skarbowego i Oddziału straży skarbowej w Dolnej Tuzli	52	111
7. „	Rozporządzenie Ministerstwa handlu, dotyczące utworzenia Dyrekcyi poczt i telegrafów w Opawie dla Księstwa Śląskiego	31	74
7. „	Ustawa, dotycząca używania częściowych zapisów długu pożyczki w kwocie 16,000.000 K, która ma być zaciągnięta przez Księstwo Bukowiny, do korzystnego umieszczania kapitałów fundacyjnych, pupilarnych i tym podobnych	42	83
8. „	Obwieszczenie Ministerstwa skarbu, dotyczące przekształcenia Urzędu celnego pobocznego w Wies na ekspozyturę celną	32	74
9. „	Rozporządzenie Ministerstwa skarbu, dotyczące zmiany wskazówki pod względem badania benzolu	33	74
10. „	Rozporządzenie Ministerstw rolnictwa, sprawiedliwości i handlu, dotyczące obrotu zwierzętami do Szwajcaryi i ze Szwajcaryi	34	75

Data ustawy, patentu lub rozporządzenia	Treść	Numer	Strona
1910			
10. lutego	Rozporządzenie Ministerstw rolnictwa, sprawiedliwości i handlu, dotyczące obrotu zwierzętami, surowcami zwierzęcymi i przedmiotami, które mogą być nośnikami zarazka zaraźliwych chorób zwierzęcych, do Włoch i z Włoch	35	75
10. „	Rozporządzenie Ministerstw rolnictwa, sprawiedliwości i handlu, dotyczące obrotu zwierzętami z krajami świętej Korony węgierskiej	36	76
10. „	Rozporządzenie Ministerstw rolnictwa, sprawiedliwości i handlu, dotyczące obrotu zwierzętami, surowcami zwierzęcymi i przedmiotami, które mogą być nośnikami zarazka zaraźliwych chorób zwierzęcych, do Państwa niemieckiego i z Państwa niemieckiego	37	76
10. „	Rozporządzenie Ministerstwa rolnictwa w porozumieniu z Ministerstwami spraw wewnętrznych, handlu i kolei żelaznych, dotyczące obowiązku donoszenia o furunkulozie ryb	38	78
12. „	Obwieszczenie Ministerstwa skarbu, dotyczące przekształcenia Urzędu celnego pobocznego I. klasy w Neumarkt na urząd celny poboczny II. klasy . . .	43	84
14. „	Rozporządzenie Ministerstwa sprawiedliwości, dotyczące zmian we właściwości Sądu krajowego w Krakowie, Sądów powiatowych w Krakowie i Sądu powiatowego w Podgórzu	39	80
15. „	Rozporządzenie Ministerstwa skarbu, dotyczące uzupełnienia postanowień o sprowadzaniu oleju skalnego, podlegającego opodatkowaniu, bez opłaty podatku	45	87
17. „	Rozporządzenie Ministerstw skarbu, handlu i rolnictwa, dotyczące zmiany niektórych postanowień objaśnień do taryfy celnej z dnia 13. lutego 1906	40	80
23. „	Obwieszczenie Ministerstwa handlu, dotyczące utworzenia c. k. Komisyi dla spraw wywozu	44	84
28. „	Rozporządzenie Ministerstwa skarbu, dotyczące jednostek giełdowych papierów, notowanych na giełdach swojskich, jako podstawy wymiaru podatku od obrotu papierów kredytowych	49	109
2. marca	Ustawa, którą ustanawia się na rok 1910. kontyngenty rekrutów dla utrzymania wojska, marynarki wojennej i obrony krajowej i zezwala na ich pobór	46	87
4. „	Obwieszczenie Ministerstwa kolei żelaznych, podające spis szlaków kolei żelaznych, do których stosuje się umowa międzynarodowa z dnia 14. października 1890, Dz. u. p. Nr. 186 z r. 1892, dotycząca obrotu towarów na kolejach żelaznych	47	89
5. „	Obwieszczenie Ministerstwa skarbu, dotyczące upoważnienia królewsko-węgierskich Urzędów celnych głównych w Miskolczu i Pięciokościołach do ekspedyowania przesyłek roślin	50	110
9. „	Obwieszczenie Ministerstw skarbu i handlu, dotyczące otwarcia ekspozytury Urzędu celnego głównego w Tryeście na obszarze wolnym przy przystani Franciszka Józefa	51	110
9. „	Obwieszczenie Ministerstwa skarbu, dotyczące przekształcenia Urzędu celnego głównego II. klasy w Szybeniku na urząd celny główny I. klasy . .	65	129

Data ustawy, patentu lub rozporządzenia	Treść	Numer	Strona
1910			
11. marca	Rozporządzenie Ministerstwa handlu, dotyczące uregulowania stosunków osobistych służby zakładu pocztowego i telegraficznego, do której odnosi się ustawa z dnia 25. września 1908, Dz. u. p. Nr. 204	48	101
12. „	Rozporządzenie Ministerstwa robót publicznych, dotyczące utworzenia oddziału inspekcyjnego górniczego w powyższem Ministerstwie	55	113
17. „	Rozporządzenie Ministerstw skarbu, handlu i rolnictwa, dotyczące zmiany niektórych postanowień przepisu wykonawczego do ustawy o taryfie celnej z dnia 13. lutego 1906, Dz. u. p. Nr. 22, i objaśnień do taryfy celnej, tudzież spisu przeciętnej wartości handlowej najważniejszych chemicznych materyałów pomocniczych i wytworów, podlegających wymiarowi cła od wartości według Nr. 622, który to spis wydano rozporządzeniem z dnia 24. kwietnia 1908, Dz. u. p. Nr. 84	53	111
17. „	Obwieszczenie Ministerstwa kolei żelaznych, dotyczące przedłużenia wyznaczonego koncesyą terminu do ukończenia budowy i puszczenia w ruch przestrzeni częściowej z Pyrawarth do Zistersdorf na linii kolei lokalnej z Pyrawarth do Dobermannsdorf	54	112
17. „	Obwieszczenie Ministerstwa skarbu w porozumieniu z Ministerstwami sprawiedliwości i spraw wewnętrznych, dotyczące używania zapisów długu Wiedeńskiego Banku dla kredytu budowlanego w Wiedniu do korzystnego umieszczania kapitałów fundacyjnych, pupilarnych i tym podobnych . .	68	131
18. „	Rozporządzenie Ministerstwa skarbu, dotyczące zmiany instrukcyi co do badania skondenzowanego mleka	56	115
18. „	Rozporządzenie Ministerstwa obrony krajowej, dotyczące uzupełnienia przepisów o służbie wojskowej, część III.	60	125
18. „	Obwieszczenie Ministerstwa obrony krajowej i Ministerstwa skarbu, którem ogłasza się zaliczenie gminy Patriasdorf do ósmej klasy wojskowej taryfy czynszowej	103	175
20. „	Rozporządzenie Ministerstw rolnictwa, handlu i skarbu, dotyczące utworzenia Zakładu głównego dla korzystnego spożytkowywania zwierząt	66	129
21. „	Obwieszczenie Ministerstwa skarbu, dotyczące zwinięcia ekspozytury celnej na dworcu kolejowym w Tarnopolu	61	126
23. „	Obwieszczenie Ministra sprawiedliwości, dotyczące stosowania układu z Rumunią o prawie autorskiem z dnia 2. marca (18. lutego) 1908, Dz. u. p. Nr. 57 z roku 1910, do dzieł literatury, sztuki i fotografii, które wyszły przed rozpoczęciem się jego mocy obowiązującej	58	120
23. „	Rozporządzenie Ministerstwa sprawiedliwości w porozumieniu z Ministrami spraw wewnętrznych i handlu, dotyczące zawartego z Rumunią traktatu państwowego o wzajemnej ochronie dzieł literatury, sztuki i fotografii .	59	123
23. „	Rozporządzenie Ministra handlu w porozumieniu z Ministrem spraw wewnętrznych, którem ustanawia się warunek koncesyi dla przemysłu przerabiania ropy i przemysłu rozsprzedaży nafty zapomocą wozów beczkowych	62	126
26. „	Rozporządzenie Ministra handlu w porozumieniu z Ministrem spraw wewnętrznych, dotyczące uznania przemysłu similizerskiego za przemysł rękodzielniczy	63	127

Data ustawy, patentu lub rozporządzenia	Treść	Numer	Strona
1910			
30. marca	Rozporządzenie Ministra skarbu, dotyczące utworzenia na nowo Generalnej Dyrekcyi katastru podatku gruntowego	64	127
31. „	Obwieszczenie Ministerstwa skarbu, dotyczące przekształcenia Urzędu celnego pobocznego I. klasy w Hirschenstand na urząd celny poboczny II. klasy	67	130
31. „	Rozporządzenie Ministerstw sprawiedliwości, skarbu, handlu i rolnictwa, dotyczące ustanawiania nie należących do giełdy sędziów polubownych dla sądu polubownego giełdy dla płodów rolniczych w Wiedniu	71	133
4. kwietnia	Obwieszczenie Ministerstwa skarbu, dotyczące przekształcenia Urzędu celnego pobocznego Chiopris na ekspozyturę celną	72	133
6. „	Ustawa, dotycząca czasowego skrócenia sędziowskiej służby przygotowawczej	69	131
6. „	Rozporządzenie Ministra sprawiedliwości, dotyczące czasowego skrócenia sędziowskiej służby przygotowawczej	70	132
6. „	Obwieszczenie Ministerstwa skarbu w porozumieniu z Ministerstwami spraw wewnętrznych i sprawiedliwości, dotyczące używania bankowych zapisów długu, które Živnostenská banka pro Čechy a Morawu v Praze z siedzibą w Pradze wyda na zasadzie § 62., p. I. swego statutu, do korzystnego umieszczania kapitałów fundacyjnych, pupilarnych i tym podobnych . .	89	161
6. „	Rozporządzenie Ministerstwa skarbu w porozumieniu z Ministerstwem handlu, dotyczące wyjątkowego zezwolenia na używanie środków płatniczych niemieckiej waluty państwowej i waluty frankowej do uiszczania wpłat na przeznaczone do Niemiec, względnie do Włoch przekazy pocztowe w urzędach pocztowych Riezlern, Mittelberg i Hinterriss, względnie w urzędzie pocztowym Turano w Val vestino	91	163
7. „	Obwieszczenie Ministerstwa skarbu, dotyczące upoważnienia Urzędu celnego głównego w Znojmie do ekspedyowania towarów wolnych warunkowo od cła	74	135
9. „	Ustawa, dotycząca wysokości kwot, które rozstrzygają o ocenieniu czynu ze stanowiska prawa karnego	73	133
9. „	Rozporządzenie Ministra wyznań i oświaty i Ministra skarbu, którem ustanawia się kwotę nadającego się do fasyonowania wydatku na prowadzenie urzędu dziekańskiego (wikaryackiego) dla wikaryatów miejskich w Pradze	82	151
17. „	Rozporządzenie Ministerstw robót publicznych, handlu, spraw wewnętrznych i skarbu, dotyczące osobnych postanowień co do postępowania z ręczną bronią palną, wprowadzaną z zagranicy z powodu pierwszej międzynarodowej wystawy łowieckiej w Wiedniu 1910	83	151
18. „	Rozporządzenie Ministerstwa sprawiedliwości, dotyczące przekazania Sądowi powiatowemu w sprawach karnych Josefstadt sądownictwa karnego dla dzielnic Mariahilf, Neubau i Hernals, a Sądowi powiatowemu Margarethen w Wiedniu sądownictwa karnego dla dzielnicy Meidling	75	135
19. „	Obwieszczenie Ministerstwa skarbu, dotyczące upoważnienia królewsko-węgierskiego Urzędu celnego głównego II. klasy w Pancsova do stosowania skróconego postępowania zapowiadawczego w obrocie kolejowym i okrętowym	76	135
20. „	Obwieszczenie Ministerstwa skarbu, dotyczące zwinięcia ekspozytury Urzędu celnego głównego w krajowym domu składowym w Insbruku	84	152

Data ustawy, patentu lub rozporządzenia	Treść	Numer	Strona
1910			
21. kwietnia	Obwieszczenie Ministerstwa skarbu, dotyczące zaprowadzenia służby stemplowania kart do gry przy c. k. Urzędzie celnym głównym we Lwowie .	78	137
21. „	Obwieszczenie Ministra kolei żelaznych, którem wprowadza się „Zarządzenia celem uproszczenia toku czynności u władz państwowego zarządu kolei żelaznych“ w c. k. Dyrekcyi dla linii Spółki kolei państwowych i c. k. Dyrekcyi Kolei północno-zachodniej	79	137
21. „	Rozporządzenie Ministerstwa handlu, dotyczące egzaminów zawodowych dla służby statystycznej w Ministerstwie handlu	88	157
22. „	Rozporządzenie Ministerstwa handlu, dotyczące wydania znaczków na porto-ryum po 25 halerzy	85	152
22. „	Obwieszczenie Ministra handlu w porozumieniu z Ministrem robót publicznych, dotyczące świadectw kobiecej szkoły przemysłowej dla krawiectwa w Hronowie	97	171
23. „	Rozporządzenie pełnego Ministerstwa, którem wprowadza się ustawę z dnia 9. kwietnia 1910, Dz. u. p. Nr. 73, dotyczącą wysokości kwot, które rozstrzygają o ocenieniu czynu ze stanowiska prawa karnego, w c. i k. sądach konsularnych dla spraw karnych obywateli austryackich i osób protegowanych, które mają być traktowane na równi z nimi	77	136
23. „	Obwieszczenie Ministerstwa skarbu, dotyczące zniesienia upoważnienia Urzędu podatkowego w Kołomyi do ekspedyowania w postępowaniu zapowiadawczem towarów wywozowych, wolnych bezwarunkowo od cła .	86	152
26. „	Ustawa, dotycząca podjęcia operacyi kredytowej	80	138
26. „	Rozporządzenie Ministerstw skarbu, handlu i rolnictwa, dotyczące zmiany niektórych postanowień przepisu wykonawczego do ustawy o taryfie celnej z dnia 13. lutego 1906, Dz. u. p. Nr. 22, i objaśnień do taryfy celnej, tudzież spisu przeciętnej wartości handlowej najważniejszych chemicznych materyałów pomocniczych i wytworów, podlegających wymiarowi cła od wartości według Nr. 622, który to spis wydano rozporządzeniem z dnia 24. kwietnia 1908, Dz. u. p. Nr. 84.	87	153
27. „	Ustawa, dotycząca zakazu dzielenia budynków na części materyalne w okręgach sądów obwodowych Trydent i Rovereto i okręgach sądów powiatowych Ampezzo i Buchenstein	92	163
28. „	Rozporządzenie Ministerstwa spraw wewnętrznych w porozumieniu z Ministerstwem handlu, Ministerstwem robót publicznych i Ministerstwem skarbu, dotyczące wydania policyjnych przepisów bezpieczeństwa dla ruchu wozów motorowych (samochodów, pociągów motorowych i kół motorowych)	81	139
28. „	Rozporządzenie Ministra handlu w porozumieniu z Ministrem spraw wewnętrznych, którem na zasadzie § 96. *h* ustawy z dnia 14. stycznia 1910, Dz. u. p. Nr. 19, zezwala się dla poszczególnych miejsc kąpielowych na wyjątki od postanowień tej ustawy o minimalnym czasie spoczynku pomocników wzgl. o zamykaniu sklepów	90	161
29. „	Obwieszczenie Ministerstwa skarbu, dotyczące utworzenia w Piano della Fugazza (Streva) ekspozytury Urzędu celnego pobocznego w Vallarsa na przeciąg miesięcy letnich roku 1910	95	167
30. „	Obwieszczenie Ministra handlu w porozumieniu z Ministrem robót publicznych, dotyczące świadectw szkoły pracy Stowarzyszenia szkolnego gospodyń w Gracu	98	171

Data ustawy, patentu lub rozporządzenia	Treść	Numer	Strona
1910			
1. maja	Obwieszczenie Ministerstwa kolei żelaznych, dotyczące koncesyonowania normalnotorowej linii kolejki elektrycznej z Parku Waleryi do Lasu Cesarskiego w Poli	93	164
1. „	Obwieszczenie Ministerstwa kolei żelaznych, dotyczące koncesyonowania normalnotorowej kolejki elektrycznej z St. Pölten do Harland	96	167
5. „	Rozporządzenie Ministra sprawiedliwości, dotyczące uzupełnienia spisu norm prawa państwowego, skarbowego i administracyjnego, które należy uwzględniać przy egzaminie sędziowskim	94	165
6. „	Rozporządzenie Ministerstwa skarbu, dotyczące opłat od dokumentów, mających za przedmiot częściowe uchylenie prawa zastawu	99	172
6. „	Obwieszczenie Ministerstwa robót publicznych, dotyczące urzędowego sprawdzania i uwierzytelniania przyrządów do pomiaru zużycia elektryczności	100	172
6. „	Obwieszczenie Ministerstwa obrony krajowej i Ministerstwa skarbu, którem ogłasza się zaliczenie gminy Mühlbach do dziewiątej klasy wojskowej taryfy czynszowej	138	355
10. „	Rozporządzenie Ministerstwa skarbu, dotyczące zmiany przepisu wykonawczego o podatku od oleju skalnego z dnia 9. lipca 1903, Dz. u. p. Nr. 143	101	172
14. „	Rozporządzenie Ministerstw skarbu, handlu i rolnictwa, dotyczące zmiany niektórych postanowień przepisu wykonawczego do ustawy o taryfie celnej z dnia 13. lutego 1906, Dz. u. p. Nr. 22, i objaśnień do taryfy celnej, tudzież spisu przeciętnej wartości handlowej najważniejszych chemicznych materyałów pomocniczych i wytworów, podlegających wymiarowi cła od wartości według Nr. 622, który to spis wydano rozporządzeniem z dnia 24. kwietnia 1908, Dz. u. p. Nr. 84	102	172
18. „	Rozporządzenie Ministerstw spraw wewnętrznych, rolnictwa, handlu i sprawiedliwości, dotyczące obrotu drożdżami	104	175
20. „	Obwieszczenie Ministerstwa skarbu i Ministerstwa handlu, dotyczące przystąpienia miejskiej Kasy podatkowej w Bernie do obrotu przekazowego c. k. Urzędu pocztowych kas oszczędności	105	175
23. „	Rozporządzenie Ministerstwa spraw wewnętrznych, dotyczące utworzenia komisaryatu policyjnego w Rovigno	106	176
24. „	Rozporządzenie Ministerstw robót publicznych, handlu, spraw wewnętrznych i skarbu, dotyczące zmiany niektórych postanowień rozporządzenia Ministerstwa handlu, spraw wewnętrznych, wyznań i oświaty oraz skarbu z dnia 9. listopada 1891, Dz. u. p. Nr. 184, w przedmiocie uznawania cech probierczych na lufach i ręcznej broni palnej, wprowadzanej z Państwa Niemieckiego	107	177
25. „	Rozporządzenie Ministerstwa wyznań i oświaty w porozumieniu z Ministerstwem spraw wewnętrznych, którem zmienia się wydane w porozumieniu z Ministerstwem spraw wewnętrznych rozporządzenie Ministerstwa wyznań i oświaty z dnia 16. września 1905, Dz. u. p. Nr. 162, dotyczące regulaminu egzaminacyjnego dla teoretycznego egzaminu państwowego na kursie techniki ubezpieczeń w czeskiej Akademii technicznej w Pradze	108	179
27. „	Rozporządzenie Ministerstwa skarbu, dotyczące zmiany terminów zapłaty podatku domowo-czynszowego w poborczym okręgu podatkowym Litomierzyce w Czechach	109	181

Data ustawy, patentu lub rozporządzenia	Treść	Numer	Strona
1910			
30. maja	Rozporządzenie Ministerstwa sprawiedliwości, dotyczące przydzielenia gminy i obszaru dworskiego Demeszkowce do okręgu Sądu powiatowego w Bołszowcach	111	183
30. „	Reskrypt Ministra wyznań i oświaty, dotyczący zmiany §§ 4. i 5. statutu Komisyi naczelnej dla badania i zachowywania zabytków sztuki i pomników historycznych	112	183
31. „	Obwieszczenie Ministerstwa spraw wewnętrznych, dotyczące utworzenia nowego starostwa w Galicyi z siedzibą urzędową w Oświęcimiu	110	181
1. czerwca	Obwieszczenie Ministra handlu w porozumieniu z Ministrem robót publicznych, dotyczące świadectw kobiecej szkoły przemysłowej dla szycia bielizny i krawiectwa, istniejącej przy szkole budownictwa i rzemiosła artystycznego w Spljecie, oraz kobiecej szkoły przemysłowej dla szycia bielizny i krawiectwa w Polskiej Ostrawie	114	185
2. „	Rozporządzenie pełnego Ministerstwa, dotyczące uzupełnienia przepisu o umundurowaniu c. k. urzędników państwowych z dnia 20. października 1889, Dz. u. p. Nr. 176	113	183
8. „	Obwieszczenie Ministerstwa kolei żelaznych, dotyczące koncesyonowania wązkotorowej linii kolejki elektrycznej do nowego cmentarza w Meranie .	115	185
10. „	Obwieszczenie Ministra handlu w porozumieniu z Ministrem robót publicznych, dotyczące świadectw czeskiej szkoły przemysłowej dla dziewcząt (kobiet)w Witkowicach (powiat polityczny Ostrawa Morawska), oraz kobiecej szkoły przemysłowej dla szycia bielizny i krawiectwa stowarzyszenia Dobromil w Ostrawie Morawskiej	120	227
11. „	Obwieszczenie Ministerstwa obrony krajowej i Ministerstwa skarbu, którem ogłasza się zaliczenie gminy Łoszyn mały (Lussinpiccolo) do siódmej klasy wojskowej taryfy czynszowej	151	455
15. „	Obwieszczenie Ministerstwa spraw wewnętrznych, dotyczące utworzenia nowych starostw w Czechach z siedzibą urzędową w Neydek i Humpolec .	116	187
15. „	Rozporządzenie Ministerstw skarbu, handlu i rolnictwa, dotyczące zmiany niektórych postanowień przepisu wykonawczego do ustawy o taryfie celnej z dnia 13. lutego 1906, Dz. u. p. Nr. 22, oraz objaśnień do taryfy celnej	117	187
21. „	Rozporządzenie Ministerstwa handlu, dotyczące uregulowania stosunków osobistych poczmistrzów przy urzędach pocztowych I. i II. klasy	118	189
21. „	Rozporządzenie Ministerstwa handlu, dotyczące pełnienia czynności służebnych przy urzędach pocztowych I. i II. klasy oraz stosunków służbowych użytych do tego organów	119	205
22. „	Rozporządzenie Ministerstwa spraw wewnętrznych, dotyczące rozszerzenia rejonu policyjnego c. k. Dyrekcyi policyi w Bernie	121	227
24. „	Rozporządzenie Ministerstwa sprawiedliwości, dotyczące aktywowania Sądu powiatowego w Stulpikanach na Bukowinie	123	297
29. „	Ustawa skarbowa na rok 1910	122	229
29. „	Obwieszczenie Ministra handlu w porozumieniu z Ministrem robót publicznych, dotyczące świadectw szkoły przemysłowej i kupieckiej dla dziewcząt w Pisku	124	297

Data ustawy, patentu lub rozporządzenia	Treść	Numer	Strona
1910			
30. czerwca	Rozporządzenie Ministerstwa spraw wewnętrznych, dotyczące działalności urzędowej starostów w Czasławiu i Chebie	125	297
30. „	Rozporządzenie Ministerstw rolnictwa, handlu i spraw wewnętrznych, dotyczące regulaminu targowego dla wiedeńskiej głównej targowicy na zwierzęta w St. Marx	126	299
30. „	Rozporządzenie Ministerstwa obrony krajowej, dotyczące uzupełnienia przepisów o organizacyi pospolitego ruszenia	135	345
1. lipca	Dokument koncesyjny na koleje lokalne z Insbruka (Wilten) przez Seefeld do granicy państwa pod Scharnitz i z Reutte przez Lermoos do granicy państwa pod Griesen	127	301
1. „	Rozporządzenie Ministra handlu w porozumieniu z Ministrem spraw wewnętrznych, którem na zasadzie § 96. *h* ustawy z dnia 14. stycznia 1910, Dz. u. p. Nr. 19, zezwala się dla poszczególnych miejsc kąpielowych na wyjątki od postanowień tej ustawy o zamykaniu sklepów	129	307
4. „	Rozporządzenie Ministra handlu w porozumieniu z Ministrem spraw wewnętrznych oraz Ministrem wyznań i oświaty, dotyczące dozwolenia niedzielnej pracy przemysłowej przy wyrobie lodu sztucznego	131	311
9. „	Rozporządzenie Ministerstwa handlu w porozumieniu z Ministerstwem spraw wewnętrznych i Ministerstwem skarbu, dotyczące zakazu handlu obnośnego na obszarze gminnym c. k. głównego i stołecznego miasta Wiednia	128	306
14. „	Ustawa co do podwyższenia poborów emerytalnych urzędników państwowych i nauczycieli państwowych, cywilnych funkcyonaryuszy państwowych, należących do kategoryi sług, oraz osób z poczту żołnierskiego żandarmeryi i sług kancelaryjnych żandarmeryi, o ile wymienionych funkcyonaryuszy państwowych przeniesiono w stan spoczynku przed dniem 1. października 1898, względnie 1. września 1899 i 1. stycznia 1900, i co do przyznania nadzwyczajnych dodatków emerytalnych (prowizyjnych)	132	311
14. „	Ustawa, dotycząca podwyższenia normalnych pensyi wdów po urzędnikach państwowych i nauczycielach państwowych, które przypadły przed wejściem w życie ustawy z dnia 14. maja 1896, Dz. u. p. Nr. 74. tudzież pensyi (prowizyi) wdów po osobach z poczту żołnierskiego żandarmeryi, po sługach kancelaryjnych żandarmeryi i funkcyonaryuszach państwowych, należących do kategoryi sług, które wymierzono, względnie które ma się wymierzyć według dawniejszych norm co do płac	133	312
15. „	Rozporządzenie Ministerstwa handlu, dotyczące wydania znaczków listowych dla uczczenia ośmdziesiątej rocznicy urodzin Jego cesarskiej i królewskiej Apostolskiej Mości	130	309
19. „	Rozporządzenie Ministerstwa skarbu dla wykonania ustawy z dnia 14. lipca 1910, Dz. u. p. Nr. 133, dotyczącej podwyższenia normalnych pensyi wdów po urzędnikach państwowych i nauczycielach państwowych, które przypadły przed wejściem w życie ustawy z dnia 14. maja 1896. Dz. u. p. Nr. 74, tudzież pensyi (prowizyi) wdów po osobach z poczту żołnierskiego żandarmeryi, po sługach kancelaryjnych żandarmeryi i funkcyonaryuszach państwowych, należących do kategoryi sług, które wymierzono, względnie które ma się wymierzyć według dawniejszych norm co do plac	139	355
19. „	Rozporządzenie Ministerstwa skarbu dla wykonania ustawy z dnia 14. lipca 1910, Dz. u. p. Nr. 132, co do podwyższenia poborów emerytalnych urzędników państwowych i nauczycieli państwowych, cywilnych funkcyonaryuszy państwowych, należących do kategoryi sług, oraz osób z poczту żołnierskiego żandarmeryi i sług kancelaryjnych żandarmeryi, o ile wymienionych funkcyonaryuszy państwowych przeniesiono w stan spoczynku przed dniem 1. października 1898, względnie 1. września 1899 i 1. stycznia 1900, i co do przyznania nadzwyczajnych dodatków emerytalnych (prowizyjnych)	140	356

Data ustawy, patentu lub rozporządzenia	Treść	Numer	Strona
1910			
19. lipca	Rozporządzenie Ministerstwa skarbu, dotyczące przyznania nadzwyczajnych dodatków emerytalnych w myśl § 5. ustawy z dnia 14. lipca 1910, Dz. u. p. Nr. 132	141	357
21. „	Ustawa, dotycząca używania częściowych zapisów długu pożyczki w kwocie 50,000.000 K, która ma być zaciągnięta przez Margrabstwo Moraw, do korzystnego umieszczania kapitałów fundacyjnych, pupilarnych i tym podobnych	142	359
23. „	Rozporządzenie Ministra handlu w porozumieniu z Ministrem spraw wewnętrznych, którem na zasadzie § 96. *h* ustawy z dnia 14. stycznia 1910, Dz. u. p. Nr. 19. zezwala się dla miejsca kąpielowego Dorna Watra na wyjątki od postanowień tej ustawy o minimalnym czasie spoczynku pomocników względnie o zamykaniu sklepów	143	359
24. „	Rozporządzenie Ministerstwa handlu, dotyczące ogłoszenia regulaminu telefonicznego i taryfy telefonicznej	134	315
26. „	Rozporządzenie Ministerstwa skarbu, dotyczące wolnego od podatku używania cukru do wyrobu barwika cukrowego	136	345
26. „	Rozporządzenie Ministerstwa skarbu, handlu i rolnictwa, dotyczące zmiany niektórych postanowień objaśnień do taryfy celnej z dnia 13. lutego 1906	137	349
29. „	Obwieszczenie Ministra handlu w porozumieniu z Ministrem robót publicznych, dotyczące świadectw kobiecej szkoły przemysłowej dla szycia bielizny i krawiectwa w Wysokiem Mycie	145	363
1. sierpnia	Obwieszczenie Ministerstwa skarbu, dotyczące utworzenia Urzędu celnego pobocznego II. klasy w Grigno z ekspozyturą w Tezze i zwinięcia Urzędu celnego pobocznego II. klasy w Tezze	146	363
5. „	Rozporządzenie Ministerstw skarbu i handlu, dotyczące utworzenia ekspozytury celnej w Dragalj	159	461
8. „	Ustawa o kolejach niższego rzędu	149	417
11. „	Reskrypt Ministerstwa skarbu, dotyczcy ściągnięcia banknotów po 100 koron z datą 2. stycznia 1902 i wydania banknotów po 100 koron z datą 2. stycznia 1910	144	361
15. „	Rozporządzenie Ministerstwa sprawiedliwości, dotyczące utworzenia Sądu powiatowego w Blatta na wyspie Curzola (w Dalmacyi)	147	364
19. „	Rozporządzenie Ministerstwa handlu, którem zmienia się § 2. rozporządzenia z dnia 1. marca 1901, Dz. u. p. Nr. 18, dotyczącego zachowania się okrętów handlowych morskich i jachtów wobec okrętów wojennych i fortyfikacyi	152	455
20. „	Rozporządzenie, Ministerstwa spraw wewnętrznych, dotyczące przeprowadzenia spisu ludności według stanu z dnia 31. grudnia 1910	148	365
22. „	Rozporządzenie pełnego Ministerstwa, dotyczące wprowadzenia w życie układu dodatkowego z dnia 23./10. kwietnia 1909 do konwencyi handlowej między Austro-Węgrami i Rumunią z dnia 21./9. grudnia 1893	150	427
22. „	Obwieszczenie Ministerstwa sprawiedliwości, dotyczące ratyfikacyi haskiego układu procesowego z dnia 17. lipca 1905, Dz. u. p. Nr. 60 z roku 1909, przez Luksemburg	153	456
23. „	Obwieszczenie Ministerstwa robót publicznych, dotyczące przystąpienia Rzeczypospolitej Dominikańskiej do brukselskiego aktu dodatkowego z dnia 14. grudnia 1900, odnoszącego się do układu międzynarodowego dla ochrony własności przemysłowej	157	457

Data ustawy, patentu lub rozporządzenia	Treść	Numer	Strona
1910			
24. sierpnia	Rozporządzenie Ministra wyznań i oświaty, dotyczące remuneracyi asystentów na uniwersytetach i akademiach technicznych, na akademii ziemiaństwa, na akademiach weterynaryjnych i innych	158	457
25. „	Obwieszczenie Ministerstwa skarbu, dotyczące utworzenia urzędu podatkowego i sądowo-depozytowego w Stulpikanach na Bukowinie	154	456
25. „	Rozporządzenie Ministerstwa skarbu, dotyczące rozsprzedaży soli, pochodzącej z c. k. Składu solnego w Uściu n. Łabą	155	456
25. „	Dokument koncesyjny na kolej lokalną z Drohobycza do Truskawca	160	461
27. „	Rozporządzenie Ministerstwa sprawiedliwości, dotyczące przydzielenia gminy i obszaru dworskiego Krasna do okręgu Sądu powiatowego w Zborowie w Galicyi	156	456
27. „	Obwieszczenie Ministerstw skarbu i handlu, dotyczące przeniesienia ekspozytury celnej ze służbą portową i morsko-sanitarną z Brevilaqua do Nona .	164	471
30. „	Obwieszczenie Ministerstwa spraw wewnętrznych w porozumieniu z Ministerstwem skarbu, dotyczące sprostowania błędu drukarskiego w rozporządzeniu Ministerstwa skarbu z dnia 19. lipca 1910, Dz. u. p. Nr. 139, wydanem dla wykonania ustawy z dnia 14. lipca 1910, Dz. u. p. Nr. 133, o podwyższeniu normalnych pensyi wdów po urzędnikach państwowych i nauczycielach państwowych, które przypadły przed wejściem w życie ustawy z dnia 14. maja 1896, Dz. u. p. Nr. 74, tudzież pensyi (prowizyi) wdów po osobach z poczту żołnierskiego żandarmeryi (sługach kancelaryjnych żandarmeryi) i funkcyonaryuszach państwowych, należących do kategoryi sług, które wymierzono, względnie które ma się wymierzyć według dawniejszych norm co do płac	162	469
3. września	Obwieszczenie Ministra handlu w porozumieniu z Ministrem robót publicznych, dotyczące świadectw miejskiej szkoły przemysłowej szycia bielizny i krawiectwa dla dziewcząt w Nowym Bydzowie	165	471
9. „	Rozporządzenie Ministerstw skarbu i handlu, dotyczące postępowania celnego z haftami wypalanymi	166	471
9. „	Ustawa, dotycząca technicznych doświadczeń, prób i technicznego badania materyałów	185	495
10. „	Rozporządzenie Ministerstw rolnictwa, spraw wewnętrznych, skarbu, handlu i kolei żelaznych, dotyczące upoważnienia c. k. Urzędu celnego głównego w Insbruku do ekspedyowania przesyłek świeżych roślin w ogólności, oraz c. k. Urzędu celnego głównego w Bozen do ekspedyowania przesyłek pocztowych z świeżymi roślinami	178	491
11. „	Patent cesarski, dotyczący zwołania sejmów: Galicyi, Austryi dolnej, Austryi górnej, Solnogrodu, Styryi, Karyntyi, Śląska i Przedarulanii	161	467
12. „	Dokument koncesyjny na kolej lokalną z Kurzima do Bytyszki Veverskiej .	168	475
14. „	Rozporządzenie Ministerstw robót publicznych i skarbu, którem w wykonaniu ustawy z dnia 8. lipca 1902, Dz. u. p. Nr. 144, dotyczącej ulg dla budynków z zdrowymi i tanimi mieszkaniami dla robotników, ustanawia się maksymalną stopę oprocentowania budynków takich dla Dalmacyi	163	469

Data ustawy, patentu lub rozporządzenia	Treść	Numer	Strona
1910			
14. września	Rozporządzenie c. i k. wspólnego Ministra spraw zewnętrznych, dotyczące ograniczenia sądownictwa c. i k. urzędów konsularnych w Egipcie i częściowego przeniesienia sądownictwa tego na istniejące tam trybunały mieszane na dalszy okres pięciu lat	174	487
15. „	Rozporządzenie Ministerstwa skarbu, dotyczące zmiany tytułów służbowych technicznych urzędników salinarnych	169	480
15. „	Dokument koncesyjny na kolej lokalną z Weiz do Birkfeld	170	481
21. „	Patent cesarski, dotyczący zwołania sejmów: Czech, Dalmacyi, Krainy, Moraw, Tyrolu, Gorycyi i Gradyski oraz Istryi	167	473
22. „	Rozporządzenie Ministerstwa spraw wewnętrznych, dotyczące przeniesienia kilku gmin do wyższej klasy taks za udzielenie koncesyi na prowadzenie apteki publicznej	171	485
24. „	Rozporządzenie Ministerstwa robót publicznych, dotyczące organizacyi c. k. Urzędu dla popierania przemysłu	175	487
27. „	Obwieszczenie Ministerstwa skarbu, dotyczące utworzenia nowego okręgu rozkładu podatku zarobkowego dla obszaru nowo utworzonego starostwa w Beruniu na Morawach, oraz zmiany liczby członków i zastępców członków komisyi podatku zarobkowego IV. klasy dla powiatu politycznego Litowel i komisyi podatku zarobkowego III. klasy dla powiatu politycznego Sternberg	179	492
27. „	Obwieszczenie Ministerstwa skarbu, dotyczące utworzenia okręgu rozkładu podatku zarobkowego dla obszaru nowo utworzonego starostwa w Wsetinie na Morawach	180	492
28. „	Rozporządzenie Ministerstw spraw wewnętrznych, handlu i skarbu, którem zabrania się dowozu i przewozu pewnych towarów i przedmiotów z prowincyi Bari i Foggia w Królestwie Włoskiem, a względnie ogranicza ten dowóz i przewóz	172	486
28. „	Rozporządzenie Ministerstw spraw wewnętrznych, handlu i skarbu, którem zabrania się dowozu i przewozu pewnych towarów i przedmiotów z Rosyi, a względnie ogranicza ten dowóz i przewóz	173	486
29. „	Obwieszczenie Ministerstwa rolnictwa, odnoszące się do umowy o zaraźliwych chorobach zwierzęcych z dnia 25. stycznia 1905 między Monarchią austryacko-węgierską a Państwem Niemieckiem ogłoszonej pod Nr. 25. w X. części Dziennika ustaw państwa z roku 1906	176	489
1. października	Rozporządzenie Ministerstwa sprawiedliwości, dotyczące przydzielenia gminy i obszaru dworskiego Budki Nieznanowskie do okręgu sądu powiatowego w Kamionce Strumiłowej	181	493
7. „	Rozporządzenie Ministerstw spraw wewnętrznych, handlu, skarbu i rolnictwa, którem wydaje się postanowienia co do dowozu i przewozu świeżych owoców i świeżych jarzyn z Królestwa Włoskiego	177	489
7. „	Obwieszczenie Ministerstwa skarbu, dotyczące zmiany spisu okręgów szacunkowych dla podatku osobisto-dochodowego, ogłoszonego obwieszczeniem z dnia 4. października 1897, Dz. u. p. Nr. 233	182	493
8. „	Rozporządzenie Ministerstwa skarbu, dotyczące przyznania zniżonych cen nabycia map katastralnych w postępowaniu dla regulacyi, wykupna i zabezpieczenia służebności leśnych i pastwiskowych, unormowanych na podstawie patentu cesarskiego z dnia 5. lipca 1853, Dz. u. p. Nr. 130 . .	183	494

Data ustawy, patentu lub rozporządzenia	Treść	Numer	Strona
1910			
8. października	Rozporządzenie Ministerstwa skarbu, dotyczące warunków korzystania z poborów emerytalnych i poborów zaopatrzenia, obciążających emerytury ogólne, i ich pobierania za granicą	187	527
10. „	Rozporządzenie Ministerstwa spraw wewnętrznych w porozumieniu z Ministerstwem wyznań i oświaty oraz Ministerstwem rolnictwa, dotyczące dowodu uzdolnienia do zawodowej służby technicznej w jednym z powszechnych państwowych zakładów dla badania środków żywności . .	184	491
10. „	Rozporządzenie Ministerstwa skarbu, dotyczące zeznawania majątku, podlegającego równoważnikowi należytości, tudzież wymiaru i opłacania tego podatku za siódme dziesięciolecie (1911 do 1920 włącznie)	186	497
10. „	Rozporządzenie Ministerstwa rolnictwa, Ministerstwa wyznań i oświaty, Ministerstwa skarbu i Ministerstwa handlu w porozumieniu z Najwyższą Izbą obrachunkową, dotyczące uskuteczniania wypłat na rachunek państwowego Zarządu lasów i domen w Pobrzeżu, Karyntyi, Krainie, Dalmacyi, Tyrolu i Przedarulanii przez c. k. pocztową Kasę oszczędności	221	723
18. „	Obwieszczenie Ministerstwa skarbu, dotyczące utworzenia nowych okręgów szacunkowych celem rozkładu podatku osobisto-dochodowego dla obszarów nowo utworzonych starostw w Humpolec i Neydek oraz spowodowanej tem zmiany liczby członków komisyi szacunkowej dla powiatu politycznego Niemiecki Bród	189	533
18. „	Obwieszczenie Ministerstwa skarbu, dotyczące utworzenia nowych okręgów rozkładu podatku zarobkowego dla okręgów urzędowych nowo utworzonych starostw w Humpolec i Neydek w Czechach	190	534
19. „	Rozporządzenie Ministerstwa handlu w porozumieniu z Ministerstwami spraw wewnętrznych i skarbu, dotyczące zakazu handlu obnośnego na obszarze miasta Poli oraz jego dzielnic podmiejskich i przedmieść . . .	194	543
20. „	Rozporządzenie Ministerstw spraw wewnętrznych, handlu i skarbu, którem zabrania się dowozu i rozsprzedaży środków sekretnych, wprowadzanych w obrót przez firmę Charles G. Lasley w Berlinie pod nazwą „Syrion“, a przez firmę „Coza Institut“ w Londynie pod nazwą „Proszek Coza“ . .	191	534
22. „	Obwieszczenie Ministerstwa skarbu, dotyczące utworzenia ekspozytury celnej w Strugnano	192	534
23. „	Obwieszczenie Ministerstwa skarbu, dotyczące przeniesienia służby stemplowania kart do gry z c. k. Urzędu celnego głównego w Cieplicach na c. k. Urząd podatkowy w Cieplicach	195	543
24. „	Patent cesarski, dotyczący zwołania sejmu tryesteńskiego	188	531
27. „	Rozporządzenie Ministerstwa sprawiedliwości, dotyczące przydzielenia gmin i obszarów dworskich Postołówka i Raków Kąt do okręgu Sądu powiatowego w Husiatynie	196	543
2. listopada	Obwieszczenie Ministerstwa kolei żelaznych, dotyczące zgaśnięcia Najwyższych koncesyi na kolej lokalna (tramwaj parowy) z Matzleinsdorfer Linie w Wiedniu do Inzersdorfu am Wienerberge i kolej poruszaną lokomotywą (tramwaj parowy) z Steinbauergasse w Wiedniu do Głównej Targowicy na zwierzęta	199	549

Data ustawy, patentu lub rozporządzenia	Treść	Numer	Strona
1910			
4. listopada	Rozporządzenie Ministerstwa spraw wewnętrznych, Ministerstwa skarbu i Ministerstwa handlu w porozumieniu z Najwyższą Izbą obrachunkową, dotyczące uskuteczniania wypłat na rachunek władz politycznych w Styryi, Karyntyi, Krainie, Pobrzeżu, Tyrolu i Vorarlbergu oraz na Śląsku i Bukowinie przez c. k. pocztową Kasę oszczędności	197	545
4. „	Rozporządzenie Ministerstwa handlu w porozumieniu z Ministerstwami spraw wewnętrznych, rolnictwa i robót publicznych, dotyczące wydania tymczasowego regulaminu żeglugi i policyi rzecznej dla górno- i dolno-austryackiej przestrzeni Dunaju	201	551
6. „	Obwieszczenie Ministerstwa skarbu, dotyczące utworzenia nowego okręgu szacunkowego celem rozkładu podatku osobisto-dochodowego dla obszaru nowo utworzonego starostwa w Oświęcimiu w Galicyi	202	575
7. „	Obwieszczenie Ministerstwa skarbu, dotyczące wydzielenia powiatu sądowego (podatkowego) Mauternu z okręgu urzędowego Dyrekcyi okręgu skarbowego w St. Pölten i przydzielenia go do okręgu urzędowego Dyrekcyi okręgu skarbowego w Stein nad Dunajem	203	575
8. „	Rozporządzenie Ministrów sprawiedliwości, handlu i spraw wewnętrznych, dotyczące utworzenia nowej grupy wyborczej przy sądach przemysłowych	198	516
8. „	Rozporządzenie Ministerstwa handlu, dotyczące zaopatrzenia okrętów pasażerskich, odbywających dalsze jazdy, w stacye telegrafów iskrowych . .	207	583
9. „	Rozporządzenie Ministerstw spraw wewnętrznych, handlu i skarbu, którem zabrania się dowozu i przewozu pewnych towarów i przedmiotów z miasta Rzymu, tudzież prowincyi Neapol, Caserta, Avellino i Salerno w Królestwie Włoskiem, a względnie ogranicza ten dowóz i przewóz	200	549
12. „	Obwieszczenie Ministerstwa skarbu, dotyczące utworzenia ekspozytury Urzędu celnego głównego w Pradze w przystani Holeszowickiej	208	583
12. „	Reskrypt Ministra wyznań i oświaty, dotyczący zatwierdzenia nowego statutu Akademii sztuk pięknych w Krakowie	209	583
13. „	Obwieszczenie Ministerstwa spraw wewnętrznych, dotyczące utworzenia nowego starostwa w Galicyi z siedzibą urzędową w Skolem	204	577
14. „	Obwieszczenie Ministra skarbu, dotyczące utworzenia królewsko-węgierskiego urzędu celnego pobocznego II. klasy przy tartaku Szalańcz	210	587
17. „	Rozporządzenie Ministerstw skarbu, handlu i rolnictwa, dotyczące zmiany niektórych postanowień objaśnień do taryfy celnej z dnia 13. lutego 1906	205	577
21. „	Obwieszczenie Ministerstw skarbu i handlu, dotyczące utworzenia ekspozytury celnej dla przesyłek pocztowych w budynku pocztowym na dworcu kolejowym w Tarnowie	211	587
21. „	Obwieszczenie Ministra handlu w porozumieniu z Ministrem robót publicznych, dotyczące świadectw kobiecej szkoły przemysłowej dla szycia bielizny i krawiectwa w Bruku nad Murą	214	593
27. „	Rozporządzenie Ministerstw skarbu i handlu, którem na podstawie upoważnienia, udzielonego ustawą z dnia 23. czerwca 1891, Dz. u. p. Nr. 76, wydaje się nowy regulatyw ułatwień obrotowych dla paroweów, odbywających peryodyczne kursa między przystaniami obszaru celnego umownego obu państw Monarchii austryacko-węgierskiej	215	593

Data ustawy, patentu lub rozporządzenia	Treść	Numer	Strona
1910			
29. listopada	Rozporządzenie Ministra handlu w porozumieniu z Ministrami spraw wewnętrznych, wyznań i oświaty, oraz robót publicznych, którem ustanawia się warunek koncesyi dla przemysłu wyrabiania wody sodowej	212	589
30. „	Rozporządzenie Ministerstwa sprawiedliwości, dotyczące przydzielenia gmin Karłowice Wielkie i Karłowice Małe do okręgu Sądu powiatowego w Wszetynie	213	591
2. grudnia	Rozporządzenie Ministerstwa skarbu, dotyczące zmiany terminów zapłaty podatku domowo-czynszowego w poborczym okręgu podatkowym Oberleutensdorf w Czechach	222	724
3. „	Obwieszczenie Ministerstwa skarbu, dotyczące przeniesienia czynności wyciskania i nakładu stempli z Centralnego Urzędu stemplowego na Drukarnię nadworną i państwową w Wiedniu	216	605
3. „	Rozporządzenie Ministerstwa rolnictwa, którem zmienia się rozporządzenie z dnia 18. listopada 1895, Dz. u. p. Nr. 175, dotyczące egzaminu praktycznego dla służby prawniczo-administracyjnej zarządu dóbr państwowych i funduszowych	223	724
7. „	Rozporządzenie Ministra sprawiedliwości o ochronie praw autorskich w stosunku do Belgii	224	724
9. „	Obwieszczenie Ministerstwa kolei żelaznych, dotyczące przystąpienia Królestwa Serbskiego do umowy międzynarodowej o obrocie towarów na kolejach żelaznych z dnia 14. października 1890, Dz. u. p. Nr. 186 z roku 1892	217	607
9. „	Obwieszczenie Ministerstwa spraw wewnętrznych, dotyczące utworzenia nowego starostwa w Pobrzeżu z siedzibą urzędową w Monfalcone	219	715
10. „	Dokument koncesyjny na kolej lokalną z Gružu (Gravozy) do Dubrownika (Ragusy)	228	733
12. „	Rozporządzenie Ministra sprawiedliwości o wykazach czynności Izb adwokackich w sprawach dyscyplinarnych	225	725
14. „	Obwieszczenie Ministerstwa rolnictwa, dotyczące c. k. Stacyi doświadczalnej rolniczo-chemicznej w Linen	220	717
16. „	Rozporządzenie Ministerstw skarbu, handlu i rolnictwa, dotyczące zmiany niektórych postanowień przepisu wykonawczego do ustawy o taryfie celnej z dnia 13. lutego 1906, Dz. u. p. Nr. 22, oraz objaśnień do taryfy celnej	226	729
16. „	Ustawa, dotycząca przyznania uwolnień od stempli i należytości bezpośrednich w dziedzinie kultury krajowej	233	743
17. „	Obwieszczenie Ministerstwa skarbu, dotyczące utworzenia nowego okręgu szacunkowego dla podatku osobisto-dochodowego dla obszaru nowo utworzonego starostwa w Monfalcone w Gorycyi i Gradysce oraz spowodowanej tem zmiany co do okręgu szacunkowego Gradyska	231	741
17. „	Obwieszczenie Ministerstwa spraw wewnętrznych w porozumieniu z Ministerstwem skarbu w sprawie sprostowania błędów drukarskich w rozporządzeniu Ministerstwa skarbu z dnia 8. października 1910, Dz. u. p. Nr. 187, dotyczącem warunków korzystania z poborów emerytalnych i poborów zaopatrzenia, obciążających emerytury ogólne, i ich pobierania za granicą	234	743

Data ustawy, patentu lub rozporządzenia	Treść	Numer	Strona
1910			
19. grudnia	Rozporządzenie Ministerstwa skarbu, dotyczące ustalenia na rok 1911 tej ilości cukru, którą dopuści się do ekspedyowania do Bośni i Hercegowiny bez opłaty należytości	227	730
20. „	Rozporządzenie Ministerstwa sprawiedliwości, dotyczące aktywowania Sądu powiatowego w Blatta na wyspie Curzola (w Dalmacyi)	229	739
20. „	Obwieszczenie Ministerstwa skarbu, dotyczące utworzenia urzędu podatkowego i sądowo-depozytowego w Blatta na wyspie Curzola (w Dalmacyi)	230	739
20. „	Rozporządzenie Ministerstwa skarbu i Ministerstwa handlu w porozumieniu z Najwyższą Izbą obrachunkową, dotyczące uskuteczniania wypłat na rachunek krajowej władzy skarbowej w Bernie przez c. k. pocztową Kasę oszczędności	235	744
21. „	Ustawa w przedmiocie uzupełnienia ustawy z dnia 12. maja 1873. Dz. u. p. Nr. 94, obejmującej regulamin Rady państwa	232	742
21. „	Rozporządzenie Ministerstwa spraw wewnętrznych, dotyczące cennika lekarstw do farmakopei austryackiej, *Ed. VIII.*	236	744
21. „	Rozporządzenie Ministerstwa spraw wewnętrznych, dotyczące zmian w farmakopei austryackiej, *Ed. VIII.*	237	744
22. „	Ustawa, dotycząca dalszego poboru podatków i opłat, tudzież pokrywania wydatków państwowych w czasie od dnia 1. stycznia do dnia 31. marca 1911	239	747
22. „	Ustawa, dotycząca utworzenia funduszu pieczy nad mieszkaniami	242	751
22. „	Obwieszczenie Ministerstwa skarbu, dotyczące przekształcenia Urzędu celnego głównego II. klasy w Sarajewie na Urząd celny główny I. klasy	243	753
22. „	Rozporządzenie Ministerstwa skarbu, którem zezwala się używać do urzędowego badania ilości brzeczki piwnej kontrolnego przyrządu mierniczego do brzeczki piwnej Waldek & Wagner i podaje się do wiadomości jego opis oraz przepis używania	244	755
23. „	Rozporządzenie Ministerstw rolnictwa, spraw wewnętrznych, sprawiedliwości, handlu i kolei żelaznych o zmianie rozporządzenia ministeryalnego z dnia 12. kwietnia 1880. Dz. u. p. Nr. 38, wydanego celem wykonania ustawy z dnia 29. lutego 1880. Dz. u. p. Nr. 37. dotyczącej zapobiegania księgosuszowi i tępienia go	238	745
24. „	Ustawa, co do użycia części nadwyżek obrotowych zbiorowych kas sierocych	240	749
24. „	Ustawa, dotycząca ponownego przedłużenia mocy obowiązującej ustawy z dnia 30. sierpnia 1891. Dz. u. p. Nr. 136, o wykonywaniu sądownictwa konsularnego	241	749

Indeks II.

Spis abecadłowy

ustaw, rozporządzeń itd., ogłoszonych w Dzienniku ustaw państwa w czasie od dnia 1. stycznia do dnia 31. grudnia 1910. (Rocznik XLII., część I. do CIII.)

Adwokackie izby, ob. Izby.

Akademia sztuk pięknych w Krakowie, jej statut. 209, **583.**

— **techniczna** czeska w Pradze, zmiana regulaminu dla egzaminu państwowego na kursie techniki ubezpieczeń. 108, **179.**

— **ziemiaństwa,** remuneracye asystentów. 158, **457.**

Akademie techniczne, remuneracye asystentów. 158, **457.**

— **weterynaryjne,** remuneracye asystentów. 158, **457.**

Ampezzo, zakaz dzielenia budynków na części materyalne w tamtejszym okręgu. 92, **163.**

Apteki publiczne, przeniesienie kilku gmin do wyższej klasy taks za udzielenie koncesyi. 171, **485.**

Asystenci na uniwersytetach, akademiach technicznych, akademii ziemiaństwa, akademiach weterynaryjnych, ich remuneracye. 158, **457.**

Austrya dolna, zwołanie sejmu. 161, **467.**

— **górna,** wypłaty na rachunek zarządu lasów i domen przez pocztową kasę oszczędności. 5, **11.**

— — zwołanie sejmu. 161, **467.**

Autorskie prawa, ob. Prawa.

Avellino, zakaz, wzgl. ograniczenie dowozu i przewozu niektórych towarów i przedmiotów z tej prowincyi. 200, **549.**

Bank dla kredytu budowlanego w Wiedniu, używanie jego zapisów długu do umieszczania kapitałów. 68, **131.**

Banknoty po 100 K. z datą 2. stycznia 1910. ich wydanie i ściągnięcie dawniejszych. 144, **361.**

Bari, zakaz, wzgl. ograniczenie dowozu i przewozu niektórych towarów i przedmiotów z tej prowincyi. 172, **486.**

Barwik cukrowy, wolne od podatku używanie cukru do jego wyrobu. 136. **345.**

Belgia, ochrona praw autorskich. 224, **724.**

Benzol, jego badanie. 33, **74.**

Berno, przystąpienie tamtejszej miejskiej kasy podatkowej do obrotu przekazowego pocztowej kasy oszczędności. 105, **175.**

— rozszerzenie rejonu tamtejszej dyrekcyi policyi. 121, **227.**

— wypłaty na rachunek tamtejszej krajowej władzy skarbowej przez pocztową kasę oszczędności. 235. **744.**

Berun, utworzenie nowego okręgu rozkładu podatku zarobkowego dla obszaru tamtejszego starostwa. 179. **492.**

Bezpieczeństwo, wydanie policyjnych przepisów bezpieczeństwa dla ruchu wozów motorowych. 81. **139.**

Bezpośrednie należytości, ob. Należytości.

Birkfeld, koncesya na kolej z Weiz. 170. **481.**

Uwaga. Z dwóch liczb, podanych przy każdym wyrazie, oznacza pierwsza liczbę ustawy, rozporządzenia itd., druga zaś, wydrukowana grubszymi czcionkami, stronicę Dziennika ustaw państwa, na której umieszczono ustawę, rozporządzenie itd.

Blatta, utworzenie tamże sądu powiatowego. 147. **364.**

— — — — jego aktywowanie. 229. **739.**

— — — urzędu podatkowego i sądowo-depozytowego. 230, **739.**

Błąd w rozporządzeniu z d. 19. lipca 1910. Nr. 139, jego sprostowanie. 162. **469.**

— — — z d. 8. października 1910. Nr. 187. jego sprostowanie. 234, **743.**

— w tłumaczeniu polskiem rozporządzenia z d. 12. grudnia 1910. Nr. 225. jego sprostowanie. **739.**

Bołszowce, przydzielenie gminy i obszaru dworskiego Demeszkowce do okręgu tamtejszego sądu powiatowego. 111. **183.**

Bośnia i Hercegowina, ustalenie ilości cukru. dopuszczonej do ekspedyowania tamże bez opłaty należytości. 227. **731.**

Bozen, upoważnienie tamtejszego urzędu celnego do ekspedyowania roślin. 178. **491.**

Brevilaqua, przeniesienie tamtejszej ekspozytury celnej do Nona. 164, **471.**

Broń palna, wprowadzana z Niemiec. zmiana postanowień co do cech probierczych. 107. **177.**

— — — z zagranicy z powodu wystawy łowieckiej w Wiedniu, postępowanie z nią. 83, **151.**

Bród, upoważnienie tamtejszego urzędu celnego do kredytowania cła. 30, **73.**

Bruk nad Murą, świadectwa tamtejszej szkoły przemysłowej kobiecej. 214, **593.**

Brzeczka piwna, dopuszczenie przyrządu Waldek et Wagner do jej urzędowego badania. opis i sposób używania tegoż. 244. **755.**

Buchenstein, zakaz dzielenia budynków na części materyalne w tamtejszym okręgu. 92. **163.**

Budki Nieznanowskie, przydzielenie tej gminy i obszaru dworskiego do okręgu Sądu powiatowego w Kamionce Strumiłowej. 181. **493.**

Budowlany kredyt, ob. Kredyt.

Budynki z mieszkaniami dla robotników. stopa ich oprocentowania dla Dalmacyi. 163. **469.**

— zakaz ich dzielenia na części materyalne w okręgach sądowych Trydent. Rovereto. Ampezzo. Buchenstein. 92. **163.**

Budziejowice, otwarcie tamże ekspozytury celnej. 41. **83.**

Budżet na rok 1910. 122, **229.**

Bukowina, używanie zapisów długu pożyczki bukowińskiej do umieszczania kapitałów. 42. **83.**

— wypłaty na rachunek władz politycznych przez pocztową kasę oszczędności. 197. **545.**

Bytyszka Veverska. koncesya na kolej z Kurzima. 168, **475.**

Caserta, zakaz, wzgl. ograniczenie dowozu i przewozu niektórych towarów i przedmiotów z tej prowincyi. 200. **549.**

Cechy probiercze na lufach i broni palnej, wprowadzanej z Niemiec. 107, **177.**

Celna ekspozytura, ob. Ekspozytura.

— **taryfa,** ob. Taryfa.

Celny regulatyw. ob. Regulatyw.

— **urząd,** ob. Urząd.

Cennik lekarstw do farmakopei austr. Ed. VIII. 236. **744.**

Ceny zniżone map katastralnych. 183. **494.**

Cheb, działalność urzędowa tamtejszego starosty. 125. **297.**

Chemiczne materyały pomocnicze, ob. Materyały.

Chiopris, przekształcenie tamtejszego urzędu celnego na ekspozyturę. 72. **133.**

Chmiel, zmiana przepisów o oznaczaniu pochodzenia miejscowego. 17. **34.**

Choroby zwierzęce, ob. Zwierzęta.

Cieplice, przeniesienie służby stemplowania kart do gry z urzędu celnego na urząd podatkowy. 195, **543.**

Cło, upoważnienie urzędów celnych w Pięciokościołach, Bród i Mitrowicz do jego kredytowania. 30. **73.**

— — urzędu celnego w Miskolczu do jego kredytowania. 14. **33.**

Cukier, ustalenie ilości. dopuszczonej do ekspedyowania do Bośni i Hercegowiny bez opłaty należytości. 227. **730.**

— wolne od podatku używanie go do wyrobu barwika cukrowego. 136. **345.**

Czas trwania pracy, ob. Praca.

Czasław, działalność urzędowa tamtejszego starosty. 125, **297.**

Czechy, wypłaty na rachunek zarządu lasów i domen przez pocztową kasę oszczędności. 5, **11.**

— zwołanie sejmu. 18, **37**; 167. **473.**

Czynności obrotowe urzędów depozytowych. ich załatwianie przez urzędy podatkowe. 7, **15.**

— **służebne** przy urzędach pocztowych I. i II. klasy. 119, **205.**

Dalmacya, stopa oprocentowania budynków z mieszkaniami dla robotników. 163, **469.**

— używanie zapisów długu pożyczki komunalnej do umieszczania kapitałów. 15, **33.**

wypłaty na rachunek zarządu lasów i domen przez pocztową kasę oszczędności. 221, **723.**

— zwołanie sejmu. 3. 7; 167. **473.**

Demeszkowce, przydzielenie tej gminy i obszaru dworskiego do okręgu Sądu powiatowego w Bolszowcach. 111, **183.**

Depozytowe urzędy, ob. Urzędy.

Dobra państwowe i funduszowe, ob. Zarząd.

Dodatki emerytalne, ob. Emerytury.

Dokumenty, dotyczące częściowego uchylenia prawa zastawu, opłaty od nich. 99. **172.**

Dolna Tuzla, zmiana oznaczenia tamtejszego inspektoratu skarbowego i oddziału straży skarbowej. 52. **111.**

Domeny i lasy, ob. Zarządy.

Dominikańska Rzeczpospolita, ob. Rzeczpospolita.

Domowo-czynszowy podatek, ob. Podatek.

Dostawy państwowe, ustanawianie wadyów i kaucyi. 2. 5.

Doświadczalna stacya, ob. Stacya.

Doświadczenia techniczne, próby i badanie materyałów, ustawa. 185, **495.**

Dowód uzdolnienia do służby technicznej w państwowych zakładach dla badania środków żywności. 184. **494.**

Dowóz i przewóz niektórych towarów i przedmiotów z m. Rzymu i prowincyi Neapol, Caserta, Avellino i Salerno, jego zakaz, wzgl. ograniczenie. 200, **549.**

— — — towarów i przedmiotów z prowincyi Bari i Foggia, jego zakaz, wzgl. ograniczenie. 172, **486.**

— — — towarów i przedmiotów z Rosyi, jego zakaz, wzgl. ograniczenie. 173, **486.**

— — — owoców i jarzyn z Włoch. 177, **489.**

— — **rozsprzedaż** środków sekretnych „Syrion“ i „Proszek Coza“, ich zakaz. 191, **534.**

Dragalj, utworzenie tamże ekspozytury celnej. 159. **461.**

Drohobycz, koncesya na kolej do Truskawca. 160. **461.**

Drożdże, obrót nimi. 104. **175.**

Drukarnia nadworna i państwowa, przeniesienie na nią czynności wyciskania i nakładu stempli. 216, **605.**

Drukarski błąd, ob. Błąd

Dunaj, regulamin żeglugi i policyi rzecznej. 201, **551.**

Dyrekcya generalna katastru podatku gruntowego, jej utworzenie. 64, **127.**

— **kolei,** ob. Kolej

— **poczt i telegrafów** w Opawie, jej utworzenie. 31, **74.**

— **policyi** w Bernie, rozszerzenie jej rejonu policyjnego. 121, **227.**

— **skarbowa** w Stein nad Dunajem, przydzielenie do jej okręgu powiatu sądowego Mautern. 203, **575.**

Dyscyplinarne sprawy, ob. Sprawy.

Dziekański urząd, ob. Urząd.

Dzieła literatury itd., ob. Ochrona dzieł.

Egipt, ograniczenie sądownictwa konsularnego i częściowe przeniesienie go na trybunały mieszane. 174, **487.**

Egzamin państwowy na kursie techniki ubezpieczeń czeskiej Akademii technicznej w Pradze, zmiana regulaminu. 108, **179.**

— **praktyczny** dla służby prawniczo-administracyjnej przy zarządzie dóbr państwowych i funduszowych. 223, **724.**

— **sędziowski,** uzupełnienie spisu norm prawa państwowego, skarbowego i administracyjnego, które należy uwzględniać przy egzaminie tym. 94. **165.**

Egzamina teologiczne na kat. wydziałach teologicznych. 4, **9.**

— **zawodowe** dla służby statystycznej w Ministerstwie handlu. 88, **157.**

Ekspozytura celna w Brevilaqua, jej przeniesienie do Nona. 164. **471.**

— — w Budziejowicach, jej utworzenie. 41. **83.**

— — w Dragalj, jej utworzenie. 159. **461.**

— — w Fiume, na Riva Szapáry, upoważnienie jej do ekspedyowania piwa. 24. **50.**

— — w Freiheit-Johannisbad, jej utworzenie. 26, **51.**

— — w Insbruku, w krajowym domu składowym, jej zwinięcie. 84. **152.**

— — w Piano della Fugazza, jej utworzenie. 95, **167.**

— — w Pradze, w przystani Holeszowickiej, jej utworzenie. 208. **583.**

— — w Strugnano, jej utworzenie. 192, **534.**

— — w Tarnopolu, jej zwinięcie. 61. **126.**

Ekspozytura celna w Tarnowie w budynku pocztowym na dworcu kolejowym, jej utworzenie. 211, **587.**

— — w Tryeście przy przystani Franciszka Józefa, jej utworzenie. 51, **110.**

Ekwiwalent należytości, ob. Równoważnik.

Emerytury i zaopatrzenia, warunki korzystania z nich i ich poboru za granicą. 187, **527.**

— urzędników, nauczycieli i sług państwowych, żandarmów i sług kancelaryjnych żandarmeryi, ich podwyższenie i przyznawanie nadzwyczajnych dodatków emerytalnych, ustawa. 132, **311.**

— — — rozporządzenie wykonawcze. 140, **356;** 141, **357.**

Etyopia, traktat przyjaźni i układ handlowy. 206, **581.**

Farmakopea austr. Ed. VIII, cennik lekarstw. 236, **744.**

— — — — zmiany. 237, **744.**

Fiume, upoważnienie tamtejszej ekspozytury celnej na Riva Szapáry do ekspedyowania piwa. 24, **50.**

Foggia, zakaz względnie ograniczenie dowozu i przewozu niektórych towarów i przedmiotów z tej prowincyi. 172, **486.**

Fortyfikacye, ob. Okręty.

Fotografia, ob. Ochrona dzieł.

Freiheit-Johannisbad, utworzenie tamże ekspozytury celnej. 26, **51.**

Fundusz pieczy nad mieszkaniami, jego utworzenie. 242, **751.**

Furunkuloza ryb, obowiązek donoszenia. 38, **78.**

Galicya, zwołanie sejmu. 3, **7;** 161, **467.**

Generalna Dyrekcya, ob. Dyrekcya.

Giełda dla płodów rolniczych w Wiedniu, ustanawianie sędziów polubownych. 71, **133.**

Giełdowe jednostki, ob. Jednostki.

Giełdy swojskie, jednostki giełdowe notowanych tamże papierów. 49, **109.**

Gorycya i Gradyska, zwołanie sejmu. 167, **473.**

Górniczy oddział inspekcyjny, ob. Oddział.

Grac, świadectwa szkoły pracy tamtejszego stowarzyszenia gospodyń. 98, **171.**

Gradyska, zmiana liczby członków komisyi szacunkowej dla podatku osobisto-dochodowego w tamtejszym powiecie. 231, **741.**

Gravosa, koncesya na kolej do Ragusy. 228, **733.**

Griesen, koncesya na kolej z Reutte. 127, **301.**

Grigno, utworzenie tamże urzędu celnego z ekspozyturą w Tezze. 146, **363.**

Gruntowy podatek, ob. Podatek.

Grupa wyborcza nowa przy sądach przemysłowych. 198, **546.**

Hafty wypalane, postępowanie celne z nimi. 166, **471.**

Haga, ratyfikacya zawartego tam układu procesowego przez Luksemburg. 153, **456.**

Handel obnośny, jego zakaz na obszarze miasta Poli. 194, **543.**

— — — — — — miasta Wiednia. 128, **306.**

Handlowa konwencya, ob. Konwencya.

— **wartość,** ob. Wartość.

Handlowe przemysły, ob. Przemysły.

Handlowi pomocnicy, ob. Pomocnicy.

Handlowy układ, ob. Układ.

Harland, koncesya na kolejkę z St. Pölten. 96, **167.**

Hercegowina, ob. Bośnia.

Hirschenstand, przekształcenie tamtejszego urzędu celnego na urząd celny poboczny II. klasy. 67, **130.**

Holeszowicka przystań, ob. Przystań.

Horzice, świadectwa tamtejszej szkoły przemysłowej dla dziewcząt. 27, **52.**

Hronów, świadectwa tamtejszej szkoły przemysłowej kobiecej. 97, **171.**

Humpolec, utworzenie nowego okręgu rozkładu podatku zarobkowego dla obszaru tamtejszego starostwa. 190, **534.**

— — — — — szacunkowego celem rozkładu podatku osobisto-dochodowego dla obszaru tamtejszego starostwa. 189, **533.**

— — tamże starostwa. 116, **187.**

Husiatyn, przydzielenie gmin i obszarów dworskich Postołówka i Raków Kąt do okręgu tamtejszego sądu powiatowego. 196, **543.**

Insbruk, koncesya na kolej do Scharnitz. 127, **301.**

— upoważnienie tamtejszego urzędu celnego do ekspedyowania roślin. 178, **491.**

— zwinięcie tamtejszej ekspozytury celnej w krajowym domu składowym. 84, **152.**

Inspekcyjny oddział, ob. Oddział.

Inspektorat skarbowy w Dolnej Tuzli, zmiana jego oznaczenia. 52. **111.**

Iskrowe telegrafy, ob. Telegrafy.

Istrya, zwołanie sejmu. 167, **473.**

Izby adwokackie, ich wykazy czynności w sprawach dyscyplinarnych. 225, **725.**

Jachty, ob. Okręty.

Jarzyny, ich dowóz i przewóz z Włoch. 177, **489.**

Jednostki giełdowe papierów, notowanych na giełdach swojskich. 49, **109.**

Josefstadt, ob. Wiedeń.

Kamionka Strumiłowa, przydzielenie gminy i obszaru dworskiego Budki Nieznanowskie do okręgu tamtejszego sądu powiatowego. 181, **493.**

Kapitały fundacyjne, pupilarne itp., używanie zapisów długu Banku dla kredytu budowlanego w Wiedniu do ich umieszczania. 68, **131.**

— — — — — — — długu pożyczki bukowińskiej do ich umieszczania. 42, **83.**

— — — — — — — długu pożyczki dalmatyńskiej do ich umieszczania. 15, **33.**

— — — — — — — długu pożyczki miasta Lwowa do ich umieszczania. 16, **34.**

— — — — — — — długu pożyczki morawskiej do ich umieszczania. 142, **359.**

— — — — — — — długu Živnostenská banka pro Čechy a Moravu do ich umieszczania. 89, **161.**

Karłowice Wielkie i Małe, przydzielenie gmin tych do okręgu Sądu powiatowego w Wsetinie. 213. **591.**

Karty do gry, przeniesienie służby ich stemplowania z Urzędu celnego w Cieplicach na tamtejszy urząd podatkowy. 195, **543.**

— — — zaprowadzenie służby ich stemplowania przy Urzędzie celnym we Lwowie. 78, **137.**

Karyntya, wypłaty na rachunek władz politycznych przez pocztową kasę oszczędności. 197, **545.**

— — — — zarządu lasów i domen przez pocztową kasę oszczędności. 221, **723.**

— zwołanie sejmu. 3, **7**; 161, **467.**

Kasa oszczędności pocztowa, przystąpienie miejskiej Kasy podatkowej w Bernie do obrotu przekazowego. 105, **175.**

— — — uskutecznianie za jej pośrednictwem wypłat na rachunek władz politycznych w Styryi, Karyntyi, Krainie, Pobrzeżu, Tyrolu i Vorarlbergu oraz na Śląsku i Bukowinie. 197, **545.**

Kasa oszczędności pocztowa, uskutecznianie za jej pośrednictwem wypłat na rachunek władzy skarbowej krajowej w Bernie. 235, **744.**

— — — — — pośrednictwem wypłat na rachunek zarządów lasów i domen w Austryi górnej, Solnogrodzie, Czechach i Styryi. 5, **11.**

— — — — — — pośrednictwem wypłat na rachunek zarządów lasów i domen w Pobrzeżu, Karyntyi, Krainie, Dalmacyi, Tyrolu i Vorarlbergu. 221, **723.**

— — — zmiana przepisów o wydawaniu gotówki w obrocie przekazowym. 29, **73.**

— **podatkowa** miejska w Bernie, jej przystąpienie do obrotu przekazowego pocztowej kasy oszczędności. 105, **175.**

Kasy sierocc, użycie ich nadwyżek obrotowych. 240. **749.**

Kataster, ob. Podatek.

Katastralne mapy, ob. Mapy.

Kaucye i wadya przy państwowych dostawach i robotach. 2, **5.**

Kąpielowe miejsca, ob. Miejsca kąpielowe.

Kolej Drohobycz—Truskawiec, koncesya. 160, **461.**

— Gravosa—Ragusa, koncesya. 228, **733.**

— Insbruk—Scharnitz, koncesya. 127, **301.**

— Kurzim—Bytyszka Veverska, koncesya. 168, **475.**

— Pyrawarth—Zistersdorf, przedłużenie terminu budowy. 54, **112.**

— Reutte—Griesen, koncesya. 127, **301.**

— (tramway parowy) w Wiedniu z Matzleinsdorfer Linie do Inzersdorfu am Wienerberge i z Steinbauergasse do Głównej Targowicy na zwierzęta, zgaśnięcie koncesyi. 199, **549.**

— Weiz—Birkfeld, koncesya. 170, **481.**

— **północno-zachodnia,** wprowadzenie w jej dyrekcyi zarządzeń dla uproszczenia toku czynności. 79, **137.**

Koleje, do których stosuje się umowa międzynarodowa o obrocie towarów, ich spis. 47, **89.**

— niższego rzędu, ustawa. 149, **417.**

— przystąpienie Serbii do umowy międzynarodowej o obrocie towarów na kolejach. 217, **607.**

Kolejka St. Pölten—Harland, koncesya. 96, **167.**

— w Meranie, koncesya. 115, **185.**

— w Poli, koncesya. 93, **164.**

Kolin, świadectwa tamtejszej szkoły przemysłowej kobiecej. 27, **52.**

Kołomyja, zniesienie upoważnienia tamtejszego urzędu podatkowego do ekspedyowania towarów wolnych bezwarunkowo od cła. 86. **152.**

Komisaryat policyjny w Rovigno, jego utworzenie. 106. **176.**

Komisya dla spraw wywozu, jej utworzenie. **44. 84.**

— **naczelna** dla badania i zachowywania zabytków sztuki i pomników historycznych, zmiana jej statutu. 112. **183.**

— **podatku,** ob. Podatek.

Koncesya na przemysł przerabiania ropy i przemysł rozsprzedaży nafty zapomocą wozów beczkowych. 62. **126.**

— — — wyrabiania wody sodowej. 212. **589.**

— **apteczna,** ob. Apteki.

— **kolejowa,** ob. Kolej.

Konsularne sądownictwo, ob. Sądownictwo.

— **sądy,** ob. Sądy.

Kontrolny przyrząd, ob. Przyrząd.

Kontyngent rekrutów, ob. Rekruci.

Konwencya handlowa z Rumunią, wprowadzenie w życie układu dodatkowego. 150. **427.**

Kraina, wypłaty na rachunek władz politycznych przez pocztową kasę oszczędności. 197, **545.**

— — — — zarządu lasów i domen przez pocztową kasę oszczędności. 221. **723.**

— zwołanie sejmu. 167, **473.**

Kraków, statut tamtejszej Akademii sztuk pięknych. 209, **583.**

— zmiany we właściwości tamtejszego sądu krajowego i powiatowego. 39, **80.**

Królowy Hradec, zmiana terminów zapłaty podatku domowo-czynszowego. 8, **15.**

Krasna, przydzielenie tej gminy i obszaru dworskiego do okręgu Sądu powiatowego w Zborowie. 156. **456.**

Kredyt budowlany, używanie zapisów długu Wiedeńskiego Banku dla kredytu tego do umieszczania kapitałów. 68. **131.**

Kredytowa operacya, ob. Operacya.

Kredytowanie cła, ob. Cło.

Księgosusz, zmiana rozporządzenia wykonawczego do ustawy o zapobieganiu księgosuszowi i tępieniu go. 238. **745.**

Kultura krajowa, uwolnienia od stempli i należytości bezpośrednich. 233, **743.**

Kurs techniki ubezpieczeń, ob. Ubezpieczenia.

Kurzim, koncesya na kolej do Bytyszki Veverskiej. 168, **475.**

Kwoty, które rozstrzygają o ocenieniu czynu ze stanowiska prawa karnego, ustawa. 73, **133.**

— — — — jej wprowadzenie w sądach konsularnych. 77, **136.**

Lasy i domeny, ob. Zarządy.

Lekarstwa, ich cennik do farmakopei austr. Ed. VIII. 236, **744.**

Linc, tamtejsza stacya doświadczalna rolniczo-chemiczna. 220. **717.**

Listowe znaczki, ob. Znaczki.

Listy rewizorów spółek z ograniczoną odpowiedzialnością. 6, **13.**

Literatura, ob. Ochrona dzieł.

Litomierzyce, zmiana terminów zapłaty podatku domowo-czynszowego. 109, **181.**

Litowel, zmiana liczby członków komisyi podatku zarobkowego dla tamtejszego powiatu. 179, **492.**

Lokalna kolej, ob. Kolej.

Lód sztuczny, dozwolenie pracy niedzielnej przy jego wyrobie. 131. **311.**

Ludność, jej spis według stanu z dnia 31. grudnia 1910. 148, **365.**

Luksemburg, ratyfikowanie przezeń haskiego układu procesowego. 153. **456.**

Lussinpiccolo, zaliczenie gminy tej do siódmej klasy wojskowej taryfy czynszowej. 151, **455.**

Lwów, używanie zapisów długu pożyczki miasta Lwowa do umieszczania kapitałów. 16, **34.**

— zaprowadzenie służby stemplowania kart do gry przy tamtejszym urzędzie celnym. 78, **137.**

Łowiecka wystawa, ob. Wystawa.

Mapy katastralne, zniżone ceny ich nabycia. 183. **494.**

Margarethen, ob. Wiedeń.

Marynarka wojenna, ob. Wojsko.

Materyały pomocnicze i wytwory chemiczne, zmiana spisu wartości handlowej. 53, **111;** 87, **153;** 102, **172.**

Mautern, przydzielenie odnośnego powiatu sądowego do okręgu Dyrekcyi skarbowej w Stein nad Dunajem. 203, **575.**

Meran, koncesya na kolejkę. 115, **185.**

Miejsca kąpielowe, wyjątki od postanowień o minimalnym czasie spoczynku pomocników, względnie o zamykaniu sklepów. 90, **161**; 129, **307**; 143, **359.**

Mieszkania, utworzenie funduszu pieczy nad mieszkaniami. 242, **751.**

— **dla robotników,** ob. Budynki.

Mierzenie kontrolne, ob. Przyrząd.

Międzynarodowa umowa, ob. Umowa.

Ministerstwo handlu, egzamina zawodowe dla służby statystycznej. 88, **157.**

Miskolcz, upoważnienie tamtejszego urzędu celnego do ekspedyowania roślin. 50, **110.**

— — — — kredytowania cła. 14, **33.**

Mitrowicz, upoważnienie tamtejszego urzędu celnego do kredytowania cła. 30, **73.**

Mleko skondenzowane, jego badanie. 56, **115.**

Monfalcone, utworzenie nowego okręgu szacunkowego podatku osobisto-dochodowego dla obszaru tamtejszego starostwa. 231, **741.**

— — tamże starostwa. 219, **715.**

Morawy, używanie zapisów długu pożyczki morawskiej do umieszczania kapitałów. 142, **359.**

— zwołanie sejmu. 167, **473.**

Mościska, przydzielenie Wolf Arlamowskiej do okręgu tamtejszego sądu powiatowego. 23, **50.**

Motorowe wozy, ob. Wozy.

Mühlbach, zaliczenie gminy tej do dziewiątej klasy wojskowej taryfy czynszowej. 138, **355.**

Nadwyżki obrotowe kas sierocych, ich użycie. 240, **749.**

Nafta, koncesyonowanie przemysłu rozsprzedaży nafty zapomocą wozów beczkowych. 62, **126.**

Należytości bezpośrednie, uwolnienia od nich w dziedzinie kultury krajowej. 233, **743.**

Nauczyciele państwowi, podwyższenie emerytur i przyznanie nadzwyczajnych dodatków emerytalnych, ustawa. 132, **311.**

— — — — — rozporządzenie wykonawcze. 140, **356**; 141, **357.**

Nauki teologiczne, dopuszczenie do nich. 10, **17.**

Neapol, zakaz względnie ograniczenie dowozu i przewozu niektórych towarów i przedmiotów z tej prowincyi. 200, **549.**

Neumarkt, przekształcenie tamtejszego urzędu celnego na urząd celny poboczny II. klasy. 43, **84.**

Neydek, utworzenie nowego okręgu rozkładu podatku zarobkowego dla obszaru tamtejszego starostwa. 190, **534.**

— — — szacunkowego celem rozkładu podatku osobisto-dochodowego dla obszaru tamtejszego starostwa. 189, **533.**

— tamże starostwa. 116, **187.**

Niedzielna praca, ob. Praca.

Niemcy, obrót zwierzętami, surowcami zwierzęcymi itp. 37, **76.**

— uznawanie cech probierczych na lufach i broni palnej, wprowadzanej z Niemiec. 107, **177.**

— uzupełnienie umowy o zaraźliwych chorobach zwierzęcych. 176, **489.**

— używanie środków płatniczych waluty niemieckiej do wpłat na przekazy pocztowe, przeznaczone do Niemiec. 91, **163.**

Niemiecki Bród, zmiana liczby członków komisyi szacunkowej podatku osobisto-dochodowego dla tamtejszego powiatu. 189, **533.**

Nona, przeniesienie tam ekspozytury celnej z Brevilaqua. 164, **471.**

Nowy Bydzów, świadectwa tamtejszej szkoły przemysłowej dla dziewcząt. 165, **471.**

Oberleutensdorf, zmiana terminów zapłaty podatku domowo-czynszowego. 222, **724.**

Objaśnienia do taryfy celnej, ob. Taryfa celna.

Obligacye, ob. Pożyczka.

Obnośny handel, ob. Handel.

Obrona krajowa, ob. Wojsko.

Obrotowe ułatwienia, ob. Ułatwienia.

Obrót drożdżami. 104, **175.**

— **przekazowy** pocztowej kasy oszczędności, zmiana przepisów o wydawaniu gotówki. 29, **73.**

— **zwierzętami,** ob. Zwierzęta.

Ochrona dzieł literatury, sztuki i fotografii, traktat z Rumunią. 57, **117.**

— — — — jego stosowanie do wydawnictw dawniejszych. 58, **120.**

— — — — rozporządzenie wykonawcze. 59, **123.**

— **praw autorskich** w stosunku do Belgii. 224, **724.**

— **własności przemysłowej,** przystąpienie Rzeczypospolitej Dominikańskiej do odnośnego układu. 157, **457.**

Oddział inspekcyjny górniczy w Ministerstwie robót publicznych, jego utworzenie. 55, **113.**

— **straży** skarbowej w Dolnej Tuzli, zmiana jego oznaczenia. 52, **111.**

Okrąg rozkładu, ob. Podatek.

— **szacunkowy,** ob. Podatek.

Okręty handlowe i jachty, ich zachowanie się wobec okrętów wojennych i fortyfikacyi. 152, **455.**

— pasażerskie, zaopatrzenie ich w stacye telegrafów iskrowych. 207, **583.**

Olej skalny, sprowadzanie go bez opłaty podatku. 45, **87.**

— zmiana przepisu wykonawczego o podatku od oleju tego. 101, **172.**

Opawa, utworzenie tamże dyrekcyi poczt i telegrafów. 31, **74.**

Operacya kredytowa, jej podjęcie. 80, **138.**

Opłaty od dokumentów, dotyczących częściowego uchylenia prawa zastawu. 99, **172.**

Osobiste stosunki, ob. Stosunki.

Osobisto-dochodowy podatek, ob. Podatek.

Ostemplowanie obligacyi pożyczki rosyjskiej z roku 1864. 25, **50.**

Ostrawa Morawska, świadectwa tamtejszej szkoły przemysłowej kobiecej stowarzyszenia Dobromil. 120. **227.**

Oświęcim, utworzenie nowego okręgu szacunkowego celem rozkładu podatku osobisto-dochodowego dla obszaru tamtejszego starostwa. 202, **575.**

— — tamże starostwa. 110. **181.**

Owoce, ich dowóz i przewóz z Włoch. 177, **489.**

Pancsova, upoważnienie tamtejszego urzędu celnego do stosowania skróconego postępowania zapowiadawczego. 76, **135.**

Państwo Niemieckie, ob. Niemcy.

Państwowe dostawy i roboty, ob. Dostawy.

— **wydatki,** ob. Wydatki.

Państwowi urzędnicy, ob. Urzędnicy.

Papiery, notowane na giełdach swojskich, ich jednostki giełdowe. 49, **109.**

Paragwaj, traktat co do wzajemnego wydawania przestępców. 193, **535.**

Parowce, odbywające peryodyczne kursa, regulatyw ułatwień obrotowych. 215, **593.**

Patriasdorf, zaliczenie gminy tej do ósmej klasy wojskowej taryfy czynszowej. 103. **175.**

Patent cesarski, dotyczący zwołania sejmów: Czech, Dalmacyi, Krainy, Moraw, Tyrolu, Gorycyi i Gradyski oraz Istryi 167, **473.**

— — — — — Dalmacyi, Galicyi i Karyntyi. 3, **7.**

— — — — — Galicyi, Austryi dolnej, Austryi górnej, Solnogrodu, Styryi, Karyntyi, Śląska i Vorarlbergu. 161, **467.**

— — — — sejmu czeskiego. 18, **37.**

— — — — — tryesteńskiego. 188. **531.**

Pensye (prowizye wdów po urzędnikach i nauczycielach państwowych, żandarmach, sługach kancelaryjnych żandarmeryi i sługach państwowych, ich podwyższenie, ustawa. 133, **312.**

— — — — rozporządzenie wykonawcze. 139, **355.**

Piano della Fugazza, utworzenie ekspozytury celnej. 95, **167.**

Piecza nad mieszkaniami, ob. Mieszkania.

Pięciokościoły, upoważnienie tamtejszego urzędu celnego do ekspedyowania roślin. 50. **110.**

— — — — — — kredytowania cła. 30, **73.**

Pisek, świadectwa tamtejszej szkoły przemysłowej i kupieckiej dla dziewcząt. 124. **297.**

Piwna brzeczka, ob. Brzeczka.

Piwo, upoważnienie Ekspozytury celnej w Fiume na Riva Szápary do jego ekspedyowania. 24, **50.**

Pobory emerytalne, ob. Emerytury.

Pobór podatków, ob. Podatki.

Pobrzeże, wypłaty na rachunek władz politycznych przez pocztową kasę oszczędności. 197. **545.**

— — — zarządu lasów i domen przez pocztową kasę oszczędności. 221, **723.**

Pochodzenie miejscowe chmielu, zmiana przepisów o jego oznaczaniu. 17, **34.**

Poczmistrze przy urzędach I. i II. klasy, ich stosunki osobiste. 118, **189.**

Pocztowa kasa oszczędności, ob. Kasa.

Pocztowe przekazy, ob. Przekazy.

Pocztowe urzędy, ob. Urzędy.

Pocztowy zakład, ob. Zakład.

Pocztowy związek, ob. Związek.

Podatek, wolne od podatku używanie cukru do wyrobu barwika cukrowego. 136, **345.**

Podatek domowo-czynszowy i 5procentowy w Tryeście, jego podwyższanie. 22, **49.**

— — zmiana terminów zapłaty w okręgu Królowy Hradec. 8, **15.**

— — — — — — — Litomierzyce. 109, **181.**

— — — — — — — Oberleutensdorf. 222, **724.**

— **gruntowy,** utworzenie Generalnej Dyrekcyi katastru podatku gruntowego. 64, **127.**

— **od oleju skalnego,** zmiana przepisu wykonawczego. 101, **172.**

— **osobisto-dochodowy,** utworzenie nowego okręgu szacunkowego dla obszaru Starostwa w Monfalcone i zmiana co do okręgu szacunkowego Gradyska. 231, **741.**

— — — — — — dla obszaru Starostwa w Oświęcimiu. 202, **575.**

— — — nowych okręgów szacunkowych dla obszaru Starostw w Humpolec i Neydek, oraz zmiana liczby członków komisyi szacunkowej dla powiatu Niemiecki Bród 189, **533.**

— — zmiana spisu okręgów szacunkowych. 182, **493.**

— **zarobkowy,** utworzenie nowego okręgu rozkładu dla obszaru Starostwa w Beruniu i zmiana liczby członków komisyi dla powiatów Litowel i Sternberg. 179, **492.**

— — — — — — dla obszaru Starostwa w Wsetinie 180, **492.**

— — — nowych okręgów rozkładu dla obszaru Starostw w Humpolec i Neydek. 190, **534.**

Podatki i opłaty, ich pobór w czasie od 1. stycznia do 31. marca 1911. 239, **747.**

Podatkowy urząd, ob. Urząd.

Podgórze, zmiany we właściwości tamtejszego sądu powiatowego. 39, **80.**

Pokrywanie wydatków, ob. Wydatki.

Pola, koncesya na kolejkę. 93, **164.**

— zakaz handlu obnośnego. 194, **543.**

Policya rzeczna i żegluga na Dunaju, regulamin. 201, **551.**

Policyjne przepisy, ob. Bezpieczeństwo.

Policyjny komisaryat, ob. Komisaryat.

Polityczne władze, ob. Władze.

Polska Ostrawa, świadectwa tamtejszej szkoły przemysłowej kobiecej. 114, **185.**

Polubowny sąd, ob. Sąd.

Pomniki historyczne, ob. Komisya.

Pomocnicy handlowi, ich umowa służbowa. 20, **41.**

— — początek mocy obowiązującej ustawy o pomocnikach handlowych. 21, **47.**

— — wyjątki od postanowień o minimalnym czasie spoczynku dla poszczególnych miejsc kąpielowych. 90, **161;** 129, **307;** 143, **359.**

Popieranie przemysłu, ob. Przemysł.

Portoryum, ob. Znaczki.

Pospolite ruszenie, uzupełnienie przepisów o jego organizacyi. 135, **345.**

Postępowanie celne z haftami wypalanymi. 166, **471.**

— **zapowiadawcze** skrócone, upoważnienie Urzędu celnego w Panesova do jego stosowania. 76, **135.**

Postołówka, przydzielenie tej gminy i obszaru dworskiego do okręgu Sądu powiatowego w Husiatynie. 196, **543.**

Powiatowy sąd, ob. Sąd.

Pożyczka bukowińska, używanie jej zapisów długu do umieszczania kapitałów. 42, **83.**

— dalmatyńska komunalna, używanie jej zapisów długu do umieszczania kapitałów. 15, **33.**

— miasta Lwowa, używanie jej zapisów długu do umieszczania kapitałów. 16, **34.**

— morawska, używanie jej zapisów długu do umieszczania kapitałów. 142, **359.**

— rosyjska z roku 1864, ostemplowanie jej obligacyi. 25, **50.**

Praca niedzielna przy wyrobie lodu sztucznego. 131, **311.**

— w przemysłach handlowych i przedsiębiorstwach pokrewnych, czas jej trwania. 19, **39.**

Praga, kwota wydatku na prowadzenie urzędu dziekańskiego dla tamtejszych wikaryatów miejskich. 82, **151.**

— utworzenie ekspozytury celnej w przystani Hołeszowickiej. 208, **583.**

— używanie zapisów długu Živnostenská banka pro Čechy a Moravu do umieszczania kapitałów. 89, **161.**

— zmiana regulaminu egzaminu państwowego na kursie techniki ubezpieczeń czeskiej Akademii technicznej. 108, **179.**

Prawa autorskie, ich ochrona w stosunku do Belgii. 224, **724.**

Prawo państwowe, skarbowe i administracyjne, spis norm, które należy uwzględniać przy egzaminie sędziowskim. 94, **165.**

— **zastawu,** opłaty od dokumentów, dotyczących częściowego uchylenia prawa tego. 99, **172.**

Probiercze cechy, ob. Cechy.

Procesowy układ, ob. Układ.

Proszek Coza, zakaz dowozu i rozsprzedaży. 191, **534.**

Przekazowy obrót, ob. Obrót.

Przekazy pocztowe, przeznaczone do Niemiec, używanie środków płatniczych waluty niemieckiej do odnośnych wpłat. 91, **163.**

— — — — Włoch, używanie środków płatniczych waluty frankowej do odnośnych wpłat. 91, **163.**

Przemysł, organizacya urzędu dla popierania przemysłu. 175, **487.**

— przerabiania ropy, warunek koncesyi. 62, **126.**

— rozsprzedaży nafty zapomocą wozów beczkowych, warunek koncesyi. 62, **126.**

— siodlarzerski, uznanie go za przemysł rękodzielniczy. 63, **127.**

— wyrabiania wody sodowej, warunek koncesyi. 212, **589.**

Przemysłowa szkoła, ob. Szkoła.

— **własność,** ob. Ochrona własności.

Przemysłowe sądy, ob. Sądy.

Przemysły handlowe, czas trwania pracy i zamykania sklepów. 19, **39.**

Przestępcy, traktat z Paragwajem co do ich wzajemnego wydawania. 193, **535.**

Przyrząd kontrolny miernicy do brzeczki piwnej Waldek et Wagner, jego dopuszczenie, opis i sposób używania. 244, **755.**

Przyrządy do pomiaru zużycia elektryczności, ich sprawdzanie i uwierzytelnianie. 100, **172.**

Przystań Holeszowicka, utworzenie tamże ekspozytury celnej. 208, **583.**

Pyrawarth, przedłużenie terminu budowy kolei do Zistersdorf. 54, **112.**

Rada państwa, uzupełnienie regulaminu. 232, **742.**

Ragusa, koncesya na kolej z Gravosy. 228, **733.**

Raków Kąt, przydzielenie tej gminy i obszaru dworskiego do okręgu Sądu powiatowego w Husiatynie. 196, **543.**

Regulamin Rady państwa, jego uzupełnienie. 232, **742.**

— targowy dla targowicy na zwierzęta w St. Marx. 126, **299.**

— telefoniczny i taryfa telefoniczna. 134, **315.**

— żeglugi i policyi rzecznej dla Dunaju. 201, **551.**

Regulamin egzaminacyjny, ob. Egzamin.

Regulatyw celny dla obszaru wolnego w Tryeście. 13, **23.**

— ułatwień obrotowych dla parowców, odbywających peryodyczne kursa. 215, **593.**

Rekruci dla wojska, marynarki wojennej i obrony krajowej, ustanowienie kontyngentów i zezwolenie na pobór. 46, **87.**

Reutte, koncesya na kolej do Griesen. 127, **301.**

Rewizorowie, ob. Listy rewizorów.

Robotnicy, stopa oprocentowania budynków z mieszkaniami dla robotników w Dalmacyi. 163, **469.**

Roboty państwowe, ustanawianie wadyów i kaucyi. 2, **5.**

Rodziny żołnierzy, rozporządzenie wykonawcze co do zasiłku na ich utrzymanie. 28, **53.**

Rolniczo-chemiczna stacya, ob. Stacya.

Ropa, koncesyonowanie przemysłu przerabiania ropy. 62, **126.**

Rosya, zakaz względnie ograniczenie dowozu i przewozu niektórych towarów i przedmiotów z Rosyi. 173, **486.**

Rosyjska pożyczka, ob. Pożyczka.

Rośliny, upoważnienie Urzędów celnych w Miskolczu i Pięciokościołach do ich ekspedyowania. 50, **110.**

— — Urzędu celnego w Bozen do ich ekspedyowania. 178, **491.**

— — — — w Insbruku do ich ekspedyowania. 178, **491.**

Rovereto, zakaz dzielenia budynków na części materyalne w tamtejszym okręgu. 92, **163.**

Rovigno, utworzenie tamże komisaryatu policyjnego. 106, **176.**

Rozkład podatku, ob. Podatek.

Równoważnik należytości, zeznawanie odnośnego majątku, tudzież wymiar i opłacanie tego podatku. 186, **497.**

Ruch wozów motorowych, ob. Wozy.

Rumunia, traktat o ochronie dzieł literatury, sztuki i fotografii. 57, **117.**

— — — — jego stosowanie do wydawnictw dawniejszych. 58, **120.**

— — — — rozporządzenie wykonawcze. 59, **123.**

— wprowadzenie w życie układu dodatkowego do konwencyi handlowej. 150, **427.**

Ryby, obowiązek donoszenia o furunkulozie. 38, **78.**

Rzeczpospolita Dominikańska, jej przystąpienie do układu międzynarodowego dla ochrony własności przemysłowej. 157, **457.**

Rzym, zakaz względnie ograniczenie dowozu i przewozu niektórych towarów i przedmiotów z miasta tego. 200, **549.**

Salerno, zakaz względnie ograniczenie dowozu i przewozu niektórych towarów i przedmiotów z prowincyi tej. 200, **549.**

Salinarni urzędnicy, ob. Urzędnicy.

Samochody, ob. Wozy motorowe.

Sarajewo, przekształcenie tamtejszego urzędu celnego na urząd celny główny I. klasy. 243, **753.**

Sąd krajowy w Krakowie, zmiany co do jego właściwości. 39, **80.**

— **polubowny** giełdy dla płodów rolniczych w Wiedniu, ustanawianie sędziów polubownych. 71, **133.**

— **powiatowy** Josefstadt, przekazanie mu sądownictwa karnego dla dzielnic Mariahilf, Neubau i Hernals. 75, **135.**

— — Margarethen, przekazanie mu sądownictwa karnego dla dzielnicy Meidling. 75, **135.**

— — w Blatta, jego utworzenie. 147, **364.**

— — — — jego aktywowanie. 229, **739.**

— — w Bolszowcach, przydzielenie gminy i obszaru dworskiego Demeszkowce do jego okręgu. 111, **183.**

— — w Husiatynie, przydzielenie gmin i obszarów dworskich Postołówka i Raków Kąt do jego okręgu. 196, **543.**

— — w Kamionce Strumiłowej, przydzielenie gminy i obszaru dworskiego Budki Nieznanowskie do jego okręgu. 181, **493.**

— — w Krakowie, zmiany co do jego właściwości. 39, **80.**

— — w Mościskach, przydzielenie gminy i obszaru dworskiego Wola Arlamowska do jego okręgu. 23, **50.**

— — w Podgórzu, zmiany co do jego właściwości. 39, **80.**

— — w Stulpikanach, jego aktywowanie. 123, **297.**

— — w Wsetinie, przydzielenie gmin Karłowice Wielkie i Małe do jego okręgu. 213, **591.**

— — w Zborowie, przydzielenie gminy i obszaru dworskiego Krasna do jego okręgu. 156, **456.**

Sądownictwo konsularne, przedłużenie jego wykonywania. 241, **749.**

— — w Egipcie, jego ograniczenie i częściowe przeniesienie na trybunały mieszane. 174, **487.**

Sądy konsularne, wprowadzenie w nich ustawy, dotyczącej wysokości kwot, które rozstrzygają o ocenieniu czynu ze stanowiska prawa karnego. 77, **136.**

— **przemysłowe,** utworzenie przy nich nowej grupy wyborczej. 198, **546.**

Scharnitz, koncesya na kolej z Insbruka. 127, **301.**

Sejm Austryi dolnej, jego zwołanie. 161, **467.**

— — górnej, jego zwołanie. 161, **467.**

— Czech, jego zwołanie. 18, **37**; 167, **473.**

— Dalmacyi, jego zwołanie. 3, **7**; 167, **473.**

— Galicyi, jego zwołanie. 3, **7**; 161, **467.**

— Gorycyi i Gradyski, jego zwołanie. 167, **473.**

— Istryi, jego zwołanie. 167, **473.**

— Karyntyi, jego zwołanie. 3, **7**; 161, **467.**

— Krainy, jego zwołanie. 167, **473.**

— Moraw, jego zwołanie. 167, **473.**

— Solnogrodu, jego zwołanie. 161, **467.**

— Styryi, jego zwołanie. 161, **467.**

— Śląska, jego zwołanie. 161, **467.**

— Tryestu, jego zwołanie. 188, **531.**

— Tyrolu, jego zwołanie. 167, **473.**

— Vorarlbergu, jego zwołanie. 161, **467.**

Sekretne środki, ob. Zakaz.

Serbia, jej przystąpienie do umowy międzynarodowej o obrocie towarów na kolejach. 217, **607.**

Sędziowska służba, ob. Służba.

Sędziowski egzamin, ob. Egzamin.

Sieroce kasy, ob. Kasy.

Similizerski przemysł, ob. Przemysł.

Skalny olej, ob. Olej.

Skarbowa dyrekcya, ob. Dyrekcya.

— **ustawa** na rok 1910, 122, **229.**

Skarbowy inspektorat, ob. Inspektorat.

Sklepy w przemysłach handlowych i przedsiębiorstwach pokrewnych, czas ich zamykania. 19, **39.**

— wyjątki od postanowień o zamykaniu sklepów dla poszczególnych miejsc kąpielowych. 90, **161**; 129, **307**; 143, **359.**

Skole, utworzenie tamże starostwa. 204, **577.**

Skondenzowane mleko, ob. Mleko.

Skrócenie służby, ob. Służba.

Słudzy kancelaryjni żandarmeryi, ob. Żandarmi.

— **państwowi,** podwyższenie emerytur i przyznanie nadzwyczajnych dodatków emerytalnych. ustawa. 132, **311.**

— — — — rozporządzenie wykonawcze. 140, **356;** 141. **357.**

Służba sędziowska przygotowawcza, jej skrócenie, ustawa. 69, **131.**

— — — rozporządzenie. 70, **132.**

— **statystyczna** w Ministerstwie handlu. odnośne egzamina zawodowe. 88, **157.**

— **stemplowania,** ob. Karty do gry.

— **techniczna** w państwowych zakładach dla badania środków żywności, dowód uzdolnienia. 184, **494.**

— **wojskowa.** uzupełnienie części III. odnośnych przepisów. 60. **125.**

— **zakładu pocztowego** i telegraficznego, jej stosunki osobiste. 48. **101.**

Służbowa umowa, ob. Umowa.

Służebne czynności, ob. Czynności.

Sołnogród, świadectwa tamtejszej szkoły przemysłowej kobiecej. 27, **52.**

— wypłaty na rachunek zarządu lasów i domen przez pocztową kasę oszczędności. 5, **11.**

— zwołanie sejmu. 161, **467.**

Sól z składu w Uściu n. Ł., jej rozsprzedaż. 155, **456.**

Spis kolei. ob. Koleje.

— **ludności** według stanu z dnia 31. grudnia 1910. 148, **365.**

— **wartości handlowej,** ob. Wartość.

Spljet, świadectwa tamtejszej szkoły przemysłowej kobiecej. 114. **185.**

Spółka kolei państwowych, wprowadzenie w jej dyrekcyi zarządzeń dla uproszczenia toku czynności. 79, **137.**

Spółki z ograniczoną odpowiedzialnością. ustalenie list rewizorów. 6. **13.**

Sprawdzanie i uwierzytelnianie przyrządów do pomiaru zużycia elektryczności. 100, **172.**

Sprawy dyscyplinarne, wykazy czynności izb adwokackich w sprawach tych. 225, **725.**

Sprostowanie błędu, ob. Błąd.

Stacya doświadczalna rolniczo-chemiczna w Lincu. 220. **717.**

Starostowie w Czasławiu i Chebie, ich działalność urzędowa. 125, **297.**

Starostwo w Humpolec, jego utworzenie. 116, **187.**

— w Monfalcone, jego utworzenie. 219, **715.**

— w Neydek, jego utworzenie. 116, **187.**

— w Oświęcimiu, jego utworzenie. 110, **181.**

— w Skolem, jego utworzenie. 204, **577.**

Statut Akademii sztuk pięknych w Krakowie. 209, **583.**

— Komisyi naczelnej dla badania i zachowywania zabytków sztuki i pomników historycznych, jego zmiana. 112, **183.**

Statystyczna służba, ob. Służba.

Stein nad Dunajem. przydzielenie powiatu sądowego Mautern do okręgu tamtejszej dyrekcyi skarbowej. 203, **575.**

Stemple, przeniesienie czynności wyciskania i nakładu stempli na Drukarnię nadworną i państwową. 216, **605.**

— uwolnienia od nich w dziedzinie kultury krajowej. 233, **743.**

Stemplowanie kart, ob. Karty do gry.

Stemplowy urząd, ob. Urząd.

Sternberg, zmiana liczby członków komisyi podatku zarobkowego dla tamtejszego powiatu. 179, **492.**

St. Marx, regulamin targowy dla targowicy na zwierzęta. 126, **299.**

Stosunki osobiste organów, użytych do czynności służebnych przy urzędach pocztowych I. i II. klasy. 119, **205.**

— — poczmistrzów przy urzędach pocztowych I. i II. klasy. 118, **189.**

— — służby zakładu pocztowego i telegraficznego. 48, **101.**

St. Pölten, koncesya na kolejkę do Harland. 96, **167.**

Strugnano. utworzenie tamże ekspozytury celnej, 192, **534.**

Stulpikany, aktywowanie tamże sądu powiatowego. 123, **297.**

— utworzenie tamże urzędu podatkowego i sądowo-depozytowego. 154, **456.**

Styrya, wypłaty na rachunek władz politycznych przez pocztową kasę oszczędności. 197, **545.**

— — — — zarządu lasów i domen przez pocztową kasę oszczędności. 5, **11.**

— zwołanie sejmu. 161, **467.**

Surowce zwierzęce, ob. Zwierzęta.

Syrion, zakaz dowozu i rozsprzedaży. 191. **534.**

Szalańcz, utworzenie urzędu celnego przy tamtejszym tartaku. 210, **587.**

Szczucin, przekształcenie tamtejszego urzędu celnego na urząd celny poboczny I. klasy. 12, **22.**

Szkoła pracy stowarzyszenia gospodyń w Gracu, jej świadectwa. 98, **171.**

— **przemysłowa** dla dziewcząt w Horzicach, jej świadectwa. 27, **52.**

— — — — w Nowym Bydzowie, jej świadectwa. 165, **471.**

— — — — w Witkowicach, jej świadectwa. 120. **227.**

— — i kupiecka dla dziewcząt w Pisku, jej świadectwa. 124, **297.**

— — kobieca w Bruku nad Murą, jej świadectwa. 214. **593.**

— — — w Hronowie, jej świadectwa. 97. **171.**

— — — w Kolinie, jej świadectwa. 27, **52.**

— — — w Ostrawie Morawskiej stowarzyszenia Dobromil, jej świadectwa. 120, **227.**

— — — w Ostrawie Polskiej, jej świadectwa. 114, **185.**

— — — w Solnogrodzie, jej świadectwa. 27, **52.**

— — — w Spljecie, jej świadectwa. 114, **185.**

— — — — w Wysokiem Mycie, jej świadectwa. 145, **363.**

Sztuka, ob. Ochrona dzieł.

Sztuki piękne, ob. Akademia.

Szwajcarya, obrót zwierzętami. 34, **75.**

Szybenik, przekształcenie tamtejszego urzędu celnego na urząd celny poboczny I. klasy. 65, **129.**

Śląsk, wypłaty na rachunek władz politycznych przez pocztową kasę oszczędności 197, **545.**

— zwołanie sejmu. 161, **467.**

Środki żywności, dowód uzdolnienia do służby technicznej w zakładach państwowych dla zbadania środków tych. 184, **494.**

Świadectwa, ob. Szkoła.

Światowy związek, ob. Związek.

Taksy za koncesyę na prowadzenie apteki publicznej, przeniesienie kilku gmin do wyższej klasy taks. 171 **485.**

Targowica na zwierzęta w St. Marx, jej regulamin targowy. 126, **299.**

Tarnopol, zwinięcie tamtejszej ekspozytury celnej. 61. **126.**

Tarnów, utworzenie tamże ekspozytury celnej w budynku pocztowym na dworcu kolejowym. 211, **587.**

Taryfa celna, zmiana objaśnień. 40. **80;** 137, **349;** 205, **577.**

— — — przepisu wykonawczego i objaśnień. 1. **1;** 9. **15;** 53. **111;** 87. **153;** 102, **172;** 117. **187;** 226. **729.**

— **czynszowa wojskowa,** zaliczenie gminy Lussinpiccolo do klasy siódmej. 151, **455.**

— — — — gminy Mühlbach do klasy dziewiątej. 138, **355.**

— — — — gminy Patriasdorf do klasy ósmej. 103. **175.**

— **telefoniczna.** 134, **315.**

Techniczna akademia, ob. Akademia.

— **służba,** ob. Służba.

Techniczne doświadczenia, ob. Doświadczenia.

Technika ubezpieczeń, ob. Ubezpieczenia.

Telefony, regulamin i taryfa. 134, **315.**

Telefony iskrowe, ich urządzenie. 11, **18.**

Telegrafy iskrowe, ich urządzenie. 11, **18.**

— — zaopatrzenie okrętów pasażerskich w stacye tych telegrafów. 207. **583.**

Teologiczne egzamina, ob. Egzamina.

— **nauki,** ob. Nauki.

— **wydziały,** ob. Wydziały.

Terminy zapłaty podatku, ob. Podatek.

Tezze, zwinięcie tamtejszego urzędu celnego. 146, **363.**

Towary wolne bezwarunkowo od cła, zniesienie upoważnienia Urzędu podatkowego w Kołomyi do ich ekspedyowania. 86, **152.**

— — warunkowo od cła, upoważnienie Urzędu celnego w Znojmie do ich ekspedyowania. 74, **135.**

Traktat przyjaźni i układ handlowy z Etyopią. 206, **581.**

— z Paragwajem co do wzajemnego wydawania przestępców. 193. **535.**

— **państwowy** z Rumunią, dotyczący ochrony dzieł literatury, sztuki i fotografii. 57, **117.**

— — — — jego stosowanie do wydawnictw dawniejszych. 58. **120.**

— — — — rozporządzenie wykonawcze. 59. **123.**

Tramwaj, ob. Kolej.

Truskawiec, koncesya na kolej z Drohobycza. 160, **461.**

Trydent, zakaz dzielenia budynków na części materyalne w tamtejszym okręgu 92, **163.**

Tryest, podwyższanie podatku domowo-czynszowego i 5procentowego. 22, **49.**

— regulatyw celny dla obszaru wolnego. 13, **23.**

— utworzenie ekspozytury celnej przy przystani Franciszka Józefa. 51, **110.**

— zwołanie sejmu. 188, **531.**

Tyrol, wypłaty na rachunek władz politycznych przez pocztową kasę oszczędności. 197, **545.**

— — — — zarządu lasów i domen przez pocztową kasę oszczędności. 221, **723.**

— zwołanie sejmu. 167, **473.**

Tytuły służbowe technicznych urzędników salinarnych. 169, **480.**

Ubezpieczenia, zmiana regulaminu egzaminu państwowego na kursie techniki ubezpieczeń w czeskiej Akademii technicznej w Pradze. 108, **179.**

Układ dodatkowy do konwencyi handlowej z Rumunią, wprowadzenie go w życie. 150, **427.**

— **handlowy** z Etyopią. 206, **581.**

— **międzynarodowy** dla ochrony własności przemysłowej, przystąpienie Rzeczypospolitej Dominikańskiej. 157, **457.**

— **procesowy** haski, jego ratyfikacya przez Luksemburg. 153, **456.**

Ułatwienia obrotowe dla parowców, odbywających peryodyczne kursa, regulatyw. 215, **593.**

Umowa o zaraźliwych chorobach zwierzęcych z Niemcami, jej uzupełnienie. 176, **489.**

— **międzynarodowa** o obrocie towarów na kolejach, spis kolei, do których umowa ta stosuje się. 47, **89.**

— — — — przystąpienie Serbii. 217, **607.**

— **służbowa** pomocników handlowych. 20, **41.**

Umundurowanie urzędników państwowych, uzupełnienie odnośnego przepisu. 113, **183.**

Uniwersytety, remuneracye asystentów. 158, **457.**

Uproszczenie toku czynności w Dyrekcyi Spółki kolei państwowych i Dyrekcyi Kolei północno-zachodniej. 79, **137.**

Urodziny Cesarskie, ob. Znaczki listowe.

Urząd celny przy tartaku Szalańcz, jego utworzenie. 210, **587.**

Urząd celny w Bozen, upoważnienie go do ekspedyowania roślin. 178, **491.**

— — w Chiopris, przekształcenie go na ekspozyturę. 72, **133.**

— — w Grigno z ekspozyturą w Tezze, jego utworzenie. 146, **363.**

— — w Hirschenstand, przekształcenie go na urząd celny poboczny II. klasy. 67, **130.**

— — w Insbruku, upoważnienie go do ekspedyowania roślin. 178, **491.**

— — w Lwowie, zaprowadzenie tamże służby stemplowania kart do gry. 78, **137.**

— w Miskolczu, upoważnienie go do kredytowania cła. 14, **33.**

— — w Neumarkt, przekształcenie go na urząd celny poboczny II. klasy. 43, **84.**

— — w Pancsova, upoważnienie go do stosowania skróconego postępowania zapowiadawczego. 76, **135.**

— — w Sarajewie, przekształcenie go na urząd celny główny I. klasy. 243, **753.**

— — w Szczucinie, przekształcenie go na urząd celny poboczny I. klasy. 12, **22.**

— — w Szybeniku, przekształcenie go na urząd celny poboczny I. klasy. 65, **129.**

— — w Tezze, jego zwinięcie. 146, **363.**

— — w Wies, przekształcenie go na ekspozyturę. 32, **74.**

— — w Znojmie, upoważnienie go do ekspedyowania towarów wolnych warunkowo od cła. 74, **135.**

— **dla popierania przemysłu,** jego organizacya. 175, **487.**

— **dziekański,** kwota wydatku na prowadzenie urzędu tego dla wikaryatów w Pradze. 82, **151.**

— **podatkowy** i sądowo-depozytowy w Blatta, jego utworzenie. 230, **739.**

— — — — — — w Stulpikanach, jego utworzenie. 154, **456.**

— — w Cieplicach, przeniesienie na urząd ten służby stemplowania kart do gry. 195, **543.**

— — w Kołomyi, zniesienie jego upoważnienia do ekspedyowania towarów wolnych bezwarunkowo od cła. 86, **152.**

— **stemplowy** centralny, przeniesienie czynności wyciskania i nakładu stempli z urzędu tego na Drukarnię nadworną i państwową. 216, **605.**

Urzędnicy państwowi, podwyższenie emerytur i przyznanie nadzwyczajnych dodatków emerytalnych, ustawa. 132, **311.**

— — — — rozporządzenie wykonawcze. 140, **356**; 141, **357.**

Urzędnicy państwowi, uzupełnienie przepisu o ich umundurowaniu. 113, **183.**

— **salinarni** techniczni, ich tytuły służbowe. 169, **480.**

Urzędy celne w Miskolczu i Pięciokościołach, ich upoważnienie do ekspedyowania roślin. 50, **110.**

— — w Pięciokościołach, Bród i Mitrowicz, ich upoważnienie do kredytowania cła. 30, **73.**

— **depozytowe,** załatwianie ich czynności obrotowych przez urzędy podatkowe. 7, **15.**

— **pocztowe** I. i II. klasy, pełnienie czynności służebnych i stosunki osobiste odnośnych organów. 119, **205.**

— — — — — — stosunki osobiste poczmistrzów. 118, **189.**

Ustawa, dotycząca czasu trwania pracy i zamykania sklepów w przemysłach handlowych i przedsiębiorstwach pokrewnych. 19, **39.**

— — operacyi kredytowej. 80, **138.**

— — poboru podatków i opłat, tudzież pokrywania wydatków państwowych w czasie od dnia 1. stycznia do dnia 31. marca 1911. 239, **747.**

— — podwyższenia pensyi wdów po urzędnikach i nauczycielach państwowych, przypadłych przed wejściem w życie ustawy z 14. maja 1896, Nr. 74, tudzież pensyi wdów po żandarmach, sługach kancelaryjnych żandarmeryi i sługach państwowych, wymierzonych według dawniejszych norm. 133, **312.**

— — — — rozporządzenie wykonawcze. 139, **355.**

— — — poborów emerytalnych urzędników, nauczycieli i sług państwowych, żandarmów i sług kancelaryjnych żandarmeryi, przeniesionych w stan spoczynku przed 1. października 1898, względnie 1. września 1899 i 1. stycznia 1900, oraz przyznania dodatków emerytalnych. 132, **311.**

— — — — rozporządzenie wykonawcze. 140, **356;** 141, **357.**

— — — podatku domowo-czynszowego i 5procentowego w Tryeście. 22, **49.**

— — przedłużenia wykonywania sądownictwa konsularnego. 241, **749.**

— — skrócenia sędziowskiej służby przygotowawczej. 69, **131.**

— — technicznych doświadczeń, prób i technicznego badania materyałów. 185, **495.**

— — ustanowienia kontyngentów rekrutów dla wojska, marynarki wojennej i obrony krajowej, oraz zezwolenia na ich pobór. 46, **87.**

— — utworzenia funduszu pieczy nad mieszkaniami. 242, **751.**

— — uwolnień od stempli i należytości bezpośrednich w dziedzinie kultury krajowej. 233, **743.**

Ustawa, dotycząca użycia nadwyżek obrotowych kas sierocych. 240, **749.**

— — używania zapisów długu pożyczki bukowińskiej w kwocie 16,000.000 K do korzystnego umieszczania kapitałów. 42, **83.**

— — — — — — dalmatyńskiej komunalnej w kwocie 1,000.000 K do korzystnego umieszczania kapitałów. 15, **33.**

— — — — — — miasta Lwowa w kwocie 14,000.000 K do korzystnego umieszczania kapitałów. 16, **34.**

— — — — — — morawskiej w kwocie 50,000.000 K do korzystnego umieszczania kapitałów. 142, **359.**

— — wysokości kwot, które rozstrzygają o ocenieniu czynu ze stanowiska prawa karnego. 73, **133.**

— — — — jej wprowadzenie w sądach konsularnych. 77, **136.**

— — zakazu dzielenia budynków na części materyalne w okręgach sądowych Trydent, Rovereto, Ampezzo, Buchenstein. 92, **163.**

— o kolejach niższego rzędu. 149, **417.**

— o umowie służbowej pomocników handlowych i innych służbobierców na podobnych posadach. 20, **41.**

— w przedmiocie uzupełnienia ustawy, obejmującej regulamin Rady państwa. 232, **742.**

— **skarbowa** na rok 1910. 122, **229.**

Uście n. L., rozsprzedaż soli z tamtejszego składu solnego. 155, **456.**

Uwierzytelnianie, ob. Sprawdzanie.

Uzdolnienie, ob. Dowód.

Vorarlberg, wypłaty na rachunek władz politycznych przez pocztową kasę oszczędności. 197, **545.**

— — — — zarządu lasów i domen przez pocztową kasę oszczędności. 221, **723.**

— zwołanie sejmu. 161, **467.**

Wadya i kaucye przy państwowych dostawach i robotach. 2, **5.**

Waluta frankowa, używanie jej środków płatniczych do wpłat na przekazy pocztowe, przeznaczone do Włoch. 91, **163.**

— **niemiecka,** używanie jej środków płatniczych do wpłat na przekazy pocztowe, przeznaczone do Niemiec. 91, **163.**

Wartość handlowa najważniejszych chemicznych materyałów pomocniczych i wytworów, zmiana odnośnego spisu. 53, **111;** 87, **153;** 102, **172.**

Wdowy po urzędnikach i nauczycielach państwowych, żandarmach, sługach kancelaryjnych żandarmeryi i sługach państwowych, podwyższenie ich pensyi (prowizyi), ustawa. 133, **312.**

— — — — rozporządzenie wykonawcze. 139, **355.**

Weiz, koncesya na kolej do Birkfeld. 170, **481.**

Weterynaryjne akademie, ob. Akademie.

Węgry, obrót zwierzętami. 36, **76.**

Wiedeń, przekazanie Sądowi powiatowemu Josefstadt sądownictwa karnego dla dzielnic Mariahilf, Neubau i Hernals, a Sądowi powiatowemu Margarethen sądownictwa karnego dla dzielnicy Meidling. 75, **135.**

— ustanawianie sędziów dla sądu polubownego giełdy dla płodów rolniczych. 71, **133.**

— używanie zapisów długu wiedeńskiego Banku dla kredytu budowlanego do umieszczania kapitałów. 68, **131.**

— zakaz handlu obnośnego. 128, **306.**

— zgaśnięcie koncesyi na kolej (tramwaj parowy) z Matzleinsdorfer Linie do Inzersdorfu am Wienerberge i z Steinbauergasse do Głównej Targowicy na zwierzęta. 199, **549.**

Wies, przekształcenie tamtejszego urzędu celnego na ekspozyturę. 32, **74.**

Wikaryaty miejskie w Pradze, kwota wydatku na prowadzenie urzędu dziekańskiego. 82, **151.**

Witkowice, świadectwa tamtejszej szkoły przemysłowej dla dziewcząt. 120, **227.**

Władza skarbowa krajowa w Bernie, uskutecznianie wypłat na jej rachunek przez pocztową kasę oszczędności. 235, **744.**

Władze polityczne w Styryi, Karyntyi, Krainie, Pobrzeżu, Tyrolu i Vorarlbergu oraz na Śląsku i Bukowinie, uskutecznianie wypłat na ich rachunek przez pocztową kasę oszczędności. 197, **545.**

Własność przemysłowa, ob. Ochrona własności.

Włochy, dowóz i przewóz świeżych owoców i jarzyn z Włoch. 177, **489.**

— obrót zwierzętami, surowcami zwierzęcymi itp. 35, **75.**

— używanie środków płatniczych waluty frankowej do wypłat na przekazy pocztowe, przeznaczone do Włoch. 91, **163.**

Woda sodowa, warunek koncesyi dla przemysłu jej wyrabiania. 212, **589.**

Wojenne okręty, ob. Okręty.

Wojsko, ustanowienie kontyngentu rekrutów i zezwolenie na pobór. 46, **87.**

Wojskowa służba, ob. Służba.

Wola Arłamowska, przydzielenie jej do okręgu Sądu powiatowego w Mościskach. 23, **50.**

Wozy motorowe, policyjne przepisy bezpieczeństwa dla ich ruchu. 81, **139.**

Wsetin, przydzielenie gmin Karłowice Wielkie i Małe do okręgu tamtejszego sądu powiatowego. 213, **591.**

— utworzenie okręgu rozkładu podatku zarobkowego dla obszaru tamtejszego starostwa. 180, **492.**

Wyborcza grupa, ob. Grupa.

Wydatki państwowe, ich pokrywanie w czasie od dnia 1. stycznia do dnia 31. marca 1911. 239, **747.**

Wydziały teologiczne katolickie, postanowienia co do egzaminów. **4. 9.**

Wykazy czynności izb adwokackich w sprawach dyscyplinarnych. 225, **725.**

Wypalane hafty, ob. Hafty

Wypłaty na rachunek władz politycznych w Styryi, Karyntyi, Krainie, Pobrzeżu, Tyrolu i Vorarlbergu oraz na Śląsku i Bukowinie, ich uskutecznianie przez pocztową kasę oszczędności. 197, **545.**

— — — władzy skarbowej krajowej w Bernie, ich uskutecznianie przez pocztową kasę oszczędności. 235, **744.**

— — — zarządów lasów i domen w Austryi górnej, Solnogrodzie, Czechach i Styryi, ich uskutecznianie przez pocztową kasę oszczędności. 5, **11.**

— — — — — — i domen w Pobrzeżu, Karyntyi, Krainie, Dalmacyi, Tyrolu i Vorarlbergu, ich uskutecznianie przez pocztową kasę oszczędności. 221, **723.**

Wysokie Myto, świadectwa tamtejszej szkoły przemysłowej kobiecej. 145, **363.**

Wysokość kwot, ob. Kwoty.

Wystawa łowiecka w Wiedniu, postępowanie z bronią palną, wprowadzaną z zagranicy. 83, **151.**

Wywóz, utworzenie komisyi dla spraw wywozu. 44, **84.**

Zabytki sztuki, ob. Komisya.

Zagranica, warunki korzystania z emerytur i zaopatrzeń oraz ich pobierania za granicą. 187, **527.**

Zakaz dowozu i przewozu niektórych towarów i przedmiotów z miasta Rzymu i prowincyi Neapol, Caserta, Avellino i Salerno. 200, **549.**

— — — — — — i przedmiotów z prowincyi Bari i Foggia. 172, **486.**

— — — — — — i przedmiotów z Rosyi. 173, **486.**

— — i rozsprzedaży środków sekretnych „Syrion“ i „Proszek Coza“. 191, **534.**

Zakaz dzielenia budynków na części materyalne w okręgach sądowych Trydent, Rovereto, Ampezzo. Buchenstein. 92. **163.**

— handlu obnośnego na obszarze miasta Poli. 194, **543.**

— — — — — — — Wiednia. 128, **306.**

Zakład główny dla korzystnego spożytkowywania zwierząt, jego utworzenie. 66, **129.**

— **pocztowy** i telegraficzny, stosunki osobiste służby. 48, **101.**

Zakłady państwowe dla badania środków żywności, dowód uzdolnienia do służby technicznej w zakładach tych. 184, **494.**

Zamykanie sklepów, ob. Sklepy.

Zaopatrzenia, ob. Emerytury.

Zapisy długu, ob. Pożyczka.

Zapowiadawcze postępowanie, ob. Postępowanie.

Zaraźliwe choroby zwierzęce, ob. Zwierzęta.

Zarobkowy podatek, ob. Podatek.

Zarząd dóbr państwowych i funduszowych, egzamin praktyczny dla służby prawniczo-administracyjnej. 223, **724.**

Zarządy lasów i domen w Austryi górnej, Solnogrodzie, Czechach i Styryi, uskutecznianie wypłat na ich rachunek przez pocztową kasę oszczędności. 5, **11.**

— — — — w Pobrzeżu, Karyntyi, Krainie, Dalmacyi, Tyrolu i Vorarlbergu, uskutecznianie wypłat na ich rachunek przez pocztową kasę oszczędności. 221, **723.**

Zasiłek na utrzymanie dla rodzin żołnierzy, rozporządzenie wykonawcze. 28, **53.**

Zawodowe egzamina, ob. Egzamina.

Zborów, przydzielenie gminy i obszaru dworskiego Krasna do okręgu tamtejszego sądu powiatowego. 156, **456.**

Zeznawanie majątku, podlegającego równoważnikowi należytości, tudzież wymiar i opłacanie tego podatku. 186, **497.**

Ziemiańska akademia, ob. Akademia.

Zistersdorf, przedłużenie terminu budowy kolei z Pyrawarth. 54, **112.**

Znaczki listowe dla uczczenia 80. rocznicy urodzin Cesarskich. 130, **309.**

— na portoryum po 25 *h*, ich wydanie. 85, **152.**

Znojmo, upoważnienie tamtejszego urzędu celnego do ekspedyowania towarów wolnych od cła. 74, **135.**

Związek pocztowy światowy, odnośne układy i umowy. 218, **609.**

Zwierzęta, obrót nimi do Szwajcaryi i ze Szwajcaryi 34, **75.**

— — — — — Węgier i z Węgier. 36, **76.**

— — — — oraz surowcami zwierzęcymi itp. do Niemiec i z Niemiec. 37, **76.**

— — — — — — — do Włoch i z Włoch. 35, **75.**

— regulamin targowy dla targowicy w St. Marx. 126, **299.**

— utworzenie Zakładu głównego dla ich korzystnego spożytkowywania. 66, **129.**

— uzupełnienie umowy z Niemcami o zaraźliwych chorobach zwierzęcych. 176, **489.**

Zwołanie sejmów, ob. Sejm.

Żandarmi i słudzy kancelaryjni żandarmeryi, podwyższenie emerytur i przyznanie nadzwyczajnych dodatków emerytalnych, ustawa. 132, **311.**

— — — — — rozporządzenie wykonawcze. 140, **356**; 141, **357.**

Żegluga i policya rzeczna na Dunaju, regulamin. 201, **551.**

Živnostenská banka pro Čechy a Moravu, używanie zapisów długu do umieszczania kapitałów. 89, **161.**

Żołnierze, rozporządzenie wykonawcze co do zasiłku na utrzymanie dla ich rodzin. 28, **53.**

Żywność, ob. Środki żywności.

Rok 1910.

Dziennik ustaw państwa

dla

królestw i krajów w Radzie państwa reprezentowanych.

Część I. — Wydana i rozesłana dnia 1. stycznia 1910.

Treść: № 1. Rozporządzenie, dotyczące zmiany niektórych postanowień przepisu wykonawczego do ustawy o taryfie celnej z dnia 13. lutego 1906, oraz objaśnień do taryfy celnej.

1.

Rozporządzenie Ministerstw skarbu, handlu i rolnictwa z dnia 29. grudnia 1909,

dotyczące zmiany niektórych postanowień przepisu wykonawczego do ustawy o taryfie celnej z dnia 13. lutego 1906. Dz. u. p. Nr. 22, oraz objaśnień do taryfy celnej.

Następujące postanowienia przepisu wykonawczego do ustawy o taryfie celnej z dnia 13. lutego 1906, Dz. u. p. Nr. 22, oraz objaśnień do taryfy celnej, wydanych obwieszczeniem z dnia 13. czerwca 1906, Dz. u. p. Nr. 115 na zasadzie artykułu V. ustawy o taryfie celnej z dnia 13. lutego 1906, Dz. u. p. Nr. 20, uzupełnia się względnie zmienia się w sposób następujący:

I. Co do przepisu wykonawczego.

W dodatku *A* przepisu wykonawczego do ustawy o taryfie celnej (stopy tary) należy przy Nr. t. 625 do 629 w rubryce „Stopy tary w procentach wagi brutto“ w wierszu pierwszym („12 w skrzyniach i beczkach“), dodać:

dla barwików maziowych Nr. 625 także w beczkach drewnianych, wyłożonych papierem.

II. Co do objaśnień.

Przed ustępem ostatnim uwag wstępnych do objaśnień (strona 4.) należy zamieścić następujący odsyłacz:

Lalki i główki lalek z celuloidu w połączeniu z naśladownictwami robót perukarskich z innych materyałów, prócz włosów ludzkich, zob. uw. 11 do Nr. 361.

W uw. 1 *a)* do Nr. 132 należy wykreślić pięć ostatnich wierszy „wyciągi słodowe, także jako dyetetyczne . . .“ do „. . . wyciąg słodowy żelazisty“ i zastąpić je następującą osnową:

Wyciągi słodowe, ogłaszane również jako środki dyetetyczne lub lecznicze, także zmieszane z innymi materyami w ogóle albo *w nieznacznej ilości z materyami, które należy uważać za środki lecznicze*, n. p. maltyna, miód słodowy, piwo okrętowe; *jeżeli natomiast dodatek środków leczniczych przy wyciągach słodowych jest tego rodzaju, iż odnośny wyciąg słodowy może przeważnie wywierać skutek leczniczy, wówczas wchodzi w zastosowanie ekspedycya wyciągów jako przysposobionych towarów leczniczych.*

Za takie wyciągi słodowe uznano:

Wyciąg słodowy tranowy (obejmujący 40% tranu rybiego);

Wyciąg słodowy żelazisty (obejmujący 2% ferrum pyrophosphoricum cum ammonio citrico);

Wyciąg słodowy z fosforanem wapniowym (obejmujący 2% calcium lactophosphoricum);

Wyciąg słodowy z jodkiem żelazawym (obejmujący 0·25% ferrum jodatum).

Na końcu ustępu ostatniego uwagi ogólnej 4 do Nr. 189 do 201 należy zamiast kropki położyć przecinek i dodać:

do wagi wymytego odcinka, stwierdzonej przez rzeczywiste zważenie na precyzyjnym przezmianie, należy jednak najprzód dodać 10% tej wagi; dopiero ciężar, stąd wynikający, należy wziąć za podstawę porównania z tabelą wagi normalnej.

W ogólnej uwadze 5 do klas taryfy XXII do XXVI należy po ustępie 7. zamieścić następujący ustęp nowy:

W ten sam sposób pominie się przy ocleniu prostolinijne kliny (tak zwane szwy łańcuszkowe) przy rękawiczkach z materyi dzianych, czystojedwabnych lub półjedwabnych. W obrocie umownym wynika stąd ocienie takich rękawiczek, także przykrojonych i zeszytych według Nr. 252 c), względnie 258 c) bez dodatku konfekcyjnego.

Uwagę 1 do Nr. 275 zmienia się w sposób następujący:

Towary szczotkarskie należy ekspedyować według Nr. 275 jedynie wówczas, jeżeli są wykonane z szczeci, nie przysposobionej dalej, t. j. z szczeci barwy naturalnej (czarnej, szarej, brunatnej, żółtej itd.) — nie zaś z szczeci płowej (białawej) lub bielonej, barwionej, szlifowanej, rozszczepianej — także z dołączeniem poślednich włosów zwierzęcych, dalej z niebarwionych zwierzęcych surogatów szczeci (z dutek piór, odpadków fiszbinowych lub rogowych itd.) albo z materyi roślinnych, także bielonych, barwionych, jak włókien aloesu, piassawy, trawy syamskiej, słomy, słomy ryżowej, korzeni wrzosu (trebbia) itd.

Towary szczotkarskie z okładkami t. j. towary szczotkarskie, sporządzone ze szczeci dalej nie przysposobionej z okładką z szczeci płowej (białawej), bielonej, barwionej itp. dalej przysposobionej, podpadają pod Nr. 276.

Ustęp 1, uwagi 1 do Nr. 276 zmienia się w sposób następujący:

Do Nr. 276 należą wszystkie wyroby szczotkarskie, sporządzone z szczeci dalej przysposobionej (płowej [białawej], bielonej, barwionej, szlifowanej, rozszczepianej) albo z surogatów szczeci albo z włosów, piór, drutów żelaznych i metalowych (z wyjątkiem szczotek drucianych do celów technicznych), nitek szklanych i nitek przędzy itd., montowane materyałami wszelkiego rodzaju, włączając tu także drzewo lub żelazo niebarwione, bez politury lub laku, dalej wszystkie zwyczajne towary szczotkarskie, montowane barwionem, lakierowanem, politurowanem itd. drzewem, żelazem lub innymi materyałami.

W uw. 5 do Nr. 299 należy zamieścić po ustępie 8 następujący ustęp nowy:

(8 a.) Za wolne od cła książki z obrazkami dla dzieci będą uznane także takie książki reklamowe z obrazkami (por. uw. 5, ust. 18), przy których ogólny wymiar użytego papieru wraz z okładką wynosi co najmniej 2000 cm², o ile w celu późniejszego umieszczenia na nich druku lub pisma nie przysposobiono ich w sposób widoczny przez oszczędzania miejsca itd., albo o ile one nie są już zaopatrzone drukowaną reklamą pewnych firm.

W ustępie 18 tej samy uwagi należy wykreślić słowa, mieszczące się w dwóch ostatnich wierszach „i przy których nadto obrazkowe przedstawienia nie przeważają, Nr. 298“ i zastąpić je następującym ustępem: „Nr. 299 *e*, 1 lub 2, jeżeli przedstawienia obrazkowe nie przeważają Nr. 298, z. uw. 5, ust. 8 *a*, do Nr. 299.“

W ustępie 1, uwagi 2 do Nr. 300 należy wykreślić słowa, znajdujące się w wierszu 9 do 16 „podkładki pod szklanki do piwa — Nr. 300 *b*. 2 *a*)“ i zastąpić je następującym ustępem:

Podkładki pod szklanki do piwa (krążki wytłoczone z tektury z masy drzewnej) z obramowaniami we formie perełek, linii krętych lub podobnych ornamentów z podaniem firmy, z przysłowiami lub markami ochronnymi [także we formie obrazków] (Nr. 300 a 3); zadrukowane obrazkami lub ozdobami na brzegach we formie obrazków (Nr. 300 b 2 a);

W ust. 2. uw. 3 objaśnień do Nr. 317 należy wykreślić słowa: „taśmy miernicze“.

Jako ustęp ostatni należy zamieścić w uwadze tej na nowo: „taśmy miernicze z tkanin Nr. 315, z. Nr. 577“.

W ust. 1, uw. 3 do Nr. 342 należy wykreślić słowa: „taśmy miernicze (bez kapsli z drzewa, mosiądzu itd. lub z kapslami takimi)“ (strona 220 objaśnień, kolumna prawa, wiersz 14 i 15 od góry), a natomiast dodać w tej samej uwadze jako ustęp ostatni: „Taśmy miernicze w puszkach skórzanych, z. uw. Nr. 2 i 4 do Nr. 577.“

W ust. 2. uw. 2 do Nr. 355 należy na końcu wykreślić słowo „itd.“ i dodać:

. . . . . dalej mniejsze meble drewniane, które nadają się jeszcze do użycia jako meble dla dzieci, np. podobne małe stołeczki, stoliki, ławeczki itd.

Po ustępie 2. uw. ogólnej 3 do Nr. 356 do 360 należy dalej dodać następujący odsyłacz:

Meble dla dzieci, zobacz uw. 2 do Nr. 355.

W ust. 1, uw. 4 do Nr. 356 należy po słowach „prawidła do butów“ (strona 234 objaśnień, kolumna lewa, wiersz 16) wstawić:

i rozciągacze do butów (z wyjątkiem wydrążonych Nr. 358).

Na końcu uw. 11 do Nr. 361 należy dodać jako ustęp nowy:

Przy lalkach i główkach lalek z celuloidu nie uwzględnia się połączeń z imitacyami robót perukarskich z innych materyi prócz z włosów ludzkich. Co do lalek takich mają zastosowanie umowne postanowienia uwagi wstępnej 6 do taryfy celnej.

Ust. 3, uw. 2 do Nr. 411 należy wykreślić i zastąpić następującą osnową:

Hourdis, należące do tego numeru według uwagi umownej do Nr. 411 b 2, są to cegły wydrążone i płyty o cienkich ścianach, sporządzone z delikatniejszego materyału glinianego. Cegły i płyty tego rodzaju nie prostokątne (pryzmatyczne) albo cegły i płyty bez gładkiej powierzchni (t. j. z powierzchnią żebrowatą itd.) należą do Nr. 418. Zobacz także uw. 3 do Nr. 418.

Natomiast kamienie graniczne podobnie uformowane, jeżeli są sporządzone ze zwykłego materyału i mają grube ściany, należą do Nr. 411, bez względu na to, czy są prostokątne i mają powierzchnię prążkowaną, czy też nie.

Ust. 3, uw. 1 do Nr. 417 uzupełnia się następującym dodatkiem:

. . . Wyjątek stanowią jednak cegły wydrążone w formacie ćwiartek do rozłupywania, których grubość ścian, mierzona ku stronie zewnętrznej, wynosi najmniej 2 cm i których części rozłupane nie dadzą się dostosować do siebie bez fug; dalej podobne cegły wydrążone tylko po jednej stronie, gładkie lub pokryte glazurą.

Na końcu ust. 3, uw. 3 do uw. ogólnych 2 *c* do kl. XXXVIII należy dodać:

Przy towarach żelaznych Nr. 486 nie uzasadnia natomiast najdelikatniejsze obrobienie pobierania dodatku do cła.

W ustępie 3, uw. 4 do Nr. 445 (strona 298, na prawo, w górze) należy w wierszu przedostatnim przed „itd.“ zamieścić:

Nici kauczukowe jako uszczelnienia wężów spiralnych.

Po ustępie 2. uwagi 7 do Nr. 445 należy dodać następujący ustęp nowy:

Przy ocleniu emaliowanych naczyń blaszanych nie uwzględnia się pojedynczych pasków z farby złotej, szerokości do 5 mm.

W ustępie 4 uwagi ogólnej do Nr. 452—460 należy w wierszu 1 i 2 wykreślić słowa „garnitury pilek zakrętowych, tudzież całkiem przednie, żelazne narzędzia kieszonkowe, także w futerałach“; na końcu ustępu tego należy położyć średnik zamiast kropki i dodać:

. . . . jednak mniejsze narzędzia, służące do nauki zręczności albo do użytku domowego, pojedyncze albo w garniturach, także na kartonach, należy ekspedyować nie jako zabawki (Nr. 480), lecz według Nrów, istniejących dla odnośnych narzędzi (452—460). Garnitury takie, przychodzące w kartonach lub adjustowane w inny podobny sposób, a składające się z części rozmaicie otaryfowanych, należy zawsze taryfować jako całość, stosownie do przewagi części, należących do jednego numeru.

Po ustępie 5 tej samej uwagi og. należy zamieścić następujący odsyłacz:

Przednie, żelazne narzędzia kieszonkowe, także w futerałach Nr. 468.

Ustęp 2, uwagi 5 objaśnień do Nr. 458 należy zmienić w sposób następujący:

Żelazne kabłąki i osady pił do pił ręcznych, wliczając tu także przedmioty takie do pilek zakrętowych, należy oclić tak jak inne piły Nr. 458 b 2.

W ust. 2, uw. 3 do Nr. 460 (strona 307, na lewo, u góry) należy w wierszu ostatnim przed słowem „rozwiertaki kątowe“ zamieścić *„kątowniki (węgielnice), żelazne, bez podziałki.“*

W ust. 3, uw. 2 do Nr. 463 należy położyć na końcu średnik zamiast kropki i dodać:

. . . jednak przy surowych zresztą śrubach, mutterkach i kołkach *o grubości trzonu względnie szerokości otworu, wynoszącej 14 mm i więcej, pomiąć należy wykarbowanie lub odtoczenie pochodzących z prasowania zadzierów na zewnętrznych krawędziach główki wzgl. muterki.*

W ustępie 2, uw. 2 do Nr. 468 należy przed słowem „wypręzacze chodników“ zamieścić:

narzędzia kieszonkowe, przednie, żelazne, także w futerałach.

W ustępie 2, uw. 2 do Nr. 480 należy wykreślić ustęp, zawarty w wierszu 3 do 7 „małe narzędzia . . .“ do „. . . w rzemiośle“ i zastąpić go następującą osnową:

(małe narzędzia, które nie nadają się ani do użycia w rzemiośle ani do zastosowania przy nauce zręczności ani do użytku domowego).

Dalej należy wykreślić w tym samym ustępie, w wierszu 7 do 10, słowa „także podobne garnitury pilek zakrętowych . . . w futerałach“.

Po ustępie 2, uw. 2 do Nr. 480 należy wstawić następujący ustęp nowy:

Pod względem oclenia mniejszych narzędzi do nauki zręczności lub do użytku domowego, zobacz uw. og. 6 do Nr. 452—460.

W ustępie 2 uwag do Nr. 486 należy w wierszu przedostatnim po słowach „(Nr. 469)“ położyć przecinek i zamieścić następujący ustęp:

dalej pojedynczego paska z farby złotej o szerokości aż do 5 mm przy emaliowanych naczyniach blaszanych (Nr. 445).

Nadto należy zamieścić w uwagach do Nr. 486 przed ustępem ostatnim ustęp następujący:

Przy towarach żelaznych Nr. 486 nie uzasadnia ewentualne najprzedniejsze obrobienie (uw. og. 2 c do kl. XXXVIII) pobierania dodatku do cła.

W ust. 1, uw. 2 do Nr. 577 należy w wierszu 9 po słowie „kątowniki“ dodać: „z podziałką“; nadto należy w wierszu 11 po słowach „stalowe taśmy miernicze“ zamieścić następujący ustęp:

i inne taśmy miernicze z wyjątkiem przedmiotów takich z tkanin kl. XXII—XXV, z kapslami z drzewa, mosiądzu itd. o ile kapse te nie są obłożone wyższem cłem, lub bez kapsli.

Resztę ustępu tego należy wykreślić.

Uw. 4 do Nr. 577 należy wykreślić i zastąpić następującą osnową:

4. Taśmy miernicze z tkanin kl. XXII—XXV według jakości taśm; te same w kapslach, nie obłożonych wyższem cłem, Nr. 274. Nitki metalowe, włączone przy tkaniu w taśmy miernicze, należy uwzględnić przy taryfowaniu.

W uw. 5 do tego numeru należy położyć na końcu zamiast kropki przecinek i dodać:

tożsamo żelazne linealy bez podziałki. Żelazne węgielnice (kątówki) bez podziałki, Nr. 160.

W ustępie 1, uw. 2 do Nr. 581 należy wykreślić cztery ostatnie słowa („mają najmniej 10 klap“), a natomiast wstawić:

mają najmniej 10 klap i najmniej 26 cm długości.

Po ustępie 2 tej samej uwagi należy zamieścić następujący ustęp nowy:

Za okucia ozdobne, które powodują ocłenie według ogólnej stopy celnej Nr. 581, nie należy uważać okuć blaszanych, tylko wytłoczonych z oznaczeniem konturów, prasowanych bez ornamentów, dziurkowanych bez ornamentów itd.

Po ust. 2, uw. 2 do Nr. 630 (strona 477) należy zamieścić następujący ustęp nowy:

Do Nr. 630 należą dalej wyciągi słodowe z dodatkiem środków leczniczych, przy których dodatek środków tych jest tego rodzaju, iż odnośny wyciąg słodowy może przeważnie wycierać skutek leczniczy.

Za takie wyciągi słodowe uznano:

Wyciąg słodowy tranowy (obejmujący 40% tranu rybiego);

Wyciąg słodowy żelazisty (obejmujący 2% ferrum pyrophosphoricum cum ammonio citrico);

Wyciąg słodowy z fosforanem wapniowym (obejmujący 2% calcium lactophosphoricum);

Wyciąg słodowy z jodkiem żelazawym (obejmujący 0·25% ferrum jodatum).

W ust. 3, uw. 4 do Nr. 630 należy wykreślić ustęp, zawarty w wierszu szóstym do ósmego: „wyciągi słodowe . . .“ do „. . . mięsnym“ i zastąpić go następującą osnową:

Wyciągi słodowe, ogłaszane również jako środki dyetetyczne lub lecznicze, także zmieszane z innymi materyami w ogóle albo *w nieznacznej ilości z materyami, które należy uważać za środki lecznicze* (zobacz wyżej uw. 2);

W ustępie pierwszym uw. 1 do Nr. 648 należy wykreślić ustęp zawarty w wierszu czwartym do ósmego: „jako to miedzioryty i staloryty . . .“ do „. . . . barwne itp.

Po ustępie drugim należy umieścić następujący ustęp nowy:

Za wolne od cła druki artystyczne uznaje się w szczególności:

miedzioryty (zwłaszcza także grawiry Herkomer, maniery crayon, roulette), sztychy (także w manierze aquatinta vernis mou, monotypę); wszystkie te przedmioty jedno- lub wielobarwne, także w razie połączenia wymienionych wyżej sposobów wykonania; inne rodzaje reprodukcyi tylko o tyle, o ile ich charakter artystyczny jest niewątpliwy.

W przypadkach wątpliwych wolno ekspedyować obrazy, o ile w jednej przesyłce nadchodzi *więcej jak 11 sztuk, przedstawiających tę samą rzecz,* według Nr. 648 tylko wtedy, jeżeli ich charakter artystyczny jest wyraźnie uznany orzeczeniem taryfowem lub wyjaśnieniem taryfowem.

Przy obrazach, uznanych za wolne od cła druki artystyczne, nie potrzeba do wolnej od cła ekspedycyi orzeczenia taryfowego lub wyjaśnienia taryfowego, wówczas, jeżeli wykazano świadectwem jednego z zakładów, które będą dopiero wyznaczone drogą rozporządzenia, iż obrazy wykonane zostały przy zastosowaniu jednego z wyżej wyraźnie wymienionych sposobów reprodukcyi technicznej.

Dotychczasowy ustęp trzeci („reprodukcye wielobarwne itd.“) należy wykreślić.

W dotychczasowym ustępie 16 (przed „Książki z wzorami“) tej samej uwagi należy wykreślić słowa, znajdujące się w nawiasie w wierszu przedostatnim i ostatnim: „najwyżej sześć z jednego rodzaju w jednej przesyłce“ a natomiast wstawić: *najwyżej dwanaście sztuk tej samej reprodukcyi w jednej przesyłce.*

Rozporządzenie niniejsze wchodzi zaraz w życie.

Biliński wlr. **Weiskirchner** wlr.

Pop wlr.

Rok 1910.

Dziennik ustaw państwa

dla

królestw i krajów w Radzie państwa reprezentowanych.

Część II. — Wydana i rozesłana dnia 4. stycznia 1910.

Treść: № 2. Rozporządzenie, dotyczące ustanawiania wadyów i kaucyi przy oddawaniu w przedsiębiorstwo dostaw i robót państwowych.

2.

Rozporządzenie pełnego Ministerstwa z dnia 30. grudnia 1909,

dotyczące ustanawiania wadyów i kaucyi przy oddawaniu w przedsiębiorstwo dostaw i robót państwowych.

W wykonaniu §§ 21. i 50. rozporządzenia pełnego Ministerstwa z dnia 3. kwietnia 1909, Dz. u. p. Nr. 61, dotyczącego oddawania w przedsiębiorstwo dostaw i robót państwowych, wydaje się następujące zarządzenia co do ustanawiania wadyów i kaucyi za pośrednictwem książeczek wkładkowych kas oszczędności, książeczek rentowych c. k. Urzędu pocztowych kas oszczędności, oraz bankowych listów gwarancyjnych i weksli:

I.

Książeczki wkładkowe kas oszczędności, urządzonych według regulatywu kas oszczędności z roku 1844, należy przyjmować jako wadya i kaucye aż do maksymalnej wysokości, przepisanej dla umieszczania pieniędzy pupilów i kurandów. To samo dotyczy w myśl ustawy z dnia 10. sierpnia 1908, Dz. u. p. Nr. 172, książeczek wkładkowych, wystawianych przez Bank krajowy Królestwa Galicyi i Lodomeryi wraz z Wielkiem Księstwem krakowskiem w granicach statutowego zakresu działania.

Książeczki wkładkowe, złożone jako kaucye, należy poddać winkulacyi ze względu na cel złożenia.

Winkulacyę należy spowodować z urzędu w ten sposób, iż władza oddająca dostawę lub robotę zawiadomi zakład, który wystawił książeczkę, o złożeniu tejże jako kaucyi przy równoczesnem wymienieniu numeru (folia) książeczki, nazwiska, na które ona opiewa, i ostatniej uwidocznionej w niej wkładki, z prośbą o zanotowanie w księgach zakładu, iż wypłaty, obciążające konto wkładkowe, mogą być w przyszłości uskuteczniane jedynie za zgodą władzy, oddającej dostawę lub robotę, albo po uwiadomieniu o uwolnieniu kaucyi.

Jeżeli zakład nie prześle władzy, oddającej dostawę lub robotę, w ciągu czternastu dni zawiadomienia o zanotowaniu tej okoliczności w księgach, wówczas musi oferent, którego ofertę przyjęto, ustanowić inną kaucyę. Zobowiązanie to należy zamieścić w warunkach rozpisania konkursu.

O uwolnieniu książeczki wkładkowej ma władza, oddająca dostawę lub robotę, zawiadomić zakład zaraz po ustaniu stosunku odpowiedzialności celem wykreślenia z ksiąg zapisku winkulacyi.

II.

Książeczki rentowe c. k. Urzędu pocztowych kas oszczędności, dotyczące złożonych w urzędzie tym papierów wartościowych ogólnego długu państwowego i długu państwowego królestw i krajów reprezentowanych w Radzie państwa, dopuści się jako wadya i kaucye, jeżeli strona zawiadomi równocześnie Urząd pocztowych kas oszczędności drogą pisemnego oświadczenia, wręczonego władzy, oddającej dostawę lub robotę, iż książeczka rentowa ma służyć za wadyum względnie kaucyę i że władzy powyższej przyznane zostaje prawo podjęcia depozytu.

III.

Listy gwarancyjne mogą być przyjmowane jako wadyum lub kaucya według uznania władzy, oddającej dostawę lub robotę, jeżeli są wystawione w przepisanej formie przez jeden z banków krajowych lub przez dobrze akredytowany bank akcyjny.

IV.

Na osobną prośbę można wyjątkowo dozwolić firmom, zasługującym na szczególne zaufanie i rozporządzającym odpowiednim kapitałem, aby jako wadyum lub kaucyę złożyły weksel, płatny za okazaniem, posiadający wszystkie istotne wymogi, przepisane artykułem 4. ordynacyi wekslowej i opiewający na pełną kwotę wadyum względnie kaucyi.

Weksel musi być wystawiony przez oferenta względnie tego oferenta, którego ofertę przyjęto, na drugą firmę, znaną władzy, oddającej dostawę lub robotę, jako zupełnie zasługująca na kredyt, musi być zaopatrzony jej przyjęciem i indosowany przez wystawcę na zlecenie c. k. Skarbu (władzy, oddającej dostawę lub robotę).

W osnowie weksla należy wyznaczyć termin przedstawienia go do zapłaty; termin ten nie może być krótszy od terminu, odpowiadającego czasowi, na który wadyum lub kaucya stosownie do rozpisania konkursu względnie umowy o dostawę mają być ustanowione.

Wreszcie winien dostawca poddać się następującym warunkom i oświadczyć swoją zgodę na nie przez podpisanie tych warunków:

„C. k. Skarb (władza oddająca dostawę lub robotę) ma prawo przedstawienia weksla każdej chwili do zapłaty lub puszczenia go w obieg, a oferent, którego ofertę przyjęto, nie może podnosić zarzutu, iż ze stosunku umownego nie wynikły jeszcze dla Skarbu roszczenia o zwrot szkody.

Jeżeli roszczenia takie o zwrot szkody istotnie jeszcze nie powstały, wówczas kwota, uzyskana z weksla, zostanie złożona jako nieoprocentowana kaucya w gotówce w kasie, którą oznaczy władza, oddająca dostawę lub robotę.“

Bienerth wlr.
Biliński wlr.
Georgi wlr.
Haerdtl wlr.
Schreiner wlr.
Wrba wlr.
Stürgkh wlr.
Ritt wlr.
Weiskirchner wlr.
Hochenburger wlr.
Dulęba wlr.
Pop wlr.

Rok 1910.

Dziennik ustaw państwa

dla

królestw i krajów w Radzie państwa reprezentowanych.

Część III. — Wydana i rozesłana dnia 4. stycznia 1910.

Treść: № 3. Patent cesarski, dotyczący zwołania sejmów Dalmacyi, Galicyi i Karyntyi.

3.

Patent cesarski z dnia 1. stycznia 1910,

dotyczący zwołania sejmów Dalmacyi, Galicyi i Karyntyi.

My Franciszek Józef Pierwszy,

z Bożej łaski Cesarz Austryacki;

Król Węgierski i Czeski, Dalmatyński, Kroacki, Slawoński, Galicyjski, Lodomeryjski i Illiryjski; Król Jerozolimski itd.; Arcyksiążę Austryacki; Wielki Książę Toskański i Krakowski; Książę Lotaryński, Solnogrodzki, Styryjski, Karyntyjski, Kraiński i Bukowiński; Wielki Książę Siedmiogrodzki; Margrabia Morawski; Książę Górno- i Dolno-Śląski, Modeński, Parmański, Piacencki i Gwastalski, Oświęcimski i Zatorski, Cieszyński, Fryulski, Dubrownicki i Zadarski; Uksiążęcony Hrabia na Habsburgu i Tyrolu, Kyburgu, Gorycyi i Gradysce; Książę na Trydencie i Bryksenie; Margrabia Górno- i Dolno-Lużycki i Istryjski; Hrabia na Hohenembsie, Feldkirchu, Bregencyi, Sonnenbergu itd.; Pan na Tryeście, Kotorze i Windyjskiej Marchii; Wielki Wojewoda Województwa Serbskiego itd. itd. itd.

wiadomo czynimy:

Sejm Królestwa Galicyi i Lodomeryi wraz z Wielkiem Księstwem Krakowskiem, odroczony na zasadzie Naszego postanowienia, zwołany zostaje celem podjęcia swych czynności na dzień 11. stycznia 1910 do ustawowego miejsca zebrania.

Sejmy Królestwa Dalmacyi i Księstwa Karyntyi, odroczone na zasadzie Naszych postanowień, zwołane zostają celem podjęcia swych czynności na dzień 17. stycznia 1910 do ustawowych miejsc zebrania.

Dan w Naszem stołecznem i rezydencyjnem mieście Wiedniu, dnia 1. stycznia tysiąc dziewięćsetnego dziesiątego, Naszego panowania sześćdziesiątego drugiego roku.

Franciszek Józef wlr.

Bienerth wlr.
Georgi wlr.
Schreiner wlr.
Stürgkh wlr.
Weiskirchner wlr.
Dulęba wlr.
Biliński wlr.
Haerdtl wlr.
Wrba wlr.
Ritt wlr.
Hochenburger wlr.
Pop wlr.

Dziennik ustaw państwa

dla

królestw i krajów w Radzie państwa reprezentowanych

wychodzi nakładem c. k. Drukarni nadwornej i państwowej w Wiedniu, dzielnica I., Seilerstätte l. 24,

także w roku 1910. w języku

niemieckim, chorwackim, czeskim, polskim, rumuńskim, ruskim, słoweńskim i włoskim.

Prenumerata na cały **rocznik 1910** każdego z tych ośmiu wydań Dziennika ustaw państwa wynosi za egzemplarz **8 K.** Pojedyncze jego części można odbierać w miejscu lub otrzymywać bezpłatnie pocztą.

Prenumerować można w składzie c. k. Drukarni nadwornej i państwowej w Wiedniu, dzielnica I., Seilerstätte l. 24, i nabywać tamże także pojedyncze roczniki i pojedyncze części Dziennika ustaw państwa.

Ponieważ Dziennik ustaw państwa wydaje się względnie rozsyła się abonentom tylko po poprzedniem złożeniu prenumeraty rocznej, przeto należy równocześnie z zaabonowaniem uiścić także przypadającą kwotę pieniężną; celem umożliwienia szybkiego i niewadliwego doręczenia pocztowego należy podać prócz dokładnego adresu mieszkania także odnośny okrąg doręczeń pocztowych.

Pojedyncze roczniki wydania **niemieckiego** można nabywać:

Rocznik				Rocznik				Rocznik			
Rocznik	1849 za	4 K	20 h	Rocznik	1869 za	6 K	— h	Rocznik	1889 za	6 K	— h
„	1850 „	10 „	50 „	„	1870 „	2 „	80 „	„	1890 „	5 „	40 „
„	1851 „	2 „	60 „	„	1871 „	4 „	— „	„	1891 „	6 „	— „
„	1852 „	5 „	20 „	„	1872 „	6 „	40 „	„	1892 „	10 „	— „
„	1853 „	6 „	30 „	„	1873 „	6 „	60 „	„	1893 „	6 „	— „
„	1854 „	8 „	40 „	„	1874 „	4 „	60 „	„	1894 „	6 „	— „
„	1855 „	4 „	70 „	„	1875 „	4 „	— „	„	1895 „	7 „	— „
„	1856 „	4 „	90 „	„	1876 „	3 „	— „	„	1896 „	7 „	— „
„	1857 „	5 „	70 „	„	1877 „	2 „	— „	„	1897 „	15 „	— „
„	1858 „	4 „	80 „	„	1878 „	4 „	60 „	„	1898 „	6 „	— „
„	1859 „	4 „	— „	„	1879 „	4 „	60 „	„	1899 „	10 „	— „
„	1860 „	3 „	40 „	„	1880 „	4 „	40 „	„	1900 „	7 „	— „
„	1861 „	3 „	— „	„	1881 „	4 „	40 „	„	1901 „	6 „	— „
„	1862 „	2 „	80 „	„	1882 „	6 „	— „	„	1902 „	7 „	50 „
„	1863 „	2 „	80 „	„	1883 „	5 „	— „	„	1903 „	9 „	— „
„	1864 „	2 „	80 „	„	1884 „	5 „	— „	„	1904 „	5 „	— „
„	1865 „	4 „	— „	„	1885 „	3 „	60 „	„	1905 „	6 „	— „
„	1866 „	4 „	40 „	„	1886 „	4 „	60 „	„	1906 „	12 „	— „
„	1867 „	4 „	— „	„	1887 „	5 „	— „	„	1907 „	13 „	— „
„	1868 „	4 „	— „	„	1888 „	8 „	40 „	„	1908 „	9 „	— „

Cenę sprzedaży rocznika 1909 poda się do wiadomości z początkiem stycznia 1910.

Pojedyncze roczniki **wydań w innych siedmiu językach** od r. 1870. począwszy można nabywać po tej samej cenie co wydanie niemieckie.

Nabywającym na raz przynajmniej 10 dowolnie wybranych, zupełnych roczników Dziennika ustaw państwa przyznaje się opust 20%, a nabywającym na raz przynajmniej 25 dowolnie wybranych, zupełnych roczników Dziennika ustaw państwa opust 25%, zaś nabywającym na raz przynajmniej 35 dowolnie wybranych, zupełnych roczników Dziennika ustaw państwa opust 30%.

NB. Części niemieckiego wydania Dziennika ustaw państwa, które **zaginęły** lub doszły **w stanie wadliwym**, reklamować należy najpóźniej **w przeciągu czterech tygodni** po ich ukazaniu się, zaś części wydań niemieckich najpóźniej **w przeciągu sześciu tygodni** po wydaniu spisu rzeczy i karty tytułowej do odnośnych wydań, wprost w c. k. Drukarni nadwornej i państwowej w Wiedniu, dzielnica III., Rennweg l. 16.

Po upływie tego terminu można pojedyncze części Dziennika ustaw państwa dostać wyłącznie tylko **za opłatą ceny handlowej** (1/4 arkusza = 2 strony za 2 h).

Ponieważ **wszystkie roczniki** wydania niemieckiego począwszy **od roku 1849. i wszystkie roczniki wydań w innych siedmiu językach** począwszy **od roku 1870. są całkowicie uzupełnione.** przeto można nabyć w składzie c. k. Drukarni nadwornej i państwowej w Wiedniu, dzielnica I., Seilerstätte Nr. 24., **nie tylko każdy pojedynczy rocznik po cenie wyżej podanej, lecz nawet każdą z osobna część** wszystkich tych roczników po cenie handlowej (1/4 arkusza = 2 strony za 2 h); tym sposobem umożliwione zostało uzupełnienie niekompletnych roczników i zestawienie pojedynczych części podług materyi.

Rok 1910.

Dziennik ustaw państwa

dla

królestw i krajów w Radzie państwa reprezentowanych.

Część IV. — Wydana i rozesłana dnia 15. stycznia 1910.

Treść: (№ 4. i 5.) 4. Rozporządzenie, którem wydaje się tymczasowe postanowienia zasadnicze co do odbywania zawodowych egzaminów teologicznych na katolickich wydziałach teologicznych, należących oraz nie należących do uniwersytetu. — 5. Rozporządzenie, dotyczące uskuteczniania wypłat na rachunek państwowych zarządów lasów i domen w Austryi górnej, Solnogrodzie, Czechach i Styryi przez c. k. pocztową Kasę oszczędności.

4.

Rozporządzenie Ministra wyznań i oświaty z dnia 26. grudnia 1909,

którem wydaje się tymczasowe postanowienia zasadnicze co do odbywania zawodowych egzaminów teologicznych na katolickich wydziałach teologicznych, należących oraz nie należących do uniwersytetu.

Co do odbywania zawodowych egzaminów teologicznych na katolickich wydziałach teologicznych, należących i nie należących do uniwersytetu, wydaję następujące tymczasowe postanowienia zasadnicze:

§ 1.

Celem wykazania naukowego uzdolnienia słuchaczów teologii zaprowadza się na katolickich wydziałach teologicznych, należących oraz nie należących do uniwersytetu, zawodowe egzamina teologiczne w miejsce egzaminów półrocznych i rocznych, przepisanych § 15. reskryptu ministeryalnego z dnia 16. września 1851, l. 6165. Dz. u. p. Nr. 216.

Egzamina te obejmują cały materyał naukowy odnośnego przedmiotu (§ 3. i 4.) i odbywają się z końcem półrocza, w którem ukończono wykłady przedmiotu tego. Kolokwia, należące do porządku studyów, nie doznają przez to zmiany.

Biskupom pozostawiona jest wolność odbywania w myśl § 4. rozporządzenia cesarskiego z dnia 23. kwietnia 1850, Dz. u. p. Nr. 157. ze swymi alumnami, uczęszczającymi na wydział teologiczny, także w przyszłości egzaminów półrocznych w seminaryum biskupiem w celu powtórzenia materyału naukowego.

§ 2.

Do zawodowych egzaminów teologicznych dopuści się tylko tych słuchaczów teologii, którzy na jednym z tutejszych katolickich wydziałów teologicznych są zapisani jako słuchacze zwyczajni albo na podstawie § 2. reskryptu ministeryalnego z dnia 16. września 1851, Dz. u. p. Nr. 216, jako słuchacze nadzwyczajni i którzy uczęszczali na wykłady odnośnego przedmiotu naukowego przez ilość półroczy, przepisaną w porządku nauk teologicznych.

Wyjątki w tym względzie mogą być dopuszczone przez Ministerstwo wyznań i oświaty w porozumieniu z ordynaryatem biskupim z przyczyn, zasługujących na uwzględnienie.

§ 3.

Za powszechnie obowiązkowe przedmioty egzaminu, z których każdy słuchacz teologii ma poddać się egzaminowi zawodowemu w ciągu przepisanych czterech lat nauki, należy uważać następujące przedmioty główne:

1. Filozofię chrześcijańską,
2. teologię fundamentalną (względnie apologetykę),
3. studyum biblii starego testamentu wraz z hebrajskiem i hermeneutyką,
4. studyum biblii nowego testamentu,
5. dogmatykę specyalną,
6. ogólną historyę kościelną (ewentualnie wraz z historyą dogmatów),
7. teologię moralną,
8. teologię pastoralną wraz z liturgiką i wymową kościelną,
9. katechetykę i pedagogikę wraz z metodyką,
10. prawo kościelne,

a dla kandydatów, starających się o stopień doktora teologii:

11. wyższą egzegezę starego i nowego testamentu i języki wschodnie (syryjsko-chaldejski i arabski).

§ 4.

O ile odbywają się na wydziale regularne wykłady nadzwyczajnych (nieobowiązkowych) przedmiotów naukowych, jako to chrześcijańskiej nauki społecznej, historyi sztuki kościelnej, archeologii chrześcijańskiej, encyklopedyi teologii, porównawczej nauki religii, filozofii moralnej itd., należy słuchaczów, którzy uczęszczali prawidłowo na wykłady te, poddać na ich żądanie także egzaminom zawodowym z tych przedmiotów nauki.

§ 5.

Komisya egzaminacyjna składa się z trzech członków, a mianowicie: z dziekana albo z jego zastępcy, powołanego w myśl § 13. ustawy z dnia 27. kwietnia 1873. Dz. u. p. Nr. 63, jako przewodniczącego, z profesora odnośnego przedmiotu, a względnie, jeżeli jest kilku profesorów dla przedmiotu tego, z jednego z nich i z komisarza biskupiego, który ma być ile możności wybrany z grona doktorów lub profesorów teologii.

§ 6.

Przed jedną i tą samą komisyą egzaminacyjną nie można równocześnie poddawać egzaminowi więcej jak czterech kandydatów.

Jeżeli liczba kandydatów, zgłaszających się do egzaminu, wymaga tego, można utworzyć także dwie lub więcej komisyi egzaminacyjnych, przyczem, o ile niema dwóch lub więcej profesorów odnośnego przedmiotu, zastępuje dotyczącego profesora docent prywatny tego przedmiotu, a jeżeli docenta takiego niema, profesor przedmiotu najwięcej spokrewnionego.

§ 7.

Egzamin odbywa profesor odnośnego przedmiotu (§ 5. i 6.), jednak zarówno przewodniczącemu jak i komisarzowi biskupiemu przysługuje prawo stawiania kandydatowi poszczególnych pytań.

§ 8.

Język, w którym odbywa się egzamin, stosuje się zawsze do języka wykładowego odnośnego przedmiotu.

§ 9.

Czas trwania egzaminu nie powinien zazwyczaj przekraczać pół godziny dla jednego kandydata.

§ 10.

Wynik egzaminu należy sklasyfikować na wniosek profesora odnośnego przedmiotu (§ 5. i 6.) drogą uchwały, wydanej większością głosów przez komisyę egzaminacyjną, w której także przewodniczącemu przysługuje głos, cenzurą: *„eminenter“*, *„bene“*, *„sufficienter“* albo *„insufficienter“*; cenzurę tę ma profesor dotyczącego przedmiotu wpisać do książeczki meldunkowej (indeksu) względnie do arkusza meldunkowego w rubryce: uwaga i podpisać wraz z przewodniczącym.

Na żądanie można wydać także osobne świadectwo z egzaminu, podpisane przez komisyę egzaminacyjną.

Świadectwo to podlega obowiązującym przepisom stemplowym.

§ 11.

Jeżeli kandydat otrzyma przy egzaminie cenzurę *„insufficienter“*, wówczas ma komisya egzaminacyjna postanowić równocześnie, w jakim terminie należy powtórzyć egzamin z odnośnego przedmiotu.

Egzamin ten ma prawidłowo odbyć egzaminator, który w tym charakterze występował przy pierwszym egzaminie.

Jeżeli reprobowano kandydata także przy powtórzeniu egzaminu, wówczas można go zobowiązać przed dopuszczeniem do powtórzenia egzaminu po raz drugi, aby ponownie uczęszczał na wykłady odnośnego przedmiotu naukowego przez jedno lub dwa półrocza.

Dalsze powtarzanie egzaminu jest wykluczone.

§ 12.

Co do odbywanych egzaminów zawodowych należy prowadzić protokoły, w które ma się wpisywać nazwiska komisarzy egzaminacyjnych i egzaminowanych kandydatów, szczegóły wciągane do książeczki meldunkowej, względnie do arkusza meldunkowego i wynik głosowania.

§ 13.

Postanowienie § 20. reskryptu ministeryalnego z dnia 16. września 1851, Dz. u. p. Nr. 216, dotyczące wydawania absolutoryów słuchaczom teologii, pozostaje w mocy z tą zmianą, iż w miejsce klasyfikacyi z egzaminów półrocznych i rocznych ma wstąpić obecnie klasyfikacya z egzaminów zawodowych.

§ 14.

Rozporządzenie niniejsze wchodzi zaraz w życie.

Stürgkh wlr.

5.

Rozporządzenie Ministerstwa rolnictwa, Ministerstwa wyznań i oświaty, Ministerstwa skarbu i Ministerstwa handlu w porozumieniu z Najwyższą Izbą obrachunkową z dnia 9. stycznia 1910,

dotyczące uskuteczniania wypłat na rachunek państwowych zarządów lasów i domen w Austryi górnej, Solnogrodzie, Czechach i Styryi przez c. k. pocztową Kasę oszczędności.

§ 1.

Począwszy od dnia 1. stycznia 1910 uskuteczniać należy za pośrednictwem pocztowej Kasy oszczędności wszystkie wypłaty, z wyjątkiem wymienionych w następującym § 2., jeżeli asygnata na nie pochodzi od c. k. Dyrekcyi lasów i domen w Wiedniu, Gmunden i Solnogrodzie albo od zarządów lasów i domen, podlegających tym Dyrekcyom, i o ile to nie odbywa się już na podstawie § 1. rozporządzenia ministeryalnego z dnia 31. grudnia 1908, Dz. u. p. Nr. 3 z roku 1909.

§ 2.

Wykluczone od wypłaty przez pocztową Kasę oszczędności są:

a) kwoty, które mają być płacone odbiorcom mieszkającym za granicą;

b) kwoty, które muszą być wypłacone faktycznie w złocie;

c) wypłaty na rachunek krajów Korony węgierskiej, władz wspólnych i organów autonomicznych.

§ 3.

Kasą wypłacającą przy wydatkach, które mają być zrealizowane w obrocie przekazowym c. k. pocztowej Kasy oszczędności, będzie wyłącznie odnośna c. k. Kasa krajowa (w Wiedniu, Lincu, Solnogrodzie), zaś organem likwidującym wyłącznie departament rachunkowy tej c. k. Dyrekcyi lasów i domen (w Wiedniu, Gmunden, Solnogrodzie), na której rachunek wypłata następuje.

§ 4.

Do wymienionych wypłat stosowane będą zresztą analogicznie postanowienia rozporządzenia ministeryalnego z dnia 10. grudnia 1906, Dz. u. p. Nr. 245, z tą zmianą, iż ewentualne reklamacye albo doniesienia, które mają być wnoszone, stosować zawsze należy do departamentu rachunkowego Dyrekcyi lasów i domen w Wiedniu, względnie w Gmunden, względnie w Solnogrodzie.

Biliński wlr. **Stürgkh** wlr.
Weiskirchner wlr. **Pop** wlr.

Dziennik ustaw państwa

dla

królestw i krajów w Radzie państwa reprezentowanych

wychodzi nakładem c. k. Drukarni nadwornej i państwowej w Wiedniu, dzielnica I., Seilerstätte l. 24,

także w roku 1910. w języku

niemieckim, chorwackim, czeskim, polskim, rumuńskim, ruskim, słoweńskim i włoskim.

Prenumerata na cały **rocznik 1910** każdego z tych ośmiu wydań Dziennika ustaw państwa wynosi za egzemplarz **8 K.** Pojedyncze jego części można odbierać w miejscu lub otrzymywać bezpłatnie pocztą.

Prenumerować można w składzie c. k. Drukarni nadwornej i państwowej w Wiedniu, dzielnica I., Seilerstätte l. 24, i nabywać tamże także pojedyncze roczniki i pojedyncze części Dziennika ustaw państwa.

Ponieważ Dziennik ustaw państwa wydaje się względnie rozsyła się abonentom tylko po poprzedniem złożeniu prenumeraty rocznej, przeto należy równocześnie z zaabonowaniem uiścić także przypadającą kwotę pieniężną; celem umożliwienia szybkiego i niewadliwego doręczenia pocztowego należy podać prócz dokładnego adresu mieszkania także odnośny okrąg doręczeń pocztowych.

Pojedyncze roczniki wydania **niemieckiego** można nabywać:

Rocznik	1849	za	4 K	20 h	Rocznik	1870	za	2 K	80 h	Rocznik	1891	za	6 K	— h
„	1850	„	10 „	50 „	„	1871	„	4 „	— „	„	1892	„	10 „	— „
„	1851	„	2 „	60 „	„	1872	„	6 „	40 „	„	1893	„	6 „	— „
„	1852	„	5 „	20 „	„	1873	„	6 „	60 „	„	1894	„	6 „	— „
„	1853	„	6 „	30 „	„	1874	„	4 „	60 „	„	1895	„	7 „	— „
„	1854	„	8 „	40 „	„	1875	„	4 „	— „	„	1896	„	7 „	— „
„	1855	„	4 „	70 „	„	1876	„	3 „	— „	„	1897	„	15 „	— „
„	1856	„	4 „	90 „	„	1877	„	2 „	— „	„	1898	„	6 „	— „
„	1857	„	5 „	70 „	„	1878	„	4 „	60 „	„	1899	„	10 „	— „
„	1858	„	4 „	80 „	„	1879	„	4 „	60 „	„	1900	„	7 „	— „
„	1859	„	4 „	— „	„	1880	„	4 „	40 „	„	1901	„	6 „	— „
„	1860	„	3 „	40 „	„	1881	„	4 „	40 „	„	1902	„	7 „	50 „
„	1861	„	3 „	— „	„	1882	„	6 „	— „	„	1903	„	9 „	— „
„	1862	„	2 „	80 „	„	1883	„	5 „	— „	„	1904	„	5 „	— „
„	1863	„	2 „	80 „	„	1884	„	5 „	— „	„	1905	„	6 „	— „
„	1864	„	2 „	80 „	„	1885	„	3 „	60 „	„	1906	„	12 „	— „
„	1865	„	4 „	— „	„	1886	„	4 „	60 „	„	1907	„	13 „	— „
„	1866	„	4 „	40 „	„	1887	„	5 „	— „	„	1908	„	9 „	— „
„	1867	„	4 „	— „	„	1888	„	8 „	40 „	„	1909	„	8 „	50 „
„	1868	„	4 „	— „	„	1889	„	6 „	— „					
„	1869	„	6 „	— „	„	1890	„	5 „	40 „					

Pojedyncze roczniki **wydań w innych siedmiu językach** od r. 1870. począwszy można nabywać po tej samej cenie co wydanie niemieckie.

Nabywającym na raz przynajmniej 10 dowolnie wybranych, zupełnych roczników Dziennika ustaw państwa przyznaje się opust 20%, a nabywającym na raz przynajmniej 25 dowolnie wybranych, zupełnych roczników Dziennika ustaw państwa opust 25%, zaś nabywającym na raz przynajmniej 35 dowolnie wybranych, zupełnych roczników Dziennika ustaw państwa opust 30%.

NB. Części niemieckiego wydania Dziennika ustaw państwa, które **zaginęły** lub doszły **w stanie wadliwym**, reklamować należy najpóźniej **w przeciągu czterech tygodni** po ich ukazaniu się, zaś części wydań nieniemieckich najpóźniej **w przeciągu sześciu tygodni** po wydaniu spisu rzeczy i karty tytułowej do odnośnych wydań, wprost w c. k. Drukarni nadwornej i państwowej w Wiedniu, dzielnica III., Rennweg l. 16.

Po upływie tego terminu można pojedyncze części Dziennika ustaw państwa dostać wyłącznie tylko **za opłatą ceny handlowej** (1/4 arkusza = 2 strony za 2 h).

Ponieważ **wszystkie roczniki wydania niemieckiego** począwszy **od roku 1849. i wszystkie roczniki wydań w innych siedmiu językach** począwszy **od roku 1870. są całkowicie uzupełnione,** przeto można nabyć w składzie c. k. Drukarni nadwornej i państwowej w Wiedniu, dzielnica I., Seilerstätte Nr. 24., **nie tylko każdy pojedynczy rocznik po cenie wyżej podanej, lecz nawet każdą z osobna część** wszystkich tych roczników po cenie handlowej (1/4 arkusza = 2 strony za 2 h); tym sposobem umożliwione zostało uzupełnienie niekompletnych roczników i zestawienie pojedynczych części podług materyi

Rok 1910.

Dziennik ustaw państwa

dla

królestw i krajów w Radzie państwa reprezentowanych.

Część V. — Wydana i rozesłana dnia 20. stycznia 1910.

Treść: (№ 6—9.) 6. Rozporządzenie co do zmiany rozporządzenia z dnia 20. lipca 1906, dotyczącego ustalenia list rewizorów po myśli § 45. ustawy z dnia 6. marca 1906 o spółkach z ograniczoną odpowiedzialnością. — 7. Rozporządzenie, dotyczące załatwiania czynności obrotowych urzędów depozytowych przez urzędy podatkowe (kasy skarbowe). — 8. Rozporządzenie, dotyczące zmiany terminów zapłaty podatku domowo-czynszowego w poborczym okręgu podatkowym Kralowy Hradec w Czechach. — 9. Rozporządzenie, dotyczące zmiany niektórych postanowień przepisu wykonawczego do ustawy o taryfie celnej z dnia 13. lutego 1906 i objaśnień do taryfy celnej.

6.

Rozporządzenie Ministra sprawiedliwości w porozumieniu z Ministrami spraw wewnętrznych i handlu z dnia 1. stycznia 1910

co do zmiany rozporządzenia z dnia 20. lipca 1906, Dz. u. p. Nr. 155, dotyczącego ustalenia list rewizorów po myśli § 45. ustawy z dnia 6. marca 1906, Dz. u. p. Nr. 58, o spółkach z ograniczoną odpowiedzialnością.

Zmienia się § 6. rozporządzenia z dnia 20. lipca 1906, Dz. u. p. Nr. 155; przepis ten ma opiewać:

„Lista rewizorów będzie utrzymywana w Ministerstwie handlu z wolnością przeglądu dla każdego.

Gdy sąd handlowy zamierza przychylić się do wniosku względem ustanowienia rewizorów w myśl § 45. ustawy o spółkach z ograniczoną odpowiedzialnością, wówczas ma on prosić Ministerstwo handlu, podając odnośną grupę listy (załącznik ·/1). o wymienienie osób, zamieszczonych w liście, które wskutek swego fachowego uzdatnienia wchodzą w poszczególnym wypadku w rachubę. Na taką prośbę będzie sądowi przesłany każdorazowo wyciąg z listy.“

Haerdtl wlr. **Weiskirchner** wlr.

Hochenburger wlr.

Załącznik 1.

Spis grup dla listy rewizorów spółek z ograniczoną odpowiedzialnością.

A. Gałęzie przemysłu.

I. Przemysłowa hodowla zwierząt, wraz z hodowlą jedwabników, rybołowstwo itd. i handel zwierzętami.

II. Górnictwo i handel produktami kopalnianymi.

III. Przedsiębiorstwa hutnicze i obrabianie metali, handel metalami i towarami metalowymi.

IV. Przemysł glinkowy, przemysł kamienny, przemysł gliniany i przemysł szklany, handel wyrobami z dziedziny tych przemysłów.

V. Przemysły dla wyrobu maszyn, przyrządów, instrumentów i środków przewozowych, warsztaty okrętowe, przemysł elektrotechniczny, handel tymi artykułami.

VI. Przemysły z dziedziny towarów drewnianych, plecionych, toczonych, rzeźbionych i koszykarskich, oraz handel tymi artykułami.

VII. Przemysł, zajmujący się skórami garbowanymi, skórami nie garbowanymi, szczeciną, włosami, piórami itp., dalej wyrób towarów z kauczuku, gutaperki, celuloidu, oraz handel tymi artykułami.

VIII. Przemysł tkacki i handel wyrobami tkackimi (wyroby rękodzielnicze i towary łokciowe).

IX. Przemysł z dziedziny odzieży i towarów strojowych, oraz handel tymi towarami.

X. Przemysł papierowy i przemysł z dziedziny masy drzewnej, oraz handel tymi artykułami.

XI. Przemysły z zakresu środków spożywczych i użytkowych.

XII. Przemysł gospodni, szynkarski i hotelowy.

XIII. Przemysły chemiczne.

XIV. Przemysł budowlany.

XV. Przemysły graficzne.

XVI. Centralne zakłady dla dostarczania siły, dla ogrzewania, oświetlania itp.

B. Gałęzie handlu

(o ile nie mieszczą się w powyższem ugrupowaniu).

1. Handel surowcami, zbożem itd.
2. Handel wyrobami artystycznymi i literackimi, nakłady itd.
3. Handel środkami spożywczymi i użytkowymi wszelkiego rodzaju, handel środkami aptecznymi, handel materyałami i towarami kolonialnymi.
4. Handel towarami drobnymi, galanteryjnymi i zbytkowymi.
5. Spedycya i domy składowe.
6. Przemysł transportowy i komunikacyjny (żegluga i utrzymywanie okrętów).
7. Interesa pieniężne, bankowe i kredytowe.

C. Buchalterya.

7.

Rozporządzenie Ministrów sprawiedliwości i skarbu w porozumieniu z Najwyższą Izbą obrachunkową z dnia 7. stycznia 1910,

dotyczące załatwiania czynności obrotowych urzędów depozytowych przez urzędy podatkowe (kasy skarbowe).

Do przedsiębrania określonych w § 1. rozporządzenia z dnia 13. stycznia 1900, Dz. u. p. Nr. 6, czynności obrotowych urzędów depozytowych wyznacza się prócz urzędów podatkowych i sądowo-depozytowych, wymienionych w tem rozporządzeniu, nadto urzędy następujące.

1. Kasy skarbowe i sądowo-depozytowe dla X., XII., XIII., XIV., XV., XVI., XVII., XVIII., XIX. i XXI. dzielnicy Wiednia;

2. Urzędy podatkowe i sądowo-depozytowe w Krems, St. Pölten, Wiener-Neustadt, Badenie, Śmichowie, Żyżkowie, Królewskich Winohradach, Karlinie, Uścieku, Moście, Budziejowicach, Chebie, Karsbadzie, Kralowym Hradcu, Litomierzycach, Cieplicach, Dzieczynie, Ołomuńcu, Schönbergu Morawskim, Prościejowie, Bielsku, Frydku, Cieszynie, Cilli, Leoben, Marburgu, Pettau, Villach, Dornbirn, Bozen, Meranie, Rovereto, Poli, Kołomyi, Przemyślu i Spalato.

Rozporządzenie niniejsze wchodzi w życie w dniu 1. marca 1910.

Biliński wlr. **Hochenburger** wlr.

8.

Rozporządzenie Ministerstwa skarbu z dnia 7. stycznia 1910,

dotyczące zmiany terminów zapłaty podatku domowo-czynszowego w poborczym okręgu podatkowym Kralowy Hradec w Czechach.

Na zasadzie ustawy z dnia 11. czerwca 1894, Dz. u. p. Nr. 110, rozporządza się, że podatek domowo-czynszowy, który według postanowień dotychczasowych miał być płacony w poborczym okręgu podatkowym Kralowy Hradec w ratach kwartalnych z góry dnia 1. stycznia, 1. kwietnia, 1. lipca i 1. października, uiszczany być ma w powyższym okręgu na przyszłość w czterech równych ratach, zapadających dnia 1. lutego, 1. maja, 1. sierpnia i 1. listopada każdego roku.

Nowe terminy zapłaty obowiązywać mają w myśl § 7. ustawy z dnia 9. lutego 1882, Dz. u. p. Nr. 17, także dla pięcioprocentowego podatku od czystego dochodu z budynków, uwolnionych całkowicie albo częściowo od podatku domowo-czynszowego z tytułu prowadzenia budowy.

Rozporządzenie niniejsze zacznie obowiązywać z dniem 1. kwietnia 1910.

Biliński wlr.

9.

Rozporządzenie Ministerstw skarbu, handlu i rolnictwa z dnia 17. stycznia 1910,

dotyczące zmiany niektórych postanowień przepisu wykonawczego do ustawy o taryfie celnej z dnia 13. lutego 1906, Dz. u. p. Nr. 22, i objaśnień do taryfy celnej.

Następujące postanowienia przepisu wykonawczego do ustawy o taryfie celnej z dnia 13. lutego 1906, Dz. u. p. Nr. 22, oraz objaśnień do taryfy celnej, wydanych na zasadzie artykułu V. ustawy o taryfie celnej z dnia 13. lutego 1906, Dz. u. p. Nr. 20, obwieszczeniem z dnia 13. czerwca 1906, Dz. u. p. Nr. 115, uzupełnia się względnie zmienia się w sposób następujący:

I. Co do przepisu wykonawczego.

W wierszu 3, ustępu 5, do § 3, po tabeli *B* należy przed słowem „Dodatki“ zamieścić: „stałe“, a na końcu tego ustępu dodać: podczas gdy przy obliczaniu dodatków do cła według rzeczywistej zawartości cukru względnie alkoholu należy wziąć za podstawę wymiaru dodatku przy cukrze wagę użytego cukru, zaś przy alkoholu ilość stopni hektolitrowych.

II. Co do objaśnień.

Uwagę 1 do Nr. 430 należy zastąpić następującą osnową:

> Cagle są to drążki, to jest przewalcowane, nie prostolinijnie uformowane sztaby o przekroju kwadratowym, rombowatym lub prostokątnym, także z wypukłymi bokami, o silnie zaokrąglonych brzegach i szorstkiej powierzchni, która jest często pokryta także krzyżującymi się prążkami, powstałymi z użycia walców odpowiednio fasonowanych. Przedstawiają one wytwór pośredni do dalszego procesu walcowania lub do następnego obrobienia kuciem.
>
> Także żelazo sztabowe, niefasonowane (Nr. 431*a*) przedstawia często zaokrąglone krawędzie, gdyż ma tylko w nader rzadkich wypadkach krawędzie ostro zarysowane; krawędzie przy żelazie sztabowem są jednak zawsze ostrzejsze, aniżeli przy

wytworze pośrednim, przeznaczonym do dalszej przeróbki. Żelazo w sztabach (nie ciągnione) nie ma wprawdzie z reguły gładkiej powierzchni, gdyż jest zazwyczaj jeszcze pokryte młotowinami (zendrą); w porównaniu jednak z szorstką, niekształtną powierzchnią cagli przedstawia powierzchnia jego więcej zbitą, gładszą strukturę, spowodowaną przez zamknięty kaliber precyzyjny, przez który żelazo to przeszło. Co do przyrządzenia zachodzi wreszcie pomiędzy caglami a żelazem sztabowem różnica wprawdzie nie uderzająca lecz mimo to dostrzegalna, ponieważ żelaza sztabowego używa się często bez dalszego obrobienia, wskutek czego musi ono być przyrządzone możliwie dokładnie, podczas gdy przy caglach moment ten odpada.

W ustępie 3, uwagi 1 do Nr. 463 należy w wierszu przedostatnim po przecinku (,) dodać słowa: „tudzież zakrętki (przy drzwiach i oknach) z wyciętymi gwintami“; natomiast należy w ustępie 2, uwagi 1 do Nr. 472 zastąpić słowo „zakrętki do drzwi“ słowami: „Zakrętki (przy drzwiach i oknach) bez wyciętych gwintów (z wyciętymi gwintami z. Nr. 463, uwaga 1, ustęp 3)“.

W ust. 2 uw. og. 1 do klasy XI. należy w wierszu 7 przed słowem „wentyle“ zamieścić „kurki“.

W ust. 1. uw. og. 7 do klasy XL należy w wierszu 4 po słowie „kurki“ dodać: „(poniżej 20 *kg*)“.

Rozporządzenie niniejsze wchodzi zaraz w życie.

Biliński wlr. **Weiskirchner** wlr.

Pop wlr.

Rok 1910.

Dziennik ustaw państwa

dla

królestw i krajów w Radzie państwa reprezentowanych.

Część VI. — Wydana i rozesłana dnia 23. stycznia 1910.

Treść: (№ 10—12.) 10. Rozporządzenie, dotyczące dopuszczenia do nauk teologicznych. — 11. Rozporządzenie, dotyczące urządzeń telegrafów (telefonów) iskrowych na obszarze królestw i krajów reprezentowanych w Radzie państwa, na okrętach austryackich, tudzież na okrętach obcej narodowości, znajdujących się na austryackich wodach śródziemnych. — 12. Obwieszczenie, dotyczące przekształcenia Urzędu celnego pobocznego II. klasy w Szczucinie na urząd celny poboczny I. klasy i przeniesienia go na dworzec kolejowy w Szczucinie.

10.

Rozporządzenie Ministra wyznań i oświaty z dnia 12. grudnia 1909,

dotyczące dopuszczenia do nauk teologicznych.

Dodatkowo do tutejszego rozporządzenia z dnia 29. marca 1909, Dz. u. p. Nr. 65, wydaje się następujące przepisy co do dopuszczenia do nauk teologicznych:

Do nauki teologii na wydziałach teologicznych, tudzież w katolickich zakładach naukowych dyecezalnych i teologicznych zakładach naukowych domowych, oraz w zakładzie naukowym teologicznym grecko-wschodnim w Zadarze dopuści się absolwentów gimnazyów realnych i zreformowanych gimnazyów realnych tylko po złożeniu z pomyślnym skutkiem egzaminu uzupełniającego z greckiego w zakresie wymagań gimnazyum humanistycznego. Absolwentów oddziału gimnazyalnego w wyższem gimnazyum realnem typu dzieczyńskiego należy stawiać na równi z absolwentami gimnazyalnymi, a absolwentów oddziału realnego w wyższem gimnazyum realnem tego typu po złożeniu z pomyślnym skutkiem egzaminu z łaciny w zakresie gimnazyum realnego na równi z absolwentami gimnazyum realnego, a tak samo także absolwentów szkół realnych którzy złożyli już z pomyślnym wynikiem uzupełniający egzamin dojrzałości z łaciny i propedeutyki filozoficznej według punktu 5. rozporządzenia ministeryalnego z dnia 29. marca 1909, l. 1997.

Egzamin uzupełniający z greckiego w zakresie wyżej podanym mają składać także ci słuchacze teologii katolickiej i grecko-wschodniej, którym ordynaryat dozwolił wyjątkowo przyjęcia na studya teologiczne z pominięciem egzaminu dojrzałości na podstawie samych świadectw rocznych, wykazujących ukończenie ze skutkiem VIII. klasy gimnazyum realnego albo zreformowanego gimnazyum realnego.

Egzamin z greckiego względnie z łaciny można składać na podstawie prośby, wniesionej do krajowej władzy szkolnej, w jednem z gimnazyów humanistycznych względnie w jednem z wyższych gimnazyów realnych, gimnazyów realnych lub zreformowanych gimnazyów realnych albo też przed jedną z istniejących komisyi egzaminacyjnych dla uzupełnienia egzaminu dojrzałości absolwentów szkół realnych w celu studyów uniwersyteckich. Egzamina takie mogą ewentualnie odbywać się także na uniwersytecie, w którym to względzie wydane będą bliższe przepisy wykonawcze.

Stürgkh wlr.

11.

Rozporządzenie Ministerstwa handlu z dnia 7. stycznia 1910,

dotyczące urządzeń telegrafów (telefonów) iskrowych na obszarze królestw i krajów reprezentowanych w Radzie państwa, na okrętach austryackich, tudzież na okrętach obcej narodowości, znajdujących się na austryackich wodach śródziemnych.

§ 1.

W myśl Najwyższego pisma gabinetowego z dnia 16. stycznia 1847 (dekret kancelaryi nadwornej z dnia 25. stycznia 1847, l. 2581, Zb. u. pol. Nr. 9) i rozporządzenia Ministerstwa handlu z dnia 28. kwietnia 1905, Dz. u. p. Nr. 72, zależy urządzenie i ruch zakładów telegrafów (telefonów) iskrowych na obszarze królestw i krajów reprezentowanych w Radzie państwa, tudzież na okrętach austryackich od warunku koncesyi państwowej, o której udzielenie należy prosić drogą pisemnego podania, podlegającego obowiązkowi stemplowemu i zaopatrzonego opisem urządzenia oraz schematem układu połączeń w trzech egzemplarzach.

Wyjątek od obowiązku koncesyi, przewidziany w ustępie 2., § 1. powołanego rozporządzenia Ministerstwa handlu, nie ma zastosowania do urządzeń telegrafów (telefonów) iskrowych.

Zresztą obowiązują postanowienia rozporządzenia tego w sposób analogiczny także dla urządzeń telegrafów (telefonów) iskrowych.

§ 2.

Wybór systemu przyrządów i urządzeń, służących do telegrafii iskrowej, tudzież ustanowienie opłat wybrzeżnych i pokładowych w obrębie granic, określonych układem co do telegrafów iskrowych (Dz. u. p. Nr. 36 z roku 1909) względnie przynależnym regulaminem, podlega zatwierdzeniu Ministerstwa handlu.

§ 3.

W myśl § 5. powołanego rozporządzenia po-
Załącznik. daje się w załączniku ogólne postanowienia dokumentu koncesyjnego dla stacyi pokładowych telegrafów iskrowych.

§ 4.

Pod względem technicznym musi urządzenie telegrafów iskrowych na stacyach pokładowych czynić zadość następującym wymogom:

a) musi ono być założone odpowiednio do stanu techniki i umożliwiać korespondencyę ze stacyami innych systemów;

b) użyty system musi być systemem do nastrajania:

c) chyżość wysyłkowa i odbiorcza nie powinna wśród zwykłych warunków pozostawać poza dwunastu słowami po pięć liter na minutę;

b) siła, doprowadzana do przyrządu telegrafu iskrowego, nie powinna wśród normalnych warunków przenosić jednego kilowatu. Większej siły można użyć, jeżeli okręt jest zmuszony wymieniać depesze na odległość, wynoszącą więcej jak 300 kilometrów od najbliższej stacyi wybrzeżnej, albo jeżeli wskutek przeszkód można przesłać depeszę tylko przy zastosowaniu zwiększonego natężenia siły.

§ 5.

Także na okrętach obcej narodowości, znajdujących się na austryackich wodach śródziemnych, zależy ruch urządzeń telegrafów (telefonów) iskrowych od poprzedniego wystarania się o zezwolenie państwowe.

Postanowienie to nie ma zastosowania do okrętów wojennych i okrętów, znajdujących się w niebezpieczeństwie morskiem.

Jeżeli okręt obcej narodowości używa na austryackich wodach śródziemnych swego urządzenia telegrafu (telefonu) iskrowego, nie mając do tego upoważnienia, wówczas mogą władze państwowe zarządzić środki zapobiegające skutecznie używaniu urządzenia tego w obrębie austryackich wód śródziemnych.

§ 6.

Rozporządzenie niniejsze wchodzi zaraz w życie.

Weiskirchner wlr.

Załącznik.

Dokument koncesyjny.

Ministerstwo handlu nadaje niniejszem . . .
. . . . . .
. . . . . koncesyę na urządzenie i utrzymywanie w ruchu stacyi pokładowej telegrafu iskrowego na okręcie . . . . . z zastrzeżeniem każdoczesnego odwołania, pod następującymi warunkami.

Artykuł 1.

Urządzenie telegrafu iskrowego ma być wykonane ściśle według przedłożonego opisu i schematu układu połączeń.

Dodatkowych zmian urządzenia technicznego, wywierających wpływ na wysyłkowe i odbiorcze funkcyonowanie stacyi, nie wolno przedsiębrać bez zezwolenia Ministerstwa handlu.

Artykuł 2.

Od urządzenia tego ma koncesyonaryusz uiszczać należytość rozpoznawczą w kwocie 20 K rocznie.

Artykuł 3.

Zarząd telegrafów ma prawo zarządzić każdego czasu zbadanie urządzenia tego przez swoje organa i kontrolować jego ruch.

Organom c. i k. marynarki wojennej należy dać na żądanie sposobność zaznajomienia się z manipulacyą przy aparatach stacyjnych. Układy co do utrzymania urządzeń stacyjnych i ich szczegółów w tajemnicy wobec organów władzy są niedopuszczalne.

Artykuł 4.

Zarząd telegrafów zastrzega sobie prawo zastanowienia ruchu stacyi pokładowej na czas nieoznaczony, całkiem albo dla korespondencyi pewnego szczególnego rodzaju, bez podania powodów i bez odszkodowania koncesyonaryusza.

Artykuł 5.

W razie mobilizacyi i wojny należy stacyę zamknąć. Dowódcy okrętu należy dać wskazówki w tym kierunku i nałożyć na niego odpowiedzialność.

Zarządowi wojennemu zastrzega się kontrolę nad zachowywaniem tego przepisu.

Artykuł 6.

Jako telegrafistów wolno zatrudniać przy telegrafach iskrowych tylko obywateli austryackich, którzy mogą wykazać się wystawionem przez rząd świadectwem złożenia ze skutkiem szczególnego egzaminu.

Telegrafista pokładowy musi posiadać morską książkę służbową, musi być wciągnięty do rejestru załogi okrętowej i ma podlegać karności okrętowej.

Jeżeli zarząd telegrafów państwowych cofnie wspomniane świadectwo, należy telegrafistę natychmiast usunąć.

O każdej zmianie co do osoby telegrafisty należy bezzwłocznie donieść Władzy morskiej w Tryeście.

Artykuł 7.

Koncesyonaryusz jest uprawniony i obowiązany dozwolić osobom trzecim korzystania ze stacyi pokładowej po uiszczeniu normalnych opłat.

Artykuł 8.

Opłata pokładowa wynosi . . h od słowa, najmniej . . K od telegramu. Należy ona do przedsiębiorcy.

Artykuł 9.

Stacya pokładowa jest obowiązana komunikować się w celu wzajemnej wymiany telegramów iskrowych z każdą stacyą wybrzeżną i z każdą inną stacyą pokładową bez względu na system telegrafu iskrowego, którego stacye te używają.

Artykuł 10.

Co do ruchu stacyi i obliczania opłat należy przestrzegać postanowień międzynarodowego układu berlińskiego co do telegrafów iskrowych i przynależnego regulaminu, tudzież wszystkich przepisów, wydanych przez zarząd telegrafów.

Artykuł 11.

Jako znak wezwawczy stacyi pokładowej ustanawia się . . . . . .

Artykuł 12.

Na ruch państwowych stacyi wybrzeżnych należy zwracać szczególną uwagę.

Celem umożliwienia wolnego od zarzutów komunikowania się z tymi stacyami należy utrzymywać stacyę zawsze w dobrym stanie.

Na żądanie państwowej stacyi wybrzeżnej ma stacya pokładowa przerwać natychmiast swoją korespondencyę.

Artykuł 13.

Gdyby koncesyonaryusz mimo kilkakrotnych upomnień nie dotrzymał powyższych warunków albo gdyby dalsze wykonywanie koncesyi sprzeciwiało się interesom publicznym, można zarządzić odebranie koncesyi.

Jeżeli koncesyonaryusz prowadzi stacyę pokładową wadliwie, wolno zarządowi telegrafów państwowych zarządzić także administrowanie stacyi na koszt i niebezpieczeństwo koncesyonaryusza przez telegrafistę pokładowego, którego zarząd ten ustanowi.

Artykuł 14.

W czasie pobytu na wodach śródziemnych obcych państw należy stosować się do obowiązujących tam postanowień co do telegrafii iskrowej.

Zaznajomienie się z tymi postanowieniami jest rzeczą koncesyonaryusza.

12.

Obwieszczenie Ministerstwa skarbu z dnia 15. stycznia 1910,

dotyczące przekształcenia Urzędu celnego pobocznego II. klasy w Szczucinie na urząd celny poboczny I. klasy i przeniesienia go na dworzec kolejowy w Szczucinie.

Urząd celny poboczny II. klasy w Szczucinie przekształcono na urząd celny poboczny I. klasy i przeniesiono go na tamtejszy dworzec kolejowy.

Urząd ten jest upoważniony do stosowania skróconego postępowania zapowiadawczego w obrocie kolejowym.

Równocześnie zwinięto ekspozyturę urzędu celnego na dworcu kolejowym w Szczucinie.

Biliński wlr.

Rok 1910.

Dziennik ustaw państwa

dla

królestw i krajów w Radzie państwa reprezentowanych.

Część VII. — Wydana i rozesłana dnia 26. stycznia 1910.

Treść: № 13. Rozporządzenie, którem zmienia się „Regulatyw celny dla obszaru wolnego przy nowej przystani w Tryeście“, wydany rozporządzeniem ministeryalnem z dnia 23. czerwca 1891.

13.

Rozporządzenie Ministerstw skarbu i handlu z dnia 26. stycznia 1910,

którem zmienia się „Regulatyw celny dla obszaru wolnego przy nowej przystani w Tryeście“, wydany rozporządzeniem ministeryalnem z dnia 23. czerwca 1891, Dz. u. p. Nr. 78.

Z powodu otwarcia obszaru wolnego przy przystani Franciszka Józefa w Tryeście zmienia się z mocą obowiązującą od tej chwili w porozumieniu z interesowanymi królewsko-węgierskimi Ministerstwami „Regulatyw celny dla obszaru wolnego przy nowej przystani w Tryeście“, wydany rozporządzeniem ministeryalnem z dnia 23. czerwca 1891, Dz. u. p. Nr. 78, w sposób następujący:

Regulatyw celny dla obszaru wolnego w Tryeście.

I.

Postanowienia ogólne.

§ 1.

Obszar wolny w Tryeście składa się z dwóch części, przedzielonych przystanią celną, a mianowicie z dawnego obszaru wolnego na wybrzeżu ku Barcoli i z obszaru wolnego przy przystani Franciszka Józefa. Cały obrót w obszarze wolnym Tryestu, tudzież w domach składowych, które tam już istnieją lub będą ewentualnie założone, podlega postanowieniom niniejszego regulatywu celnego.

§ 2.

Wstęp lądem na zamknięty obszar wolny jest dozwolony tylko przez wyznaczone w tym celu bramy.

Osoby, które chcą dostać się lądem z obszaru wolnego na obszar celny, mają używać wyłącznie bram, wyznaczonych w tym celu, i mogą być poddane rewizyi osobistej stosownie do istniejących przepisów.

Na morzu obowiązują co do ruchu lichtanów i łodzi przepisy §§ 16., 17., 22. i 28; wolno jednak władzom skarbowym przepisać dla łodzi (łodzi wiosłowych, motorowych, mniejszych łodzi żaglowych itd.) nadto szczególne zarządzenia kontrolne.

§ 3.

Bramy, prowadzące na obszar wolny, pozostają w porze nocnej pod zamknięciem zarządu celnego i mogą być otwierane i zamykane tylko przy interwencyi jednego z organów tego zarządu. Zarząd skarbowy oznacza, które bramy są przeznaczone dla obrotu towarowego, a które wyłącznie dla ruchu osób.

Wszystkie bramy powinny być w czasie, gdy są otwarte, stale strzeżone przez organa straży skarbowej.

§ 4.

Obszar wolny wraz z istniejącymi tam domami składowymi (z wyjątkiem magazynów [§ 5.], przeznaczonych ewentualnie na składy obszaru celnego) uważa się za miejsce wyłączone pod względem celnym. Do domów składowych wolno przyjmować wszystkie towary, których przyjęcie jest wogóle dopuszczalne według regulaminu domu składowego.

Przedmioty monopolu wolno umieszczać w domach składowych tylko pod nadzorem skarbowym.

Towary krajowe tracą (wyjąwszy wypadek § 5.) przez samo wprowadzenie na obszar wolny przymiot pochodzenia krajowego, bez względu na to, czy je złożono w domach składowych czy też nie, a tem samem nie mogą być wprowadzone napowrót na obszar celny bez ekspedycyi celnej.

§ 5.

C. k. Dyrekcya skarbu w Tryeście jest upoważniona do pozwolenia, o ileby istotne potrzeby obrotu wymagały tego, aby towary krajowe, tudzież towary, które stały się krajowymi przez opłacenie cła, mogły być składane w pewnych oznaczonych magazynach, położonych w obszarze wolnym, z zastrzeżeniem ich krajowego pochodzenia. (Składy wolne w myśl § 2., lit. *b*, ustawy z dnia 28. kwietnia 1889, Dz. u. p. Nr. 64.)

Magazyny, które będą ewentualnie przeznaczone na cel powyższy, wymagają zatwierdzenia władzy skarbowej.

§ 6.

Wyznaczenie tych domów składowych w obszarze wolnym, w których wolno umieszczać towary, wyprowadzane z obszaru celnego za zwrotem podatku lub bonifikacyą, może nastąpić również tylko za zezwoleniem władzy skarbowej.

§ 7.

Przy tych towarach, które według każdocześnie obowiązującej ogólnej taryfy celnej albo na podstawie umów korzystają z ulg celnych w razie dowozu morzem albo w razie dowozu z państw traktatowych, ma zarząd c. k. domów składowych, względnie mają strony i zakłady, które samodzielnie uskuteczniają złożenie towarów, uwidaczniać dla uzyskania powyższej ulgi dokładnie w swych księgach względnie także w cedułach składowych pochodzenie towarów, oddawanych na skład, tudzież okoliczność, czy wprowadzono je lądem czy morzem.

§ 8.

Organom zarządu skarbowego przysługuje w każdym czasie prawo wstępu do domów składowych, kabin prywatnych i innych ubikacyi przemysłowych jakiegokolwiek rodzaju, tudzież prawo odbywania tam rewizyi z wszelką możliwą ochroną obrotu i prawo przeglądania ksiąg oraz innych zapisków, odnoszących się do przedsiębiorstwa.

§ 9.

Dla c. k. ekspozytur Urzędu celnego głównego w obszarze wolnym obowiązują godziny urzędowe, które wyznaczy władza skarbowa, porozumiawszy się poprzednio z zarządem domów składowych.

C. k. Urząd celny główny może pozwolić na podjęcie czynności urzędowych, których zażądano poza zwyczajnymi godzinami urzędowymi, za złożeniem opłat, ogłoszonych w osobnej taryfie.

Przesyłki pocztowe i rzeczy, należące do podróżnych, należy jednak ekspedyować o każdym czasie bez poboru opłat powyższych.

§ 10.

Ekspedycye celne mogą być spowodowane zarówno przez c. k. zarząd domów składowych jak i przez tych, którym przysługuje prawo rozrządzania towarami, i to osobiście lub przez upełnomocnionych zastępców.

§ 11.

Na rachunek dochodów celnych nie pobiera się w domach składowych należytości wagowej ani składowej.

C. k. zarząd domów składowych dostarcza wag i ciężarków potrzebnych w poszczególnych magazynach i ekspozyturach celnych i każe wykonywać przez własnych robotników wszystkie roboty grubsze, łączące się z manipulacyą celną.

§ 12.

Restauracye, które istnieją w obszarze wolnym lub będą tam otwarte, tudzież mieszkania, przydzielone ze względów służbowych poszczególnym osobom, oddziałom straży itd., będzie się uważać za leżące w obszarze celnym. Wszystkie przedmioty i towary, używane i spożywane tam, muszą zatem być sprowadzane z obszaru celnego, a z obszaru wolnego (z zagranicy) mogą być sprowadzane tylko po przeprowadzeniu ekspedycyi celnej względnie po opłaceniu cła. Lokalności te podlegają kontroli skarbowej. Zawiadowcy restauracyi mają utrzymywać dokładne zapiski co do sprowadzania i zużytkowywania wszystkich przedmiotów, przeznaczonych do urządzenia i do konsumcyi i dozwalać bez oporu organom straży skarbowej przeglądu tych zapisków, tudzież przedsiębrania rewizyi lokalów.

W razie wykroczeń odbierze c. k. zarząd domów składowych restauratorowi koncesyę na dzierżawę.

C. k. Dyrekcya skarbu postanawia, pod jakimi warunkami wolno obnoścom krajowych i oclonych towarów spożywczych i chłodników odnosić napowrót na obszar celny bez opłaty cła przedmioty, nie sprzedane na obszarze wolnym.

Również materyały, przeznaczone do wszelkich robót budowlanych na obszarze wolnym, tudzież motory, maszyny, wagi i ciężarki, części urządzenia itd., ustawione w obszarze wolnym i używane przy ruchu znajdujących się tam przedsiębiorstw publicznych lub prywatnych, jakoteż materyały służące do ruchu, zwłaszcza benzyna, nafta, smarowidła itd., podlegają obowiązkowi oclenia, o ile są sprowadzone z zagranicy lub z obszaru wolnego.

§ 13.

C. k. zarząd domów składowych będzie czuwał nad ścisłem przestrzeganiem przepisów niniejszego regulatywu celnego przez swych urzędników, funkcyonaryuszy i robotników.

§ 14.

C. k. zarząd domów składowych będzie dbał także o prawdziwość deklaracyi celnych i statystycznych, dostarczanych przez swe organa, będzie zawiadamiał władzę celną o doszłych do swej wiadomości przekroczeniach skarbowych w obrębie domów składowych i będzie wdrażał na żądanie c. k. Urzędu celnego głównego postępowanie dyscyplinarne przeciw tym z pośród swoich urzędników, funkcyonaryuszy i robotników, którzy dopuścili się działań lub zaniedbań, połączonych ze szkodą dla dochodów skarbowych.

W ten sam sposób ma postępować także Towarzystwo żeglugi parowej austryackiego Lloyda, tudzież każde inne przedsiębiorstwo, istniejące w obszarze wolnym, które samodzielnie uskutecznia magazynowanie towarów; mają one na żądanie władzy celnej oddalić ze służby winnych urzędników, funkcyonaryuszy i robotników albo przynajmniej nie zatrudniać ich więcej na obszarze wolnym.

II.

Wprowadzanie towarów na obszar wolny.

a) Morzem.

1. Obrót okrętów w obszarze wolnym.

§ 15.

Okręty wpływające do obszaru wolnego wyładowują towary bez interwencyi c. k. Urzędu celnego głównego.

Jeżeli okręt wiezie przedmioty monopolu państwowego i uskutecznia transport ten nie bezpośrednio z polecenia i na rachunek Skarbu państwa, wówczas musi się oddać wspomniane przedmioty w ciągu 24 godzin po zawinięciu okrętu do przystani w przechowanie urzędowe i pozostawić je w przechowaniu tem aż do wysłania w dalszą drogę. Gdyby nie można było oddać towarów w ciągu 24 godzin, przysługuje zarządowi skarbowemu prawo zarządzenia odpowiedniego nadzorowania odnośnego okrętu.

Wykazy towarowe przedkłada się stosownie do postanowień regulaminu o manifestach okrętowych.

2. Obrót morzem między przystanią celną a obszarem wolnym.

§ 16.

Ładunek lichtanów i łodzi, przybywających z przystani celnej, licząc tu także Canale grande, musi być pokryty celnymi papierami urzędowymi.

Transport morski, który ma odbywać się w nieprzerwanym ciągu, podlega kontroli c. k. straży skarbowej, pełniącej służbę na morzu.

§ 17.

Jeżeli przewozi się towary z miasta na obszar wolny lichtanami lub łodziami, wówczas muszą one być ekspedyowane przez jedną z ekspozytur celnych w mieście. Odnośna ekspozytura celna przeprowadza co do zagranicznych przesyłek nieoclonych przepisane postępowanie wychodne, a co do towarów krajowych postępowanie wywozowe. W pierwszym wypadku przekazuje się przesyłkę z oryginalnymi dokumentami celnymi odnośnej ekspozyturze w obszarze wolnym celem potwierdzenia wyjścia, w ostatnim zaś wypadku służy duplikat deklaracyi wywozowej za pokrycie transportu.

Gdy towary krajowe mają być przewiezione morzem z miasta do składów obszaru celnego na obszarze wolnym, wówczas ekspedyuje się je pod zamknięciem pakietowem lub zamknięciem miejsca w skróconem postępowaniu przeprawnem.

Przy przewozie towarów z okrętów, stojących w przystani celnej a nie poddanych jeszcze celnej czynności urzędowej, na obszar wolny zapomocą lichtanów potrzebna jest interwencya urzędu celnego. Jeżeli towary te są pochodzenia krajowego, przeprowadza urząd celny postępowanie urzędowe wychodne; przy towarach zagranicznych winien przewoźnik przedłożyć deklaracyę przeładowania w podwójnem wygotowaniu.

Ekspedyująca ekspozytura celna ma poświadczyć w deklaracyi przeładowania przedsięwzięcie oględzin zewnętrznych i zgodność z manifestem okrętowym i umieścić tam poświadczenie transportowe. Duplikat deklaracyi przeładowania wydaje się przewoźnikowi, podczas gdy unikat stanowi załącznik manifestu okrętowego.

Przewoźnik ma przedłożyć duplikat deklaracyi przeładowania właściwej ekspozyturze celnej w obszarze wolnym, która zaopatruje deklaracyę tę klauzulą dostawienia i ma ją odesłać w ciągu 48 godzin

przekazującej ekspozyturze celnej w celu odpisania z manifestu okrętowego i dołączenia do tegoż.

b) Lądem.

1. Wozami.

§ 18.

Towary, wyprowadzane lądem z obszaru celnego do obszaru wolnego, należy dostawić do ekspozytury c. k. Urzędu celnego głównego, mającej siedzibę przy bramie wchodowej obszaru wolnego. Jeżeli chodzi przytem o towary krajowe, należy postąpić z nimi według przepisów, istniejących co do wywozu towarów. Przesyłki krajowe, przeznaczone do złożenia w składzie obszaru celnego, mają być przekazywane pod zamknięciem przez ekspozyturę celną przy bramie wchodowej w skróconem postępowaniu przeprawnem do ekspozytury celnej w składzie obszaru celnego.

Towary zagraniczne, podlegające cłu, które wyładowano w przystani celnej, jako przeznaczone do przewiczienia lądem na obszar wolny, mają być przekazywane przez odnośną ekspozyturę celną w przystani celnej pod zamknięciem miejsca lub zamknięciem pakietowym albo pod konwojem urzędowym do ekspozytury urzędu celnego przy bramie wchodowej obszaru wolnego, która ekspedyuje towary te przy wyjściu.

Odważenie przy przekazywaniu może być pominięte, jeżeli nie zachodzi podejrzenie nieprawdziwości i jeżeli przesyła się towar pod zamknięciem miejsca lub pod konwojem urzędowym.

Towary, których załadowanie na okręt musi być potwierdzone, nie powinny być przekazywane do ekspozytury celnej wchodowej, lecz należy je przekazać do tej ekspozytury celnej, w której ma się odbyć załadowanie na okręt. W ekspozyturze wchodowej nie powinno się zatem podejmować czynności urzędowej.

Towary, nadchodzące na dworce towarowe i przekazane celem przewiczienia przez obszar celny przez Urząd celny w Tryeście, mają być ostatecznie ekspedyowane przy wyjściu na obszar wolny przez odnośną ekspozyturę celną na dworcu towarowym i przekazywane wyznaczonej do tego ekspozyturze obszaru wolnego w celu potwierdzenia wyjścia, względnie przy towarach, których załadowanie na okręt ma być nadzorowane, właściwej ekspozyturze obszaru wolnego celem potwierdzenia załadowania.

2. Koleją żelazną.

§ 19.

Towary, nadchodzące koleją żelazną, należy ekspedyować w myśl przepisu z dnia 18. września 1857 (Dz. r. Nr. 45), odnoszącego się do postępowania celnego co do obrotu na kolejach żelaznych, przecinających linię celną.

Co do każdego nadchodzącego pociągu kolejowego ma wyznaczony w tym celu organ kolejowy oddać przeznaczonym do tego organom celnym przegląd główny, sporządzony przez organa odnośnej kolei, wraz z wykazami ładunkowymi.

Pociągom kolejowym można przydać konwój urzędowy od bramy wchodowej aż do miejsca, przeznaczonego do odebrania wozów kolejowych, gdzie wysłane w tym celu organa straży celnej i skarbowej wyznaczonych do tego ekspozytur celnych mają zrewidować wozy zewnętrznie i ile możności ekspedyować je już ostatecznie. Wozy nie ekspedyowane należy zaopatrzyć plombami, jeżeli to jeszcze się nie stało.

Zarządy kolejowe mają podać do wiadomości c. k. Urzędu celnego głównego (urzędu centralnego oraz ekspozytur celnych przy bramach wchodowych) rozkłady jazdy wszystkich pociągów, nadchodzących do obszaru wolnego. C. k. domy składowe winny podawać codziennie poszczególnym ekspozyturom celnym obszaru wolnego, wchodzącym w tym względzie w rachubę, pisemnie (drogą notatki) wozy kolejowe, które mają być do nich dostawione. Ekspozytury celne, do których dostawia się wozy kolejowe, wychodzące na obszar wolny, mają przekonać się o nienaruszonym stanie zamknięć celnych, poczem odbywa się stosownie do przeznaczenia przesyłki po sprawdzeniu papierów przewodnich przepisane postępowanie wywozowe, przewozowe itd. albo złożenie towaru w składzie obszaru celnego.

§ 20.

Magazynowanie towarów, wprowadzonych na obszar wolny, w domach składowych jakoteż przechowywanie i obrabianie ich tamże oraz manipulowanie nimi nie podlega interwencyi c. k. Urzędu celnego głównego, o ile nie rozchodzi się o umieszczenie towarów w składzie obszaru celnego.

Towary, wymienione w załączniku *A*, musi się jednak przechowywać w osobnych magazynach, które mogą być poddane pod nadzór skarbowy.

Deponenci towarów takich muszą prowadzić co do nich osobne zapiski, wykazujące dokładnie istniejący zapas i przedkładać zapiski te każdej chwili na żądanie organów zarządu skarbowego.

Zarząd skarbowy zastrzega sobie prawo uzupełnienia załącznika w razie potrzeby przez wciągnięcie do niego innych także przedmiotów.

III.

Wyprowadzanie towarów z obszaru wolnego.

a) Morzem.

1. Obrót z obszaru wolnego za granicę.

§ 21.

Morzem przesyła się towary z obszaru wolnego za granicę bez interwencyi władzy skarbowej.

Szyper odnośny jest jednak obowiązany złożyć przed odpłynięciem wykaz towarów w myśl postanowień regulaminu o manifestach okrętowych.

2. Obrót z obszaru wolnego do przystani celnej lub do innych miejsc na wybrzeżu obszaru celnego.

§ 22.

Lichtany i czółna przeznaczone dla obszaru celnego mogą wieźć tylko takie towary, które są uwolnione od cła, lub których oclenie jest udowodnione dokumentami celnymi, dołączonymi do ładunku.

Takie towary oclone należy przekazywać stosownie do rozporządzenia ministeryalnego z dnia 2. maja 1880, l. 11.967 (Dz. r. Nr. 17) w skróconem postępowaniu przeprawnem ewentualnie pod zamknięciem urzędowem lub konwojem urzędowym do ekspozytury celnej w przystani celnej, znajdującej się najbliżej miejsca wylądowania. W ekspozyturze tej odbywa się zewnętrzna a po części także wewnętrzna rewizya, a jeżeli zgodność zostanie stwierdzona, pozwala się na wolne przejście przez linię celną.

Gdy towary z wolnego obszaru ma się ładować na okręty, stojące na stanowisku w przystani celnej, muszą odnośne lichtany być w tym celu pokryte deklaracyą przeładowania, podającą sumaryczną ilość przesyłek, którą przewoźnik ma przedłożyć w najbliższej ekspozyturze w podwójnem wygotowaniu.

Doładowanie można w miarę potrzeby poddać nadzorowi urzędowemu; należy je wciągnąć w całej osnowie do wykazu towarowego odjazdowego.

§ 23.

Do towarów, przesyłanych morzem w inny sposób z obszaru wolnego do obszaru celnego, stosują się postanowienia § 21., a ekspedycya celna odbywa się tylko dla oclenia wchodowego i dla ekspedyowania przeprawnego przeznaczonych tam towarów krajowych ze składów obszaru celnego; przytem mają zastosowanie przepisy rozporządzenia ministeryalnego z dnia 2. maja 1880, l. 11.967 (Dz. r. Nr. 17).

b) Lądem.

1. Wozami.

§ 24.

Przesyłka towarów, idąca lądem z obszaru wolnego do obszaru celnego, podlega ekspedycyi celnej. Towary odnośne trzeba przenieść w tym celu do lokali parterowych w magazynach, przeznaczonych na odbywanie rewizyi, gdzie urzędnicy tej ekspozytury celnej, której magazyn jest przydzielony, wykonują czynność rewizyjną na podstawie złożonych deklaracyi towarowych stosownie do odnośnych przepisów u. c. i i. u.

Po ukończeniu oznajmionego postępowania celnego i zapłaceniu przypadających należytości celnych należy spowodować bezzwłoczne odwiezienie wyekspedyowanych przesyłek, które aż do tej chwili mają pozostawać pod nieustannym nadzorem urzędowym. Na podstawie ukończonej ekspedycyi urzędowej należy wyprowadzić odnośne towary z lokalów ekspedycyjnych i załadować je bezpośrednio na wozy pod nadzorem urzędowym.

Wozy muszą być urzędownie ponumerowane i nadawać się do założenia zamknięcia miejsca. Osłony użyte w tym celu muszą być urzędownie aprobowane, oznaczone i numerowane.

Nadzór celny podczas transportu z ekspozytury odprawiającej do ekspozytury przy bramie wchodowej odbywa się w sposób odpowiedni, mianowicie albo przez zamknięcie miejsca lub przesyłki albo przez urzędowe naznaczenie albo konwój straży skarbowej przy zakreśleniu krótkiego czasu dostawienia.

Przy bramie wychodnej porównuje się przesyłkę na podstawie dokumentu urzędowego i zezwala się, o ile badanie nie nasunie wątpliwości, na wprowadzenie wozu do obszaru celnego po przyjęciu w ewidencyę dat rejestru ekspedycyi. Na wygotowaniach celnych ma organ rewidujący potwierdzić wejście do obszaru celnego przez wyciśnięcie pieczęci, zaopatrzonej urządzeniem do nastawiania daty, i położenie swego podpisu. Nadto ma c. k. straż skarbowa przeciąć dokument celny przy bezpośredniem wprowadzeniu towaru na obszar celny.

Gdy zachodzą wątpliwości, należy poddać ładunek przed zezwoleniem na wprowadzenie tegoż do obszaru celnego dokładnej rewizyi zewnętrznej, a według okoliczności także wewnętrznej i postąpić stosownie do jej wyniku. W tem miejscu mają być zwłaszcza wykonywane także rewizye kontrolne przez wyższych urzędników, przeznaczonych do tego.

2. Koleją żelazną.

§ 25.

W obrocie z obszaru wolnego do obszaru celnego, odbywającym się kolejami żelaznymi, należy postępować w ogólności według postanowień przepisu z dnia 18. września 1857, Dz. r. Nr. 45. W szczególności należy się kierować następującymi zasadami.

Ładowanie do wozów kolejowych ma odbywać się zawsze pod dozorem urzędowym, przyczem należy jak najściślej przestrzegać, aby nie doładowy-

wano towarów, co do których postępowanie celne nie zostało dowodnie przeprowadzone. Gdy się ukończy ładowanie, należy wziąć wozy pod zamknięcie urzędowe. Odnośne dokumenty celne należy wciągnąć do zapisku wozowego, który dotycząca ekspozytura ma prowadzić, i poddać ostatecznemu zaksiążkowaniu w centralnem biurze c. k. Urzędu celnego głównego, skąd strony mają je podjąć i oddać oddziałowi ruchowemu c. k. domów składowych.

Załadowanie wozów, przekazanych w skróconem postępowaniu zapowiadawczem na podstawie list ładunkowych c. k. domów składowych, z wyjątkiem przedmiotów monopolu i towarów, załadowanych do wozów otwartych bez zamknięcia przestrzeni, odbywa się bez interwencyi c. k. Urzędu celnego głównego. Jeżeli ma się załadować towary do wozów otwartych bez zamknięcia przestrzeni, należy zasięgnąć zezwolenia centrali Urzędu celnego głównego, o ile już na podstawie przepisów kolejowych nie musi nastąpić ich załadowanie do wozów otwartych bez zamknięcia przestrzeni.

Doładowanie towarów już oclonych lub krajowych do wozu, załadowanego zagranicznymi towarami przekazowymi, jest niedopuszczalne.

Wozy, zestawione w jeden pociąg kolejowy, należy przed wprowadzeniem do obszaru celnego dostawić do odnośnej ekspozytury celnej w celu rewizyi pociągu. Zarządy kolejowe mają podać we właściwym czasie do wiadomości c. k. Urzędu celnego głównego (urzędu centralnego, tudzież ekspozytur przy bramach) rozkłady jazdy wszystkich pociągów kolejowych, wychodzących do obszaru celnego. Wyznaczone w tym celu organa kolejowe mają oddawać ekspozyturom celnym na dworcach, służących do zestawiania pociągów, przepisane przeglądy główne *B*, jakoteż wykazy ładunkowe i celne dokumenty urzędowe.

Gdy papiery przewodnie zostaną zbadane i znalezione w porządku, należy przystąpić do rewizyi pociągu. Wozy, oznaczone jako próżne, tudzież lokomotywy i tendery, wchodzące ewentualnie na obszar celny, należy zrewidować gruntownie dla sprawdzenia, czy nie zawierają towarów, podlegających ocleniu; zamknięcia urzędowe na wozach załadowanych należy zbadać pod względem ich ilości i nienaruszonego stanu. Zamknięcia wozów, załadowanych zagranicznymi towarami nieoclonymi, tudzież tych wozów, które mają być dostawione do innych urzędów lub organów, należy pozostawić nienaruszone, a natomiast odjąć je z tych wozów, które zawierają towary, ekspedyowane już ostatecznie przy wchodzie lub krajowe towary przeprawne.

Papiery celne, służące do legitymacyi towarów ekspedyowanych w okręgu wolnym z uwolnieniem od cła lub towarów oclonych, jakoteż celne papiery przewodnie należy zwrócić odnośnemu zakładowi kolejowemu. Następnie należy niezwłocznie ekspedyować pociąg do krajów tutejszych pod nadzorem urzędowym, a według okoliczności pod konwojem. Szczegół ten, jakoteż rewizyę wewnętrzną wozów, zgłoszonych jako próżne, potwierdzić mają organa rewizyjne w zatrzymanym przeglądzie głównym z dołożeniem daty i godziny.

IV.

Przewóz towarów przez obszar wolny.

§ 26.

Przez obszar wolny można przewozić towary na wozach tylko dla złożenia ich w magazynach obszaru celnego; we wszystkich innych przypadkach jest zatem przewóz ich wykluczony. Przewóz kolejami żelaznymi jest dozwolony, a ekspedycya przeprawna pod zamknięciem miejsca ma odbyć się w tej ekspozyturze celnej, koło której wprowadza się towary na obszar wolny.

V.

Obrót towarów między obu częściami obszaru wolnego.

a) Morzem.

§ 27.

Obrót okrętów handlowych między obu częściami obszaru wolnego odbywa się bez interwencyi urzędu celnego i zależy jedynie od przepisów regulaminu o manifestach okrętowych.

§ 28.

Jeżeli przewozi się towary na lichtanach morzem z dawnego obszaru wolnego do obszaru wolnego przy przystani Franciszka Józefa albo odwrotnie, wówczas odbywa się to bez interwencyi urzędu celnego, o ile odwóz przychodzi do skutku w godzinach dziennych.

Gdyby jednak przewóz towarów morzem miał odbyć się łodziami albo wprawdzie lichtanami, lecz poza godzinami dziennymi, wówczas winien szyper przedłożyć wyznaczonej w tym celu ekspozyturze celnej deklaracyę w podwójnem wygotowaniu, obejmującą sumaryczną ilość przesyłek, datę i nazwisko; na deklaracyi tej umieści urząd poświadczenie transportowe t. j. chwilę odejścia, termin dostawienia, pieczęć urzędową i podpis.

Deklaracyę tę należy wpisać do zapisku. Po przybyciu lichtanu (łodzi) do drugiej części obszaru wolnego należy oddać poświadczenie transportowe wyznaczonej w tym celu ekspozyturze celnej, która je zanotuje w książce dostawienia po stwierdzeniu dotrzymania terminu dostawy i zwróci odprawiającej ekspozyturze celnej. W miarę potrzeby można zarządzić konwojowanie transportów tych przez straż skarbową.

Przy przedmiotach monopolu potrzebne jest przedłożenie szczegółowej deklaracyi, na podstawie której odbywa się przekazanie.

b) Lądem.

1. Wozami.

§ 29.

Przekazywanie towarów zagranicznych, załadowanych na wozach transportowych, z jednej części obszaru wolnego do drugiej odbywa się zazwyczaj bez odważenia, na podstawie deklaracyi strony, pod zamknięciem oponowem lub pakietowem, zapomocą kwitu zapowiadawczego. W wypadkach wątpliwych można zobowiązać stronę do udowodnienia prawdziwości dat co do wagi na podstawie dokumentów przewozowych, faktur itp., a ewentualnie zażądać zważenia.

2. Koleją żelazną.

§ 30.

Wszystkie towary, które mają być przewiezione koleją żelazną z jednej części obszaru wolnego do drugiej, muszą być na podstawie listy ładunkowej, wygotowanej przez organa domu składowego, umieszczone pod zamknięciem przestrzeni i przekazane tam zapomoą kwitu zapowiadawczego. Tożsamość towarów, załadowanych na wozach otwartych, należy stwierdzić w sposób odpowiedni.

VI.

Postanowienia szczególne dla składów obszaru celnego.

§ 31.

Te magazyny w obszarze wolnym, które będą uznane w myśl § 5. za składy obszaru celnego, należy uważać za leżące w obszarze celnym. Można zatem składać w nich tylko towary krajowe albo takie towary zagraniczne, które uzyskały przymiot krajowości przez oclenie wchodowe.

§ 32.

Towary wyrobu krajowego, za które można według istniejących przepisów żądać bonifikacyi przy wyprowadzeniu poza linię celną, muszą być składane w osobnych częściach magazynów, odgrodzonych co do przestrzeni bezpiecznie od reszty oddziałów w składach obszaru celnego.

Powyższe oddziały w składach obszaru celnego należy uważać za składy wolne w myśl § 44. ustawy o podatku od cukru z dnia 20. czerwca 1888, Dz. u. p. Nr. 97, względnie w myśl § 73. ustawy z dnia 20. czerwca 1888, Dz. u p. Nr. 95: zarówno co do przekazywania przesyłek takich do odnośnych składów obszaru celnego, jak i sposobu ich magazynowania i wyprowadzania poza linię celną, tudzież dozorowania mają zatem mieć zastosowanie przepisy rozporządzenia Ministerstwa skarbu z dnia 9. lipca 1888, Dz. u. p. Nr. 111, względnie załącznika *C* do reskryptu Ministerstwa skarbu z dnia 10. sierpnia 1888, Dz. u. p. Nr. 133.

§ 33.

Składy obszaru celnego pozostają pod nadzorem i wspólnem zamknięciem c. k. Urzędu celnego głównego i mają być przed aktywowaniem zbadane komisyonalnie pod względem zamykalności i bezpieczeństwa.

§ 34.

Sztuczne zamki potrzebne do wspólnego zamykania urzędowego nabędzie c. k. Urząd celny główny na koszt c. k. domów składowych. Wszelkie manipulacye w składach obszaru celnego przywiązane są do warunku interwencyi urzędu celnego. Urzędnikom celnym i organom straży skarbowej, pełniącym służbę w domach składowych, wolno w każdym czasie wchodzić do wszystkich ubikacyi w składach obszaru celnego. Osoby, wchodzące do składów obszaru celnego, podlegają kontroli urzędujących tam organów skarbowych i mogą być poddane także rewizyi osobistej.

§ 35.

Wprowadzanie towarów do składów obszaru celnego odbywa się na podstawie papierów (listów przewozowych itd.), wykazujących krajowe pochodzenie towarów, względnie na podstawie dokumentów celnych, stwierdzających fakt oclenia; papiery te należy oddawać c. k. domom składowym, które przedkładają je ekspozyturze celnej wraz z deklaracyą składową, wystawioną przez stronę lub przez same c. k. domy składowe w pojedynczem wygotowaniu.

Ekspozytura będzie przyjmować deklaracyę składową tylko co do takich towarów, które c. k. domy składowe dopuściły do złożenia przez umieszczenie swej firmy na dokumentach przewodnich.

Towary, które poddano ekspedycyi wchodowej w c. k. Urzędzie celnym głównym albo w jednej z jego ekspozytur, należy, o ile są przeznaczone do złożenia w składach obszaru celnego, przekazać tam pod zamknięciem urzędowem tak samo, jak to jest przepisane w myśl §§ 18. i 19. co do towarów, nadchodzących z obszaru celnego z przeznaczeniem do składów obszaru celnego, pod względem przestrzeni od wejścia na obszar wolny aż do składu obszaru celnego.

§ 36.

Przy magazynowaniu towarów krajowych, przeznaczonych do składów obszaru celnego, wystarcza

z reguły zewnętrzne obejrzenie przesyłek i stwierdzenie, czy one zgadzają się z datami deklaracyi co do jakości, ilości i znaków.

Stwierdzenie wagi, podjęte przez c. k. domy składowe, ma z reguły znaczenie także dla zarządu celnego.

Jeżeli jednak istnieje podejrzenie nieprawdziwości lub ukrócenia, co zachodzi zwłaszcza wówczas, gdy deklaracya towarowa nie zgadza się z listami przewozowymi i dokumentami przewodnimi, przedłożonymi c. k. domom składowym, wówczas musi się podjąć wewnętrzne zbadanie przesyłki.

§ 37.

Dla każdego magazynu w składzie obszaru celnego będzie się prowadzić urzędową książkę magazynową, do której zapisuje się towary w tym porządku kolejnym, w jakim nadchodzą.

Książka ta powinna zgadzać się z książką składową c. k. domów składowych, którą organa zarządu skarbowego mogą każdej chwili przeglądać.

W przypadkach niezgodności przeprowadza się rewizyę towarów, a jeżeli różnice zostaną wyjaśnione w sposób przekonywujący, prostuje się następnie mylny zapisek w odnośnych książkach składowych na podstawie pisemnego raportu rewizyjnego, ewentualnie zaś wdraża się dalsze postępowanie w myśl § 40.

§ 38.

Ruch i obrót w obrębie składów obszaru wolnego jest zupełnie swobodny, a każdy deponent ma prawo przedsiębrania w granicach odnośnych postanowień regulaminu domów składowych wszelkich manipulacyi, mających na celu utrzymanie towaru i ułatwienie sprzedaży albo uszlachetnienie.

O każdej manipulacyi, która powoduje zmiany co do miejsca, oddziału i opakowania towarów, jak również ich wagi lub nazwy, należy jednak donosić na piśmie ekspozyturze celnej dla prowadzenie ewidencyi w książce magazynowej.

§ 39.

C. k. domy składowe są obowiązane utrzymywać towary złożone w składach obszaru celnego zawsze w takim porządku, aby rewizya urzędowa mogła odbywać się bez przeszkód.

Zarząd celny będzie przeprowadzał rewizye takie peryodycznie w ciągu roku i może je rozciągnąć na wszystkie magazyny lub ograniczyć do poszczególnych magazynów i przesyłek.

Potrzebnych w tym celu robotników i narzędzi muszą dostarczyć c. k. domy składowe.

Zwłaszcza przy poszczególnych większych pozycyach towarowych, które były sprowadzane częściowo, musi się stwierdzać od czasu do czasu rzetelność pozostałego na składzie zapasu i zbadać zaraz każdą różnicę, która okaże się w tym względzie, w porozumieniu z c. k. domami składowymi, względnie zaś postąpić w myśl postanowień § 37.

§ 40.

Jeżeli przy rewizyi lub wyprowadzaniu towarów z magazynów w składach obszaru celnego okaże się niedobór, wówczas nie wdraża się postępowania karnego lecz należy odpisać ilość brakującą w książce magazynowej.

Jeżeli natomiast okaże się nadwyżka, przenosząca pięć procent ilości, wynikającej z książek magazynowych, wówczas należy przeprowadzić oclenie wchodowe tej nadwyżki, strącając przy towarach, podlegających ocleniu według wagi netto, tarę przepisaną w taryfie.

Postępowanie karne wdraża się wtedy, gdy nadwyżka wynosi 10 procent lub więcej w stosunku do ilości, wynikającej z książek magazynowych.

Za cło odpowiada w pierwszym rzędzie towar, leżący w magazynie, a pretensya zarządu skarbowego ma pierwszeństwo przed wszystkimi innymi roszczeniami.

§ 41.

Gdy towary, znajdujące się w składach obszaru celnego, mają być wyprowadzone do obszaru wolnego lub wprost za granicę, należy złożyć deklaracyę do postępowania wywozowego i odpisać odnośną ilość w książce magazynowej po przeprowadzeniu czynności urzędowej i usunięciu towarów ze składu obszaru celnego.

Jeżeli ma się przesłać towary ze składów obszaru celnego na obszar celny morzem w postępowaniu przeprawnem albo wywieźć je za granicę na niepewną sprzedaż lub w celu dozwolonego ewentualnie uszlachetnienia, naprawienia lub obrobienia, wówczas należy wdrożyć stosownie do przepisów, wydanych dla tych wypadków szczególnych, postępowanie przewodnie, albo skrócone postępowanie przeprawne, względnie postępowanie targowe lub zapiskowe. Gdy zaś towar odwieziony zostaje lądem napowrót do obszaru celnego, wówczas przekazuje się go w odpowiedni sposób, tak jak w myśl § 24., do ekspozytury celnej przy bramie wychodowej obszaru wolnego.

§ 42.

C. k. domy składowe zabronią na wniosek zarządu celnego osobom, które zostały skazane lub były pociągane do śledztwa za przemytnictwo lub ciężkie przekroczenia skarbowe i nie zostały uznane za niewinne, wstępu do składów obszaru celnego.

Biliński wlr. **Weiskirchner** wlr.

Załącznik A.

Spis

tych zagranicznych towarów nieoclonych, które w obrębie wolnego obszaru Tryestu można składać jedynie w osobnych magazynach.

Numer taryfy celnej	Oznaczenie przedmiotów
189 *a* i *b*, 4 i 5 190 *a* i *b*, 4 i 5 191 do 200, 201 *a* 208 *b*, 209 do 215 229 *c*, 230 do 236 247 do 260	Bawełna, Len, Wełna, Jedwab: Wszystkie przedmioty mniejsze, dające się łatwo ukryć, jak np. chusteczki, chustki do nosa, siatki na meble, towary wstążkowe, pasamonicze, guzikarskie i dziane, koronki, przedmioty do obszycia, krawatki, rękawiczki z materyi itp.
261 do 269, 271 do 274	Kwiaty sztuczne, pióra strojne, sztuczne futerka z piór, roboty perukarskie, kapelusze i czapki wszelkiego rodzaju (z wyjątkiem fezów), wachlarze, parasole od deszczu i słońca, przedmioty do obszycia, odzież, bielizna i towary futrzane.
276 *c* i *d*, 281 *d*, 282 *c*, 283, 300 *d*, 303, 318, 319, 326 *b*, 327, 339 *c*, 342 *b*, 343, 354 *f*, 355 *d*, 361 *d*, *c*, 362 *b*, 367, 388 d_2, 390, 409 *c*, 410, 426 *c*, 427, 486, 487, 522, 525	Towary mniejsze, dające się łatwo ukryć, z klas taryfy XXVII do XXXII i XXXIV do XXXIX w połączeniu z materyałami najprzedniejszymi albo montowane metalami szlachetnymi.
302	Karty do gry.
317	Ubrania z materyi, wymienionych pod Nr. t. 315 i 316.
436	Mniejsze przedmioty z futer, konfekcyonowane.
339 *c*, 361 *c*, *d*, *e*, 362, 468, 469, 480, 509 do 511	Towary galanteryjne (fraszki, przedmioty toaletowe), strój męski i damski, zabawki itp. przedmioty, dające się łatwo ukryć.
383 *c*, 389	Naśladownictwa prawdziwych pereł, sztuczne zęby.
479 *c*, *d*, *e*	Towary nożownicze.
499	Druty z metali nieszlachetnych i aliaży metali, złocone lub platerowane złotem.
486, 522 do 524	Towary żelazne, tudzież towary z metali nieszlachetnych, pozłacane lub posrebrzane, buliony, przędze z błyskotkami i towary lijońskie.
540 *b*, 542	Maszyny i aparaty elektryczne, dające się łatwo ukryć.
562 do 572	Półfabrykaty i towary z metali szlachetnych, kamienie drogie i półdrogie.
573 do 576	Instrumenty, dające się łatwo ukryć, cyrkle, ciepłomierze, lornetki teatralne, okulary i oprawy do nich itd.
584 *c* do *e*	Struny.
585 do 590	Zegarki kieszonkowe, koperty do nich, przybory i mechanizmy zegarowe.
620 b_2	Eter.
630	Towary lecznicze, przysposobione.
631 *b* do 633	Octy itd., perfumowane, esencye alkoholiczne, aromatyczne, towary perfumeryjne.

Dziennik ustaw państwa

dla

królestw i krajów w Radzie państwa reprezentowanych

wychodzi nakładem c. k. Drukarni nadwornej i państwowej w Wiedniu, dzielnica I., Seilerstätte l. 24,

także w roku 1910. w języku

niemieckim, chorwackim, czeskim, polskim, rumuńskim, ruskim, słoweńskim i włoskim.

Prenumerata na cały **rocznik 1910** każdego z tych ośmiu wydań Dziennika ustaw państwa wynosi za egzemplarz **8 K.** Pojedyncze jego części można odbierać w miejscu lub otrzymywać bezpłatnie pocztą.

Prenumerować można w składzie c. k. Drukarni nadwornej i państwowej w Wiedniu, dzielnica I., Seilerstätte l. 24, i nabywać tamże także pojedyncze roczniki i pojedyncze części Dziennika ustaw państwa.

Ponieważ Dziennik ustaw państwa wydaje się względnie rozsyła się abonentom tylko po poprzedniem złożeniu prenumeraty rocznej, przeto należy równocześnie z zaabonowaniem uiścić także przypadającą kwotę pieniężną; celem umożliwienia szybkiego i niewadliwego doręczenia pocztowego należy podać prócz dokładnego adresu mieszkania także odnośny okrąg doręczeń pocztowych.

Pojedyncze roczniki wydania **niemieckiego** można nabywać:

Rocznik	1849	za	4 K	20 h	Rocznik	1870	za	2 K	80 h	Rocznik	1891	za	6 K	— h
„	1850	„	10 „	50 „	„	1871	„	4 „	— „	„	1892	„	10 „	— „
„	1851	„	2 „	60 „	„	1872	„	6 „	40 „	„	1893	„	6 „	— „
„	1852	„	5 „	20 „	„	1873	„	6 „	60 „	„	1894	„	6 „	— „
„	1853	„	6 „	30 „	„	1874	„	4 „	60 „	„	1895	„	7 „	— „
„	1854	„	8 „	40 „	„	1875	„	4 „	— „	„	1896	„	7 „	— „
„	1855	„	4 „	70 „	„	1876	„	3 „	— „	„	1897	„	15 „	— „
„	1856	„	4 „	90 „	„	1877	„	2 „	— „	„	1898	„	6 „	— „
„	1857	„	5 „	70 „	„	1878	„	4 „	60 „	„	1899	„	10 „	— „
„	1858	„	4 „	80 „	„	1879	„	4 „	60 „	„	1900	„	7 „	— „
„	1859	„	4 „	— „	„	1880	„	4 „	40 „	„	1901	„	6 „	— „
„	1860	„	3 „	40 „	„	1881	„	4 „	40 „	„	1902	„	7 „	50 „
„	1861	„	3 „	— „	„	1882	„	6 „	— „	„	1903	„	9 „	— „
„	1862	„	2 „	80 „	„	1883	„	5 „	— „	„	1904	„	5 „	— „
„	1863	„	2 „	80 „	„	1884	„	5 „	— „	„	1905	„	6 „	— „
„	1864	„	2 „	80 „	„	1885	„	3 „	60 „	„	1906	„	12 „	— „
„	1865	„	4 „	— „	„	1886	„	4 „	60 „	„	1907	„	13 „	— „
„	1866	„	4 „	40 „	„	1887	„	5 „	— „	„	1908	„	9 „	— „
„	1867	„	4 „	— „	„	1888	„	8 „	40 „	„	1909	„	8 „	50 „
„	1868	„	4 „	— „	„	1889	„	6 „	— „					
„	1869	„	6 „	— „	„	1890	„	5 „	40 „					

Pojedyncze roczniki **wydań w innych siedmiu językach** od r. 1870. począwszy można nabywać po tej samej cenie co wydanie niemieckie.

Nabywającym na raz przynajmniej 10 dowolnie wybranych, zupełnych roczników Dziennika ustaw państwa przyznaje się opust 20%, a nabywającym na raz przynajmniej 25 dowolnie wybranych, zupełnych roczników Dziennika ustaw państwa opust 25%, zaś nabywającym na raz przynajmniej 35 dowolnie wybranych, zupełnych roczników Dziennika ustaw państwa opust 30%.

NB. Części niemieckiego wydania Dziennika ustaw państwa, które **zaginęły** lub doszły **w stanie wadliwym**, reklamować należy najpóźniej **w przeciągu czterech tygodni** po ich ukazaniu się, zaś części wydań nieniemieckich najpóźniej **w przeciągu sześciu tygodni** po wydaniu spisu rzeczy i karty tytułowej do odnośnych wydań, wprost w c. k. Drukarni nadwornej i państwowej w Wiedniu, dzielnica III., Rennweg l. 16.

Po upływie tego terminu można pojedyncze części Dziennika ustaw państwa dostać wyłącznie tylko **za opłatą ceny handlowej** (1/4 arkusza = 2 strony za 2 h)

Ponieważ **wszystkie roczniki wydania niemieckiego** począwszy **od roku 1849. i wszystkie roczniki wydań w innych siedmiu językach** począwszy **od roku 1870. są całkowicie uzupełnione,** przeto można nabyć w składzie c. k. Drukarni nadwornej i państwowej w Wiedniu, dzielnica I., Seilerstätte Nr. 24., **nie tylko każdy pojedynczy rocznik po cenie wyżej podanej, lecz nawet każdą z osobna część** wszystkich tych roczników po cenie handlowej (1/4 arkusza = 2 strony za 2 h); tym sposobem umożliwione zostało uzupełnienie niekompletnych roczników i zestawienie pojedynczych części podług materyi.

Dziennik ustaw państwa

dla

królestw i krajów w Radzie państwa reprezentowanych.

Część VIII. — Wydana i rozesłana dnia 27. stycznia 1910.

Treść: (№ 14—17.) 14. Obwieszczenie, dotyczące upoważnienia królewsko-węgierskiego Urzędu celnego głównego w Miskolczu do kredytowania cła. — 15. Ustawa, dotycząca używania częściowych zapisów długu drugiej dalmatyńskiej pożyczki komunalnej w kwocie 1,000.000 K do korzystnego umieszczania kapitałów fundacyjnych, pupilarnych i tym podobnych. — 16. Ustawa, dotycząca używania częściowych zapisów długu pożyczki w kwocie 14,000.000 K, która ma być zaciągnięta przez królewskie główne miasto Lwów, do korzystnego umieszczania kapitałów fundacyjnych, pupilarnych i tym podobnych. — 17. Rozporządzenie, dotyczące zmiany rozporządzenia Ministerstw rolnictwa, handlu i spraw wewnętrznych z dnia 12. października 1907, Dz. u. p. Nr. 237, którem wydano postanowienia wykonawcze do ustawy z dnia 17. marca 1907, Dz. u. p. Nr. 102, dotyczącej oznaczania miejscowego pochodzenia chmielu.

14.

Obwieszczenie Ministerstwa skarbu z dnia 11. stycznia 1910,

dotyczące upoważnienia królewsko-węgierskiego Urzędu celnego głównego w Miskolczu do kredytowania cła.

Królewsko-węgierskie Ministerstwo skarbu upoważniło królewsko-węgierski Urząd celny główny II. klasy w Miskolczu do kredytowania cła.

Biliński wlr.

15.

Ustawa z dnia 19. stycznia 1910,

dotycząca używania częściowych zapisów długu drugiej dalmatyńskiej pożyczki komunalnej w kwocie 1,000.000 K do korzystnego umieszczania kapitałów fundacyjnych, pupilarnych i tym podobnych.

Za zgodą obu Izb Rady państwa postanawiam, co następuje:

§ 1.

Częściowych zapisów długu pożyczki w kwocie 1,000.000 K, którą Wydział krajowy królestwa Dalmacyi ma zaciągnąć na podstawie ustawy krajowej z dnia 10. października 1908, Dz. u. kr. Nr. 21, można używać do korzystnego umieszczania kapitałów fundacyi, zakładów, stojących pod nadzorem publicznym, urzędu pocztowych kas oszczędności, dalej pieniędzy pupilarnych, fideikomisowych i depozytowych, a po kursie giełdowym, jednak nie powyżej wartości imiennej, także jako kaucyi służbowych i handlowych.

§ 2.

Wykonanie tej ustawy, która nabiera mocy obowiązującej z dniem ogłoszenia, poruczam Moim Ministrom spraw wewnętrznych, sprawiedliwości i skarbu.

Wiedeń, dnia 19. stycznia 1910.

Franciszek Józef wlr.

Bienerth wlr. **Biliński** wlr.
Haerdtl wlr. **Hochenburger** wlr.

16.

Ustawa z dnia 19. stycznia 1910,

dotycząca używania częściowych zapisów długu pożyczki w kwocie 14.000.000, która ma być zaciągnięta przez królewskie główne miasto Lwów, do korzystnego umieszczania kapitałów fundacyjnych, pupilarnych i tym podobnych.

Za zgodą obu Izb Rady państwa postanawiam, co następuje:

§ 1.

Częściowych zapisów długu pożyczki, którą królewskie główne miasto Lwów ma zaciągnąć w myśl ustawy krajowej z dnia 11. października 1908, Dz. u. kr. Nr. 128, do maksymalnej kwoty 14.000.000 K, można używać do korzystnego umieszczania kapitałów fundacyi, zakładów, stojących pod nadzorem publicznym, urzędu pocztowych kas oszczędności, dalej pieniędzy pupilarnych, fideikomisowych i depozytowych, a po kursie giełdowym, jednak nie powyżej wartości imiennej, także jako kaucyi służbowych i handlowych.

§ 2.

Wykonanie ustawy tej, która nabiera mocy obowiązującej z dniem ogłoszenia, poruczam Moim Ministrom spraw wewnętrznych, sprawiedliwości i skarbu.

Wiedeń, dnia 19. stycznia 1910.

Franciszek Józef włr.

Bienerth wlr. **Biliński** wlr.
Haerdtl wlr. **Hochenburger** wlr.

17.

Rozporządzenie Ministerstw rolnictwa, handlu i spraw wewnętrznych z dnia 24. stycznia 1910,

dotyczące zmiany rozporządzenia Ministerstw rolnictwa, handlu i spraw wewnętrznych z dnia 12. października 1907, Dz. u. p. Nr. 237, którem wydano postanowienia wykonawcze do ustawy z dnia 17. marca 1907, Dz. u. p. Nr. 102, dotyczącej oznaczania miejscowego pochodzenia chmielu.

Na zasadzie ustawy z dnia 17. marca 1907, Dz. u. p. Nr. 102, dotyczącej oznaczania miejscowego pochodzenia chmielu, zmienia się rozporządzenie Ministerstw rolnictwa, handlu i spraw wewnętrznych z dnia 12. października 1907, Dz. u. p. Nr. 237, w sposób następujący:

I. 1. Artykuł I. (do § 2.) ma opiewać:

Jako okręgi produkcyi chmielu oznacza się:

W Austryi powyżej Anizy: Mühlviertel;

W Styryi: Styryę wschodnią i Styryę południową-dolinę Sanny;

W Czechach: powiat Žatec; obwód Žatec; Uściek wraz z pododdziałem płaszczyzna uścieckopolepska; Duba.

Na Morawach: Trszyce.

Odgraniczenie poszczególnych okręgów produkcyi chmielu zawarte jest w dodatku do niniejszego rozporządzenia.

2. Dodatek do rozporządzenia otrzymuje osnowę poniżej zamieszczoną.

II. Rozporządzenie to nie ma zastosowania do oznaczeń, które uskuteczniono przed dniem jego ogłoszenia w myśl rozporządzenia Ministerstw rolnictwa, handlu i spraw wewnętrznych z dnia 12. października 1907, Dz. u. p. Nr. 237.

III. Rozporządzenie niniejsze wchodzi w życie z dniem ogłoszenia.

Haerdtl wlr. **Weiskirchner** wlr.
Pop wlr.

Dodatek.

Ograniczenie okręgów produkowania chmielu.

I. Austrya powyżej Anizy.

Okrąg produkowania chmielu: Mühlviertel.

Tenże obejmuje powiaty sądowe: Lembach, Neufelden i Rohrbach.

II. Styrya.

1. Okrąg produkowania chmielu: Styrya wschodnia.

Tenże obejmuje powiaty sądowe: Fehring, Feldbach, Fürstenfeld, Gleisdorf, Hartberg i Weiz.

2. Okrąg produkowania chmielu: Styrya południowa-Dolina Sanny.

Tenże obejmuje powiaty sądowe: Cilli, Franz i Oberburg.

III. Czechy.

1. Okrąg produkowania chmielu: Powiat Žatec.

Tenże obejmuje następujące gminy katastralne:

a) Powiat sądowy Jesenice: Deków, Zderaz, Niemieckie Horszowice, Wrbice, Hoków, Horzesedle, Koleszowice, Buków, Pszowlki, Stebno, Czernczyce, Bilence, Wlków, Oraczów;

b) Powiat sądowy Kadań: Drhonice, Chotenice, Czachowice, Beszyce;

c) Powiat sądowy Chomutów: Hruszowany, Lażany, Nechranice, Stranna, Denetyce, Czerniki, Wiczyce;

d) Powiat sądowy Louny: Ulowice, Brzinków, Diwice, Domuszyce, Horzany, Hrzywice, Konotopy, Kozojedy, Markwarec, Netluki, Pochwalów, Roczów górny, Podroczów, Solopiski, Tuchowice, Trzebuc, Winarzyce.

e) Powiat sądowy Žlutyce: Libin, Lubenec, Rzepany, Zahorze dolne;

f) Powiat sądowy Nowe Straszecze: Kruczowa;

g) Powiat sądowy Podborzany: Dolanki, Blszany, Koleszów, Kasztyce, Czernoc mała, Knieżyce, Kryry, Letów, Leszki, Liborzyce, Libeszowice, Hlybany, Mukodele, Neprobulice, Sobiechleby, Oploty, Oczychów wielki, Oczychów mały, Podborzany, Przybenice, Buszkowice, Wrutek, Pszów, Żelezna, Syrowice, Stachów, Strojetyce, Wesce, Widhostyce, Biesno, Sirzem;

h) Powiat sądowy Postoloprty: Lipno, Jimlim, Lipenec, Liszany, Nehasice, Blazim, Trzyskolupy, Strkowice, Tatinna, Widwole, Bitozewieś;

i) Powiat sądowy Rakownik: Knieżewieś, Hrzedly, Chrzastany, Milostin, Mutejowice, Nesuchyn, Przylepy, Swojetin, Welhota, Weclów;

j) Powiat sądowy Žatec: Wszystkie gminy katastralne.

2. Okrąg produkowania chmielu: Obwód Žatec.

Tenże obejmuje następujące gminy katastralne:

a) Powiat sądowy Bilin: Hradek, Mila;

b) Powiat sądowy Most: Slatinice, Hawran, Bezów, Koporec, Lisnice, Morawewieś, Nemilków, Brzezno wysokie, Polehrady, Bylany, Sabenice, Żidowice, Kamienna Woda, Strance, Wolewczyce, Wtelno;

c) Powiat sądowy Dupów: Dobrzenec;

d) Powiat sądowy Jirków: Brzezno małe;

e) Powiat sądowy Jesenice: Malmerzyce, Zdeslaw, Drahous, Krty, Kosobody, Chmelistna wielka, Jesenice, Kleteczne, Hoteszów, Pastuchowice, Petrohrad, Blatno, Podborzany, Reże, Żdar, Swichów, Sosen, Tlestki, Waclawy, Bedlno, Weleczyn;

f) Powiat sądowy Kadań: Uhostany, Burgstadtl, Dolany, Blow, Petipsy, Jesen, Horzenice, Kadań, Krhowice Małe, Krasny Dworeczek, Lomażyce, Libedyce, Lużyce, Mirzetyce przy Wintyrzowie, Milżany, Neudörfl, Mikulowice, Polaki, Prahle, Przezetyce, Rachel, Radonice, Radczedyce, Żelina, Tuszymice, Winarze, Widolice, Wilemów, Wintyrzów, Wrchnice;

g) Powiat sądowy Chomutów: Bilence, Holetyce, Libusz, Naszi, Nezabylice, Brany, Brzezno, Przeczaple, Raczyce, Zalezle, Szkrle, Strzezów, Wszehrdy, Suszany;

h) Powiat sądowy Louny: Bedrzychowice, Brlohy, Brodce, Czenczyce, Chlumczany, Chrabrzece, Dobromerzyce, Donin, Hriszków, Tyniec Panieński, Kożów, Krzteno, Kystra, Louny, Leneszyce, Lisztany, Neczichy, Nowa Wieś, Patek, Rzywczyce, Poczedelice, Zbraszyn, Pszany, Radonice, Rane, Zemechy, Senków, Slawetyn, Smolnice, Stradonice, Tużetyn, Welteże, Wlczy, Obora, Wolenice, Orasice, Wrbno w lesie, Wrszowice, Żerotyn, Citoliby;

i) Powiat sądowy Žlutyce: Podsztele, Kostrczany, Libkowice, Nahorzeczyce;

j) Powiat sądowy Nowe Straszyce: Bdin, Hrzeszyce, Jedomelice, Kaliwody, Mszec, Żehrowice mszeckie, Liske, Malkowice, Mile, Pozdeń, Przerubenice, Rzenczów, Ruda, Srbecz, Trztyce;

k) Powiat sądowy Podborzany: Trzebczyce niemieckie, Detań, Chrasztany, Witrzyce, Chotebudyce, Wrbiczka, Žlowetyce, Masztów, Wielka Wieś, Mory, Niemczany, Podlesice, Nepomyszl, Brody, Krasny Dwór, Skytale, Trzebuszyce wysokie, Trzebczyce szerokie, Dwerce;

l) Powiat sądowy Postoloprty: wszystkie gminy katastralne z wyjątkiem wymienionych pod 1 h);

m) Powiat sądowy Rakownik: Ujezd wielki, Hostokreje, Hwozd, Kraków, Krupa, Kruszowice, Liszany, Lubna, Lużna, Malinowa, Nuzow, Pawlików, Petrowice, Przyczyna, Rakownik, Rusinów, Szanów, Zawidów, Senec, Senomaty, Oleszne, Wszetaty;

n) Powiat sądowy Slańsk: Bilichow, Horzeszowice małe, Plchów.

3. Okrąg produkowania chmielu: Uściek:

Obejmuje on następujące gminy katastralne:

a) Powiat sądowy Uściek: wszystkie gminy katastralne:

b) Powiat sądowy Uście n. Ł.: Budów, Brzezno wielkie, Kojetyce, Lesztina, Malczów, Nemczi, Brzezi, Zubrnice, Witów, Witin;

c) Powiat sądowy Beneszow: Merboltice;

d) Powiat sądowy Czeska Lipa: Drny;

e) Powiat sądowy Duba: Tuhanec;

f) Powiat sądowy Litomierzyce: Babiny *A*, Babiny *B*, Kopisty Czeskie, Lhota niemiecka, Trawczyce, Encowany, Ujezd wielki, Nucznice wielkie, Hlinna, Hrdly, Kamyk, Krzeszyce, Chudoslawice, Kotelice, Hlupice, Maszkowice, Mirzewice, Nezle górne, Rzepczyce górne, Byczkowice, Blahow, Ploszkowice, Podczaple, Pohorzi, Pohorzany, Pokratyce, Polepy, Pro bosztów, Rydecz, Rzepczyce, Hruszowany, Rzetun, Zalezly, Żitenice, Sedlec, Skalicy, Sobenice, Stankowice, Sulotyce, Taszów, Dubrawice, Techobużyce, Tyniec dolny, Tyniec górny, Trzebusin, Trnowany, Trnowa, Trzeboutyce, Lbin, Winne, Wrbice, Zahorzany;

g) Powiat sądowy Mielnik: Citów, Krziwenice, Lużec nad Wełtawą, Wranany, Wrbno;

h) Powiat sądowy Rudnice: Bechlin, Brziza, Brzanki, Czernuszek, Czernowieś, Choduny, Ctinewieś, Dobrzyn, Dolanki, Duszniki, Hnewice, Hrobec, Jewinewieś, Nuczniki, Klenecz, Kostomlaty, Krabczyce, Kyszkowice, Lunki, Leczyce, Libotenice, Libkowice, Netesz, Nowe Dwory, Niżebohy, Berzkowice górne, Poczaple górne, Podluski, Przedonin, Przestawlki, Raczyce, Rudnice, Rohatec, Rowne, Spomyszl, Straszków, Wedomice, Wetla, Woleszko, Wrażków, Zaluzie, Żidowice;

i) Powiat sądowy Sztieti: Ujezd, Brocno, Hostka, Jeszowice, Kochowice, Krzeszów, Mosznice, Mastyrzowice, Maleszow, Poczeplice, Radun, Sznedowice, Swarzenice, Strachalc, Straeni, Strzyzowice, Sukorady, Czakowice, Wrutyce, Sztete, Weleżyce, Chcebuz:

j) Powiat sądowy Welwary: Uholice stare, Bukol, Chrzin, Dzinów, Duszniki, Hostin, Krziwusy, Mlczechwosty, Nowa Wieś, Podhorzany, Sazane, Weltrusy, Weprzek, Wojkowice, Wszestudy.

Pododdział: Płaszczyzna uściecko-polepska.

Tenże obejmuj następujące gminy katastralne:

a) Powiat sądowy Uściek: Libenki, Trzebutyczki;

b) Powiat sądowy Litomierzyce: Encowany, Nucznice wielkie, Krzeszyce, Polepy, Hruszowany, Sedlec, Trnova, Trzebutyce, Wrbice, Zachorzany;

c) Powiat sądowy Rudnice: Brzanki, Czernowieś, Chodumy, Kyszkowice, Lunki, Wedomice, Wetla;

d) Powiat sądowy Sztieti: Kostka, Kochowice, Mastyrzowice, Maleszów, Swarzenice, Wrutyce.

4. Okrąg produkowania chmielu: Duba.

Tenże obejmuje następujące gminy katastralne.

a) Powiat sądowy Czeska Lipa: Jestrzebie, Holany, Karasy, Lubie, Neugarten, Szwaby, Ujezd;

b) Powiat sądowy Duba: Wszystkie gminy katastralne z wyjątkiem Tuhańca;

c) Powiat sądowy Melnik: Bosynie, Brzezinka, Chodecz, Ujezd wielki, Kanina, Kokorzyn, Mszeno, Nebużele, Szemanowice, Sedlec, Skramusz, Stranka, Strażnice, Strzemy, Truskawna, Zimorz dolny, Wysoka.

d) Powiat sądowy Stieti: Chudolazy, Medonosy, Zelizy, Tupadle, Bylochów;

e) Powiat sądowy Biela: Dubrawice, Bezdedyce, Kluki, Lobecz, Wrchbela, Nosalów, Trnowa, Wiska, Wratno.

IV. Morawy.

Okrąg produkowaniu chmielu: Trszyce.

Tenże obejmuje następujące gminy katastralne:

a) Powiat sądowy Lipnik: Daskabat, Wjezd wielki, Lazniki wielkie, Lazniki małe, Radwanice, Stamerzyce, Swrców, Trszyce, Tupec, Ujezd dolny, Weseliczko, Wykleki;

b) Powiat sądowy Ołomuniec: Bystrowany, Czechowice, Czelechowice, Doloplazy, Tyniec wielki, Bystrzyca wielka, Grygów, Hodolany, Holice, Hoskowice, Krczmań, Lipniany, Majetin, Neleszowice, Praslawice, Prestawlki, Suchonice, Swisedlice, Wacanowice, Wsisko;

c) Powiat sądowy Przerów: Brodek, Buk, Cekyn, Dlubonice, Penczyce, Lhota mała, Ponczyczki, Kokory, Lhota Zabecm, Lukowa, Popowice, Roketnice, Sobiski, Winary, Zerawice.

Rok 1910.

Dziennik ustaw państwa

dla

królestw i krajów w Radzie państwa reprezentowanych.

Część IX. — Wydana i rozesłana dnia 1. lutego 1910.

Treść: № 18. Patent cesarski, dotyczący zwołania sejmu czeskiego.

18.

Patent cesarski z dnia 30. stycznia 1910,

dotyczący zwołania sejmu czeskiego.

My Franciszek Józef Pierwszy,

z Bożej łaski Cesarz Austryacki;

Król Węgierski i Czeski, Dalmatyński, Kroacki, Slawoński, Galicyjski, Lodomeryjski i Illiryjski; Król Jerozolimski itd.; Arcyksiążę Austryacki; Wielki Książę Toskański i Krakowski; Książę Lotaryński, Solnogrodzki, Styryjski, Karyntyjski, Kraiński i Bukowiński; Wielki Książę Siedmiogrodzki; Margrabia Morawski; Książę Górno- i Dolno-Śląski, Modeński, Parmański, Piacencki i Gwastalski, Oświęcimski i Zatorski, Cieszyński, Fryulski, Dubrownicki i Zadarski; Uksiążęcony Hrabia na Habsburgu i Tyrolu, Kyburgu, Gorycyi i Gradysce; Książę na Trydencie i Bryksenie; Margrabia Górno- i Dolno-Łużycki i Istryjski; Hrabia na Hohenembsie, Feldkirchu, Bregencyi, Sonnenbergu itd.; Pan na Tryeście, Kotorze i Windyjskiej Marchii; Wielki Wojewoda Województwa Serbskiego itd. itd. itd.

wiadomo czynimy:

Sejm Królestwa Czeskiego, odroczony na zasadzie Naszego postanowienia, zostaje zwołany celem podjęcia czynności na dzień 3. lutego 1910 do ustawowego miejsca zebrania.

Dan w Naszem głównem i stołecznem mieście Wiedniu, dnia 30. stycznia tysiąc dziewięćsetnego dziesiątego, Naszego panowania sześćdziesiątego drugiego roku.

Franciszek Józef wł.r.

Bienerth wł.r.	**Biliński** wł.r.
Georgi wł.r.	**Haerdtl** wł.r.
Schreiner wł.r.	**Wrba** wł.r.
Stürgkh wł.r.	**Ritt** wł.r.
Weiskirchner wł.r.	**Hochenburger** wł.r.
Dulęba wł.r.	**Pop** wł.r.

Dziennik ustaw państwa

dla

królestw i krajów w Radzie państwa reprezentowanych

wychodzi nakładem c. k. Drukarni nadwornej i państwowej w Wiedniu, dzielnica I., Seilerstätte l. 24,

także w roku 1910. w języku

niemieckim, chorwackim, czeskim, polskim, rumuńskim, ruskim, słoweńskim i włoskim.

Prenumerata na cały **rocznik 1910** każdego z tych ośmiu wydań Dziennika ustaw państwa wynosi za egzemplarz **8 K.** Pojedyncze jego części można odbierać w miejscu lub otrzymywać bezpłatnie pocztą.

Prenumerować można w składzie c. k. Drukarni nadwornej i państwowej w Wiedniu, dzielnica I., Seilerstätte l. 24, i nabywać tamże także pojedyncze roczniki i pojedyncze części Dziennika ustaw państwa.

Ponieważ Dziennik ustaw państwa wydaje się względnie rozsyła się abonentom tylko po poprzedniem złożeniu prenumeraty rocznej, przeto należy równocześnie z zaabonowaniem uiścić także przypadającą kwotę pieniężną; celem umożliwienia szybkiego i niewadliwego doręczenia pocztowego należy podać prócz dokładnego adresu mieszkania także odnośny okrąg doręczeń pocztowych.

Pojedyncze roczniki wydania **niemieckiego** można nabywać:

Rocznik	1849	za	4 K	20 h	Rocznik	1870	za	2 K	80 h	Rocznik	1891	za	6 K	— h
„	1850	„	10 „	50 „	„	1871	„	4 „	— „	„	1892	„	10 „	— „
„	1851	„	2 „	60 „	„	1872	„	6 „	40 „	„	1893	„	6 „	— „
„	1852	„	5 „	20 „	„	1873	„	6 „	60 „	„	1894	„	6 „	— „
„	1853	„	6 „	30 „	„	1874	„	4 „	60 „	„	1895	„	7 „	— „
„	1854	„	8 „	40 „	„	1875	„	4 „	— „	„	1896	„	7 „	— „
„	1855	„	4 „	70 „	„	1876	„	3 „	— „	„	1897	„	15 „	— „
„	1856	„	4 „	90 „	„	1877	„	2 „	— „	„	1898	„	6 „	— „
„	1857	„	5 „	70 „	„	1878	„	4 „	60 „	„	1899	„	10 „	— „
„	1858	„	4 „	80 „	„	1879	„	4 „	60 „	„	1900	„	7 „	— „
„	1859	„	4 „	— „	„	1880	„	4 „	40 „	„	1901	„	6 „	— „
„	1860	„	3 „	40 „	„	1881	„	4 „	40 „	„	1902	„	7 „	50 „
„	1861	„	3 „	— „	„	1882	„	6 „	— „	„	1903	„	9 „	— „
„	1862	„	2 „	80 „	„	1883	„	5 „	— „	„	1904	„	5 „	— „
„	1863	„	2 „	80 „	„	1884	„	5 „	— „	„	1905	„	6 „	— „
„	1864	„	2 „	80 „	„	1885	„	3 „	60 „	„	1906	„	12 „	— „
„	1865	„	4 „	— „	„	1886	„	4 „	60 „	„	1907	„	13 „	— „
„	1866	„	4 „	40 „	„	1887	„	5 „	— „	„	1908	„	9 „	— „
„	1867	„	4 „	— „	„	1888	„	8 „	40 „	„	1909	„	8 „	50 „
„	1868	„	4 „	— „	„	1889	„	6 „	— „					
„	1869	„	6 „	— „	„	1890	„	5 „	40 „					

Pojedyncze roczniki **wydań w innych siedmiu językach** od r. 1870. począwszy można nabywać po tej samej cenie co wydanie niemieckie.

Nabywającym na raz przynajmniej 10 dowolnie wybranych, zupełnych roczników Dziennika ustaw państwa przyznaje się opust 20%, a nabywającym na raz przynajmniej 25 dowolnie wybranych, zupełnych roczników Dziennika ustaw państwa opust 25%, zaś nabywającym na raz przynajmniej 35 dowolnie wybranych, zupełnych roczników Dziennika ustaw państwa opust 30%.

NB. Części niemieckiego wydania Dziennika ustaw państwa, które **zaginęły** lub doszły **w stanie wadliwym**, reklamować należy najpóźniej **w przeciągu czterech tygodni** po ich ukazaniu się, zaś części wydań nieniemieckich najpóźniej **w przeciągu sześciu tygodni** po wydaniu spisu rzeczy i karty tytułowej do odnośnych wydań, wprost w c. k. Drukarni nadwornej i państwowej w Wiedniu, dzielnica III., Rennweg l. 16.

Po upływie tego terminu można pojedyncze części Dziennika ustaw państwa dostać wyłącznie tylko **za opłatą ceny handlowej** (1/4 arkusza = 2 strony za 2 h).

Ponieważ **wszystkie roczniki wydania niemieckiego** począwszy **od roku 1849. i wszystkie roczniki wydań w innych siedmiu językach** począwszy **od roku 1870. są całkowicie uzupełnione**, przeto można nabyć w składzie c. k. Drukarni nadwornej i państwowej w Wiedniu, dzielnica I., Seilerstätte Nr. 24., **nie tylko każdy pojedynczy rocznik po cenie wyżej podanej, lecz nawet każdą z osobna część** wszystkich tych roczników po cenie handlowej (1/4 arkusza = 2 strony za 2 h); tym sposobem umożliwione zostało uzupełnienie niekompletnych roczników i zestawienie pojedynczych części podług materyi.

Rok 1910.

Dziennik ustaw państwa

dla

królestw i krajów w Radzie państwa reprezentowanych.

Część X. — Wydana i rozesłana dnia 4. lutego 1910.

Treść: (№ 19—21.) 19. Ustawa, dotycząca czasu trwania pracy i zamykania sklepów w przemysłach handlowych i przedsiębiorstwach pokrewnych. — 20. Ustawa o umowie służbowej pomocników handlowych i innych służbobierców pozostających na podobnych posadach (ustawa o pomocnikach handlowych). — 21. Rozporządzenie, dotyczące początku mocy obowiązującej ustawy o pomocnikach handlowych.

19.

Ustawa z dnia 14. stycznia 1910,

dotycząca czasu trwania pracy i zamykania sklepów w przemysłach handlowych i przedsiębiorstwach pokrewnych.

Za zgodą obu Izb Rady państwa postanawiam, co następuje:

Artykuł I.

W rozdziale VI. ordynacyi przemysłowej (obwieszczenie Ministra handlu w porozumieniu z Ministrem spraw wewnętrznych z dnia 16. sierpnia 1907, Dz. u. p. Nr. 199) mają wejść w życie przytoczone w artykule II. zmiany oznaczenia przepisów dodatkowych oraz przepisy następujące jako nowe dodatki:

D. Dla pomocników w przedsiębiorstwach handlowych i spedycyjnych, oraz przy sprzedaży towarów w przemysłach produkcyjnych.

§ 96 *d*.

W przemysłach handlowych, w przemyśle spedycyjnym i przy sprzedaży towarów w przemysłach produkcyjnych należy zapewnić pomocnikom (§ 73.) po ukończeniu dziennej pracy nieprzerwany spoczynek, wynoszący najmniej 11 godzin. Nieprzerwany spoczynek woźniców w przemyśle spedycyjnym ma wynosić najmniej 10 godzin.

W obrębie czasu pracy należy przyznać pomocnikom przerwę południową. Przerwa południowa może być przyznana dla wszystkich pomocników przedsiębiorstwa równocześnie albo też w drodze zmiany i musi wynosić, jeżeli praca popołudniowa trwa dłużej jak cztery godziny a pomocnicy spożywają obiad poza domem, w którym mieści się przedsiębiorstwo, najmniej półtorej godziny, zresztą zaś najmniej godzinę.

§ 96 *e*.

W przemysłach, których obrót towarowy odbywa się w lokalach przedsiębiorstwa otwartych dla publiczności (w sklepach), mają być lokale te wraz z należącymi do nich kantorami i składami zamknięte w czasie od godziny 8. wieczór do godziny 5. rano. Jedynie w handlu środkami spożywczymi mogą lokale te wraz z kantorami i składami być otwarte do godziny 9. wieczór.

Osoby, które w czasie zamykania sklepu znajdują się już w sklepie, wolno jeszcze obsłużyć.

Polityczna władza krajowa może po wysłuchaniu izby handlowej i przemysłowej, odnośnych gmin, oraz przełożeństw dotyczących stowarzyszeń i wydziałów pomocników zarządzić, że w poszczególnych gminach albo w pewnej ich części należy zamykać sklepy przez cały rok albo w pewnych okre-

sach czasu albo w pewnych dniach już o wcześniejszej godzinie dnia, którą ma się wyznaczyć między 7. i 8., względnie 9. godziną wieczór, albo iż należy je otwierać później aniżeli o piątej rano. Zarządzenie to można wydać dla przemysłów w ogólności albo dla ich poszczególnych kategoryi.

§ 96 *f*.

W dniach targowych mogą lokale, wymienione w § 96. *e*, być otwarte dla zakupu i sprzedaży przedmiotów odnośnego targu równocześnie z rozpoczęciem się czasu targowego.

96 *g*.

W lokalach, wymienionych w § 96. *e*, należy zapewnić pomocnikom sposobność siedzenia.

§ 96 *h*.

Postanowienia § 96. *d* co do minimalnego czasu spoczynku pomocników względnie postanowienia o zamykaniu sklepów, zawarte w 96. *e* (ustęp 1. i 3.), nie mają zastosowania:

1. do robót przy sporządzaniu inwentarza;

2. przy przenoszeniu przedsiębiorstwa na inne miejsce lub urządzaniu go na nowo;

3. do uczęszczania na targi;

4. do robót, które musi się wykonać natychmiast dla zapobieżenia zepsuciu towarów lub w innych wypadkach koniecznej potrzeby;

5. ponadto najwyżej w trzydziestu dniach w roku.

O ile minimalny czas spoczynku pomocników doznaje w wypadkach, wymienionych pod l. 1. do 5., skrócenia, wystarczy donieść o tem władzy przemysłowej; w wypadku, wspomnianym pod l. 4., można wnieść doniesienie to także dodatkowo w ciągu 24 godzin. Jeżeli jednak w wypadku, wspomnianym pod l. 5., zachodzi ponadto ograniczenie czasu zamykania sklepów (§ 96. *e*, ustęp 1. i 3.), wówczas oznaczone będą te wyjątkowe godziny zamykania sklepów, tudzież dni wyjątkowego zamykania sklepów przez władzę przemysłową pierwszej instancyi po wysłuchaniu przełożeństw odnośnych stowarzyszeń i wydziałów pomocników, i to wogóle albo dla poszczególnych gałęzi przedsiębiorstw i obszarów miejscowych.

W poszczególnych miejscach kąpielowych, w których w godzinach wieczornych zwykł panować szczególnie żywy ruch w interesach, może Minister handlu w porozumieniu z Ministrem spraw wewnętrznych po wysłuchaniu odnośnej izby handlowej i przemysłowej, tudzież przełożeństw dotyczących stowarzyszeń i wydziałów pomocników uchylić drogą rozporządzenia całkowicie lub częściowo przepisy o minimalnym czasie spoczynku pomocników, względnie o zamykaniu sklepów podczas sezonu.

Za przedłużenie czasu pracy należy się pomocnikom odpowiednie osobne wynagrodzenie.

§ 96 *i*.

W ciągu czasu, przez który lokale, wymienione w § 96. *e*, muszą być zamknięte, zakazane jest sprzedawanie towarów sposobem domokrążnym oraz na ulicy, o ile władza przemysłowa nie dopuści wyjątków co do sprzedawania towarów na ulicy.

Artykuł II.

Wprowadzone ustawą z dnia 22. lipca 1902, Dz. u. p. Nr. 155, przepisy dodatkowe rozdziału VI. ordynacyi przemysłowej „*B*. Dla pomocników w konsensowych przemysłach budowlanych i w innych przedsiębiorstwach budowy“ (§ 96. *c*) otrzymują oznaczenie „*C*. Dla pomocników w koncesyonowanych przemysłach budowlanych i innych przedsiębiorstwach budowy“ a przepisy dodatkowe rozdziału VI. ordynacyi przemysłowej „*C*. Dla uczniów“ (§ 97. do 104. *e*) będą oznaczone „*E*. Dla uczniów“.

Artykuł III.

Postanowienia § 96. *d* do 96. *h* mają zastosowanie także do obrotu towarowego stowarzyszeń spożywczych i innych stowarzyszeń zarobkowych i gospodarczych.

Artykuł IV.

Ustawa niniejsza wchodzi w życie w trzy miesiące po ogłoszeniu.

Artykuł V.

Wykonanie ustawy tej poruczam Mojemu Ministrowi handlu w porozumieniu z Moim Ministrem spraw wewnętrznych.

Wiedeń, dnia 14. stycznia 1910.

Franciszek Józef wł*r*.

Bienerth wł*r*. **Haerdtl** wł*r*.

Weiskirchner wł*r*.

20.

Ustawa z dnia 16. stycznia 1910

o umowie służbowej pomocników handlowych i innych służbobierców, pozostających na podobnych posadach (ustawa o pomocnikach handlowych).

Za zgodą obu Izb Rady państwa postanawiam, co następuje:

Artykuł I.

Stosunek służbowy osób, wymienionych w §§ 1. do 3., określony jest postanowieniami ustawy niniejszej.

Co do stosunku służbowego pomocników handlowych wstępują postanowienia te w miejsce tytułu szóstego, księgi pierwszej kodeksu handlowego.

Artykuł 56. kodeksu handlowego zostaje uchylony.

§ 1.

Zakres zastosowania ustawy.

Postanowienia ustawy niniejszej odnoszą się do stosunku służbowego osób, które w przedsiębiorstwie kupca są powołane przeważnie do świadczenia usług kupieckich (pomocnicy handlowi) albo usług wyższych, nie kupieckich.

Osób zatrudnionych u kupca, których używa się jedynie wyjątkowo do usług kupieckich, oraz tych osób, które pełnią przeważnie czynności podrzędne, nie należy uważać za pomocników handlowych.

§ 2.

Postanowienia ustawy niniejszej mają dalej zastosowanie do stosunku służbowego osób, które są powołane przeważnie do świadczenia usług kupieckich lub usług wyższych, nie kupieckich w interesach, prowadzonych przez przedsiębiorstwa lub zakłady niżej wymienionego rodzaju, chociaż przedsiębiorca lub zakład nie jest kupcem w znaczeniu kodeksu handlowego:

1. w przedsiębiorstwach wszelkiego rodzaju, do których stosuje się ordynacya przemysłowa;

2. w zakładach kredytowych, kasach oszczędności, kasach zaliczkowych, stowarzyszeniach zarobkowych i gospodarczych, zakładach zastawniczych, zakładach zaopatrzenia i zakładach rentowych, kasach chorych, zarejestrowanych kasach zapomogowych, zakładach ubezpieczenia wszelkiego rodzaju bez względu na to, czy one zajmują się prywatnymi interesami ubezpieczeniowymi, czy też służą do celów ubezpieczenia publicznego, jak również w związkach wspomnianych zakładów;

3. w redakcyi, zarządzie lub sprzedaży peryodycznego pisma drukowego;

4. w kancelaryach adwokackich i notaryalnych;

5. u pośredników handlowych, u techników prywatnych, rządownie upoważnionych, u rzeczników patentowych, w prywatnych zakładach pośrednictwa w interesach i w biurach wywiadowczych;

6. w c. k. trafikach tytoniu i kolekturach loteryjnych.

§ 3.

Jeżeli przedsiębiorstwo w rodzaju, określonym w §§ 1. lub 2., prowadzone jest przez Dwór, fundusz publiczny, kraj, powiat lub gminę, wówczas osoby, używane w przedsiębiorstwach tych do usług kupieckich lub usług wyższych, nie kupieckich, podlegają postanowieniom ustawy niniejszej, o ile ich stosunek służbowy polega na umowie prywatnoprawnej.

§ 4.

Stosunek służbowy osób, zatrudnionych w charakterze urzędników lub funkcyonaryuszy państwa, jednego z zakładów państwowych lub funduszu zarządzanego przez państwo, nie doznaje zmiany wskutek postanowień ustawy niniejszej.

§ 5.

Postanowienia ustawy niniejszej nie mają zastosowania do uczniów w rozumieniu ordynacyi przemysłowej, do funkcyonaryuszy żeglugi morskiej i kolei żelaznych, do funkcyonaryuszy w przedsiębiorstwach rolniczych i lasowych, o ile te ostatnie osoby nie są pomocnikami handlowymi, tudzież do osób, co do których obowiązują postanowienia powszechnej ustawy górniczej.

§ 6.

Treść umowy służbowej.

Rodzaj i zakres świadczeń, tudzież należne za nie wynagrodzenie (pobory w pieniądzach i w naturze) określa w braku umowy zwyczaj miejscowy, istniejący dla odnośnego rodzaju przedsiębiorstwa. Jeżeli niema takiego zwyczaju należy świadczyć usługi, odpowiadające danym okolicznościom, i uiszczać takie samo wynagrodzenie.

Jeżeli strony umawiające się należą do związków służbodawców i służbobierców, wówczas uważa się układ zbiorowy, zawarty pomiędzy tymi związkami, za umowę, o ile nie ułożono się w sposób odmienny.

Oddawanie ubikacyi mieszkalnych służbobiercom oraz żywienie ich na rachunek wynagrodzenia może być zakazane przez odnośne Ministerstwa drogą rozporządzenia po wysłuchaniu korporacyi, do których należy w myśl ustawy zastępstwo

dotyczących interesów (izb handlowych i przemysłowych, zgromadzeń stowarzyszeniowych, zgromadzeń pomocników itp.) dla przedsiębiorstw pewnego szczególnego rodzaju albo dla obszaru pewnych miejscowości.

Służbobierca może po zawarciu umowy służbowej żądać od służbodawcy pisemnego stwierdzenia istotnych praw i obowiązków, wynikających z umowy tej (kartki służbowej). Nie podpisane notatki tego rodzaju są wolne od należytości stemplowych i bezpośrednich.

§ 7.

Ustawowy zakaz konkurencyi.

Służbobiercom, wymienionym w § 1., ustęp 1., nie wolno bez zezwolenia służbodawcy prowadzić samodzielnego przedsiębiorstwa kupieckiego, ani też załatwiać na własny lub cudzy rachunek interesów handlowych w gałęzi przedsiębiorstwa służbodawcy.

Jeżeli służbobierca przekroczy ten przepis, może służbodawca żądać zwrotu wyrządzonej szkody albo zamiast tego domagać się, aby interesy zawarte na rachunek pomocnika były uważane za zawarte na jego rachunek. Co do interesów, zawartych na cudzy rachunek, może on żądać wydania otrzymanego za to wynagrodzenia albo odstąpienia pretensyi do wynagrodzenia.

Roszczenia służbodawcy gasną w trzech miesiącach, licząc od chwili, w której dowiedział się o zawarciu interesu, w każdym zaś razie w pięciu latach, licząc od chwili zawarcia interesu.

§ 8.

Wynagrodzenie. *a)* Prawa w razie przeszkód w pełnieniu służby.

Jeżeli służbobierca dozna po wstąpieniu w stosunek służbowy przeszkód w pełnieniu służby wskutek choroby lub nieszczęśliwego wypadku, a nie spowodował przeszkód tych rozmyślnie lub przez wielką niedbałość, wówczas zatrzymuje on prawo do wynagrodzenia przez czas sześciu tygodni.

Kwot, które tenże pobiera podczas trwania przeszkody na zasadzie publiczno-prawnego ubezpieczenia, nie wolno liczyć na poczet poborów pieniężnych.

Służbobierca zatrzymuje także prawo do swych poborów pieniężnych, jeżeli wskutek innych ważnych przyczyn, dotyczących jego osoby, doznaje bez swej winy w ciągu krótkiego stosunkowo czasu przeszkód w pełnieniu służby.

Jeżeli przeszkody w pełnieniu służby wynikły wskutek dopełniania obowiązku służby wojskowej, wówczas zatrzymuje on prawo do swych poborów pieniężnych na czas aż do czterech tygodni, o ile stosunek służbowy trwał już od roku bez przerwy. Prawo to nie istnieje, jeżeli powołano pomocnika do dopełnienia obowiązku wojskowej służby prezencyjnej przez wyznaczony ustawą jednoroczny lub dłuższy przeciąg czasu.

§ 9.

Wskutek przeszkód w pełnieniu służby, spowodowanych tymi przyczynami (§ 8.), nie wolno oddalić służbobiercy, o ile przeszkody te nie przekraczają czasu, na który rozciąga się prawo do dalszego poboru wynagrodzenia. Jeżeli podczas trwania tych przeszkód nastąpiło wypowiedzenie, pozostają prawa służbobiercy w mocy przez czas, oznaczony w § 8., jakkolwiek stosunek służbowy kończy się wcześniej.

Natomiast gasną prawa te z ustaniem stosunku służbowego, jeżeli stosunek ten ulega rozwiązaniu wskutek upływu czasu, na który go zawarto, lub wskutek dawniejszego wypowiedzenia. To samo ma miejsce wówczas, jeżeli oddalono służbobiercę z innego powodu, a nie dla przeszkód w pełnieniu służby, spowodowanych zasłabnięciem, wypadkiem nieszczęśliwym lub dopełnianiem obowiązku służby wojskowej.

§ 10.

Jeżeli zastrzeżono, iż służbobierca ma otrzymywać prowizyę od interesów, które przyprowadził do skutku lub w których pośredniczył, wówczas należy mu się w braku umowy prowizya, będąca w zwyczaju dla odnośnej gałęzi interesów w miejscu przedsiębiorstwa, dla którego pracuje. *b)* Prowi

W braku umowy uzyskuje się prawo do prowizyi przy interesach sprzedaży dopiero po wpłynięciu zapłaty i tylko w stosunku do kwoty, która wpłynęła, a przy innych interesach z chwilą zawarcia interesu.

Obrachunek co do przypadających do zapłaty prowizyi odbywa się w braku umowy z końcem czerwca i z końcem grudnia każdego roku, jeżeli zaś stosunek służbowy kończy się przed upływem półrocza kalendarzowego, w chwili wystąpienia ze służby.

Służbobierca może niezależnie od uzasadnionego w innych przepisach ustawowych prawa do żądania przedłożenia ksiąg domagać się udzielenia wyciągu z ksiąg co do tych interesów, które przyszły do skutku przez jego działalność.

§ 11.

Służbobiercy należy się w razie wątpliwości prowizya także od takich interesów, które przyszły do skutku bez jego bezpośredniego współdziałania podczas trwania stosunku służbowego między przydzieloną mu lub pozyskaną przez niego klientelą a służbodawcą.

Jeżeli służbobiercę ustanowiono wyraźnie wyłącznym zastępcą służbodawcy w pewnym oznaczonym okręgu, wówczas należy mu się w braku porozumienia prowizya także od takich interesów, które zawarte zostały w tym okręgu bez jego współdziałania podczas trwania stosunku służbowego przez służbodawcę albo dla tegoż.

Jeżeli wykonanie interesu, zawartego przez służbobiercę lub za jego pośrednictwem, albo też wzajemne świadczenie osoby trzeciej, z którą interes zawarto, nie przyszło do skutku całkowicie lub częściowo wskutek zachowania się służbodawcy i jeżeli nie było do tego ważnych powodów, dotyczących osoby drugiego kontrahenta, wówczas może służbobierca żądać pełnej prowizyi.

§ 12.

Jeżeli służbodawca wbrew umowie przeszkadza służbobiercy, by tenże zarobił prowizye lub dyety w zakresie umówionym lub spodziewanym stosownie do zawartych układów, wówczas należy się temu ostatniemu odpowiednie odszkodowanie.

§ 13.

Służbobierca, któremu poruczono zawarcie interesów lub pośredniczenie w nich, nie może bez zezwolenia służbodawcy przyjmować od osoby trzeciej, z którą zawiera interesa dla służbodawcy albo względem której w interesach takich pośredniczy, ani prowizyi ani innego wynagrodzenia.

Niezależnie od ewentualnych dalszych pretensyi do zwrotu szkody może służbodawca żądać od służbobiercy wydania prowizyi lub wynagrodzenia, które tenże nieprawnie pobrał.

§ 14.

c) Udział w zysku.

Jeżeli zastrzeżono, iż wynagrodzenie ma polegać całkowicie lub częściowo na udziale w zysku ze wszystkich lub pewnych interesów, albo iż zysk ma w inny sposób rozstrzygać o wysokości wynagrodzenia, wówczas w braku umowy odbywa się obrachunek za ubiegły rok obrotowy na podstawie bilansu.

Służbobierca może domagać się przeglądu ksiąg, o ile to jest potrzebne dla stwierdzenia prawdziwości obrachunku.

§ 15.

d) Płaca bieżąca.

Bieżącą płacę należną służbobiercy ma się wypłacać najpóźniej z końcem każdego miesiąca kalendarzowego.

§ 16.

e) Remuneracya.

Jeżeli służbobierca ma prawo do peryodycznej remuneracyi albo do innego szczególnego wynagrodzenia, należy mu się remuneracya ta względnie wynagrodzenie to mimo rozwiązania stosunku służbowego przed zapadłością roszczenia w takiej kwocie, która odpowiada stosunkowi między okresem służby, za który przyznano wynagrodzenie, a przebytym czasem służby.

§ 17.

Urlop.

Jeżeli stosunek służbowy trwał bez przerwy już od sześciu miesięcy, należy dozwolić służbobiercy corocznie nieprzerwanego urlopu przez przeciąg co najmniej dziesięciu dni. Jeżeli stosunek służbowy trwał bez przerwy już od pięciu albo piętnastu lat, wynosi urlop roczny najmniej dwa, a w ostatnim przypadku najmniej trzy tygodnie. Rozpoczęcie urlopu należy oznaczyć za wzajemnem porozumieniem zawczasu z uwzględnieniem pory, odpowiadającej stosunkom przedsiębiorstwa.

Podczas urlopu zatrzymuje służbobierca prawo do swych poborów pieniężnych.

W przedsiębiorstwach przemysłowych, w których zatrudnia się nie więcej jak trzech pomocników, można udzielać urlopu w dwóch mniej więcej równych odstępach czasu.

Do urlopu tego nie wolno wliczać czasu, przez który służbobierca doznawał przeszkód w pełnieniu służby wskutek choroby lub nieszczęśliwego wypadku.

Służbodawca nie jest obowiązany do udzielenia urlopu, jeżeli służbobierca wypowiedział posadę.

§ 18.

Obowiązek pieczy.

Służbodawca jest obowiązany zaprowadzić i utrzymywać swoim kosztem te wszystkie urządzenia co do pracowni i sprzętów, które ze względu na jakość usług są potrzebne dla ochrony życia i zdrowia służbobierców.

Jeżeli służbodawca odstępuje służbobiercy ubikacye mieszkalne, nie wolno przeznaczać na ten cel ubikacyi szkodliwych dla zdrowia.

Służbodawca ma starać się o to, aby pracownie były w czasie trwania pracy, o ile rodzaj zajęcia na to pozwala, jasne, czyste i wolne od pyłu, aby je w zimie ogrzewano i aby znajdowało się tam dość siedzeń dla użytku pracujących podczas przerw w pracy.

W celu strzeżenia obyczajności ma służbodawca zarządzić te środki, które są wskazane ze względu na wiek i płeć służbobierców.

§ 19.

Ustanie stosunku służbowego.

Stosunek służbowy kończy się z upływem czasu, na który go zawarto.

Stosunek służbowy, umówiony na próbę, może być rozwiązany każdej chwili w ciągu pierwszego miesiąca próby przez obie strony.

a) Wypowiedzenie.

Jeżeli stosunek służbowy zawarto lub przedłużono bez oznaczenia czasu, wówczas można go rozwiązać przez wypowiedzenie według następujących postanowień.

§ 20.

W braku umowy lub zwyczaju miejscowego korzystniejszego dla służbobiercy może każda strona rozwiązać stosunek służbowy z upływem każdego kwartału kalendarzowego po poprzedniem sześciotygodniowem wypowiedzeniu.

Terminu wypowiedzenia nie można skrócić drogą umowy poniżej jednego miesiąca; termin ten musi się zawsze kończyć w dniu piętnastym lub ostatnim miesiąca kalendarzowego.

Jeżeli zawarto stosunek służbowy tylko na czas przejściowej potrzeby, wówczas mogą obie strony rozwiązać go każdej chwili w ciągu pierwszego miesiąca, dotrzymując jednotygodniowego terminu wypowiedzenia.

Termin wypowiedzenia musi być zawsze równy dla obu stron. Jeżeli umówiono nierówne terminy, wówczas obowiązuje dla obu stron termin dłuższy.

§ 21.

Stosunek służbowy, zawarty na czas życia pewnej osoby albo na dłużej jak pięć lat, może być wypowiedziany przez służbobiercę po upływie pięciu lat z zachowaniem sześciomiesięcznego terminu wypowiedzenia.

§ 22.

Szukanie nowej posady.

Po wypowiedzeniu należy pozostawić służbobiercy na żądanie celem wyszukania nowej posady odpowiedni wolny czas w dniach powszednich bez ograniczania wynagrodzenia.

Bliższe przepisy co do pozostawienia wolnego czasu można dla przedsiębiorstw pewnego rodzaju albo dla obszaru pewnych miejscowości wydać drogą rozporządzenia.

§ 23.

b) Konkurs.

Jeżeli po objęciu stosunku służbowego otwarto konkurs do majątku służbodawcy, wstępuje masa konkursowa w umowę. W ciągu miesiąca, licząc od dnia otwarcia konkursu, może jednak służbobierca rozwiązać stosunek służbowy bez wypowiedzenia, a zarządca masy z zachowaniem ustawowego lub umówionego krótszego terminu wypowiedzenia.

Jeżeli stosunek służbowy uległ rozwiązaniu przez wypowiedzenie ze strony zarządcy masy przed upływem oznaczonego czasu, na który go zawarto, albo jeżeli w umowie zastrzeżono dłuższy termin wypowiedzenia, wówczas może służbobierca żądać zwrotu zrządzonej mu szkody.

§ 24.

c) Śmierć służbobiercy.

W razie śmierci służbobiercy, któremu służbodawca odstąpił na podstawie umowy służbowej ubikacye mieszkalne, należy opróżnić mieszkanie w ciągu miesiąca, jeżeli służbobierca prowadził własne gospodarstwo domowe, a w innych wypadkach w ciągu czternastu dni po śmierci.

Służbodawca może jednak zażądać natychmiastowego opróżnienia pewnej części mieszkania, o ile to jest potrzebnem dla pomieszczenia następcy i jego urządzenia.

§ 25.

d) Przedwczesne rozwiązanie.

Każda ze stron może rozwiązać stosunek służbowy, który zawarto na czas oznaczony, przed upływem tego czasu, a w innych wypadkach bez dotrzymania terminu wypowiedzenia, jeżeli zachodzą ważne powody.

§ 26.

Za ważny powód, upoważniający służbobiercę do przedwczesnego wystąpienia, należy w szczególności uważać:

1. jeżeli służbobierca stanie się niezdolnym do dalszego pełnienia służby albo jeżeli nie może jej kontynuować bez szkody dla swego zdrowia lub obyczajności;

2. jeżeli służbodawca zmniejsza niepomiernie lub zatrzymuje wynagrodzenie, przypadające służbobiercy, jeżeli go krzywdzi przy poborach w naturze przez dostarczanie niezdrowego lub nie wystarczającego pożywienia albo niezdrowego mieszkania lub jeżeli narusza inne istotne postanowienia umowy;

3. jeżeli służbodawca wzbrania się dopełniać obowiązków (§ 18.), należących do niego w myśl ustawy a mających na celu ochronę życia, zdrowia albo obyczajności służbobiercy;

4. jeżeli służbodawca dopuszcza się czynnych zniewag, naruszenia obyczajności albo dotkliwych obraz czci przeciw służbobiercy lub członkom jego rodziny albo jeżeli odmawia obrony służbobiercy przeciw takim działaniom ze strony innego pomocnika lub jednego z członków rodziny służbodawcy.

§ 27.

Za ważny powód, uprawniający służbodawcę do przedwczesnego oddalenia, należy w szczególności uważać:

1. jeżeli służbobierca jest niewierny w służbie, jeżeli każe sobie przyznawać nieprawne korzyści przez osoby trzecie bez wiedzy lub woli służbodawcy, a zwłaszcza jeżeli wbrew przepisowi § 13. przyjmuje prowizyę lub inne wynagrodzenie albo jeżeli popełni taką czynność, która czyni go niegodnym zaufania służbodawcy;

2. jeżeli służbobierca jest niezdolny do świadczenia usług, przyobiecanych lub odpowiadających danym stosunkom (§ 6.);

3. jeżeli jeden z służbobierców, wymienionych w § 1., ustęp 1., prowadzi samodzielne przedsiębiorstwo kupieckie bez zezwolenia służbodawcy albo załatwia interesa handlowe w gałęzi przedsiębiorstwa służbodawcy na rachunek własny lub cudzy;

4. jeżeli służbobierca bez uznanej prawnie przeszkody zaniedbuje pełnienie służby przez czas znaczny ze względu na dane okoliczności albo jeżeli wzbrania się uporczywie świadczyć usługi lub poddać się zarządzeniom służbodawcy, usprawiedliwionym ze względu na przedmiot usług, albo jeżeli usiłuje uwieść innych pomocników do nieposłuszeństwa wobec służbodawcy;

5. jeżeli służbobierca doznaje przeszkód w pełnieniu służby wskutek choroby lub nieszczęśliwego wypadku dłużej aniżeli przez sześć tygodni albo wskutek dłuższej kary na wolność lub nieobecności przez czas znaczny ze względu na zachodzące okoliczności albo wskutek powołania do służby wojskowej, przekraczającej ustawowy czas trwania ćwiczeń wojskowych;

6. jeżeli służbobierca dopuści się czynnych zniewag, naruszenia obyczajności lub znaczniejszych obraz czci przeciw służbodawcy, jego zastępcy, członkom ich rodzin lub przeciw osobom wspólnie z nim służącym.

§ 28.

Jeżeli służbobierca występuje przedwcześnie bez ważnego powodu albo jeżeli ponosi winę co do przedwczesnego oddalenia, ma służbodawca prawo do zwrotu wyrządzonej mu szkody.

Służbobiercy służy prawo do odpowiedniej części zapłaty za wykonane już świadczenia, których wynagrodzenie nie jest jeszcze płatne, tylko o tyle, o ile świadczenia te wskutek przedwczesnego rozwiązania stosunku służbowego nie straciły dla służbodawcy wartości całkowicie lub w przeważnej części.

§ 29.

Jeżeli służbodawca oddala służbobiercę przedwcześnie bez ważnego powodu albo jeżeli ponosi winę co do przedwczesnego wystąpienia, wówczas może służbobierca, niezależnie od ewentualnych dalszych roszczeń do zwrotu szkody, żądać oprócz części wynagrodzenia, odpowiadającej jego dotychczasowym usługom, nadto należnego mu w myśl umowy wynagrodzenia za ten czas, który musiałby upłynąć aż do ustania stosunku służbowego wskutek upływu oznaczonego czasu umowy lub wskutek prawidłowego wypowiedzenia.

Całe wynagrodzenie staje się płatne z chwilą rozwiązania stosunku służbowego

§ 30.

Jeżeli przyjęto służbobiercę pod tym wyraźnym warunkiem, iż ma objąć służbę punktualnie w pewnym ściśle oznaczonym dniu, wówczas może służbodawca odstąpić od umowy, jeżeli służbobierca z jakiegokolwiek powodu nie obejmie służby w oznaczonym dniu.

Oprócz tego wypadku może służbodawca odstąpić od umowy przed wstąpieniem służbobiercy do służby, jeżeli ten ostatni, nie doznając nieuchronnych przeszkód, nie obejmuje służby w umówionym dniu albo jeżeli wstąpienie do służby przewleka się wskutek nieuchronnej przeszkody o więcej jak 14 dni. To samo ma miejsce, jeżeli zachodzi powód uprawniający służbodawcę do przedwczesnego oddalenia służbobiercy.

Służbobierca może przed objęciem służby odstąpić od umowy, jeżeli zachodzi powód, uprawniający go do przedwczesnego wystąpienia ze stosunku służbowego. To samo ma miejsce wówczas, jeżeli wstąpienie do służby przewleka się wskutek zawinienia służbodawcy albo wskutek wypadku, odnoszącego się do niego, dłużej jak 14 dni. Jeżeli służbobierca wstępuje w tym ostatnim wypadku do służby pomimo zwłoki, należy mu się wynagrodzenie od tego dnia, w którym wstąpienie do służby winno było nastąpić.

Jeżeli przed wstąpieniem do służby otwarto konkurs do majątku służbodawcy, wówczas może zarówno zarządca masy jak i służbobierca odstąpić od umowy.

§ 31.

Jeżeli służbodawca odstąpił od umowy bez ważnego powodu albo jeżeli przez swe zawinione działanie dał służbobiercy uzasadniony powód do odstąpienia, wówczas winien on zwrócić temu ostatniemu wynagrodzenie należne za czas, któryby musiał upłynąć aż do ustania stosunku służbowego w razie prawidłowego wypowiedzenia w dniu wstąpienia do służby. Jeżeli zawarto stosunek służbowy na pewien czas oznaczony, wówczas winien służbodawca zapłacić służbobiercy, jeżeli umówiony

czas trwania służby nie przenosi trzech miesięcy, wynagrodzenie, przypadające za cały czas jej trwania, jeżeli zaś umówiony czas trwania służby przenosi trzy miesiące, częściową kwotę wynagrodzenia, przypadająca za trzy miesiące. Ewentualne dalsze roszczenia do zwrotu szkody nie doznają zmiany wskutek powyższych postanowień.

Te same prawa służą służbobiercy, jeżeli zarządca masy odstąpił od umowy.

Jeżeli służbobierca odstąpił od umowy bez ważnego powodu albo jeżeli przez swoje zawinione działanie dał służbodawcy uzasadniony powód do odstąpienia, wówczas może służbodawca żądać zwrotu szkody.

§ 32.

Obustronne zawinienie.

Jeżeli obie strony ponoszą winę pod względem odstąpienia lub przedwczesnego rozwiązania stosunku służbowego, ma rozstrzygnąć sędzia według swobodnego uznania, czy i w jakiej wysokości należy się zwrot szkody.

§ 33.

Stopień pierwszeństwa roszczeń o zwrot szkody w konkursie.

O ile roszczenia, dochodzone przez służbobiercę na zasadzie §§ 23., 29. i 31., nie przekraczają wysokości wynagrodzenia, przypadającego za rok, należą one do pierwszej klasy wierzytelności konkursowych (§ 43., l. 2. ustawy konkursowej).

§ 34.

Termin dochodzenia roszczeń o zwrot szkody.

Roszczenia o zwrot szkody z powodu przedwczesnego wystąpienia lub przedwczesnego oddalenia w myśl §§ 28. i 29., tudzież roszczenia o zwrot szkody z powodu odstąpienia od umowy w myśl § 31. muszą być dochodzone sądownie w ciągu sześciu miesięcy pod rygorem utraty.

Przy roszczeniach pierwszego rodzaju rozpoczyna się termin ten z upływem dnia, w którym wystąpienie lub oddalenie zaszło, a przy roszczeniach drugiego rodzaju z upływem dnia, w którym wstąpienie do służby powinno było nastąpić.

§ 35.

Kaucya.

Jeżeli służbobierca złożył kaucyę, wówczas może on żądać, o ile służbodawca podnosi przeciw niemu przy ustaniu stosunku służbowego roszczenia o zwrot szkody, aby kaucyę złożono w sądzie.

§ 36.

Klauzula konkurencyjna.

Umowa, ograniczająca służbobiercę w działalności zarobkowej na czas po ustaniu stosunku służbowego (klauzula konkurencyjna), nie ma skutku prawnego, jeżeli służbobierca jest w czasie umowy tej małoletnim albo jeżeli wynagrodzenie w chwili ustania stosunku służbowego nie przekracza kwoty 4000 K rocznie.

Przy wyższem wynagrodzeniu ma umowa taka skuteczność tylko o tyle, o ile:

1. ograniczenie odnosi się do działalności w gałęzi przedsiębiorstwa służbodawcy i nie przekracza okresu jednorocznego, oraz

2. o ile ograniczenie nie mieści w sobie ze względu na przedmiot, czas lub miejsce i w stosunku do gospodarczego interesu, jaki łączy się dla służbodawcy z jego dotrzymaniem, niesłusznego utrudnienia dalszego utrzymania pomocnika.

§ 37.

Jeżeli służbodawca przez zawinione postępowanie dał służbobiercy uzasadniony powód do przedwczesnego wystąpienia lub do wypowiedzenia stosunku służbowego, wówczas nie może on dochodzić przeciw niemu praw, uzasadnionych klauzulą konkurencyjną.

To samo ma miejsce, jeżeli służbodawca rozwiązuje stosunek służbowy, wyjąwszy, gdy służbobierca dał do tego uzasadniony powód przez swe zawinione postąpienie, albo gdy służbodawca oświadczył przy rozwiązaniu stosunku służbowego, iż przez czas trwania ograniczenia będzie płacił pomocnikowi wynagrodzenie, które należało mu się w czasie ostatnim.

Jeżeli służbobierca przyrzekł karę umowną na wypadek wykroczenia przeciw klauzuli konkurencyjnej, wówczas może służbodawca żądać tylko przypadającej kary umownej; roszczenie względem dopełnienia lub względem zwrotu dalszej szkody jest wykluczone.

§ 38.

Kary umowne podlegają sędziowskiemu prawu umiarkowania. Kary umowne.

§ 39.

Świadectwo.

Służbodawca jest obowiązany wystawić pomocnikowi po ukończeniu stosunku służbowego na żądanie świadectwo pisemne co do czasu trwania i rodzaju służby. Niedopuszczalne są wpisy i uwagi w świadectwie, któreby utrudniały służbobiercy uzyskanie nowej posady.

Jeżeli służbobierca żąda świadectwa podczas trwania stosunku służbowego, należy mu wystawić je na jego koszt.

Świadectwa służbobiercy, które znajdują się w przechowaniu służbodawcy, należy mu wydać każdej chwili na żądanie.

§ 40.

Przepisy bezwzględnie obowiązujące.

Prawa, przysługujące służbobiercy na zasadzie postanowień §§ 8. z wyjątkiem zdania ostatniego, 9., 10., ustęp ostatni, 12., 14., ustęp 2., 15., 16., 17., ustęp 1. do 4., 18., 19., ustęp 2., 20., ustęp 2. do 4., 21. do 24., 29., 30., ustęp 2. do 4., 31., ustęp 1. i 2., 34., 35., 37. do 39., nie mogą być ani uchylone ani ograniczone przez umowę służbową.

§ 41.

Właściwość sądu przemysłowego.

Dla sporów ze stosunków służbowych, unormowanych ustawą niniejszą, właściwe są sądy przemysłowe, jeżeli do przedsiębiorstwa służbodawcy ma zastosowanie ordynacya przemysłowa.

§ 42.

Stosunek do innych ustaw.

O ile ustawa niniejsza nie postanawia czego innego, mają przepisy powszechnego prawa cywilnego o umowie służbowej i umowie najmu usług zastosowanie do stosunków służbowych, unormowanych w ustawie tej.

Przepisy ordynacyi przemysłowej z wyjątkiem §§ 72., 77., 80. do 80. i, 81., 84., 85. pozostają również w mocy dla unormowanych w ustawie tej stosunków służbowych, do których ordynacya przemysłowa ma zastosowanie, o ile ustawa niniejsza nie postanawia czego innego.

Artykuł II.

Po wysłuchaniu korporacyi, do których w myśl ustawy należy zastępstwo odnośnych interesów (izb handlowych i przemysłowych, izb adwokackich, notaryalnych itd.), można z uwzględnieniem rodzaju przedsiębiorstwa i potrzeb ludności postanowić drogą rozporządzenia, iż przepisy ordynacyi przemysłowej o spoczynku niedzielnym i czasie pracy mają mieć odpowiednie zastosowanie do stosunków służbowych, unormowanych w ustawie niniejszej a nie podlegających ordynacyi przemysłowej.

Nadzór nad przestrzeganiem zobowiązań, uzasadnionych na tej podstawie i na podstawie §§ 18. i 39. ustawy niniejszej, można drogą rozporządzenia poruczyć inspektorom przemysłowym w myśl ustawy z dnia 17. czerwca 1883, Dz. u. p. Nr. 117.

Bliższe postanowienia co do właściwości władz i ich upoważnień do przyjmowania doniesień i karania wykroczeń, a to w granicach postanowień § 133. o. p., tudzież co do dopuszczalnych środków prawnych mają być wydane drogą rozporządzenia.

Artykuł III.

Przepisy ustawy niniejszej mają zastosowanie do stosunków służbowych, istniejących w czasie, gdy ustawa ta wejdzie w moc obowiązującą.

§§ 28., 29., 32. i 34. nie mają zastosowania, jeżeli przedwczesne rozwiązanie stosunku służbowego nastąpiło przed wejściem ustawy tej w życie.

Artykuł IV.

Ustawa niniejsza wchodzi w życie z dniem, który będzie oznaczony rozporządzeniem Ministra sprawiedliwości, a najpóźniej w dniu 1. stycznia 1911.

Artykuł V.

Wykonanie ustawy niniejszej poruczam Moim Ministrom sprawiedliwości, handlu i spraw wewnętrznych.

Wiedeń, dnia 16. stycznia 1910.

Franciszek Józef wł.r.

Bienerth wlr. **Haerdtl** wlr.
Weiskirchner wlr. **Hochenburger** wlr.

21.

Rozporządzenie Ministra sprawiedliwości z dnia 20. stycznia 1910,

dotyczące początku mocy obowiązującej ustawy o pomocnikach handlowych.

Na podstawie artykułu IV. ustawy z dnia 16. stycznia 1910. Dz. u. p. Nr. 20 rozporządza się:

Ustawa z dnia 16. stycznia 1910. Dz. u. p. Nr. 20 o umowie służbowej pomocników handlowych i innych służbobierców, pozostających na podobnych posadach, (ustawa o pomocnikach handlowych) wchodzi w życie w dniu 1. lipca 1910.

Hochenburger wlr.

Dziennik ustaw państwa

dla

królestw i krajów w Radzie państwa reprezentowanych

wychodzi nakładem c. k. Drukarni nadwornej i państwowej w Wiedniu, dzielnica I., Seilerstätte l. 24,

także w roku 1910. w języku

niemieckim, chorwackim, czeskim, polskim, rumuńskim, ruskim, słoweńskim i włoskim.

Prenumerata na cały **rocznik 1910** każdego z tych ośmiu wydań Dziennika ustaw państwa wynosi za egzemplarz **8 K.** Pojedyncze jego części można odbierać w miejscu lub otrzymywać bezpłatnie pocztą.

Prenumerować można w składzie c. k. Drukarni nadwornej i państwowej w Wiedniu, dzielnica I., Seilerstätte l. 24, i nabywać tamże także pojedyncze roczniki i pojedyncze części Dziennika ustaw państwa.

Ponieważ Dziennik ustaw państwa wydaje się względnie rozsyła się abonentom tylko po poprzedniem złożeniu prenumeraty rocznej, przeto należy równocześnie z zaabonowaniem uiścić także przypadającą kwotę pieniężną; celem umożliwienia szybkiego i niewadliwego doręczenia pocztowego należy podać prócz dokładnego adresu mieszkania także odnośny okrąg doręczeń pocztowych.

Pojedyncze roczniki wydania **niemieckiego** można nabywać:

Rocznik	1849	za	4 K	20 h	Rocznik	1870	za	2 K	80 h	Rocznik	1891	za	6 K	— h
„	1850	„	10 „	50 „	„	1871	„	4 „	— „	„	1892	„	10 „	— „
„	1851	„	2 „	60 „	„	1872	„	6 „	40 „	„	1893	„	6 „	— „
„	1852	„	5 „	20 „	„	1873	„	6 „	60 „	„	1894	„	6 „	— „
„	1853	„	6 „	30 „	„	1874	„	4 „	60 „	„	1895	„	7 „	— „
„	1854	„	8 „	40 „	„	1875	„	4 „	— „	„	1896	„	7 „	— „
„	1855	„	4 „	70 „	„	1876	„	3 „	— „	„	1897	„	15 „	— „
„	1856	„	4 „	90 „	„	1877	„	2 „	— „	„	1898	„	6 „	— „
„	1857	„	5 „	70 „	„	1878	„	4 „	60 „	„	1899	„	10 „	— „
„	1858	„	4 „	80 „	„	1879	„	4 „	60 „	„	1900	„	7 „	— „
„	1859	„	4 „	— „	„	1880	„	4 „	40 „	„	1901	„	6 „	— „
„	1860	„	3 „	40 „	„	1881	„	4 „	40 „	„	1902	„	7 „	50 „
„	1861	„	3 „	— „	„	1882	„	6 „	— „	„	1903	„	9 „	— „
„	1862	„	2 „	80 „	„	1883	„	5 „	— „	„	1904	„	5 „	— „
„	1863	„	2 „	80 „	„	1884	„	5 „	— „	„	1905	„	6 „	— „
„	1864	„	2 „	80 „	„	1885	„	3 „	60 „	„	1906	„	12 „	— „
„	1865	„	4 „	— „	„	1886	„	4 „	60 „	„	1907	„	13 „	— „
„	1866	„	4 „	40 „	„	1887	„	5 „	— „	„	1908	„	9 „	— „
„	1867	„	4 „	— „	„	1888	„	8 „	40 „	„	1909	„	8 „	50 „
„	1868	„	4 „	— „	„	1889	„	6 „	— „					
„	1869	„	6 „	— „	„	1890	„	5 „	40 „					

Pojedyncze roczniki **wydań w innych siedmiu językach** od r. 1870. począwszy można nabywać po tej samej cenie co wydanie niemieckie.

Nabywającym na raz przynajmniej 10 dowolnie wybranych, zupełnych roczników Dziennika ustaw państwa przyznaje się opust 20%, a nabywającym na raz przynajmniej 25 dowolnie wybranych, zupełnych roczników Dziennika ustaw państwa opust 25%, zaś nabywającym na raz przynajmniej 35 dowolnie wybranych, zupełnych roczników Dziennika ustaw państwa opust 30%.

NB. Części niemieckiego wydania Dziennika ustaw państwa, które **zaginęły** lub doszły **w stanie wadliwym**, reklamować należy najpóźniej **w przeciągu czterech tygodni** po ich ukazaniu się, zaś części wydań nieniemieckich najpóźniej **w przeciągu sześciu tygodni** po wydaniu spisu rzeczy i karty tytułowej do odnośnych wydań, wprost w c. k. Drukarni nadwornej i państwowej w Wiedniu, dzielnica III., Rennweg l. 16.

Po upływie tego terminu można pojedyncze części Dziennika ustaw państwa dostać wyłącznie tylko **za opłatą ceny handlowej** (1/4 arkusza = 2 strony za 2 h).

Ponieważ **wszystkie roczniki wydania niemieckiego** począwszy **od roku 1849. i wszystkie roczniki wydań w innych siedmiu językach** począwszy **od roku 1870. są całkowicie uzupełnione**, przeto można nabyć w składzie c. k. Drukarni nadwornej i państwowej w Wiedniu, dzielnica I., Seilerstätte Nr. 24., **nie tylko każdy pojedynczy rocznik po cenie wyżej podanej, lecz nawet każdą z osobna część** wszystkich tych roczników po cenie handlowej (1/4 arkusza = 2 strony za 2 h); tym sposobem umożliwione zostało uzupełnienie niekompletnych roczników i zestawienie pojedynczych części podług materyi.

Rok 1910.

Dziennik ustaw państwa

dla

królestw i krajów w Radzie państwa reprezentowanych.

Część XI. — Wydana i rozesłana dnia 4. lutego 1910.

Treść: (№ 22—27.) 22. Ustawa, dotycząca uregulowania progresywnego podwyższania podatku domowo-czynszowego i 5 procentowego w mieście Tryeście i w okręgu Tryestu. — 23. Rozporządzenie, dotyczące przydzielenia gminy i obszaru dworskiego Wola Arłamowska do okręgu Sądu powiatowego w Mościskach. — 24. Obwieszczenie, dotyczące upoważnienia Ekspozytury królewsko-węgierskiego Urzędu celnego głównego we Fiume na Riva Szapáry do wywozowego ekspedyowania piwa za zwrotem podatku. — 25. Rozporządzenie, dotyczące ostemplowania obligacyi (losów) pierwszej państwowej pożyczki premiowej rosyjskiej z roku 1864 z powodu wymiany obligacyi dawnych na nowe papiery. — 26. Obwieszczenie, dotyczące otwarcia w Freiheit-Johannisbad letniej ekspozytury Urzędu celnego głównego w Trutnowie. — 27. Obwieszczenie, dotyczące świadectw kobiecej szkoły przemysłowej, połączonej z c. k. państwową szkołą przemysłową w Solnogrodzie, miejskiej kobiecej szkoły przemysłowej dla szycia bielizny i krawiectwa w Kolinie oraz szkoły przemysłowej dla dziewcząt stowarzyszenia „Vesna“ w Horzicach.

22.

Ustawa z dnia 18. stycznia 1910,

dotycząca uregulowania progresywnego podwyższania podatku domowo-czynszowego i 5 procentowego w mieście Tryeście i w okręgu Tryestu.

Za zgodą obu Izb Rady państwa postanawiam, co następuje:

§. 1.

§ 15., l. 4. ustawy z dnia 9. lutego 1882, Dz. u. p. Nr. 17 i ustawa z dnia 21. grudnia 1905, Dz. u. p. Nr. 197 ulegają zmianie w ten sposób, że progresywne podwyższanie podatku domowo-czynszowego i 5 procentowego od budowli w mieście Tryeście i okręgu Tryestu zacząć się ma na nowo od roku 1909, jednak tylko w wymiarze zniżonym, wynoszącym rocznie 2 procent pełnego ustawowego wymiaru tego podatku.

Wskutek tego należy przypisywać podatki te

w roku 1909 w wysokości 82 procent,
„ „ 1910 „ „ 84 „
w roku 1911 w wysokości 86 procent,
„ „ 1912 „ „ 88 „
„ „ 1913 „ „ 90 „
„ „ 1914 „ „ 92 „
„ „ 1915 „ „ 94 „
„ „ 1916 „ „ 96 „
„ „ 1917 „ „ 98 „
„ „ 1918 i w latach następnych w pełnej wysokości należytości podatkowej, przypadającej w myśl ustawy z dnia 9. lutego 1882, Dz. u. p. Nr. 17.

§ 2.

Ustawa niniejsza wchodzi w życie z dniem 1. stycznia 1909.

§ 3.

Wykonanie ustawy tej poruczam Memu Ministrowi skarbu.

Wiedeń, dnia 18. stycznia 1910.

Franciszek Józef wł.r.

Bienerth wł.r. **Biliński** wł.r.

23.

Rozporządzenie Ministerstwa sprawiedliwości z dnia 21. stycznia 1910,

dotyczące przydzielenia gminy i obszaru dworskiego Wola Arłamowska do okręgu Sądu powiatowego w Mościskach.

Na zasadzie ustawy z dnia 11. czerwca 1868, Dz. u. p. Nr. 59, wydziela się gminę i obszar dworski Wola Arłamowska z okręgu Sądu powiatowego w Sądowej Wiszni i przydziela je do okręgu Sądu powiatowego w Mościskach.

Rozporządzenie niniejsze wchodzi w życie w dniu 1. marca 1910.

Hochenburger wlr.

24.

Obwieszczenie Ministerstwa skarbu z dnia 24. stycznia 1910,

dotyczące upoważnienia Ekspozytury królewsko-węgierskiego Urzędu celnego głównego we Fiume na Riva Szapáry do wywozowego ekspedyowania piwa za zwrotem podatku.

Według uwiadomienia królewsko-węgierskiego Ministerstwa skarbu upoważniono Ekspozyturę królewsko-węgierskiego Urzędu celnego głównego we Fiume na Riva Szapáry do wywozowego ekspedyowania piwa za zwrotem podatku.

Biliński wlr.

25.

Rozporządzenie Ministerstwa skarbu z dnia 25. stycznia 1910,

dotyczące ostemplowania obligacyi (losów) pierwszej państwowej pożyczki premiowej rosyjskiej z roku 1864 z powodu wymiany obligacyi dawnych na nowe papiery.

Na zasadzie ustawy z dnia 28. marca 1889, Dz. u. p. Nr. 32, dotyczącej obligacyi premiowych, rozporządza się, co następuje:

1. Zezwala się na ostemplowanie ze skutkiem prawnym, przewidzianym w § 3. ustawy z dnia 28. marca 1889, nowych obligacyi (losów) pierwszej państwowej pożyczki premiowej rosyjskiej z roku 1864 w kwocie imiennej po 100 rubli srebrem, które Rząd cesarsko-rosyjski będzie wydawał w miejsce obligacyi tego samego rodzaju, będących dotąd w obiegu, z tem samem oznaczeniem seryi i numerów, a to pod następującymi warunkami.

2. Ostemplowanie dopuszczalne jest jedynie co do papierów, wydawanych z tem samem oznaczeniem seryi i numerów w miejsce losów pożyczki premiowej określonej w punkcie 1., które w swoim czasie poddano dowodnie ostemplowaniu stosownie do rozporządzenia Ministerstwa skarbu z dnia 25. lutego 1895, Dz. u. p. Nr. 38 (z powodu wymiany obligacyi dawnych na nowe papiery).

Papiery, wydawane w miejsce losów nieostemplowanych, są wykluczone od ostemplowania.

3. Za ostemplowanie należy uiścić stosownie do § 5., ustęp 4. ustawy z dnia 28. marca 1889 i liczby pozycyi 13, wykazu *A* do rozporządzenia Ministerstwa skarbu z dnia 28. marca 1889, Dz. u. p. Nr. 33 należytość stemplową w kwocie 2 K 50 h za każdy los, opiewający na kwotę imienną 100 rubli srebrem.

4. Jako urząd stemplujący dla nowych losów, mających ulec ostemplowaniu w myśl punktów 1. i 2., wyznacza się c. k. centralny Urząd stemplowy we Wiedniu.

5. Strony, które mają zamiar zażądać ostemplowania, winny przedłożyć znajdujące się w ich posiadaniu dawne losy pożyczki premiowej, wymienionej w punkcie 1., ostemplowane według rozporządzenia z dnia 25. lutego 1895, Dz. u. p. Nr. 38, dołączając wyraźny wykaz seryi i numerów w podwójnem wygotowaniu, zaopatrzony podpisem strony, składającym się z imienia i nazwiska z podaniem jej zawodu, miejsca zamieszkania i mieszkania, i to najpóźniej do dnia 30. kwietnia 1910, we Wiedniu c. k. centralnemu Urzędowi stemplowemu, w innych miastach, gdzie znajdują się urzędy stemplowe, tym urzędom, zresztą zaś urzędom podatkowym.

Przesyłanie losów pocztą jest niedopuszczalne; urzędy stemplowe i podatkowe mają tedy odmówić przyjęcia przesyłek pocztowych z takimi losami.

6. Urząd ma pod surową odpowiedzialnością zbadać zaraz i to jeszcze w obecności strony wykazy seryi i numerów co do ich prawdziwości i wyraźności przez porównanie ich z losami oryginalnymi, ma dalej stwierdzić dokładnie, czy każdy z przedłożonych losów zaopatrzony jest znaczkami stemplowymi na kwotę 1 zł. 25 kr. emisyi, zarządzonej rozporządzeniem Ministerstwa skarbu z dnia 14. marca 1893, Dz. u. p. Nr. 36, czy znaczki te zostały prze-

pisowo przestemplowane przez c. k. centralny Urząd stemplowy we Wiedniu i czy nie zachodzi żadne podejrzenie przekroczenia ustaw.

7. Jeżeli podejrzenie takie istnieje, wówczas należy przedłożyć odnośny los z wszelkim możliwym pospiechem władzy skarbowej I. instancyi do dalszego urzędowania, podając równocześnie powody podejrzenia; w razie innych wadliwości należy odrzucić losy bez przedsiębrania czynności urzędowej i wymienić powód tego zarządzenia.

Jeżeli nie zachodzi żadna wątpliwość, wówczas ma urząd zamieścić na obu egzemplarzach wykazu seryi i numerów poświadczenie, iż wymienione tam losy pierwszej państwowej pożyczki premiowej rosyjskiej z roku 1864 poddano zbadaniu i stwierdzono, iż są ostemplowane według przepisu rozporządzenia z dnia 25. lutego 1895. Dz. u. p. Nr. 38. Do poświadczenia tego należy dołączyć uwagę, iż odnośne nowe papiery mają być przedłożone do ostemplowania najpóźniej do dnia 31. lipca 1910, tudzież położyć na niem datę; poświadczenie to ma być podpisane przez dwóch wyższych urzędników przy wyciśnięciu pieczęci urzędowej.

Następnie należy zwrócić stronie losy wraz z jednym egzemplarzem potwierdzonego wykazu, a strona ma obowiązek, postarać się we właściwym terminie o wymianę papierów dawnych na nowe.

Drugi egzemplarz wykazu ma być starannie przechowany w urzędzie.

Urzędowe poświadczenie wykazów jest według 117. pozycyi taryfy, lit. *m*. ust. nal. warunkowo wolne od opłaty.

8. Najpóźniej do dnia 31. lipca 1910 ma strona przedłożyć nowe papiery wraz z znajdującym się w jej rękach egzemplarzem urzędownie poświadczonego wykazu w tym samym urzędzie, któremu w myśl punktu 5. przedłożono dawne papiery, i dołączyć, jeżeli urząd ten nie jest centralnym Urzędem stemplowym, celem ostemplowania nienalepione znaczki stemplowe, odpowiadające należytości ustawowej (punkt 3.). W razie przedłożenia losów wprost w centralnym Urzędzie stemplowym należy złożyć należytość w gotówce.

Losów, nadchodzących w przesyłkach pocztowych, nie dopuści się do ostemplowania (punkt 5., ustęp końcowy).

9. Urząd bada zgodność seryi i numerów nowych sztuk z oboma egzemplarzami wykazu i potwierdza stronie, jeżeli przytem nie zajdzie żadna wątpliwość, odbiór losów na tym egzemplarzu wykazu, który strona przedłożyła.

Jeżeli złożono losy nie w centralnym Urzędzie stemplowym lecz w innym urzędzie (punkt 5.), wówczas ma odnośny urząd zbadać także jakość dostarczonych znaczków stemplowych i potwierdzić równocześnie z poświadczeniem odbioru losów także odbiór znaczków stemplowych na tym egzemplarzu wykazu, który strona przedłożyła. Znaczki stemplowe należy przylepić na tym egzemplarzu wykazu, który zatrzymano w urzędzie, i przestemplować je. Urząd przesyła następnie pocztą powyższy egzemplarz wykazu i losy najpóźniej w ciągu 24 godzin c. k. centralnemu Urzędowi stemplowemu we Wiedniu.

10. Centralny Urząd stemplowy przeprowadza ostemplowanie losów przez wydrukowanie stemplowego znaczka wartościowego w myśl rozporządzenia Ministerstwa skarbu z dnia 23. lutego 1900, Dz. u. p. Nr. 36 i odnośnych przepisów i zwraca losy, nadesłane przez inne urzędy, urzędom tym, zatrzymując wykazy oryginalne, a dołączając ich odpis jako konsygnacyę.

11. Ostemplowane losy należy wydać stronie za zwrotem wykazu, znajdującego się w jej rękach, który strona ma pokwitować.

12. Gdyby strona nie mogła przedłożyć oddanego jej wykazu zaopatrzonego urzędowem potwierdzeniem odbioru albo gdyby w ciągu 14 dni po otrzymaniu zawiadomienia nie zgłosiła się w celu odbioru losów, wówczas złoży się odnośne losy do depozytu sądowego na rzecz strony wraz z odpisem drugiego egzemplarza wykazu.

13. Wykazy pokwitowane przez strony i ściągnięte (punkt 11.), oraz poświadczenia co do ewentualnego złożenia losów w sądzie (punkt 12.) ma centralny Urząd stemplowy dołączyć do odnośnej pozycyi rachunkowej, a wskutek tego winny urzędy stemplowe i podatkowe poza Wiedniem przesłać wspomniane wyżej dokumenty centralnemu Urzędowi stemplowemu w ciągu 24 godzin.

Biliński wlr.

26.

Obwieszczenie Ministerstwa skarbu z dnia 27. stycznia 1910,

dotyczące otwarcia w Freiheit-Johannisbad letniej ekspozytury Urzędu celnego głównego w Trutnowie.

W Freiheit-Johannisbad otwarto ekspozyturę Urzędu celnego głównego w Trutnowie, która urzęduje corocznie podczas sezonu kąpielowego od dnia 15. maja do dnia 30. września i jest upoważniona do ekspedyowania celnego ruchomości podróżnych, wiezionych przez publiczność podróżującą (gości kąpielowych, turystów), tudzież przedmiotów takich, wysłanych naprzód lub dodatkowo.

Biliński wlr.

27.

Obwieszczenie Ministra handlu w porozumieniu z Ministrem robót publicznych z dnia 28. stycznia 1910,

dotyczące świadectw kobiecej szkoły przemysłowej połączonej z c. k. państwową szkołą przemysłową w Solnogrodzie, miejskiej kobiecej szkoły przemysłowej dla szycia bielizny i krawiectwa w Kolinie oraz szkoły przemysłowej dla dziewcząt stowarzyszenia „Vesna“ w Horzicach.

Na zasadzie § 14. *d.* ustępu 3. ustawy z dnia 5. lutego 1907, Dz. u. p. Nr. 26, względnie rozporządzenia Ministra handlu w porozumieniu z Ministrem wyznań i oświaty z dnia 26. lipca 1907, Dz. u. p. Nr. 180, przyjmuje się kobiecą szkołę przemysłową, połączoną z c. k. państwową szkołą przemysłową w Solnogrodzie, miejską kobiecą szkołę przemysłową w Kolinie i szkołę przemysłową dla dziewcząt stowarzyszenia „Vesna“ w Horzicach do spisu tych przemysłowych zakładów naukowych, których świadectwa zastępują przy zgłaszaniu przez kobiety przemysłu krawieckiego, ograniczonego do sukien damskich i dziecięcych, dowód prawidłowego ukończenia nauki.

Ritt wlr. **Weiskirchner** wlr.

Dziennik ustaw państwa

dla

królestw i krajów w Radzie państwa reprezentowanych.

Część XII. — Wydana i rozesłana dnia 5. lutego 1910.

Treść: № 28. Rozporządzenie w celu wykonania ustawy z dnia 21. lipca 1908, dotyczącej zasiłku na utrzymanie dla rodzin żołnierzy, którzy stawili się do ćwiczeń wojskowych (służbowych), względnie celem odebrania wykształcenia wojskowego.

28.

Rozporządzenie Ministerstwa obrony krajowej w porozumieniu z innymi interesowanymi władzami centralnymi z dnia 3. lutego 1910,

w celu wykonania ustawy z dnia 21. lipca 1908, Dz. u. p. Nr. 141, dotyczącej zasiłku na utrzymanie dla rodzin żołnierzy, którzy stawili się do ćwiczeń wojskowych (służbowych), względnie celem odebrania wykształcenia wojskowego.

Do § 1.

Powód.

1. Wyliczenie powodów przyznania zasiłku na utrzymanie, mieszczące się w § 1., ustęp 1. ustawy, jest wyczerpujące; służba wojskowa, nie podpadająca pod pojęcie ćwiczeń wojskowych (służbowych) albo wykształcenia wojskowego, nie może zatem w myśl ustawy uzasadnić prawa do zasiłku, i to nawet wtedy, gdy wskutek służby tej ma odpaść jedno lub kilka ćwiczeń wojskowych.

Co do tych, którzy stawili się celem odebrania wykształcenia wojskowego, musi nadto zachodzić i ten warunek, by przydzielenie ich do rezerwy zapasowej nastąpiło na podstawie § 34. ustawy o służbie wojskowej z tytułu utrzymywania rodziny; w przeciwnym wypadku nie istnieje prawo do zasiłku na utrzymanie, i to nawet wówczas, jeżeli zasiłek taki należy przyznać za ćwiczenia wojskowe, które odbędą się jako dalszy ciąg wykształcenia wojskowego.

Żołnierze nieczynni.

2. Co do kategoryi żołnierzy nieczynnych daje wyjaśnienie § 1. przepisów o służbie wojskowej, część III; przy stosowaniu ustawy niniejszej nie stanowi przynależność do c. i k. wojska albo do c. k. obrony krajowej żadnej różnicy.

Obywatelstwo.

3. Warunek obywatelstwa austryackiego względnie stawienia na poczet jednej z gmin w królestwach i krajach reprezentowanych w Radzie państwa (§ 18: 3 przepisów o służbie wojskowej, część I.) musi zachodzić co do powołanego; obce obywatelstwo członków rodziny nie stanowi natomiast przeszkody pod względem przyznania zasiłku na utrzymanie, na razie z wyjątkiem obywatelstwa włoskiego lub szwajcarskiego, ponieważ państwa te nie przyznają wzajemności w myśl § 1., ustęp ostatni ustawy.

Miejsce zamieszkania.

4. O ile funkcyonaryusze lub funkcyonaryusze pomocniczy tutejszych zarządów kolejowych, którzy posiadają obywatelstwo austryackie i należą w myśl organizacyi do austryackiej linii odnośnego zarządu kolejowego, są zmuszeni ze względów służbowych mieszkać za granicą, uważać się będzie ich członków rodziny, żyjących z tego powodu za granicą, za zamieszkałych w królestwach i krajach reprezentowanych w Radzie państwa.

Zasiłek na utrzymanie dla członków rodziny powołanego do służby obywatela austryackiego nie doznaje zresztą zmiany przez to, iż obywatel ten ma swą siedzibę zwyczajną nie w obrębie królestw i krajów reprezentowanych w Radzie państwa albo iż został powołany do oddziału broni, stojącego poza granicami tutejszego obszaru państwowego.

Członkowie rodziny.

5. Poza koło członków rodziny, wyliczonych w § 1., ustęp trzeci ustawy, nie wolno wychodzić w żadnym wypadku.

Za „rodzeństwo“ należy uważać także rodzeństwo przyrodnie, jeżeli ma wspólnego ojca lub wspólną matkę; prawa do zasiłku nie ma natomiast

rodzeństwo nieślubnego pochodzenia. Jeżeli sam powołany jest dzieckiem nieślubnem, wówczas jego rodzeństwo ślubnego i nieślubnego pochodzenia nie ma prawa do zasiłku.

Przez krewnych w linii wstępnej należy rozumieć przodków ślubnych (rodziców, dziadków, pradziadków), tudzież matkę nieślubną.

Zależność utrzymania.

6. Jako jeden z warunków przyznania zasiłku na utrzymanie wymienia ustawa, aby utrzymanie odnośnych członków rodziny zależało dotychczas, to znaczy w ciągu pewnego stosownego czasu przed stawieniem się do służby, istotnie od dochodu z pracy powołanego.

Wskutek tego odpadają z góry wszystkie te wypadki, w których utrzymanie członków rodziny nie było wogóle pokrywane albo nie było istotnie pokrywane z dochodu z pracy powołanego do służby, lecz po większej części z innych źródeł dochodu, jako to z procentów od kapitału, z dochodu z gruntu lub budynków, z poborów rentowych powołanego lub członków jego rodziny albo z zarobku z pracy tych ostatnich, lub w których powołany nie troszczył się dotychczas o członków swej rodziny.

W przypadkach, w których wartości, zapewniające utrzymanie członków rodziny, zyskiwane bywają z gospodarstwa rolnego własną pracą powołanego, może zasiłek na utrzymanie wchodzić w rachubę wogóle tylko wtenczas, gdy zachodzi niezbędna potrzeba przyjęcia za wynagrodzeniem innej siły pomocniczej w miejsce powołanego celem zapewnienia dochodu.

Zasiłek na utrzymanie, jak to już sama nazwa jego wskazuje, nie ma za zadanie utrzymania stopy życiowej rodziny bezwarunkowo na dotychczasowym poziomie. Okoliczność, iż wchodzący w rachubę członkowie rodziny będą musieli przez czas przerwy w działalności zarobkowej powołanego, spowodowanej zgłoszeniem się do służby, odmówić sobie niektórych rzeczy, nie może być oczywiście wystarczającym powodem do przyznania zasiłku na utrzymanie. Przy ocenianiu odnośnych stosunków należy wziąć pod rozwagę także to, iż co do osób, należących do takich sfer społecznych, które mają możność a tem samem także obowiązek odłożenia środków pieniężnych na wypadek stawienia się do służby, nie będący zdarzeniem niespodziewanem, usprawiedliwioną jest surowsza miara, aniżeli co do tych kategoryi, których położenie materyalne nie zezwala na zastosowanie takiej przezorności gospodarczej.

Formalnie nie przedstawia się zasiłek na utrzymanie jako wsparcie ubogich i nie pociąga za sobą także skutków prawnych takiego wsparcia. Materyalnie jednak będzie wogóle trafnem zapatrywanie, iż nie należy odmawiać zasiłku na utrzymanie tam, gdzie racyonalna i życzliwa piecza nad ubogimi powinna wejść w grę.

Do § 2.

Zagrożenie utrzymania.

1. § 2. ustawy omawia te warunki natury gospodarczej, wśród których nawet wówczas, jeżeli utrzymanie członków rodziny zależało od dochodu z pracy powołanego do służby, prawo do zasiłku na utrzymanie nie istnieje, ponieważ ćwiczenie wojskowe względnie wykształcenie wojskowe nie spowodowało ograniczenia dochodu powołanego (lit. *a*), albo ponieważ według ogólnego położenia gospodarczego powołanego nie można przyjąć, mimo odnośnego uszczerbku w jego dochodzie, zagrożenia utrzymania członków rodziny jako skutku stawienia się do służby (lit. *b*).

2. Stwierdzenie stosunków gospodarczych między powołanym do służby a członkami jego rodziny przedstawia się zatem jako jedna z najważniejszych czynności przy wykonaniu ustawy.

Istotną doniosłość przy ocenianiu stosunków gospodarczych będzie miała zawsze także ta okoliczność, czy członkowie rodziny, dla których zażądano zasiłku na utrzymanie, żyli dotychczas we wspólnem gospodarstwie z powołanym.

Z drugiej strony okoliczność, że podczas ćwiczeń wojskowych (wykształcenia wojskowego) odpada więcej jak połowa zarobku z pracy powołanego, będzie dostarczała w ogólności trafnej wskazówki dla przyjęcia zagrożenia w utrzymaniu.

W każdym jednak razie należy przyjąć, iż utrzymanie członków rodziny jest zagrożone, gdyby bez zasiłku na utrzymanie zabrakło środków na konieczne żywienie, odzianie i pomieszczenie rodziny, oraz na wychowanie dzieci.

Do § 3.

Wymiar zasiłku na utrzymanie.

1. Zasiłek na utrzymanie jest kwotą ryczałtową dla wszystkich uprawnionych członków rodziny razem, bez względu na ich ilość.

Okoliczność, iż środki, obracane dotychczas przez powołanego na utrzymanie członków rodziny, nie dosięgały dowodnie wchodzącego w danym razie w rachubę ustawowego wymiaru zasiłku na utrzymanie, nie wyklucza bezwarunkowo sama przez się przyznania tego zasiłku. Jeżeli jednak zasiłek ten przewyższa znacznie dotychczasowe wsparcie, a tem samem to ostatnie przedstawia się jako względnie zupełnie drobne, trzeba będzie poświęcić zbadaniu momentu rzeczywistego zagrożenia w utrzymaniu szczególną i zwiększoną uwagę, ponieważ usprawiedliwione jest zawsze przypuszczenie, iż wobec tego niestosunku utrzymanie członków rodziny nie jest zagrożone wskutek powołania obowiązanego do służby wojskowej.

Brak zajęcia.

2. W wypadkach, w których powołany bezpośrednio przed stawieniem się do szeregów nie miał zajęcia, trzeba będzie rozważyć, uwzględniając czas trwania braku zajęcia, czy wobec tych okoliczności zachodzi kryteryum, iż utrzymanie członków rodziny zależało dotychczas istotnie od dochodu z pracy powołanego do służby (§ 1., ustęp 1. ustawy).

Uzbrojenie i rozbrojenie.

3. Do dni ćwiczeń wojskowych liczy się w myśl ustawy tej przy c. k. obronie krajowej (strzelcach krajowych) także dzień uzbrojenia względnie rozbrojenia (§ 4., ustęp 2. ustawy o obronie krajowej z dnia 25. grudnia 1893, Dz. u. p. Nr. 200; § 13., ustęp 2. ustawy o obronie krajowej dla Tyrolu i Vorarlbergu z dnia 10. marca 1895, Dz. u. kr. Nr. 16).

Ponieważ jednak zasiłek na utrzymanie należy się tylko raz za każdy dzień kalendarzowy, przeto nie może wchodzić oczywiście w grę uwzględnianie dni uzbrojenia względnie rozbrojenia, jeżeli nie przeznaczono na ten cel osobnych dni.

Zwykłe płace dzienne.

4. Przy ustalaniu zwykłej płacy dziennej robotników, nie podlegających ubezpieczeniu na wypadek choroby, a zwłaszcza robotników zatrudnionych w rolnictwie i w leśnictwie oraz sług domowych, należy stosować analogicznie wydane przez c. k. Ministerstwo spraw wewnętrznych zasadnicze wskazówki co do ustalania zwykłej płacy dziennej według ustawy o ubezpieczeniu na wypadek choroby, a zwłaszcza reskrypty, wydrukowane w „Wiadomościach urzędowych, dotyczących ubezpieczenia robotników od wypadków i w razie choroby“ (rocznik 1894, strona 88, i rocznik 1899, strona 154). Z pośród dyrektyw tych podnosi się zwłaszcza następujące zasady:

a) „Zwykła płaca dzienna“ przedstawia płacę przeciętną, którą stwierdza się na podstawie płac rzeczywistych, zbadanych u odnośnych grup osób pracujących w tym powiecie sądowym, dla którego ustalenie to ma obowiązywać.

b) Każdej grupie osób pracujących, dla której przeprowadzono osobne ustalenie „zwykłej płacy dziennej“, może odpowiadać tylko jedna stopa „zwykłej płacy dziennej“, a mianowicie właśnie ta, która najwięcej zbliża się do matematycznej kwoty średniej wszystkich płac indywidualnych, przychodzących u tej kategoryi robotników.

c) Kategoryi robotników, dla której ustala się stopę płacy dziennej, nie można żadną miarą oznaczyć przez powołanie się na płacę, rzeczywiście pobieraną, lecz musi się ją określić według innych zewnętrznych znamion rzeczowych, łatwych do zrozumienia i stwierdzenia.

d) Za daleko idące rozróżnianie kategoryi robotników przy ustalaniu zwykłej płacy dziennej nie dałoby się z jednej strony pogodzić z celem ustawy o ubezpieczeniu na wypadek choroby, która w niniejszym wypadku ma być analogicznie stosowana; z drugiej strony posługiwanie się zbyt obszernymi schematami płacy nastręcza oczywiście wielkie trudności.

Będzie zatem wskazane także przy ustalaniu płacy dziennej dla celów wspomnianej na wstępie ustawy, aby przy rozróżnianiu poszczególnych kategoryi robotników, dla których mają obowiązywać osobne stopy płacy, ograniczono się do niezbędnych potrzeb praktyki.

Uproszczenie zachodzi zresztą już o tyle, iż odpada przepisane w § 7. ustawy o ubezpieczeniu na wypadek choroby osobne ustalenie dla robotników młodocianych i żeńskich.

Przy obliczaniu wysokości płacy należy w każdym razie zwrócić uwagę także na pobory w naturze. Nie można również pominąć momentu różnorodności wynagrodzenia w różnych porach roku, zwłaszcza u robotników rolnych i lasowych. Uwzględnienie momentu tego wymaga jednak szczególnej ostrożności, mianowicie w tym kierunku, aby na przykład z zestawienia różnorodnych płac sezonowych nie wypośrodkowano ewentualnie nieprawdziwych płac przeciętnych. Przedewszystkiem będzie się zatem rozchodzić o ocenienie, które pory roku są w odnośnym okręgu tak charakterystyczne pod tym względem, iż wymagają osobnych ustaleń płacy, przyczem postanowienie punku *d)* jest miarodajne również co do rozróżniania stóp płacy według pór roku.

Zresztą także przy ustalaniu „zwykłych płac dziennych“ dla osób, nie podlegających ubezpieczeniu na wypadek choroby, nie wolno wychodzić poza 4 korony.

Ustalenie zwykłych płac dziennych należy w danym razie przedsięwziąć także dla takich osób, które są zatrudnione w przedsiębiorstwie żeglugi, podlegającem ustawom morskim, albo przy rybołowstwie morskiem.

Dla osób zarobkujących samoistnie nie należy ustalać osobnych kategoryi zwykłych płac dziennych.

Polityczne władze krajowe mają założyć i utrzymywać w dokładnej ewidencyi przeglądy ustalonych dla każdego powiatu sądowego zwykłych płac dziennych osób, podlegających obowiązkowi ubezpieczenia na wypadek choroby, jak również osób, nie podlegających temu ubezpieczeniu. Sprawozdania o odnośnych zmianach, które mają być w każdym poszczególnym wypadku składane przez polityczne władze powiatowe, należy podawać także do wiadomości Ministerstwa obrony krajowej.

Co do powołanych, nie podlegających ubezpieczeniu na wypadek choroby, mogą zdarzyć się wypadki, iż dla poszczególnych osób nie są przewidziane kategorye płacy dziennej, któreby zupełnie

odpowiadały. Także oznaczenie stopy płacy, decydującej dla osoby samodzielnie zarobkującej w myśl § 3., ustęp przedostatni ustawy, może w danych warunkach być połączone z pewnymi trudnościami. Przy zaliczaniu do pokrewnej kategoryi przedsiębiorstwa będzie w wypadkach tego ostatniego rodzaju rozchodziło się o to, aby uwzględniać nie tyle podobieństwo celu i środków produkcyi przy odnośnych przedsiębiorstwach, jak raczej podobieństwo stanowiska gospodarczego przedsiębiorcy.

Gdyby analogiczne zastosowanie kilku kategoryi płac wchodziło w rachubę, należy w obu tych wypadkach wybrać tę kategoryę, która więcej zbliża się do rzeczywistego zarobku z pracy.

Równocześnie należy oczywiście wziąć pod rozwagę potrzebę i możliwość zapobieżenia przyszłym wypadkom tego rodzaju przez odpowiednie uzupełnienie ustalonych kategoryi płac dziennych.

Zatrudnienie za granicą.

5. Przy przyznawaniu zasiłku na utrzymanie w kwocie 1 korony, o którym wspomina § 3., ustęp ostatni ustawy, obojętne jest rozróżnienie, czy powołany, w razie gdyby był zatrudniony w królestwach i krajach reprezentowanych w Radzie państwa, podlegałby obowiązkowi ubezpieczenia na wypadek choroby, czy też nie; jednak i w tym wypadku muszą członkowie rodziny, aby być uprawnionymi do zasiłku, mieć zwykle zamieszkanie na tym obszarze państwowym, pomijając wypadki ustępu pierwszego „Do § 1 : 4“.

Do § 4.

Dni podróży.

1. Przy policzaniu dni podróży należy uwzględnić oddalenie ostatniego miejsca pobytu powołanego od miejsca stawienia się do szeregów i zwrócić przytem uwagę na postanowienie, wydane dla ułatwienia stawienia się, iż w myśl dodatku, zamieszczonego w karcie powołującej a odnoszącego się do podanej tamże godziny stawienia się, zazwyczaj 7. godziny rano, zgłaszający się z dalszych stron mogą stawić się najpóźniej do 11. godziny przedpołudniem, o ileby zresztą musieli rozpocząć podróż już w dniu poprzednim jedynie w celu dotrzymania wczesnej godziny zgłoszenia się.

Osobny dzień podróży może zatem wchodzić w rachubę tylko wtedy, gdyby według stosunków miejscowych i komunikacyjnych nawet przy skorzystaniu z ułatwień, wspomnianych w dwóch poprzednich ustępach, nie było dostatecznem, jeżeli powołany rozpoczął podróż dopiero w samym dniu stawienia się. Przytem należy wychodzić z założenia, iż musi się żądać od stawiającego się, aby w dniu stawienia się użył w razie potrzeby pierwszego pociągu osobowego, odchodzącego w kierunku stacyi stawienia się, względnie, aby stosownie do jakości dróg i pory roku odbył marsz pieszy aż do pięciu godzin drogi już w dniu stawienia się.

Jeżeli powołany opiera roszczenia do zasiłku na twierdzeniu, iż podróż z miejsca ostatniego pobytu do stacyi zgłoszenia się wymagała więcej jak jednego dnia, albo iż w myśl przepisów o służbie wojskowej prezentowano go w innem miejscu a nie w miejscu zgłoszenia się do szeregów, wówczas ma on obowiązek udowodnić to twierdzenie. Przy sprawdzaniu ma rozstrzygać zasada, iż musi się tylko żądać użycia pociągów osobowych, a mianowicie jazdy 24godzinnej w pierwszym dniu, a 14godzinnej w każdym z dni następnych. Rozpoczęty dzień podróży należy liczyć za cały.

Jako stacya graniczna w myśl § 4., ustęp 2. ustawy może wchodzić w rachubę tylko ta stacya, przez którą prowadzi najkrótsze co do czasu połączenie (z wyjątkiem pociągów pospiesznych) między ostatniem miejscem pobytu powołanego a stacyą zgłoszenia się do szeregów.

Powyższe zasady mają obowiązywać analogicznie także co do podróży powrotnej. Jeżeli nie podniesiono wyraźnie dalej idących roszczeń, można co do podróży powrotnej pominąć osobne ustalenia i postąpić pod względem odmówienia względnie przyznania tak samo, jak przy podróży do ćwiczeń.

Dni choroby.

2. Co do dalszej wypłaty zasiłku na utrzymanie za czas zwłoki w powrocie, spowodowanej chorobą, zauważa się:

a) Nie jest wymagany warunek, aby choroba stała w związku przyczynowym z odbywaniem służby wojskowej; choroba musi jednak powstać bez zawinienia powołanego. Stosując analogicznie § 24 : 2 ustawy o ubezpieczeniu na wypadek choroby, należy zawinienie takie przyjąć tylko wtedy, jeżeli powołany sprowadził sobie chorobę rozmyślnie lub przez zawiniony udział w bijatykach lub sprzeczkach albo przez pijaństwo.

b) Zasiłek na utrzymanie należy płacić tak długo, dopóki chory nie opuścił zakładu sanitarnego wojskowego (obrony krajowej).

c) Pytanie, czy powołanemu przysługuje przez czas trwania choroby roszczenie wobec jednej z kas chorych, wymienionych w § 11. ustawy o ubezpieczeniu na wypadek choroby, ma rozstrzygnąć władza polityczna powołana do rozstrzygania o prawie do zasiłku, jako pytanie przesądzające, w razie potrzeby po wysłuchaniu kasy chorych, i to niezależnie od właściwości odnośnego sądu rozjemczego kasy. Gdyby w wypadkach takich zrobiono spostrzeżenie, iż kasa chorych wzbrania się uporczywie bez do-

statecznych powodów, zaspokoić podniesione względem niej roszczenia, wówczas należy w danym razie zastosować przeciw kasie tej środki państwowego prawa nadzoru.

Do §§ 5. i 6.

Formularz zgłoszenia.

1. Dla zgłaszania pretensyi do zasiłku na utrzymanie wydane zostają formularze zgłoszenia według wzoru *A*.

Polityczne władze krajowe mają pobierać formularze te z Drukarni nadwornej i państwowej i zarachowywać odnośne koszta w rozdziale 8., Ministerstwo obrony krajowej, pod osobnym tytułem: „Wydatki z powodu ustawy z dnia 21. lipca 1908, Dz. u. p. Nr. 141“.

Właściwa polityczna władza powiatowa, względnie w razie powołania, przychodzącego do skutku bez pośrednictwa władzy politycznej (§ 26 : 7 przepisów o służbie wojskowej, część III.), powiatowa komenda uzupełnienia ma dołączyć po jednym takim formularzu do karty powołującej w tych wypadkach, w których powołano

a) obywatela austryackiego, należącego do nieczynnego pocztu żołnierzy, do ćwiczeń wojskowych (służbowych), albo

b) obywatela austryackiego, przydzielonego do rezerwy zapasowej na zasadzie § 34. ustawy wojskowej, do wykształcenia wojskowego.

Przesłanie formularza wraz z kartą powołującą ma na celu pouczenie powołanego o istotnych postanowieniach ustawy i przyspieszenie ewentualnego zgłoszenia pretensyi; nie przesądza to oczywiście żadną miarą rozstrzyganiu o pretensyi do zasiłku w drodze instancyi; z drugiej strony nie może nastąpić przez dołączenie tego formularza żadna zwłoka w doręczeniu.

W miejsce formularzy, które stały się niezdatne do użytku lub zaginęły, mają polityczne władze powiatowe wydawać powołanym na żądanie bezpłatnie nowe egzemplarze.

Zaopatrzenie gmin w formularze na zapas ma być pominięte.

Zgłoszenie w czasie właściwym.

2. Polityczne władze powiatowe mają przez częste pouczanie ludności (w szczególności na rokach urzędowych, drogą dziennika urzędowego i przy obwieszczeniach o ćwiczeniach wojskowych) wpływać na to, aby w interesie umożliwienia szybkiego i wczesnego wyasygnowania zasiłku na utrzymanie ewentualne zgłoszenie tegoż uskuteczniano jak najprędzej po odebraniu karty powołującej.

Załączniki zgłoszenia.

3. Zarówno przy zgłoszeniu ustnem jak i pisemnem należy wypełnić formularz zgłoszenia; powołani, których w myśl § 34. ustawy o służbie wojskowej przydzielono do rezerwy zapasowej jako utrzymujących rodzinę, mają przedłożyć poświadczenie co do przyznania względnie co do dalszego trwania tego dobrodziejstwa; w celu przyspieszenia postępowania zaleca się także, aby starający się o zasiłek wydobył w danym razie sam poświadczenie kasy chorych, dotyczące zaliczenia go do pewnej klasy płacy, i przedłożył je władzy politycznej wraz z formularzem zgłoszenia.

Wnosząc zgłoszenie ustne, należy przedłożyć kartę powołującą, paszport wojskowy (obrony krajowej) i dokumenty, wykazujące stosunek pokrewieństwa, jeżeli one znajdują się w rękach strony.

Zgłoszenie po stawieniu się do szeregów.

4. Podczas trwania ćwiczeń wojskowych (wykształcenia wojskowego) można oddać wypełniony formularz zgłoszenia także w odnośnym oddziale broni*) (zakładzie), a wyjątkowo może formularz być tam wypełniony.

Oddział broni (zakład) ma w tych wypadkach przesłać zgłoszenie właściwej politycznej władzy powiatowej.

Braki formalne zgłoszenia.

5. Jeżeli przy zgłaszaniu prawa do zasiłku nie użyto przepisanego formularza albo jeżeli nie wypełniono go całkowicie, należy pomimo to wdrożyć czynność urzędową z powodu zgłoszenia i zarządzić dodatkowe dostarczenie tych dat, których stwierdzenie jest celem formularza.

Zgłoszenia, pochodzące od członków rodziny powołanego, należy natomiast odrzucić z odesłaniem do postanowienia § 5., ustęp 1. ustawy.

Miejsce zgłoszenia.

6. Pretensyę do zasiłku należy zgłosić u tej politycznej władzy powiatowej, za której pośrednictwem doręczono kartę powołującą (§ 6., ustęp 1. ustawy). Jeżeli w tym względzie wchodzi w rachubę kilka władz, wówczas nie ma żadna z nich prawa, odrzucić zgłoszenie lub uważać je za wniesione do władzy niewłaściwej.

Jeżeli pretensyę do zasiłku zgłoszono nie u tej politycznej władzy powiatowej, w której okręgu urzędowym powołany stale przebywa, należy przesłać zgłoszenie jak najspieszniej tej ostatniej władzy.

Jeżeli kartę powołującą doręczono nie za pośrednictwem politycznej władzy powiatowej, należy zgłosić roszczenie u politycznej władzy powiatowej miejsca przynależności.

---

*) W razie powołania do detaszowanego batalionu (dywizyi) obrony krajowej stosują się wszystkie przepisy rozporządzenia niniejszego, odnoszące się do „oddziału broni“, analogicznie także do batalionów (dywizyi) detaszowanych.

Zgłoszenie spóźnione.

7. Czterotygodniowy termin zawity, po którego upływie nie można już dochodzić zasiłku na utrzymanie, należy liczyć od dnia, w którym nastąpiło rozbrojenie, względnie w którym żołnierz opuścił zakład sanitarny wojskowy (obrony krajowej).

Co do obliczania terminu czterotygodniowego rozstrzygają zasady, obowiązujące przy obliczaniu terminów w polityczno-administracyjnem postępowaniu z powodu wniesienia środków prawnych.

Powołany do przyjęcia wypłaty.

8. Sam powołany nie jest upoważniony do odbioru zasiłku na utrzymanie lecz ma wymienić inną osobę, jako powołaną do przyjęcia wypłaty; osobę tę należy wybrać z grona osób uprawnionych do zasiłku, względnie ich zastępców ustawowych.

Jeżeli sam powołany jest zastępcą ustawowym, wówczas ma on wyznaczyć do odbioru zasiłku osobę godną zaufania, mieszkającą w pobliżu uprawnionego do zasiłku i zawiadomić ją o tem.

Do §§ 7 i 8.

Dochodzenia.

1. Przeprowadzanie dochodzeń co do podniesionej pretensyi do zasiłku na utrzymanie należy w zasadzie do politycznej władzy powiatowej miejsca pobytu powołanego. Jeżeli powołany ma stałe miejsce pobytu nie w krajach tutejszych, należy czynność ta do politycznej władzy powiatowej miejsca przynależności.

2. Dochodzenia, które mają być wdrożone, dotyczą:

a) wymogów ustawowych, odnoszących się do osoby powołanego;

b) stwierdzenia uprawnień członków rodziny;

c) stwierdzenia tych znamion, które rozstrzygają w danym razie o zaliczeniu do jednej z ustalonych kategoryi płac dziennych, i

d) ustalenia dni podróży, które mają być doliczone.

3. Jako wymogi ustawowe, dotyczące osoby powołanego, wchodzą w szczególności w rachubę:

a) obywatelstwo austryackie, względnie stawienie do poboru na poczet jednej z gmin w królestwach i krajach reprezentowanych w Radzie państwa;

b) rzeczywiste powołanie;

c) w razie powołania do ćwiczeń wojskowych przynależność powołanego do nieczynnego pocztu żołnierzy, a w razie powołania do wykształcenia wojskowego fakt przydzielenia do rezerwy zapasowej nie z innego tytułu, lecz z tytułu utrzymywania rodziny na zasadzie § 34. ustawy o służbie wojskowej.

4. Uprawnienie członków rodziny do zasiłku zależy w szczególności od:

a) stałego zamieszkania w królestwach i krajach reprezentowanych w Radzie państwa (wyjątek „Do § 1 : 4, ustęp 1.“);

b) wymaganego w ustawie pokrewieństwa z powołanym;

c) ich stosunków gospodarczych względem powołanego.

ad b). Wymagany w ustawie stosunek pokrewieństwa trzeba będzie z reguły stwierdzić drogą dochodzeń urzędowych; tylko w razie wątpliwości należy wyjątkowo zażądać wyciągów z metryk względnie arkuszy z wyjaśnieniami co do stosunków rodzinnych.

Jeżeli jako powołanych do przyjęcia wypłaty w miejsce uprawnionych członków rodziny wymieniono ich zastępców ustawowych, wówczas należy stwierdzić przymiot ten, o ile on nie jest znany w urzędzie.

Rejestr.

5. Szczególną uwagę należy zwracać na to, aby na podstawie wielokrotnych zgłoszeń pretensyi do zasiłku, pochodzących od tego samego powołanego, nie wyasygnowano pełnego zasiłku kilku osobom przeznaczonym do przyjęcia wypłaty.

Dla zapobieżenia możliwości tej niezbędne jest, aby władza polityczna zanotowała każde przyznanie zasiłku na utrzymanie, i to zawsze jeszcze przed wygotowaniem przypisu, w rejestrze, który ma być założony według abecadła i zawierać liczby bieżące, imię i nazwisko, oddział broni, rok asenterunku, numer karty księgi głównej i miejsce zamieszkania powołanego do służby, liczbę aktu i liczbę przypisu, tudzież rubrykę przeznaczoną na uwagi.

Wciągnięcie przyznania zasiłku do rejestru tego należy zanotować na oryginalnem zgłoszeniu z dołożeniem podpisu odnośnego urzędnika.

Na podstawie rejestru powyższego należy przed wdrożeniem czynności urzędowej z powodu zgłoszenia pretensyi do zasiłku i następnie jeszcze raz przed przypisaniem zasiłku stwierdzić, czy wskutek innego zgłoszenia tego samego powołanego nie przyznano już ewentualnie zasiłku za to samo ćwiczenie wojskowe (wykształcenie wojskowe). Także podjęcie tego sprawdzenia ma odnośny urzędnik zanotować w każdym poszczególnym wypadku na akcie z dołożeniem podpisu.

Jeżeli przy badaniu zgłoszonej pretensyi do zasiłku stwierdzi się na podstawie rejestru, iż już poprzednio przyznano zasiłek na utrzymanie

członkom rodziny tego powołanego, wówczas późniejsze zgłoszenie uchyla zgłoszenie dawniejsze, o ile oba brzmią odmiennie, i stanowi podstawę do wydania odpowiednich zarządzeń.

Jeżeli jednak wydano już przypis na podstawie dawniejszego zgłoszenia, należy oddalić pretensyę zgłoszoną później za ten czas, za który zapłata już nastąpiła albo nie może już być wstrzymana.

Dla zapobieżenia podwójnym przypisom jest także wskazane jak najściślejsze przestrzeganie postanowień, dotyczących właściwości miejscowej do rozstrzygania o zgłoszonych pretensyach.

Wspomniany wyżej rejestr może równocześnie służyć do uwidoczniania okoliczności ustalonych i nie podlegających zmianom, jak na przykład stosunków pokrewieństwa, przez co ich ponowne badanie przy najbliższem powołaniu może w danych warunkach okazać się zbyteczne; niema żadnej przeszkody pod względem rozszerzenia rejestru na wszystkie wypadki zgłaszania roszczeń do zasiłku, a więc także na wypadki załatwione odmownie, przez co późniejsze dochodzenia mogą również ulec uproszczeniu.

Ostatnie miejsce pobytu.

6. Jeżeli zgłoszenie wymienia jako ostatnie miejsce pobytu, z którego rozpoczęto podróż do stacyi stawienia się do szeregów, zwyczajne miejsce zamieszkania lub miejsce, leżące jeszcze bliżej stacyi tej, wówczas mogą odpaść osobne dochodzenia co do okoliczności powyższej.

Rodzaj dochodzeń.

7. Wobec różnorodności stosunków miejscowych musi się pozostawić sposób prowadzenia dochodzeń sumiennej ocenie każdego poszczególnego wypadku.

Można zatem jedynie całkiem ogólnie powołać się na § 10. ustawy, normujący obowiązek współdziałania gmin i obowiązek udzielania wyjaśnień przez kasy chorych, i przypomnieć, iż wymaga tego zarówno interes strony jak i administracyi publicznej, aby przy każdym poszlaku stronności organu prowadzącego dochodzenia spowodowano odpowiednie sprostowanie i stworzono podstawę dla przedmiotowego ocenienia wypadku przez ponowne stwierdzenie odnośnej okoliczności drogą innych dochodzeń.

Nagłość.

8. Szczególne obowiązki powstają dla wszystkich władz i organów, uczestniczących w wykonaniu ustawy, wskutek nagłości wszystkich odnośnych czynności urzędowych.

Cel zasiłku na utrzymanie polega na tem, aby przyjść z pomocą członkom rodziny powołanego do służby przez czas przerwy w jego zarobkowaniu. Zasiłek na utrzymanie, który mimo wczesnego zgłoszenia pretensyi rozpocznie się dopiero w dłuższy czas po odejściu powołanego z jego zwyczajnego miejsca zamieszkania, albo który będzie wypłacony dopiero po ukończeniu ćwiczeń wojskowych, nie mógłby odpowiedzieć temu zadaniu gospodarczemu.

Wszystkie odnośne władze i organa zobowiązuje się zatem najsurowiej do jak największego pospiechu we wszystkich należących do nich czynnościach urzędowych. Biurom podawczym należy wydać polecenie, aby wszystkie akta, odnoszące się do spraw niniejszej ustawy, oznaczały obok zapisku co do wpływu uwagą „Wojsk. zasiłek na utrzymanie — pilne“; należy także postarać się o dostateczną ewidencyę co do nadsyłania zarządzonych dochodzeń lub załatwiania wystosowanych rekwizycyi.

Właściwość władz do rozstrzygania.

9. Rzeczowo właściwą do rozstrzygania jest polityczna władza powiatowa, wymieniona w rozporządzeniu niniejszem „do § 6 : 6“.

Porozumiewanie się z administracyą skarbową.

10. W wypadkach, w których polityczna władza powiatowa uznaje roszczenie do zasiłku na utrzymanie za uzasadnione, ma ona przed wysłaniem przypisu porozumieć się w krótkiej drodze z organami administracyi skarbowej.

W tym celu ma polityczna władza powiatowa udzielać odnośne akta z dołączeniem przypisu codziennie referentowi podatkowemu starostwa względnie administracyi podatkowej do przeglądu, a organa te mają zwracać je w najbliższym dniu powszednim. Jeżeli w pewnem mieście istnieje kilka administracyi podatkowych, ma krajowa władza skarbowa wyznaczyć w porozumieniu z magistratem miejskim te organa, którym należy udzielać wspomniane akta. Inne miasta z własnym statutem mają udzielać akta te referatom podatkowym tego starostwa, które znajduje się w mieście lub w najbliższej jego odległości.

Wymiana pism między właściwą do rozstrzygania władzą polityczną a odnośnym funkcyonaryuszem administracyi skarbowej nie ma mieć miejsca. Różnice zdań należy załatwiać drogą ustnego porozumienia się, o ile obie władze mają wspólną siedzibę urzędową. Jeżeli nie przyszło do porozumienia, ma polityczna władza powiatowa wydać rozstrzygnienie na własną odpowiedzialność i przedłożyć akt po wyekspedyowaniu przypisu politycznej władzy krajowej, która winna udzielić odpowiedniej wskazówki po porozumieniu się z krajową władzą skarbową. Stosownie do okoliczności należy połączyć z wskazówką tą polecenie do politycznej władzy powiatowej względem jak najszybszego uzupełnienia przeprowadzonego postępowania co do pewnych oznaczonych punktów i wydania następnie ewentualnego nowego rozstrzygnienia, podlegającego tokowi instancyi, przy równoczesnem wstrzymaniu ratjeszcze nie wypłaconych; dla zastrzeżenia prawa rekursu nie powinna nowa uchwała mieścić w sobie powołania się na polecenie politycznej władzy krajowej.

W wygotowaniach politycznych władz powiatowych nie należy powoływać się na porozumienie się z administracyą skarbową, które przeprowadzono wewnętrznie.

Orzeczenie.

11. Co do prawa do zasiłku na utrzymanie, względnie jego wymiaru i rozdziału należy wydać powołanemu orzeczenie, odpowiadające przepisom ustawy z dnia 12. maja 1896, Dz. u. p. Nr. 101. W razie przychylenia się należy w orzeczeniu tem podać, iż za dni . . . , policzalnych według ustawy niniejszej przyznano zasiłek na utrzymanie po . . K . . h, który będzie wypłacany stosownie do zgłoszenia w siedmiodniowych odstępach czasu zapomocą przekazu pocztowego. Rozstrzygnienie odmowne lub różniące się od żądania należy w orzeczeniu odpowiednio uzasadnić.

Zawiadamianie członków rodziny niema mieć miejsca.

Co do prawomocności rozstrzygnienia.

12. Powołany, którego żądanie oddalono z powodu braku wymogów ustawowych, odnoszących się do wymienionych członków rodziny, może wnieść żądanie swoje ponownie, przytaczając innych członków rodziny.

Przypis.

13. Na przyznany zasiłek na utrzymanie ma polityczna władza powiatowa wygotować równocześnie z orzeczeniem przypis według wzoru *B* i zaopatrzyć go liczbą aktu, a nadto liczbą bieżącą.

Przypis należy wydać na cały czas trwania powołania, a o ile policzalność dni podróży, uzbrojenia i rozbrojenia już w chwili wygotowania przypisu jest pewna, także na te dni; w przeciwnym wypadku należy wygotować osobny przypis.

W przypisie należy wymienić prócz całego zasiłku na utrzymanie także poszczególne raty, w których on ma być wypłacany.

Wypłaty tygodniowej, przewidzianej w § 8., ustęp 1. ustawy, według której ma się wymierzać poszczególne raty, nie należy odnosić do tygodni kalendarzowych, lecz należy ją rozumieć w ten sposób, iż raty mają być wypłacane w siedmiodniowych odstępach czasu, licząc od dnia zgłoszenia się do szeregów (prezentowania); tem samem nie jest wykluczone, iż rata ostatnia może obejmować mniejszą lub większą ilość dni.

Zasiłek na utrzymanie za policzone w danym razie dni podróży, uzbrojenia i rozbrojenia należy wliczyć do raty ostatniej, o ile w myśl ustępu 2. nie ma być wydany osobny przypis na te dni.

Jeżeli wyasygnowano zasiłek na utrzymanie na rzecz kilku osób powołanych do przyjęcia wypłaty, wówczas należy wymienić w przypisie jedną pod drugą zarówno te osoby, jak i raty, przypadające dla każdej z nich.

Jeżeli w chwili wystawienia przypisu służba wojskowa już się skończyła, należy wyasygnować naraz cały przyznany zasiłek na utrzymanie. W takim wypadku należy uwidocznić w przypisie tylko ogólną kwotę zasiłku, przypadającą na poszczególnych odbiorców; przedziałki przeznaczone na poszczególne raty należy przekreślić.

Zamawianie formularzy wzór *B* i zarachowanie odnośnych kosztów ma odbywać się w ten sam sposób, jak przy formularzach zgłoszenia (punkt 1. „Do §§ 5. i 6.“).

Wystawianie przekazów pocztowych.

14. Polityczna władza powiatowa ma wystawić co do każdego przypisu, dla każdego z wymienionych tam odbiorców wypłaty i na każdą z rat tygodniowych, przyznanych jednemu odbiorcy (ewentualnie na ogólną kwotę, przypadającą mu), osobny przekaz pocztowy według wzoru *C*.

Używanie przekazów takich dopuszczalne jest tylko w urzędach pocztowych w obrębie królestw i krajów reprezentowanych w Radzie państwa, tudzież w Bośni i Hercegowinie.

Powyższe przekazy pocztowe, podlegające ścisłemu zarachowaniu, mają być sprowadzane przez polityczne władze krajowe ze składów znaczków wartościowych ekonomatów dyrekcyi pocztowych i wydawane politycznym władzom powiatowym.

Co do zarachowania kosztów obowiązują te same przepisy, jak przy formularzach zgłoszeń.

Pod względem wystawiania przekazów pocztowych należy uwzględnić, co następuje:

a) W celu zapobieżenia niedoręczalności albo mylnym wypłatom, co zwłaszcza w razie tożsamości imion i nazwisk kilku osób powołanych do odbioru wypłaty w jednej miejscowości mogłoby się zdarzyć, należy podawać adres odbiorcy z wszelką możliwą dokładnością; wskutek tego będzie wskazane, dodawać także przezwiska tam, gdzie one są w użyciu i gdzie władza wystawiająca ma o nich wiadomość;

b) od przekazów nie uiszcza się opłaty pocztowej, ponieważ Ministerstwo handlu będzie zarachowywało opłatę tę Ministerstwu obrony krajowej;

c) przekazy dla członków rodzin funkcyonaryuszy kolejowych, wymienionych w ustępie pierwszym „Do § 1 : 4“, należy adresować *poste restante* i podawać w nich jako urząd pocztowy miejsca przeznaczenia ten c. k. urząd pocztowy, który znajduje się najbliżej ich miejsca pobytu;

d) jeżeli członkowie rodziny przebywają chwilowo w krajach świętej Korony węgierskiej albo za granicą, nie posyła się za nimi przekazów pocztowych lecz pozostawia je w urzędzie pocztowym miejsca przeznaczenia do rozporządzenia odbiorcy. Posyłanie takich przekazów do Bośni i Hercegowiny jest dopuszczalne.

W przypadkach punktów *c)* i *d)* należy zamieścić w orzeczeniu (punkt 11.) odnośną uwagę.

Posyłka do oddziału broni.

15. Przypis wraz z należącymi doń przekazami pocztowymi, a ewentualnie wraz z orzeczeniem, wspomnianem w punkcie 11., i z dowodem doręczenia na to orzeczenie należy przesłać temu oddziałowi broni (zakładowi), do którego powołany miał się stawić.

Umieszczenie klauzuli przez oddział broni.

16. Oddział broni (zakład) poświadcza na przekazie pocztowym, opiewającym na pierwszą ratę tygodniową (ewentualnie przekazie na całą kwotę, zobacz punkt 13.), stosownie do tekstu wydrukowanego na prawym odcinku przekazu, prezentowanie względnie pozostawanie żołnierza w służbie co do tych, którzy rzeczywiście zgłosili się do szeregów i odbywają jeszcze służbę prezencyjną. Umieszczenie tej klauzuli należy do oddziału broni (zakładu) także wówczas, jeżeli prezentowanie odbyło się w powiatowej komendzie uzupełnienia (powiatowej komendzie uzupełnienia obrony krajowej).

Co do tekstu wydrukowanego na odcinku przekazu pocztowego zauważa się, iż rubryka *a)* ma być wypełniona na przekazie, opiewającym na pierwszą ratę, rubryka *b)* na przekazach, opiewających na resztę rat, a rubryka *c)* w tym wypadku, gdy przypis (wzór *B*) wraz z przekazami pocztowymi nadejdzie do oddziału broni w takim czasie, w którym starający się o zasiłek, który stawił się do szeregów, nie pozostaje już w służbie wojskowej.

Komenda oddziału broni (zakładu) ma wydać żołnierzowi orzeczenie, dołączone ewentualnie do przypisu, po zaopatrzeniu rewersu odbiorczego datą i podpisem.

Dalsze postępowanie z przekazami pocztowymi

17. Co do dalszego postępowania należy odróżnić wypadki, w których oddział broni (zakład) znajduje się w chwili odesłania przekazu pocztowego

a) w królestwach i krajach reprezentowanych w Radzie państwa albo w Bośni i Hercegowinie, tudzież te wypadki, w których tenże

b) znajduje się w krajach świętej Korony węgierskiej.

Ad *a)*. W przypadkach pierwszego rodzaju nadaje oddział broni przekaz pocztowy, który prócz klauzuli na odcinku, przewidzianej w punkcie 16., nie ma obejmować żadnego ręcznie wypisanego lub pieczątką wyciśniętego dodatku ze strony oddziału tego, bez opłaty i bez dołączania kwoty pieniężnej w najbliższym urzędzie pocztowym, który stwierdza zgodność kwot, uwidocznionych we wszystkich rubrykach przekazu pocztowego, tudzież wypełnienie rubryk co do prezentowania na prawym jego odcinku, następnie odłącza odcinek po wyciśnięciu pieczęci pocztowej i zwraca go oddziałowi wojskowemu, wystawiając pocztowy rewers nadawczy.

Oddział broni przyczepia odcinek do przypisu (wzór *B*), znajdującego się w jego rękach.

Kwoty, przypadające do zapłaty według przekazów pocztowych, wypłacane będą adresatom tak, jak przy zwyczajnych przekazach pocztowych, a Ministerstwo handlu będzie je zarachowywać Ministerstwu obrony krajowej.

Zbiorowy rewers nadawczy.

Jeżeli oddział broni nadaje równocześnie pięć lub więcej przekazów pocztowych, wówczas powinien je wciągnąć do spisu według wzoru *D*, który należy sporządzić w dwóch wygotowaniach przez odbicie pisma. Oddział broni ma umieścić napis i datę po stronie lewej, tudzież wypełnić przedziałki poprzeczne 1, 3, 4 i 5.

Urząd pocztowy zatrzymuje oryginał, a kopię sporządzoną przez odbicie zwraca oddziałowi broni jako zbiorowy rewers nadawczy wraz z odcinkami przekazów. Dalsze postępowanie z odcinkami jest takie samo, jak przy przekazach pocztowych, nadawanych oddzielnie.

ad *b)* W przypadkach, w których oddział broni znajduje się w krajach świętej Korony węgierskiej w tym czasie, w którym przekaz pocztowy powinien być nadany, należy wprawdzie zaopatrzyć przekaz taką samą klauzulą, lecz zwrócić go niezwłocznie wraz z przypisem i z wypełnionym ewentualnym dowodem doręczenia (punkt 15.) tej politycznej władzy powiatowej, która go wystawiła; wspomniana władza ma nadać przekaz w najbliższym urzędzie pocztowym z wszelkim możliwym pośpiechem, również bez uiszczania opłaty pocztowej i bez dołączania kwoty pieniężnej.

Co do odłączania i przyczepiania odcinku przekazu pocztowego, tudzież co do używania zbiorowych rewersów nadawczych i zarachowywania kwot pieniężnych obowiązuje to, co powiedziano wyżej.

ad *a)* i *b)*. Co do przekazów pocztowych na dalsze raty należy postępować w ten sam sposób z tą zmianą, iż umieszczanie klauzuli i nadawanie na pocztę ma być zawsze uskuteczniane w dniu poprzedzającym dzień płatności (punkt 18.); gdyby wyjątkowo w chwili wysłania pierwszego przekazu pocztowego dalsze raty przypadały już do zapłaty, względnie gdyby płatność ich już minęła, należy wysłać odnośne przekazy pocztowe równocześnie z pierwszym przekazem.

Płatność rat tygodniowych.

18. Co do płatności poszczególnych rat tygodniowych należy kierować się zasadą, iż przekazy pocztowe na raty te z wyjątkiem przekazu na ratę ostatnią mają opiewać na przeciąg siedmiu dni i że za punkt wyjścia należy uważać dzień prezentowania stawiającego się do szeregów. Jeżeli więc na przykład prezentowano zgłaszającego się do

służby w dniu 2. sierpnia, wówczas rata II. płatna jest dnia 9. sierpnia, ewentualna rata III. dnia 16. sierpnia i tak dalej.

Celem utrzymania odnośnej ewidencyi w oddziałach broni mają one przy sposobności klauzulowania pierwszego przekazu uwidaczniać ołówkiem terminy płatności dalszych rat na dotyczących przekazach poniżej zapisku co do rat.

Ustanie zasiłku na utrzymanie.

19. Wraz z ustaniem wymogów zasiłku na utrzymanie kończy się także ten zasiłek.

Jeżeli zdarzenie, uchylające pretensyę, zajdzie przed upływem czasu, na który wyasygnowano zasiłek, wówczas zastanawia się pobory przez wydanie nowego orzeczenia, podlegającego tokowi instancyi, w ten sposób, iż zasiłek na utrzymanie ma być wypłacany tylko aż do dnia, w którym zaszedł powód jego ustania; przez to jednak nie powinno być wykluczone doliczenie czasu podróży powrotnej, wchodzące w danych okolicznościach w rachubę. Jeżeli wypłacono już zasiłek na utrzymanie za ten tydzień, w którym zaszedł powód jego ustania, wówczas nie można wprawdzie zarządzić zwrotu, należy jednak policzyć ewentualne dni podróży za te dni, w czasie których zgłaszający się do służby nie pozostawał już w służbie wojskowej, a za które mimo to wypłacono zasiłek na utrzymanie.

Przerwa w służbie wojskowej.

20. Jeżeli ćwiczenie wojskowe (służbowe) lub wykształcenie wojskowe doznało przerwy wskutek przedwczesnego urlopowania, sądowego aresztu śledczego lub uwięzienia za karę, wskutek śmierci albo zbiegowstwa, wówczas należy w przypadkach punktu 17. *a)* i *b)* poprzekreślać na krzyż niewysłane jeszcze przekazy pocztowe, zaopatrzyć je notatką, podającą powód zgaśnięcia zasiłku na utrzymanie, i odesłać politycznej władzy powiatowej, dołączając przypis (wzór *B*), znajdujący się ewentualnie jeszcze w oddziale broni.

Spodziewane przedwczesne urlopowanie.

21. Gdyby już przed wysłaniem przekazu pocztowego było pewne, iż nastąpi urlopowanie żołnierza, służącego jeszcze czynnie, wówczas nie powinien oddział broni także w wypadkach punktu 17. *a)* wysyłać przekazu pocztowego, lecz ma go w tych wypadkach podobnie jak w wypadkach ad *b)* zwrócić politycznej władzy powiatowej, doczepiając kartkę, na której należy zanotować dzień urlopowania.

Wypadek niezgłoszenia się do szeregów.

22. Jeżeli starający się o zasiłek nie stawił się do szeregów w trzecim dniu po terminie, wyznaczonym w karcie powołującej, wówczas należy zwrócić przypis wraz z ewentualną uchwałą i przynależnymi, na krzyż poprzekreślanymi przekazami pocztowymi politycznej władzy powiatowej, która ma odrzucić zgłoszoną pretensyę.

Modyfikacya przypisu.

23. Jeżeli zajdzie potrzeba ograniczenia przekazanej kwoty (punkty 20. i 21.), które to ograniczenie może być przeprowadzone zawsze tylko przez polityczną władzę powiatową, a nie przez oddział broni, wówczas należy wystawić nowy przypis (wzór *B*), tudzież nowe przekazy pocztowe, a polityczna władza powiatowa ma je nadać na pocztę.

Starającemu się o zasiłek należy w tym wypadku wydać także nowe orzeczenie w toku instancyi.

Nowy przypis, zmieniający przypis pierwotny, należy wydać także wówczas, jeżeli z innych powodów zajdzie konieczność jego zmiany. Tutaj należą takie wypadki, jak śmierć osoby, którą wymieniono jako powołaną do przyjęcia wypłaty, zmiana w dyspozycyach powołanego co do osób, mających przyjmować wypłatę, lub co do sposobu rozdziału. Należy jednak zwracać uwagę na to, aby przy takich zmianach przypisu nie wypłacono dwukrotnie zasiłku na utrzymanie za jeden i ten sam dzień.

Wstrzymanie przekazów pocztowych.

24. Jeżeli po nadaniu przekazu pocztowego okaże się, iż przekazana już kwota nie należy się, ma polityczna władza powiatowa lub oddział broni wstrzymać wypłatę natychmiast, ewentualnie drogą telegraficzną, w urzędzie pocztowym powołanym do doręczenia przekazu, o ile wycofanie przekazu z urzędu nadawczego nie jest już możliwe.

Urząd pocztowy winien w tym wypadku przesłać przekaz pocztowy z dołączeniem polecenia, zarządzającego wstrzymanie wypłaty, tej politycznej władzy powiatowej, która przekaz wystawiła.

Choroba zgłaszającego się do szeregów.

25. Jeżeli żołnierz, którego członkom rodziny wyasygnowano zasiłek na utrzymanie, zachorował podczas pełnienia służby wojskowej i nie może dowodnie wskutek choroby powrócić do miejsca swej stałej siedziby, wówczas ma oddział broni (zakład), oddając żołnierza tego do zakładu sanitarnego wojskowego (obrony krajowej), zawiadomić komendę zakładu o znanych mu szczegółach co do przyczyny zasłabnięcia. Równocześnie należy podać, iż członkowie rodziny chorego pobierają zasiłek na utrzymanie, i wymienić, która polityczna władza powiatowa i na jaki czas wyasygnowała zasiłek ten, względnie w jakich odstępach czasu oddział wojskowy wysyłał przekazy pocztowe.

Równocześnie należy zwrócić politycznej władzy powiatowej przypis, pozostający ewentualnie jeszcze w rękach oddziału broni, a to samo ma się stać w każdym wypadku z znajdującymi się tam jeszcze przekazami pocztowymi. Jeżeli zachodzą poszlaki, iż powołany do służby spowodował chorobę rozmyślnie albo przez zawiniony udział

w bijatykach lub sprzeczkach albo przez pijaństwo, należy również donieść o tem politycznej władzy powiatowej.

Jeżeli choroba powstała bez zawinienia powołanego i jeżeli powołanemu nie przysługuje także żadna pretensya względem kasy chorych w myśl § 4., ustęp ostatni ustawy niniejszej, ma polityczna władza powiatowa asygnować zasiłek na utrzymanie z tygodnia na tydzień, stosując analogicznie postanowienia, wydane co do przypisu zasiłku na czas trwania ćwiczeń wojskowych (wykształcenia wojskowego). Za podstawę w tym względzie ma służyć uwiadomienie o pozostawaniu żołnierza na etacie chorych; uwiadomienie to udzielane będzie co tydzień przez zakład sanitarny wojskowy (obrony krajowej) w dniu, poprzedzającym płatność poszczególnych rat, kartką korespondencyjną, wolną od opłaty pocztowej.

Jeżeli w chwili wysłania jednej z tych kartek jest już pewne, iż odnośny żołnierz będzie wypuszczony z etatu chorych w ciągu najbliższych ośmiu dni, wówczas winno uwiadomienie, wystosowane do politycznej władzy powiatowej, objąć także tę okoliczność.

Jeżeli żołnierz ponosi winę co do swej choroby albo jeżeli mu przysługuje pretensya względem kasy chorych, ma polityczna władza powiatowa pominąć dalsze asygnowanie i wydać w tym względzie orzeczenie, podlegające tokowi instancyi.

Zwrot przypisu (wzór *B*) przez oddział broni.

26. Co do czasu, w którym oddziały broni mają zwracać przypisy politycznym władzom powiatowym, należy kierować się zasadą, iż w tych wypadkach, w których oddział broni nadaje przekaz pocztowy na pocztę w celu realizacyi, ma przypis pozostać w oddziale tym aż do nadania ostatniego przekazu pocztowego albo aż do ewentualnego wcześniejszego zgaśnięcia prawa do zasiłku i ma być dopiero potem zwrócony władzy politycznej z dołączeniem przyczepionych odcinków przekazów.

Natomiast w tych wypadkach, w których nadawanie przekazów pocztowych, zaklauzulowanych przez oddział broni, należy do władzy powiatowej, jest przypis potrzebny dla władzy tej do celów ewidencyi przy nadawaniu i ma być wskutek tego zwrócony przez oddział broni wraz z przekazem pocztowym, opiewającym na pierwszą ratę.

Dołączony ewentualnie do przypisu rewers odbioru orzeczenia ma być w każdym wypadku zwrócony wraz z tym przypisem.

Zarówno w jednym jak i w drugim wypadku ma polityczna władza powiatowa utrzymywać w ewidencyi zwrot przypisu przy użyciu rubryki „Uwaga“ rejestru, wspomnianego w punkcie 5., a w razie potrzeby przynaglić zwrot.

Przypis dodatkowy.

27. Jeżeli ze względu na tymczasowe wyasygnowanie zasiłku na utrzymanie według najniższej stopy płacy ma nastąpić w myśl § 7., ustęp końcowy ustawy wyrównanie dodatkowe albo jeżeli podwyższono wymiar zasiłku w drodze rekursu, wówczas należy wystawić przypisy dodatkowe.

Umieszczanie klauzuli przez polityczną władzę powiatową.

28. W tych wypadkach, w których nadawanie przekazów pocztowych na pocztę w celu realizacyi należy do politycznej władzy powiatowej, a przekazy te nie zawierają stosownie do przepisów rozporządzenia niniejszego dat prezencyjnych, podanych przez oddział broni, ma władza powiatowa wypełnić sama odnośne rubryki odcinka według uwiadomień oddziału broni lub zakładu sanitarnego.

Także co do tych przekazów pocztowych, nadawanych przez polityczne władze powiatowe, mają urzędy pocztowe polecenie, stwierdzać przed przyjęciem przekazu, czy daty prezencyjne zostały wypełnione.

Niedoręczalne przekazy pocztowe.

29. Urząd pocztowy miejsca przeznaczenia będzie przedkładał niedoręczalne przekazy pocztowe pojedynczo pocztowemu zawodowemu departamentowi rachunkowemu II w Ministerstwie handlu, a Ministerstwo to będzie je przesyłało Ministerstwu obrony krajowej, które zarządzi celem realizacyi przekazu stwierdzenie adresu uprawnionego do poboru.

Tok instancyi.

30. Rozstrzygnienie politycznej władzy krajowej w razie rekursu jest i w tym wypadku ostatecznem, to znaczy nie podlega dalszemu tokowi instancyi w postępowaniu administracyjnem, gdy nie rozchodzi się o rozstrzygnienie merytoryczne lecz jedynie o rozstrzygnienie treści procesualnej, jak to ma miejsce na przykład w razie odrzucenia rekursu jako niedopuszczalnego z powodu zaniedbania terminu lub z powodu braku legitymacyi czynnej.

31. Polityczna władza krajowa ma w razie przychylnego rozstrzygnienia porozumieć się w krótkiej drodze przed jego wydaniem z krajową władzą skarbową, lecz nie zaznaczać okoliczności tej w wygotowaniu orzeczenia.

Co do zapobiegania zwłoce i co do postępowania w wypadku, gdy nie przyjdzie do porozumienia się, mają mieć analogiczne zastosowanie normy, podane wyżej co do rozstrzygania w pierwszej instancyi.

32. Zarówno w tym wypadku jak i wówczas, gdy przewidziane w punkcie 10. porozumienie się między władzą krajową polityczną i skarbową nie przyjdzie do skutku, należy złożyć sprawozdanie Ministerstwu obrony krajowej, przedkładając akt odnośnych pertraktacyi, a Ministerstwo to wyda ostateczną wskazówkę po porozumieniu się z Ministerstwem skarbu.

33. Jeżeli druga instancya przyznała lub podwyższyła zasiłek na utrzymanie, winna polityczna władza powiatowa spowodować przypis odnośnej kwoty według postanowień powyższych.

Cenzura.

34. Polityczne władze powiatowe mają przedkładać zrealizowane przypisy (wzór *B*) wraz z odcinkami przekazów pocztowych i wraz z przekreślonymi ewentualnie przekazami w dniu 5. każdego miesiąca politycznym władzom krajowym, które winny zarządzić indywidualną cenzurę za pośrednictwem swych departamentów rachunkowych. Przy cenzurze tej należy badać, czy trafnie obliczono w przypisie stosownie do przyznanego dziennego zasiłku ogólną jego kwotę i raty tygodniowe, oraz czy daty przypisu zgadzają się z datami doczepionych odcinków, względnie nie zrealizowanych przekazów pocztowych.

Dołączanie przypisów u władz krajowych.

35. Jeżeli akt urzędowy, dotyczący przypisu zasiłku na utrzymanie, wpłynie do władzy krajowej, czy to dla jej własnego użytku urzędowego czy celem przedłożenia Ministerstwu obrony krajowej, należy stwierdzić, czy znajduje się tam przypis wraz z załącznikami a ewentualnie zarekwirować go z departamentu rachunkowego celem tymczasowego dołączenia do aktu.

Do § 10.

Wyjaśnienia ze strony kas chorych.

1. Polityczne władze powiatowe mają zobowiązać kasy chorych, wymienione w § 11. ustawy z dnia 30. marca 1888, Dz. u. p. Nr. 33, które znajdują się w ich okręgu urzędowym, do wydawania członkom, na postawione w każdym poszczególnym wypadku żądanie, pisemnych poświadczeń co do płacy, stanowiącej podstawę ich ubezpieczenia, i przepisać kasom tym szczegóły co do wystawiania odnośnych poświadczeń.

2. Zarówno przytem jak i w tych wypadkach, w których władza powiatowa zasięga w kasie chorych bezpośrednich wyjaśnień co do starającego się o zasiłek, należy uwzględnić, iż za podstawę ubezpieczenia na wypadek choroby można przyjąć zamiast zwykłej płacy dziennej także inną wysokość płacy (płacę rzeczywistą, umówione klasy płac itd.) (§ 9 : 1 ustawy o ubezpieczeniu na wypadek choroby), że jednak pod względem wymiaru zasiłku na utrzymanie ustalona każdocześnie zwykła płaca dzienna pozostaje także w tym wypadku rozstrzygającą (§ 3., ustęp 2. ustawy).

Ze względu na tę okoliczność nie może zatem wyjaśnienie kasy chorych opiewać w ten sposób, jaką wysokość płacy przyjęto za podstawę ubezpieczenia, lecz powinno stwierdzać kategoryę zwykłych płac dziennych, decydującą dla odnośnej osoby.

Do § 12.

Moc obowiązująca.

Rozporządzenie niniejsze wchodzi w życie z dniem 1. marca 1910.

Georgi wlr.

Wolne od stempla i bezpłatne. **Wzór A.** Pouczenie na stronie odwrotnej.

Zgłoszenie.

roszczenia do zasiłku na utrzymanie według ustawy z dnia 21. lipca 1908, Dz. u. p. Nr. 141.

Szczegóły, odnoszące się do powołanego do ćwiczeń wojskowych (służbowych) względnie celem odebrania wykształcenia wojskowego

Imię i nazwisko		Stopień wojskowy	
Zatrudnienie		Rodzaj broni	
Obecne zwyczajne miejsce zamieszkania (gmina, dokładny adres mieszkania, powiat, kraj)		Rok asenterunku	
Miejsce zamieszkania w dniu 1. stycznia bieżącego roku		Numer karty księgi głównej	
Data urodzenia (dzień, miesiąc i rok)		Według karty powołującej powołany do	ćwiczeń wojskowych?
Ma prawo przynależności w (gmina, powiat, kraj)			wykształcenia wojskowego?
Nazwisko pracodawcy (służbodawcy)			na przeciąg dni . . .
Przedmiot i miejsce przedsiębiorstwa			do (miejscowość, kraj)
Oznaczenie kasy chorych (czy kasa chorych stowarzyszeniowa, powiatowa itd.)			do oddziału broni (zakładu)
Siedziba (adres) kasy chorych			na dzień (data kalendarzowa dnia powołania)
		Droga, którą podróż ma się odbyć	z
			do
			przez

Szczegóły, odnoszące się do tych członków rodziny (żona, dzieci ślubne i nieślubne, rodzeństwo, rodzice, dziadkowie, pradziadkowie), uprawnionych do zasiłku, których utrzymanie zależało dotychczas istotnie od dochodu z pracy powołanego

Imię i nazwisko	Stosunek pokrewieństwa względem powołanego	Stan (wolny, żonaty, zamężna, wdowiec, wdowa)	Zatrudnienie, zarobek	Dokładny adres mieszkania	Imię, nazwisko, zatrudnienie i miejsce zamieszkania matki nieślubnych dzieci powołanego, wymienionych ewentualnie pod 1, 2, 3 i 4
1.					
2.					
3.					
4.					

Z pośród osób, wymienionych pod 1, 2, 3 i 4, względnie ich zastępców ustawowych, wyznaczam do odbioru zasiłku na utrzymanie następującą osobę (następujące osoby)

Imię i nazwisko	Stan (wolny, żonaty, zamężna, wdowiec, wdowa)	Zatrudnienie	Dokładny adres mieszkania	Jeżeli wymieniono tutaj kilka osób jako powołanych do odbioru wypłaty, należy podać dokładnie sposób rozdziału.

Data: . . . . . .

Podpis powołanego: . . . . . .

Format 31 × 46·5 *cm.*

Pouczenie.

Prawo do zasiłku na utrzymanie przysługuje członkom rodziny

1. obywatela austryackiego, który należąc do nieczynnego pocztu żołnierzy, stawił się wskutek powołania do ćwiczeń wojskowych (służbowych),

2. który na zasadzie § 34. ustawy o służbie wojskowej przydzielony został (jako utrzymujący rodzinę*) do rezerwy zapasowej i stawił się celem odebrania wykształcenia wojskowego, o ile ci członkowie rodziny mają zwyczajne miejsce zamieszkania w królestwach i krajach reprezentowanych w Radzie państwa i o ile utrzymanie ich zależało dotychczas istotnie od dochodu z pracy powołanego do służby. Jako tacy członkowie rodziny wchodzą jedynie w rachubę: żona, dzieci ślubne i nieślubne, rodzeństwo i krewni powołanego w linii wstępnej (rodzice, dziadkowie, pradziadkowie).

Prawo do zasiłku nie istnieje:

a) jeżeli powołany pobiera podczas ćwiczeń wojskowych (wykształcenia wojskowego) dalej swoją płacę lub zasługę albo z innego powodu nie doznaje uszczerbku w swym dochodzie;

b) jeżeli ze względu na osobiste stosunki powołanego należy przyjąć, iż wskutek jego zgłoszenia się do służby utrzymanie członków rodziny, o których rozchodzi się, nie jest zagrożone.

Wszystkim uprawnionym członkom rodziny razem należy się tylko jeden zasiłek na utrzymanie; wynosi on za każdy dzień ćwiczeń wojskowych (wykształcenia wojskowego) 50 procent płacy dziennej zwykłego robotnika, płaconej zwyczajnie w tym powiecie sądowym, w którego okręgu powołany pracował w ostatnim czasie; jeżeli powołany był w ostatnim czasie zatrudniony za granicą, wówczas wynosi zasiłek 1 koronę dziennie.

Tylko powołany (a więc nie członkowie jego rodziny) ma prawo podnieść roszczenie do zasiłku na utrzymanie. Aby zasiłek na utrzymanie mógł być szybko i we właściwym czasie wyasygnowany, należy roszczenie to, które może być podniesione ustnie lub pisemnie, zgłosić we właściwym czasie t. j. jak najwcześniej po utrzymaniu karty powołującej przy użyciu tego formularza u politycznej władzy powiatowej miejsca pobytu powołanego (ci, którzy byli w ostatnim czasie zatrudnieni za granicą, mają je zgłosić u politycznej władzy powiatowej miejsca przynależności).

Powołani, których przydzielono do rezerwy uzupełniającej jako utrzymujących rodzinę (§ 34. u. w.), mają dołączyć poświadczenie co do przyznania względnie co do dalszego istnienia tej ulgi.

Wnosząc zgłoszenie ustne, należy przedłożyć kartę powołującą, paszport wojskowy (obrony krajowej) i dokumenty, wykazujące stosunek pokrewieństwa, jeżeli one znajdują się w rękach strony.

W celu przyspieszenia postępowania zaleca się także, aby starający się o zasiłek wydobył sam poświadczenie kasy chorych, dotyczące zaliczenia go do pewnej klasy płacy, i przedłożył je władzy politycznej wraz z formularzem zgłoszenia.

Roszczenie gaśnie w cztery tygodnie po ukończeniu ćwiczeń wojskowych (wykształcenia wojskowego).

Sam powołany nie jest upoważniony do odbioru zasiłku na utrzymanie, lecz ma wymienić inną osobę jako powołaną do odbioru wypłaty; o osobę tę należy wybrać z grona osób uprawnionych do zasiłku względnie ich zastępców ustawowych. Jeżeli sam powołany jest zastępcą ustawowym, wówczas ma on wyznaczyć do odbioru zasiłku osobę godną zaufania, mieszkającą w pobliżu uprawnionego do zasiłku i zawiadomić ją o tem bezpośrednio.

O podniesionem roszczeniu rozstrzyga polityczna władza powiatowa miejsca pobytu (a co do tych powołanych, którzy w ostatnim czasie byli zatrudnieni za granicą, polityczna władza powiatowa miejsca przynależności). Zasiłek wypłaca się tygodniowo.

Rekursy należy wnosić w pierwszej instancyi; rozstrzyga je ostatecznie polityczna władza krajowa.

---

*) Członkom rodziny osób, przydzielonych do rezerwy zapasowej z innego powodu i powołanych do wykształcenia wojskowego, nie przysługuje prawo do zasiłku na utrzymanie.

Liczba czynności: **Wzór B.** Starostwo:

Przypis l. . . . . .

dotyczący zasiłku na utrzymanie według ustawy z dnia 21. lipca 1908, Dz. u. p. Nr. 141.

1. Imię i nazwisko, 2. Stopień wojskowy, 3. Oddział broni. 4. Rok asenterunku, 5. Nr. karty księgi głównej powołanego	Miejsce zamieszkania	Przyznany dzienny zasiłek na utrzymanie K	h	Na przeciąg dni	Tem samem cały zasiłek na utrzymanie K	h	Niniejszy zasiłek na utrzymanie ma być wypłacany: Nazwisko uprawnionych do poboru	Miejsce zamieszkania	w następujących kwotach tygodniowych: 1 K	h	2 K	h	3 K	h	4 K	h	5 K	h	6 K	h	7 K	h	8 K	h	Uwaga
																									W granicach powyższego całego zasiłku na utrzymanie wypłacać się będzie obok podane kwoty tylko według przekazów pocztowych, wystawionych przez podpisaną polityczną władzę powiatową, a potwierdzonych co do terminu przez oddział broni (zakład), i to zapomocą tych przekazów.
							C. k. Starostwo . . . . . . dnia	N. N.																	
Wciągnięto w rejestrze pod l. bieżącą	N. N.																							

Format 21 × 34 *cm.*

Wzór C.

Odcinek. Odbiorca może go odłączyć.	Przekaz pocztowy na ..... K ..... h	Pieczęć urzędu pocztowego nadawczego.	Pieczęć władzy wystawiającej.	L. przypisu .. rata [redacted] K [redacted] h
Pieczęć władzy wystawiającej.	[redacted] K [redacted] h Do	Wojskowy zasiłek na utrzymanie.	Imię i nazwisko ..... Stopień wojskowy ..... Oddział broni ..... Rok asenterunku ... Nr. karty księgi głównej ..... *a)* Prezentowany dnia ..... *b)* pozostaje jeszcze w służbie prezencyjnej dnia	
Kwota przekazana [redacted] K [redacted] h	w ..... Ulica, numer domu	Pieczęć władzy wystawiającej.	*c)* pozostawał w służbie prezencyjnej od ..... do ..... włącznie. Pieczęć i podpis komendy oddziału.	
Wojskowy zasiłek na utrzymanie dla członków rodziny	ostatnia poczta (kraj)			

Przedziałki, obwiedzione liniami grubymi, mają być wypełnione przez władzę wystawiającą.				Pieczęć urzędu nadawczego.	Podpis urzędnika pocztowego.
Numer przyjęcia.	Dzień nadania.	Pieczęć okręgu.	Podpis urzędnika pocztowego.		

NB. Druk zielony, przednia strona prążkowana; format 12·5 × 26·5 *cm.*

Pieczęć wypłaty.	Liczba rachunku dziennego.	Wpis do kart doręczenia.

Potwierdzam należyty odbiór przekazanej kwoty

Miejscowość dnia 19

Imię i nazwisko

Liczba nadejścia.	Pieczęć nadejścia.

Wzór D.

Przekazy pocztowe na wojskowe zasiłki na utrzymanie, nadane przez ____ dnia ____

Pieczęć urzędu pocztowego nadawczego. | Liczba nagłówka spisu. | Pieczęć okręgu.

Liczba bieżąca	Liczba przyjęcia	do	w	Kwota K	Kwota h	Uwaga
1						
2						
3						
4						
5						
6						
7						
8						
9						
10						
11						
12						
13						
14						
15						
16						
17						
18						
19						
20						
21						
22						
23						
24						
25						
26						
27						
28						
29						
30						

Dziennik ustaw państwa

dla

królestw i krajów w Radzie państwa reprezentowanych

wychodzi nakładem c. k. Drukarni nadwornej i państwowej w Wiedniu, dzielnica I., Seilerstätte l. 24,

także w roku 1910. w języku

niemieckim, chorwackim, czeskim, polskim, rumuńskim, ruskim, słoweńskim i włoskim.

Prenumerata na cały **rocznik 1910** każdego z tych ośmiu wydań Dziennika ustaw państwa wynosi za egzemplarz **8 K.** Pojedyncze jego części można odbierać w miejscu lub otrzymywać bezpłatnie pocztą.

Prenumerować można w składzie c. k. Drukarni nadwornej i państwowej w Wiedniu, dzielnica I. Seilerstätte l. 24, i nabywać tamże także pojedyncze roczniki i pojedyncze części Dziennika ustaw państwa.

Ponieważ Dziennik ustaw państwa wydaje się względnie rozsyła się abonentom tylko po poprzedniem złożeniu prenumeraty rocznej, przeto należy równocześnie z zaabonowaniem uiścić także przypadającą kwotę pieniężną; celem umożliwienia szybkiego i niewadliwego doręczenia pocztowego należy podać prócz dokładnego adresu mieszkania także odnośny okrąg doręczeń pocztowych.

Pojedyncze roczniki wydania **niemieckiego** można nabywać:

Rocznik	1849	za	4 K	20 h	Rocznik	1870	za	2 K	80 h	Rocznik	1891	za	6 K	— h
„	1850	„	10 „	50 „	„	1871	„	4 „	— „	„	1892	„	10 „	— „
„	1851	„	2 „	60 „	„	1872	„	6 „	40 „	„	1893	„	6 „	— „
„	1852	„	5 „	20 „	„	1873	„	6 „	60 „	„	1894	„	6 „	— „
„	1853	„	6 „	30 „	„	1874	„	4 „	60 „	„	1895	„	7 „	— „
„	1854	„	8 „	40 „	„	1875	„	4 „	— „	„	1896	„	7 „	— „
„	1855	„	4 „	70 „	„	1876	„	3 „	— „	„	1897	„	15 „	— „
„	1856	„	4 „	90 „	„	1877	„	2 „	— „	„	1898	„	6 „	— „
„	1857	„	5 „	70 „	„	1878	„	4 „	60 „	„	1899	„	10 „	— „
„	1858	„	4 „	80 „	„	1879	„	4 „	60 „	„	1900	„	7 „	— „
„	1859	„	4 „	— „	„	1880	„	4 „	40 „	„	1901	„	6 „	— „
„	1860	„	3 „	40 „	„	1881	„	4 „	40 „	„	1902	„	7 „	50 „
„	1861	„	3 „	— „	„	1882	„	6 „	— „	„	1903	„	9 „	— „
„	1862	„	2 „	80 „	„	1883	„	5 „	— „	„	1904	„	5 „	— „
„	1863	„	2 „	80 „	„	1884	„	5 „	— „	„	1905	„	6 „	— „
„	1864	„	2 „	80 „	„	1885	„	3 „	60 „	„	1906	„	12 „	— „
„	1865	„	4 „	— „	„	1886	„	4 „	60 „	„	1907	„	13 „	— „
„	1866	„	4 „	40 „	„	1887	„	5 „	— „	„	1908	„	9 „	— „
„	1867	„	4 „	— „	„	1888	„	8 „	40 „	„	1909	„	8 „	50 „
„	1868	„	4 „	— „	„	1889	„	6 „	— „					
„	1869	„	6 „	— „	„	1890	„	5 „	40 „					

Pojedyncze roczniki **wydań w innych siedmiu językach** od r. 1870. począwszy można nabywać po tej samej cenie co wydanie niemieckie.

Nabywającym na raz przynajmniej 10 dowolnie wybranych, zupełnych roczników Dziennika ustaw państwa przyznaje się opust 20%, a nabywającym na raz przynajmniej 25 dowolnie wybranych, zupełnych roczników Dziennika ustaw państwa opust 25%, zaś nabywającym na raz przynajmniej 35 dowolnie wybranych, zupełnych roczników Dziennika ustaw państwa opust 30%.

NB. Części niemieckiego wydania Dziennika ustaw państwa, które **zaginęły** lub doszły **w stanie wadliwym**, reklamować należy najpóźniej **w przeciągu czterech tygodni** po ich ukazaniu się, zaś części wydań nieniemieckich najpóźniej **w przeciągu sześciu tygodni** po wydaniu spisu rzeczy i karty tytułowej do odnośnych wydań, wprost w c. k. Drukarni nadwornej i państwowej w Wiedniu, dzielnica III., Rennweg l. 16.

Po upływie tego terminu można pojedyncze części Dziennika ustaw państwa dostać wyłącznie tylko **za opłatą ceny handlowej** (1/4 arkusza = 2 strony za 2 h).

Ponieważ **wszystkie roczniki wydania niemieckiego** począwszy **od roku 1849. i wszystkie roczniki wydań w innych siedmiu językach** począwszy **od roku 1870. są całkowicie uzupełnione,** przeto można nabyć w składzie c. k. Drukarni nadwornej i państwowej w Wiedniu, dzielnica I., Seilerstätte Nr. 24., **nie tylko każdy pojedynczy rocznik po cenie wyżej podanej, lecz nawet każdą z osobna część** wszystkich tych roczników po cenie handlowej (1/4 arkusza = 2 strony za 2 h); tym sposobem umożliwione zostało uzupełnienie niekompletnych roczników i zestawienie pojedynczych części podług materyi.

Dziennik ustaw państwa

dla

królestw i krajów w Radzie państwa reprezentowanych.

Część XIII. — Wydana i rozesłana dnia 15. lutego 1910.

Treść: (№ 29—33.) 29. Rozporządzenie, którem zmienia się częściowo przepisy o wydawaniu gotówki w obrocie przekazowym pocztowej Kasy oszczędności dla okręgów cywilno-sądowych urzędów depozytowych w Wiedniu, Pradze, Gracu, Tryeście, Bernie i Lwowie. — 30. Obwieszczenie, dotyczące upoważnienia królewsko-węgierskich urzędów celnych głównych w Pięciokościołach, Bród i Mitrowicz do kredytowania cła. — 31. Rozporządzenie, dotyczące utworzenia Dyrekcyi poczt i telegrafów w Opawie dla Księstwa Śląskiego. — 32. Obwieszczenie, dotyczące przekształcenia Urzędu celnego pobocznego w Wies na ekspozyturę celną. — 33. Rozporządzenie, dotyczące zmiany wskazówki pod względem badania benzolu.

29.

Rozporządzenie Ministrów sprawiedliwości i skarbu w porozumieniu z Najwyższą Izbą obrachunkową z dnia 1. lutego 1910,

którem zmienia się częściowo przepisy o wydawaniu gotówki w obrocie przekazowym pocztowej Kasy oszczędności dla okręgów cywilno-sądowych urzędów depozytowych w Wiedniu, Pradze, Gracu, Tryeście, Bernie i Lwowie.

Zmieniając § 23., ustęp 2. rozporządzenia ministeryalnego z dnia 1. maja 1903, Dz. u. p. Nr. 104 i uzupełniając § 65. instrukcyi dla cywilno-sądowych urzędów depozytowych w Bernie i Lwowie (rozporządzenie ministeryalne z dnia 1. maja 1903. Dz. u. p. Nr. 105 i z dnia 8. maja 1905, Dz. u. p. Nr. 75) postanawia się, iż przy depozytowem wydawaniu gotówki w obrocie przekazowym pocztowej Kasy oszczędności nie potrzeba, by sąd wyraźnie zarządził ten sposób wydania, lecz że urząd depozytowy może uskuteczniać wydania takie także wówczas, gdy strona uprawniona do poboru uwiadomi urząd depozytowy o swem życzeniu bezpośrednio, o ile tylko wyraźne odmienne zarządzenie sądu asygnującego nie wyklucza z góry tego sposobu wydania.

Adres na czeku przekazowym, który urząd depozytowy ma wystawić, i nazwisko posiadacza konta w odbiorczem poświadczeniu złożenia, przedłożonem przez stronę, muszą zgadzać się dokładnie z oznaczeniem strony, nieszczącem się w sądowej uchwale wydania.

Biliński wlr. **Hochenburger** wlr.

30.

Obwieszczenie Ministerstwa skarbu z dnia 3. lutego 1910,

dotyczące upoważnienia królewsko-węgierskich Urzędów celnych głównych w Pięciokościołach, Bród i Mitrowicz do kredytowania cła.

Według zawiadomienia królewsko-węgierskiego Ministerstwa skarbu upoważniono królewsko-węgierskie Urzędy celne główne II. klasy w Pięciokościołach (Pécs), Bród i Mitrowicz do kredytowania cła.

Biliński wlr.

31.

Rozporządzenie Ministerstwa handlu z dnia 7. lutego 1910,

dotyczące utworzenia Dyrekcyi poczt i telegrafów w Opawie dla Księstwa Śląskiego.

Na podstawie Najwyższego postanowienia z dnia 29. stycznia 1910 zostaje utworzona Dyrekcya poczt i telegrafów w Opawie dla Księstwa Śląskiego.

Chwilę, w której władza ta ma rozpocząć swoją działalność, ogłosi się później.

Weiskirchner wlr.

32.

Obwieszczenie Ministerstwa skarbu z dnia 8. lutego 1910,

dotyczące przekształcenia Urzędu celnego pobocznego w Wies na ekspozyturę celną.

Urząd celny poboczny II. klasy w Wies przekształcono na ekspozyturę celną, wyposażoną w upoważnienia urzędu celnego pobocznego II. klasy.

Ekspozytura ta jest uprawniona do zwracania zabezpieczeń celnych za samochody i koła do jazdy.

Biliński wlr.

33.

Rozporządzenie Ministerstwa skarbu z dnia 9. lutego 1910,

dotyczące zmiany wskazówki pod względem badania benzolu.

W porozumieniu z królewsko-węgierskiem Ministerstwem skarbu zmienia się punkt 2., załącznik *C* do rozporządzenia Ministerstwa skarbu z dnia 26. października 1907, Dz. u. p. Nr. 245, dotyczącego zaprowadzenia nowego ogólnego środka denaturacyjnego, nadając mu następującą osnowę:

2. Ciężar gatunkowy.

Powinien przy 15° Celsyusza leżeć między 0·875 a 0·905.

Rozporządzenie niniejsze wchodzi w życie z dniem ogłoszenia.

Biliński wlr.

Dziennik ustaw państwa

dla

królestw i krajów w Radzie państwa reprezentowanych.

Część XIV. — Wydana i rozesłana dnia 20. lutego 1910.

Treść: (№ 34—40.) 34. Rozporządzenie, dotyczące obrotu zwierzętami do Szwajcaryi i ze Szwajcaryi. — 35. Rozporządzenie, dotyczące obrotu zwierzętami, surowcami zwierzęcymi i przedmiotami, które mogą być nośnikami zarazka zaraźliwych chorób zwierzęcych, do Włoch i z Włoch. — 36. Rozporządzenie, dotyczące obrotu zwierzętami z krajami świętej Korony węgierskiej. — 37. Rozporządzenie, dotyczące obrotu zwierzętami, surowcami zwierzęcymi i przedmiotami, które mogą być nośnikami zarazka zaraźliwych chorób zwierzęcych, do Państwa niemieckiego i z Państwa niemieckiego. — 38. Rozporządzenie, dotyczące obowiązku donoszenia o furunkulozie ryb. — 39. Rozporządzenie, dotyczące zmian we właściwości Sądu krajowego w Krakowie, Sądu powiatowego w Krakowie i Sądu powiatowego w Podgórzu. — 40. Rozporządzenie, dotyczące zmiany niektórych postanowień objaśnień do taryfy celnej z dnia 13. lutego 1906.

34.

Rozporządzenie Ministerstw rolnictwa, sprawiedliwości i handlu z dnia 10. lutego 1910,

dotyczące obrotu zwierzętami do Szwajcaryi i ze Szwajcaryi.

Z powodu wejścia w życie ogólnej ustawy o zaraźliwych chorobach zwierzęcych z dnia 6. sierpnia 1909, Dz. u. p. Nr. 177, orzeka się na zasadzie § 4. tej ustawy, iż postanowienia umowy o zaraźliwych chorobach zwierzęcych z dnia 9. marca 1906, Dz. u. p. Nr. 157, zawartej między Austro-Węgrami a Szwajcaryą, wraz z dodatkiem są miarodajne co do obrotu zwierzętami do Szwajcaryi i ze Szwajcaryi.

Przekroczenia przepisów tych, które normują dowóz na obszar, gdzie obowiązuje ogólna ustawa o zaraźliwych chorobach zwierzęcych, będą karane według przepisów ustawy tej.

Rozporządzenie niniejsze wchodzi w życie z dniem ogłoszenia.

Weiskirchner wlr. **Hochenburger** wlr.
Pop wlr.

35.

Rozporządzenie Ministerstw rolnictwa, sprawiedliwości i handlu z dnia 10. lutego 1910,

dotyczące obrotu zwierzętami, surowcami zwierzęcymi i przedmiotami, które mogą być nośnikami zarazka zaraźliwych chorób zwierzęcych do Włoch i z Włoch.

Z powodu wejścia w życie ogólnej ustawy o zaraźliwych chorobach zwierzęcych z dnia 6. sierpnia 1909, Dz. u. p. Nr. 177, orzeka się na zasadzie § 4. tej ustawy, iż postanowienia umowy o zaraźliwych chorobach zwierzęcych z dnia 11. lutego 1906, Dz. u. p. Nr. 45, zawartej między Austro-Węgrami a Włochami, wraz z dodatkiem są miarodajne co do obrotu zwierzętami, surowcami zwierzęcymi i przedmiotami, które mogą być nośnikami zarazka zaraźliwych chorób zwierzęcych, do Włoch i z Włoch.

Obrót przywiązany jest do stacyi wchodu, wyznaczonych przez polityczne władze krajowe, a kontrola weterynaryjna, przewidziana w artykule 1. powołanej umowy, odbywa się w stacyach tych.

Przekroczenia przepisów, mieszczących się w niniejszem rozporządzeniu i w umowie o zaraźliwych chorobach zwierzęcych wraz z dodatkiem, które normują dowóz na obszar, gdzie obowiązuje ogólna ustawa o zaraźliwych chorobach zwierzęcych, będą karane według przepisów ustawy tej.

Rozporządzenie niniejsze wchodzi w życie z dniem ogłoszenia.

Weiskirchner wlr. **Hochenburger** wlr.
Pop wlr.

36.

Rozporządzenie Ministerstwa rolnictwa, sprawiedliwości i handlu z dnia 10. lutego 1910,

dotyczące obrotu zwierzętami z krajami świętej Korony węgierskiej.

Z powodu wejścia w życie ogólnej ustawy o zaraźliwych chorobach zwierzęcych z dnia 6. sierpnia 1909, Dz. u. p. Nr. 177, wydaje się na zasadzie § 4. ustawy tej następujące przepisy co do obrotu zwierzętami i surowcami zwierzęcymi do krajów świętej Korony węgierskiej i z krajów tych:

Artykuł I.

Część pierwsza i druga rozporządzenia z dnia 31. grudnia 1907, Dz. u. p. Nr. 282, pozostaje i nadal w mocy.

Przekroczenia przepisów, mieszczących się w tem rozporządzeniu, które normują dowóz na obszar, gdzie obowiązuje ogólna ustawa o zaraźliwych chorobach zwierzęcych, będą karane według przepisów ustawy tej.

Artykuł II.

Rozporządzenie to wchodzi w życie z dniem ogłoszenia; z tą samą chwilą uchylone zostają postanowienia końcowe rozporządzenia z dnia 31. grudnia 1907, Dz. u. p. Nr. 282.

Weiskirchner wlr. **Hochenburger** wlr.
Pop wlr.

37.

Rozporządzenie Ministerstw rolnictwa, sprawiedliwości i handlu z dnia 10. lutego 1910,

dotyczące obrotu zwierzętami, surowcami zwierzęcymi i przedmiotami, które mogą być nośnikami zarazka zaraźliwych chorób zwierzęcych, do Państwa niemieckiego i z Państwa niemieckiego.

Z powodu wejścia w życie ogólnej ustawy o zaraźliwych chorobach zwierzęcych z dnia 6. sierpnia 1909, Dz. u. p. Nr. 177, orzeka się na zasadzie § 4. tej ustawy, iż postanowienia umowy o zaraźliwych chorobach zwierzęcych z dnia 25. stycznia 1905, Dz. u. p. Nr. 25 z roku 1906, zawartej między Austro-Węgrami a Państwem niemieckiem, wraz z dodatkami mają obowiązywać co do obrotu zwierzętami, surowcami zwierzęcymi i przedmiotami, które mogą być nośnikami zarazka zaraźliwych chorób zwierzęcych, do Państwa niemieckiego i z Państwa niemieckiego stosownie do następujących objaśnień:

1. Aż do odmiennego zarządzenia będzie się uważać tylko konie, muły, osły, bydło rogate, owce, kozy, świnie i drób domowy za takie zwierzęta, dla których należy dostarczać świadectw pochodzenia w myśl artykułu 2. umowy o zaraźliwych chorobach zwierzęcych.

W obrocie granicznym, tudzież w prywatnym obrocie pocztowym i podróżnym nie potrzeba świadectw pochodzenia dla drobiu nieżywego. O obrocie „prywatnym“ mówi się tu w przeciwstawieniu do przemysłowego obrotu handlarzy.

2. Aż do odmiennego zarządzenia będzie się uważać tylko

a) świeże mięso koni, bydła rogatego, świń, kóz i owiec, o ile nie wprowadza się go w drobnym obrocie granicznym albo w obrocie pocztowym i podróżnym;
b) świeże skóry (surowe, zielone, jedynie nasolone, nawapnione, powleczone farbą);
c) surowe, nie suche rogi, kopyta, racice i kości, o ile nie wprowadza się ich w obrocie pocztowym;
d) kiszki, gardziele, żołądki i pęcherze zwierzęce, które nie są ani suche ani nasolone, o ile nie wprowadza się ich w obrocie pocztowym;
e) nawóz stajenny, o ile nie bywa wprowadzany w obrocie granicznym,

za takie surowce zwierzęce i przedmioty, mogące być nośnikami zarazka, na które należy dostarczać świadectw pochodzenia w myśl artykułu 2. umowy o zaraźliwych chorobach zwierzęcych.

Świadectwa pochodzenia należy wystawiać według dołączonego formularza.

3. Obrót przywiązany jest do stacyi wchodu, wyznaczonych przez polityczne władze krajowe, a kontrola weterynaryjna, przewidziana w artykule 1. powołanej umowy, odbywa się w stacyach tych.

Przekroczenia przepisów, mieszczących się w niniejszem rozporządzeniu i w umowie o zaraźliwych chorobach zwierzęcych wraz z dodatkami, które normują dowóz na obszar, gdzie obowiązuje ogólna ustawa o zaraźliwych chorobach zwierzęcych, będą karane według przepisów ustawy tej. Rozporządzenia ministeryalne z dnia 21. lutego 1906, Dz. u. p. Nr. 30, i z dnia 30. grudnia 1909, Dz. u. p. Nr. 223, o czyszczeniu i odkażaniu wozów kolejowych pozostają bez zmiany.

Rozporządzenie niniejsze wchodzi w życie z dniem ogłoszenia.

Weiskirchner wlr. **Hochenburger** wlr.
Pop wlr.

Załącznik.

Świadectwo pochodzenia

na surowce zwierzęce i przedmioty, które mogą być nośnikami zarazka.

Ważne 30 dni.

Miejsce pochodzenia*) towaru:

Królestwo albo kraj: . . . . . .

Starostwo: . . . . . .

albo miasto z własnym statutem: . . . . . .

Nazwisko i miejsce zamieszkania wysyłającego: . . . . . .

Oznaczenie towaru:

Ilość sztuk: . . . . . .

Waga przesyłki: . . . . . .

Ewentualne szczególne naznaczenie: . . . . . .

. . . . . (marki, plomby, stemple) . . . . . .

Miejsce przeznaczenia towaru: . . . . . .

Oznaczenie drogi aż do stacyi wchodu: . . . . . .

. . . . . (ewentualnie: „zobacz list przewozowy“) . . . . . .

. . . . . .

. . . . . , dnia . . . . . 19 . .

Władza miejscowa:

(Pieczęć służbowa) . . . . . .

*) Za miejsce pochodzenia uważa się miejsce, gdzie otrzymuje się odnośne przedmioty; przy surowych rogach, kopytach, racicach, kościach, oraz przy nawozie stajennym także miejsce, gdzie przedmioty te bywają zbierane; przy mięsie uważa się za miejsce pochodzenia miejsce rzezi zwierząt, z których towar pochodzi.

38.

Rozporządzenie Ministerstwa rolnictwa w porozumieniu z Ministerstwami spraw wewnętrznych, handlu i kolei żelaznych z dnia 10. lutego 1910,

dotyczące obowiązku donoszenia o furunkulozie ryb.

Na zasadzie § 1., ustęp 2. ustawy z dnia 6. sierpnia 1909, Dz. u. p. Nr. 177, o zapobieganiu zaraźliwym chorobom zwierzęcym i ich tępieniu rozporządza się, co następuje:

Furunkulozę ryb zalicza się do zaraźliwych chorób zwierzęcych, podlegających obowiązkowi donoszenia w myśl § 16. ustawy z dnia 6. sierpnia 1909, Dz. u. p. Nr. 177, a wskutek tego mają przepisy § 17. powyższej ustawy dotyczące obowiązku donoszenia, mieć zastosowanie do zarazy tej.

Gdy tylko do przełożonego gminy wpłynie doniesienie w myśl przepisów tych, ma on zaraz zarządzić, aby w celu stwierdzenia zarazy wysłano ryby, okazujące zmiany chorobowe, do zakładów, które będą w tym celu wyznaczone, o ile już sami posiadacze nie uczynili tego. Polityczna władza powiatowa ma z reguły pominąć wysłanie urzędowego lekarza weterynaryjnego w celu stwierdzenia zarazy.

Pouczenie o objawach, wzbudzających podejrzenie furunkulozy, mieści się w załączniku.

Rozporządzenie niniejsze wchodzi w życie 14 dni po ogłoszeniu.

Haerdtl wlr. **Wrba** wlr.
Weiskirchner wlr. **Pop** wlr.

Załącznik.

Pouczenie

o objawach furunkulozy ryb.

Furunkuloza jest chorobą wielce zaraźliwą, wywoływaną przez *Bacterium salmonicida* Emmerich i Weibel. Pojawia się ona głównie u ryb z rodzaju łososiowatych, w pierwszym rzędzie u pstrągów, złotopstrągów i lipieni, a przygodnie także u innych ryb z rodzaju łososiowatych, a nawet karpiowatych. Zwierzęta, dotknięte chorobą tą, stają się ociężałe, płyną do brzegu i dają się łatwo chwytać. Pierwsze objawy polegają przeważnie na silnem zapaleniu kiszek, które zazwyczaj znamionuje się zewnętrznie silnem zaczerwienieniem odbytu i odchodzeniem krwawego śluzu. Po rozkrojeniu przedstawia kiszka, zwłaszcza na końcu, silne zaczerwienienie. Później występują w mięśniach miejsca czerwone, które prowadzą do tworzenia obrzęków. Skóra wypukla się najpierw guzowato i jest często pokryta dokoła obrzęków czerwonymi plamami. Miejsca te otwierają się później na zewnątrz, wydzielają płyn krwawo-ropny i tworzą wrzody. Często pojawiają się równocześnie na różnych miejscach ciała szare plamy, na których wkrótce usadawiają się grzybki. Wkońcu ginie ryba po 14dniowej chorobie wśród wzmagającego się osłabienia. Wyzdrowienia zdarzają się w ogóle rzadko z pozostawieniem blizn. Najczęściej spostrzega się chorobę tę w czasie tarła, t. j. w miesiącach jesiennych i zimowych.

39.

Rozporządzenie Ministerstwa sprawiedliwości z dnia 14. lutego 1910,

dotyczące zmian we właściwości Sądu krajowego w Krakowie, Sądu powiatowego w Krakowie i Sądu powiatowego w Podgórzu.

Ustawą z dnia 13. listopada 1909, Dz. u. i rozp. kr. dla Galicyi i Lodomeryi wraz z Wielkiem Księstwem Krakowskiem Nr. 148, złączono:

1. Gminy, położone w okręgu Sądu powiatowego w Krakowie: Półwsie Zwierzynieckie, Zwierzyniec, Czarną Wieś z Kawiorami, Nową Wieś Narodową, Łobzów, Krowodrzę, Grzegórzki—Piaski, część gminy Prądnik Biały, położoną po prawym brzegu potoku Sudoł, część gminy Prądnik Czerwony, sežącą po prawym brzegu rzeki Białuchy, a z przyliołka Prądnika Czerwonego—Olszy część aż po obecny wał fortyfikacyjny, oraz obszary dworskie Półwsie Zwierzynieckie i Zwierzyniec;

2. oraz gminy, położone w okręgu Sądu powiatowego w Podgórzu: Zakrzówek z Kapelanką i Dębniki, tudzież obszary dworskie Zakrzówek, Kapelankę i Dębniki z Rybakami z miastem Krakowem w jedną gminę miejscową pod wspólną nazwą stołeczne królewskie miasto Kraków.

Spowodowane powyższem wcieleniem zmiany w miejscowej właściwości Sądu powiatowego w Podgórzu z jednej strony, a Sądów powiatowych, cywilnego i karnego w Krakowie z drugiej strony, tudzież w rzeczowej właściwości Sądu krajowego cywilnego i Sądu powiatowego cywilnego w Krakowie wchodzą w życie co do wszystkich czynności sądowych w dniu 1. kwietnia 1910.

Hochenburger wlr.

40.

Rozporządzenie Ministerstw skarbu, handlu i rolnictwa z dnia 17. lutego 1910,

dotyczące zmiany niektórych postanowień objaśnień do taryfy celnej z dnia 13. lutego 1906.

Następujące postanowienia objaśnień do taryfy celnej, wydanych obwieszczeniem z dnia 13. czerwca 1906, Dz. u. p. Nr. 115, na zasadzie artykułu V. ustawy o taryfie celnej z dnia 13. lutego 1906, Dz. u. p. Nr. 20, uzupełnia się względnie zmienia się w sposób następujący:

W ustępie 3, uwag do Nr. 96 należy w wierszu pierwszym po słowach „smołę kopalną“ dodać:

z zawartością parafiny, przenoszącą 5%.

W ustępie 2, uwagi 4, do Nru 108 należy w wierszu przedostatnim po słowie „mydła“ dodać: „, surogaty mydła nie perfumowane“.

Do ostatniego ustępu uwag do Nr. 166 należy dodać:

o ile zawartość parafiny wynosi więcej jak 5%, zresztą Nr. 169.

W ustępie 3, uwag do Nr. 169 należy w wierszu 14. przed słowem „tudzież“ dodać:

dalej smoła kopalna o zawartości parafiny, nie przenoszącej 5%.

W ustępie 1, uwag do Nr. 238 należy przekreślić w wierszu drugim i trzecim słowa: „filce taflowe (nie jako towar, sprzedawany na sztuki lub metry)“, a natomiast wstawić: „takie“.

W uw. 1, do Nr. 401 należy w wierszu trzecim po słowie „wapno“ dodać w nawiasie „cement“.

W ustępie 1, uw. 2, do tego numeru należy w wierszu szóstym i siódmym zastąpić słowa „z masą papierową lub wapnem (jako środkiem wiążącym)“ słowami: „z masą papierową, cementem lub wapnem (jako środkiem wypełniającym lub wiążącym)“.

Po ustępie tym należy dodać jako ustęp nowy:

Łupek asbestowy cementowy, także przykrojony do pokrywania dachów, Nr. 401 *a*.

W ustępie trzecim tej uwagi (wiersz 2.) i w ustępie 3 (wiersz 3.), uw. 4, do Nr. 401 należy po słowach „z masą papierową“ położyć przecinek i dodać po nim słowo „cementem“.

W ustępie 1, uw. 7, do Nr. 509 należy w wierszu 2. i 16. wykreślić słowa „lub przednimi“. Na końcu tego ustępu należy zamiast kropki położyć średnik i dodać:

te same w połączeniu z materyałami przednimi Nr. 521, z materyałami najprzedniejszymi Nr. 522.

W ustępie pierwszym uw. og. 3, do numerów 514—520 należy w wierszu trzecim od końca po słowie „metali“ położyć przecinek i dodać po nim słowa:

które należą do innego numeru taryfy, aniżeli same odnośne towary metalowe.

Do uw. og. 4, do numerów 514—520 należy dołączyć następujący ustęp:

Klucze, nadchodzące wraz z zamkami i należące do nich, należy oclić razem z zamkami, a wskutek tego uwzględnić w danym razie jako połączenie.

Do ustępu 14, uw. og. 5, do klasy XL. (zaczynającego się od słów: „Maszyny i części aparatów, których przynależność . . . .)“ należy dodać następujące zdanie:

Jeżeli jednak w takim wypadku rozchodzi się o kilka części składowych, należących do tej samej maszyny (aparatu), wówczas ich waga ogólna jest decydująca co do oznaczenia stopy celnej według Nr. 538.

W uw. og. 3, do numerów 531—533 należy w wierszu 3. zastąpić słowo „zawsze“ słowami „z reguły“.

Jako ustęp drugi należy dodać do uwagi tej:

Za dowodem przynależności (kontrolą dodatkową) można jednak w danym wypadku zastosować także do wrzecion osobno wprowadzanych umowną stopę celną Nr. 532 w wysokości 5 K.

Po ustępie 2, uw. do Nr. 618 należy zamieścić następujący ustęp nowy:

Surogaty mydła, zawierające alkohol w ilości nie większej jak 5 procentów wagi, należy ekspedyować również według Nr. 618; jeżeli zawartość alkoholu przekracza 5 procentów wagi, wówczas należy ekspedyować odnośny towar według Nr. 108 *d*).

Rozporządzenie niniejsze wchodzi zaraz w życie.

Biliński wlr. **Weiskirchner** wlr.
Pop wlr.

Dziennik ustaw państwa

dla

królestw i krajów w Radzie państwa reprezentowanych

wychodzi nakładem c. k. Drukarni nadwornej i państwowej w Wiedniu, dzielnica I., Seilerstätte l. 24,

także w roku 1910. w języku

niemieckim, chorwackim, czeskim, polskim, rumuńskim, ruskim, słoweńskim i włoskim.

Prenumerata na cały **rocznik 1910** każdego z tych ośmiu wydań Dziennika ustaw państwa wynosi za egzemplarz **8 K.** Pojedyncze jego części można odbierać w miejscu lub otrzymywać bezpłatnie pocztą.

Prenumerować można w składzie c. k. Drukarni nadwornej i państwowej w Wiedniu, dzielnica I., Seilerstätte l. 24, i nabywać tamże także pojedyncze roczniki i pojedyncze części Dziennika ustaw państwa.

Ponieważ Dziennik ustaw państwa wydaje się względnie rozsyła się abonentom tylko po poprzedniem złożeniu prenumeraty rocznej, przeto należy równocześnie z zaabonowaniem uiścić także przypadającą kwotę pieniężną; celem umożliwienia szybkiego i niewadliwego doręczenia pocztowego należy podać prócz dokładnego adresu mieszkania także odnośny okrąg doręczeń pocztowych.

Pojedyncze roczniki wydania **niemieckiego** można nabywać:

Rocznik 1849 za . . .	4 K 20 h	Rocznik 1870 za . . .	2 K 80 h	Rocznik 1891 za . . .	6 K — h
„ 1850 „ . . .	10 „ 50 „	„ 1871 „ . . .	4 „ — „	„ 1892 „ . . .	10 „ — „
„ 1851 „ . . .	2 „ 60 „	„ 1872 „ . . .	6 „ 40 „	„ 1893 „ . . .	6 „ — „
„ 1852 „ . . .	5 „ 20 „	„ 1873 „ . . .	6 „ 60 „	„ 1894 „ . . .	6 „ — „
„ 1853 „ . . .	6 „ 30 „	„ 1874 „ . . .	4 „ 60 „	„ 1895 „ . . .	7 „ — „
„ 1854 „ . . .	8 „ 40 „	„ 1875 „ . . .	4 „ — „	„ 1896 „ . . .	7 „ — „
„ 1855 „ . . .	4 „ 70 „	„ 1876 „ . . .	3 „ — „	„ 1897 „ . . .	15 „ — „
„ 1856 „ . . .	4 „ 90 „	„ 1877 „ . . .	2 „ — „	„ 1898 „ . . .	6 „ — „
„ 1857 „ . . .	5 „ 70 „	„ 1878 „ . . .	4 „ 60 „	„ 1899 „ . . .	10 „ — „
„ 1858 „ . . .	4 „ 80 „	„ 1879 „ . . .	4 „ 60 „	„ 1900 „ . . .	7 „ — „
„ 1859 „ . . .	4 „ — „	„ 1880 „ . . .	4 „ 40 „	„ 1901 „ . . .	6 „ — „
„ 1860 „ . . .	3 „ 40 „	„ 1881 „ . . .	4 „ 40 „	„ 1902 „ . . .	7 „ 50 „
„ 1861 „ . . .	3 „ — „	„ 1882 „ . . .	6 „ — „	„ 1903 „ . . .	9 „ — „
„ 1862 „ . . .	2 „ 80 „	„ 1883 „ . . .	5 „ — „	„ 1904 „ . . .	5 „ — „
„ 1863 „ . . .	2 „ 80 „	„ 1884 „ . . .	5 „ — „	„ 1905 „ . . .	6 „ — „
„ 1864 „ . . .	2 „ 80 „	„ 1885 „ . . .	3 „ 60 „	„ 1906 „ . . .	12 „ — „
„ 1865 „ . . .	4 „ — „	„ 1886 „ . . .	4 „ 60 „	„ 1907 „ . . .	13 „ — „
„ 1866 „ . . .	4 „ 40 „	„ 1887 „ . . .	5 „ — „	„ 1908 „ . . .	9 „ — „
„ 1867 „ . . .	4 „ — „	„ 1888 „ . . .	8 „ 40 „	„ 1909 „ . . .	8 „ 50 „
„ 1868 „ . . .	4 „ — „	„ 1889 „ . . .	6 „ — „		
„ 1869 „ . . .	6 „ — „	„ 1890 „ . . .	5 „ 40 „		

Pojedyncze roczniki **wydań w innych siedmiu językach** od r. 1870. począwszy można nabywać po tej samej cenie co wydanie niemieckie.

Nabywającym na raz przynajmniej 10 dowolnie wybranych, zupełnych roczników Dziennika ustaw państwa przyznaje się opust 20%, a nabywającym na raz przynajmniej 25 dowolnie wybranych, zupełnych roczników Dziennika ustaw państwa opust 25%, zaś nabywającym na raz przynajmniej 35 dowolnie wybranych, zupełnych roczników Dziennika ustaw państwa opust 30%.

NB. Części niemieckiego wydania Dziennika ustaw państwa, które **zaginęły** lub doszły **w stanie wadliwym,** reklamować należy najpóźniej **w przeciągu czterech tygodni** po ich ukazaniu się, zaś części wydań nieniemieckich najpóźniej **w przeciągu sześciu tygodni** po wydaniu spisu rzeczy i karty tytułowej do odnośnych wydań, wprost w c. k. Drukarni nadwornej i państwowej w Wiedniu, dzielnica III., Rennweg l. 16.

Po upływie tego terminu można pojedyncze części Dziennika ustaw państwa dostać wyłącznie tylko **za opłatą ceny handlowej** (1/4 arkusza = 2 strony za 2 h).

Ponieważ **wszystkie roczniki wydania niemieckiego** począwszy **od roku 1849. i wszystkie roczniki wydań w innych siedmiu językach** począwszy **od roku 1870. są całkowicie uzupełnione,** przeto można nabyć w składzie c. k. Drukarni nadwornej i państwowej w Wiedniu, dzielnica I., Seilerstätte Nr. 24., **nie tylko każdy pojedynczy rocznik po cenie wyżej podanej, lecz nawet każdą z osobna część** wszystkich tych roczników po cenie handlowej (1/4 arkusza = 2 strony za 2 h); tym sposobem umożliwione zostało uzupełnienie niekompletnych roczników i zestawienie pojedynczych części podług materyi.

Rok 1910.

Dziennik ustaw państwa

dla

królestw i krajów w Radzie państwa reprezentowanych.

Część XV. — Wydana i rozesłana dnia 25. lutego 1910.

Treść: (№ 41—44.) 41. Obwieszczenie, dotyczące otwarcia ekspozytury Urzędu celnego głównego w Budziejowicach dla przesyłek pocztowych. — 42. Ustawa, dotycząca używania częściowych zapisów długu pożyczki w kwocie 16,000.000 K, która ma być zaciągnięta przez Księstwo Bukowiny, do korzystnego umieszczania kapitałów fundacyjnych, pupilarnych i tym podobnych. — 43. Obwieszczenie, dotyczące przekształcenia Urzędu celnego pobocznego I. klasy w Neumarkt na urząd celny poboczny II. klasy. — 44. Obwieszczenie, dotyczące utworzenia c. k. Komisyi dla spraw wywozu.

41.

Obwieszczenie Ministerstwa skarbu z dnia 29. stycznia 1910,

dotyczące otwarcia ekspozytury Urzędu celnego głównego w Budziejowicach dla przesyłek pocztowych.

W budynku Urzędu pocztowego na dworcu kolejowym w Budziejowicach otwarto ekspozyturę Urzędu celnego głównego w Budziejowicach dla wymiaru cła od przesyłek pocztowych, która rozpoczęła już swoją działalność.

Biliński wlr.

42.

Ustawa z dnia 7. lutego 1910,

dotycząca używania częściowych zapisów długu pożyczki w kwocie 16,000.000 K, która ma być zaciągnięta przez Księstwo Bukowiny, do korzystnego umieszczania kapitałów fundacyjnych, pupilarnych i tym podobnych.

Za zgodą obu Izb Rady Państwa postanawiam, co następuje:

§ 1.

Częściowych zapisów długu pożyczki w kwocie imiennej 16,000.000 K, którą kraj Bukowina ma zaciągnąć na podstawie ustawy krajowej z dnia 2. maja 1909, Dz. u. kr. Nr. 43, można używać do korzystnego umieszczania kapitałów fundacyi, zakładów, stojących pod nadzorem publicznym, urzędu pocztowych kas oszczędności, dalej pieniędzy pupilarnych, fideikomisowych i depozytowych, a po kursie giełdowym, jednak nie powyżej wartości imiennej, także jako kaucyi służbowych i handlowych.

§ 2.

Wykonanie ustawy tej, która nabiera mocy obowiązującej z dniem ogłoszenia, poruczam Moim Ministrom skarbu, sprawiedliwości i spraw wewnętrznych.

Wiedeń, dnia 7. lutego 1910.

Franciszek Józef wlr.

Bienerth wlr. **Biliński** wlr.
Haerdtl wlr. **Hochenburger** wlr.

43.

Obwieszczenie Ministerstwa skarbu z dnia 12. lutego 1910,

dotyczące przekształcenia Urzędu celnego pobocznego I. klasy w Neumarkt na urząd celny poboczny II. klasy.

Urząd celny poboczny I. klasy w Neumarkt zostaje przekształcony, począwszy od dnia 1. marca 1910, na urząd celny poboczny II. klasy.

Biliński wlr.

44.

Obwieszczenie Ministerstwa handlu z dnia 23. lutego 1910,

dotyczące utworzenia c. k. Komisyi dla spraw wywozu.

Jego Cesarska i Królewska Apostolska Mość raczył najmiłościwiej zatwierdzić Najwyższem postanowieniem z dnia 19. lutego 1910 utworzenie c. k. Komisyi dla spraw wywozu na podstawie poniżej ogłoszonego statutu.

Weiskirchner wlr.

Statut

c. k. Komisyi dla spraw wywozu.

§ 1.

C. k. Komisya dla spraw wywozu ma na celu:

a) sprowadzenie i utrzymanie zgodnego i celowego współdziałania korporacyi, zakładów i urządzeń, służących do popierania wywozu;

b) przedstawianie c. k. Ministerstwu handlu wniosków w sprawach opiekowania się wywozem i popierania go;

c) współdziałanie przy przeprowadzeniu zadań, przydzielonych jej przez c. k. Ministerstwo handlu na tem polu, i to bezpośrednio albo przy pomocy korporacyi i zakładów, mających swe zastępstwo w Komisyi;

d) staranie się o jednolite i celowe ulepszanie oficyalnych publikacyi, odnoszących się do wywozu, a zwłaszcza publikacyi opartych na sprawozdaniach konsularnych, tudzież o odpowiednie praktyczne spożytkowanie wszystkich rozporządzalnych sprawozdań i materyałów informacyjnych;

e) tworzenie organizacyi interesentów dla popierania celów polityki gospodarczej za granicą.

Wnioski Komisyi, dotyczące zasadniczych kwestyi opiekowania się wywozem i popierania go (lit. *b*), poddaje się opinii Rady przemysłowej.

§ 2.

C. k. Komisya dla spraw wywozu będzie się składać z zastępców korporacyi, w których istnieją osobne, odpowiednio wyposażone urządzenia dla praktycznego popierania wywozu. Każda taka korporacya wysyła do komisyi jednego wybranego członka i urzędnika kierującego, któremu podlega tok urządzeń, służących do popierania wywozu. C. k. Ministerstwo handlu ustala co pięć lat listę korporacyi, powołanych do uczestnictwa w Komisyi.

§ 3.

Korporacye, wspomniane w § 2., wyznaczają ponadto zastępcę każdego wybranego członka, który ma wstąpić do Komisyi w razie przeszkód, zachodzących co do odnośnego członka. Urzędnicy naczelni korporacyi, wspomniani w § 2., którzy należą do Komisyi wskutek swego stanowiska służbowego, wymieniają w razie przeszkody urzędników, przeznaczonych do ich zastępstwa.

§ 4.

Wybranych członków Komisyi powołuje się na pięć lat. O zmianach w etacie urzędników korporacyi, wspomnianych w § 2., którzy są powołani do uczestnictwa w Komisyi, należy bezzwłocznie donosić c. k. Ministerstwu handlu.

§ 5.

Członkowie c. k. Komisyi dla spraw wywozu spełniają urząd swój jako godność honorową i nie pobierają za to wynagrodzeń ani zwrotu kosztów.

§ 6.

Dla załatwiania czynności bieżących i przygotowywania przedmiotów rozpraw na pełne zebranie Komisyi mianuje Minister handlu wydział kierujący, złożony z siedmiu członków. Ze względu na to, że jedno z głównych zadań Komisyi polega na zapewnieniu odpowiedniego współdziałania ze strony zakładów dla popierania wywozu, istniejących przy różnych kor-

poracyach, zwróci się przy składaniu wydziału kierującego uwagę na odpowiednie zastępstwo urzędników, którym poruczono kierownictwo tych zakładów. Wydział kierujący mianuje się zawsze na przeciąg pięciu lat. C. k. Ministerstwo handlu ma prawo, przydzielać kwestye szczególnie nagłe lub sprawy mniej ważne wydziałowi kierującemu do bezpośredniego załatwienia.

§ 7.

Na pełnem zebraniu Komisyi i w wydziale kierującym przewodniczy naczelnik sekcyi polityczno-handlowej w c. k. Ministerstwie handlu lub zastępca, wyznaczony na wypadek przeszkody przez Ministra handlu.

§ 8.

Minister handlu zwołuje w każdym poszczególnym wypadku pełne zebranie Komisyi dla obrad nad sprawami większej doniosłości. Zazwyczaj powinno odbywać się przynajmniej jedno pełne zebranie na rok. Wydział kierujący zbiera się na skutek zwołania przez przewodniczącego z reguły raz na miesiąc i ma składać pełnemu zebraniu sprawozdanie ze swych czynności.

§ 9.

Komisya, a w wypadkach szczególnie naglych także wydział kierujący, może dla przeprowadzenia pewnych szczególnych zadań ustanowić za zgodą przewodniczącego referentów albo też utworzyć osobne wydziały, do których można powoływać także inne osoby prócz członków Komisyi.

Przewodniczących dla tych wydziałów osobnych wyznacza przewodniczący Komisyi.

Wydziały osobne mają składać wydziałowi kierującemu lub pełnemu zebraniu Komisyi sprawozdania ze swej działalności.

§ 10.

Uchwały Komisyi i jej wydziałów zapadają zwyczajną większością głosów bez względu na ilość obecnych. Podlegają one zatwierdzeniu c. k. Ministerstwa handlu, o ile nie ograniczają się do samych wniosków (§ 1., lit. *b*) lub do składania sprawozdań na pełne zebranie.

§ 11.

Na posiedzenia Komisyi i jej wydziału kierującego mogą być powoływani rzeczoznawcy na podstawie uchwały tych ciał lub na zarządzenie przewodniczącego.

§ 12.

Załatwianie spraw w Komisyi i tok jej czynności biurowych będzie uregulowany instrukcyą, którą wyda Minister handlu.

Dziennik ustaw państwa

dla

królestw i krajów w Radzie państwa reprezentowanych

wychodzi nakładem c. k. Drukarni nadwornej i państwowej w Wiedniu, dzielnica I., Seilerstätte l. 24,

także w roku 1910. w języku

niemieckim, chorwackim, czeskim, polskim, rumuńskim, ruskim, słoweńskim i włoskim.

Prenumerata na cały **rocznik 1910** każdego z tych ośmiu wydań Dziennika ustaw państwa wynosi za egzemplarz **8 K.** Pojedyncze jego części można odbierać w miejscu lub otrzymywać bezpłatnie pocztą.

Prenumerować można w składzie c. k. Drukarni nadwornej i państwowej w Wiedniu, dzielnica I., Seilerstätte l. 24, i nabywać tamże także pojedyncze roczniki i pojedyncze części Dziennika ustaw państwa.

Ponieważ Dziennik ustaw państwa wydaje się względnie rozsyła się abonentom tylko po poprzedniem złożeniu prenumeraty rocznej, przeto należy równocześnie z zaabonowaniem uiścić także przypadającą kwotę pieniężną; celem umożliwienia szybkiego i niewadliwego doręczenia pocztowego należy podać prócz dokładnego adresu mieszkania także odnośny okrąg doręczeń pocztowych.

Pojedyncze roczniki wydania **niemieckiego** można nabywać:

Rocznik	1849	za	4 K	20 h	Rocznik	1870	za	2 K	80 h	Rocznik	1891	za	6 K	— h
„	1850	„	10 „	50 „	„	1871	„	4 „	— „	„	1892	„	10 „	— „
„	1851	„	2 „	60 „	„	1872	„	6 „	40 „	„	1893	„	6 „	— „
„	1852	„	5 „	20 „	„	1873	„	6 „	60 „	„	1894	„	6 „	— „
„	1853	„	6 „	30 „	„	1874	„	4 „	60 „	„	1895	„	7 „	— „
„	1854	„	8 „	40 „	„	1875	„	4 „	— „	„	1896	„	7 „	— „
„	1855	„	4 „	70 „	„	1876	„	3 „	— „	„	1897	„	15 „	— „
„	1856	„	4 „	90 „	„	1877	„	2 „	— „	„	1898	„	6 „	— „
„	1857	„	5 „	70 „	„	1878	„	4 „	60 „	„	1899	„	10 „	— „
„	1858	„	4 „	80 „	„	1879	„	4 „	60 „	„	1900	„	7 „	— „
„	1859	„	4 „	— „	„	1880	„	4 „	40 „	„	1901	„	6 „	— „
„	1860	„	3 „	40 „	„	1881	„	4 „	40 „	„	1902	„	7 „	50 „
„	1861	„	3 „	— „	„	1882	„	6 „	— „	„	1903	„	9 „	— „
„	1862	„	2 „	80 „	„	1883	„	5 „	— „	„	1904	„	5 „	— „
„	1863	„	2 „	80 „	„	1884	„	5 „	— „	„	1905	„	6 „	— „
„	1864	„	2 „	80 „	„	1885	„	3 „	60 „	„	1906	„	12 „	— „
„	1865	„	4 „	— „	„	1886	„	4 „	60 „	„	1907	„	13 „	— „
„	1866	„	4 „	40 „	„	1887	„	5 „	— „	„	1908	„	9 „	— „
„	1867	„	4 „	— „	„	1888	„	8 „	40 „	„	1909	„	8 „	50 „
„	1868	„	4 „	— „	„	1889	„	6 „	— „					
„	1869	„	6 „	— „	„	1890	„	5 „	40 „					

Pojedyncze roczniki **wydań w innych siedmiu językach** od r. 1870. począwszy można nabywać po tej samej cenie co wydanie niemieckie.

Nabywającym na raz przynajmniej 10 dowolnie wybranych, zupełnych roczników Dziennika ustaw państwa przyznaje się opust 20%, a nabywającym na raz przynajmniej 25 dowolnie wybranych, zupełnych roczników Dziennika ustaw państwa opust 25%, zaś nabywającym na raz przynajmniej 35 dowolnie wybranych, zupełnych roczników Dziennika ustaw państwa opust 30%.

NB. Części niemieckiego wydania Dziennika ustaw państwa, które **zaginęły** lub doszły **w stanie wadliwym**, reklamować należy najpóźniej **w przeciągu czterech tygodni** po ich ukazaniu się, zaś części wydań nieniemieckich najpóźniej **w przeciągu sześciu tygodni** po wydaniu spisu rzeczy i karty tytułowej do odnośnych wydań, wprost w c. k. Drukarni nadwornej i państwowej w Wiedniu, dzielnica III., Rennweg l. 16.

Po upływie tego terminu można pojedyncze części Dziennika ustaw państwa dostać wyłącznie tylko **za opłatą ceny handlowej** (1/4 arkusza = 2 strony za 2 h).

Ponieważ **wszystkie roczniki wydania niemieckiego** począwszy **od roku 1849. i wszystkie roczniki wydań w innych siedmiu językach** począwszy **od roku 1870. są całkowicie uzupełnione**, przeto można nabyć w składzie c. k. Drukarni nadwornej i państwowej w Wiedniu, dzielnica I., Seilerstätte Nr. 24., **nie tylko każdy pojedynczy rocznik po cenie wyżej podanej, lecz nawet każdą z osobna część** wszystkich tych roczników po cenie handlowej (1/4 arkusza = 2 strony za 2 h); tym sposobem umożliwione zostało uzupełnienie niekompletnych roczników i zestawienie pojedynczych części podług materyi.

Dziennik ustaw państwa

dla

królestw i krajów w Radzie państwa reprezentowanych.

Część XVI. — Wydana i rozesłana dnia 3. marca 1910.

Treść: (№ 45 i 46.) 45. Rozporządzenie, dotyczące uzupełnienia postanowień o sprowadzaniu oleju skalnego, podlegającego opodatkowaniu, bez opłaty podatku. — 46. Ustawa, którą ustanawia się na rok 1910. kontyngenty rekrutów dla utrzymania wojska, marynarki wojennej i obrony krajowej i zezwala na ich pobór.

45.

Rozporządzenie Ministerstwa skarbu z dnia 15. lutego 1910,

dotyczące uzupełnienia postanowień o sprowadzaniu oleju skalnego, podlegającego opodatkowaniu, bez opłaty podatku.

Uzupełniając w dalszym ciągu punkt 3., lit. *d/aa* dodatku do § 1. przepisu wykonawczego o podatku od oleju skalnego z dnia 9. lipca 1903, Dz. u. p. Nr. 143, postanawia się odnośnie do rozporządzenia z dnia 3. grudnia 1908, Dz. u. p. Nr. 247, co następuje:

W razie używania lamp żarowych Tantal należy przy obliczaniu ilości benzyny, która ma ulec opodatkowaniu, wziąć za podstawę 60 procent tej ilości, która według przepisanego obecnie klucza przypadałaby na zwykłe żarówki o włóknach węglowych, posiadające tę samą siłę świec.

Rozporządzenie niniejsze wchodzi w życie z dniem 15. marca 1910.

Biliński wlr.

46.

Ustawa z dnia 2. marca 1910,

którą ustanawia się na rok 1910. kontyngenty rekrutów dla utrzymania wojska, marynarki wojennej i obrony krajowej i zezwala na ich pobór.

Za zgodą obu Izb Rady państwa postanawiam, co następuje:

§ 1.

Kontyngent rekrutów potrzebny do utrzymania wojska i marynarki wojennej ustanawia się na rok 1910. w liczbie 103.100, z której w myśl postanowień ustępu 1. i 2., § 14. ustawy o służbie wojskowej przypada 59.024 na królestwa i kraje reprezentowane w Radzie państwa, zaś kontyngent rekrutów potrzebny dla obrony krajowej w liczbie 19.240, prócz rekrutów, którzy mają być w myśl ustawy ponadto dostarczeni z Tyrolu i Vorarlbergu.

Zezwala się na przeprowadzenie w powyższym roku poboru wyżej wymienionych kontyngentów oraz rezerwy zapasowej z pośród zdolnych do broni, należących do klas wieku, powołanych ustawowo do służby.

§ 2.

Ustawa niniejsza wchodzi w życie z dniem ogłoszenia.

Wykonaniem jej zajmie się Mój Minister obrony krajowej, który porozumie się z Moim wspólnym Ministrem wojny.

Wiedeń, dnia 2. marca 1910.

Franciszek Józef wlr.

Bienerth wlr. **Georgi** wlr.

Rok 1910.

Dziennik ustaw państwa

dla

królestw i krajów w Radzie państwa reprezentowanych.

Część XVII. — Wydana i rozesłana dnia 15. marca 1910.

Treść: № 47. Obwieszczenie, podające spis szlaków kolei żelaznych, do których stosuje się umowa międzynarodowa z dnia 14. października 1890, dotycząca obrotu towarów na kolejach żelaznych.

47.

Obwieszczenie Ministerstwa kolei żelaznych z dnia 4. marca 1910,

podające spis szlaków kolei żelaznych, do których stosuje się umowa międzynarodowa z dnia 14. października 1890, Dz. u. p. Nr. 186 z r. 1892, dotycząca obrotu towarów na kolejach żelaznych.

Spis szlaków kolei żelaznych, do których stosuje się umowa międzynarodowa z dnia 14. października 1890, Dz. u. p. Nr. 186 z r. 1892, dotycząca obrotu towarów na kolejach żelaznych, opiewać ma z uwzględnieniem zmian i uzupełnień, które zaszły od obwieszczenia z dnia 27. maja 1909, Dz. u. p. Nr. 79, jak następuje:

Spis szlaków kolei żelaznych, do których stosuje się umowa międzynarodowa, dotycząca obrotu towarów na kolejach żelaznych.

Austro-Węgry.

I. Królestwa i kraje reprezentowane w Radzie państwa.

(Łącznie z Liechtensteinem.)

A. Wszystkie linie, utrzymywane w ruchu przez poniżej wymienione zarządy kolejowe i spółki, mające siedzibę w Austryi lub na Węgrzech.

1. G. k. austryackie koleje państwowe wraz z częścią linii z Feldkirch do Buchs, leżącej na obszarze księstwa Liechtenstein; z wyłączeniem zaś:

a) następujących dalmatyńskich linii c. k. austryackich kolei państwowych:

α) od Spletu na Sivericz do Kninu,

β) od Perkowicz-Slivno do Szybeniku,

γ) od Spletu do Sinj;

b) kolei lokalnej, wązkotorowej Unzmarkt—Mauterndorf (kolei nadmurańskiej).

2. Kolej lokalna Aujezd-Luhaczowice—Luhaczowice.

3. Kolej uściecko-cieplicka.

4. Koleje handlowe czeskie.

5. Kolej lokalna Berno—Lösch.

6. Kolej busztiehradzka.

7. Kolej lokalna Frydland—Bilá.

8. Frydlandzkie koleje powiatowe, do których należą koleje lokalne:

Frydland—granica państwa koło Hermsdorf;

Frydland—granica państwa koło Heinersdorf (przestrzeń do Heinersdorf n. T.), oraz

Raspenau—Weissbach.

9. Koleje elektryczne w Jabłońcu.

10. Kolej koszycko-bogumińska (linie utrzymywane w ruchu na obszarze austryackim).

11. Morawsko-śląska Spółka akcyjna kolei lokalnych (kolej lokalna Hruszów—Polska Ostrawa).

12. Kolej lokalna nowoiczyńska.

13. Dolno-austryackie koleje krajowe, do których należą linie: Gänserndorf — Mistelbach; Gmünd—Litschau—Heidenreichstein i Gmünd—Gross-Gerungs; Korneuburg—Ernstbrunn—Hohenau i Dobermannsdorf—Poysdorf; Neunkirchen K. l.—Willendorf; St. Pölten—Kirchberg n. P.—Mank—Mariazell—Gusswerk wraz z odgałęzieniem Ober-

Grafendorf — Ruprechtshofen; Siebenbrunn — Leopoldsdorf — Engelhartstetten z odgałęzieniem Breitstetten — Orth; Zistersdorf — Dobermannsdorf.

14. Kolej lokalna Przywóz — Morawska Ostrawa — Witkowice.

15. Salcburska Spółka kolejowa i tramwajowa, z wyłączeniem linii

c) kolejka gminy miasta Salcburga (elektryczna).

16. Kolej lokalna w Kameralnych Dobrach Solnych.

17. Kolej nadsteyrska.

18. Spółka kolei południowej (linie utrzymywane w ruchu na obszarze austryackim), z wyłączeniem kolei lokalnych:

d) Bruneck — Sand w T. (kolei elektrycznej),

e) Grobelno — Rohitsch (kolei lokalnej rohitschańskiej),

f) Kapfenberg — Seebach — Au,

g) Kühnsdorf — Eisenkappel,

h) Mödling — Hinterbrühl pod Wiedniem (elektrycznej),

i) Pöltschach — Gonobitz,

k) Preding — Wieselsdorf — Stainz,

l) kolei ritteńskiej (kolei lokalnej Bozen — Klobenstein),

m) kolei überetscherskiej (kolei lokalnej Bozen — Kaltern), oraz kolejki elektrycznej Kaltern — Mendel (kolei mendelskiej),

n) kolei virglańskiej (elektrycznej kolei linowej z Bozen na Virgl — Warte),

o) Windisch-Feistritz S. B. — Miasto Windisch-Feistritz.

19. Kolej lokalna Stauding — Stramberg.

20. Kolej Wiedeń — Aspang, z wyłączeniem:

p) przestrzeni kolei zębatej na Schneeberg z Puchberg na Hochschneeberg.

21. Przestrzenie c. k. austryackich kolei państwowych, utrzymywane w ruchu przez król. węgierskie koleje państwowe, a mianowicie od Ławocznego do granicy węgierskiej, od Fehring do granicy węgierskiej i od Sianek do granicy węgierskiej, tudzież linie austryacko-węgierskiej Spółki kolei państwowych od Marchegg do granicy węgierskiej, nakoniec co do kolei Wiedeń — Pottendorf — Wiener-Neustadt, utrzymywanej w ruchu przez Spółkę kolei południowej, przestrzeń od Ebenfurt do granicy węgierskiej, na której Spółka kolejowa Györ — Szopron — Ebenfurt [1]) utrzymuje ruch.

[1]) Spółka kolejowa: Raab — Ödenburg — Ebenfurt.

B. Przestrzenie kolejowe, utrzymywane w ruchu przez zarządy zagraniczne lub na wspólł z nimi.

I. Zarządy włoskie.

Przestrzenie, utrzymywane w ruchu przez włoskie koleje państwowe od granicy włosko-austryackiej:

22. pod Korminem do Kormina.

23. pod Pontebą do Pontafel w kierunku z Włoch.

24. pod Peri do Ala.

Przestrzeń, utrzymywana w ruchu przez włoską Spółkę kolejową „Società Veneta per costruzione ed esercizio di ferrovie secondarie italiane“, od granicy włosko-austryackiej:

25. pod Cervignano do Cervignano.

II. Zarządy niemieckie.

Przestrzenie, utrzymywane w ruchu przez królewskie bawarskie koleje państwowe od granicy niemiecko-austryackiej:

26. pod Kiefersfelden do Kufsteinu.

27. pod Solnogrodem do Solnogrodu.

28. pod Waldsassen do Chebu.

29. pod Schirnding do Chebu.

30. pod Asch do Chebu.

Przestrzenie, utrzymywane w ruchu przez królewskie saskie koleje państwowe od granicy niemiecko-austryackiej:

31. pod Brambach do Chebu.

32. pod Bärenstein do Weipert.

33. pod Markersdorf do Hermsdorf w B.

34. pod Moldawą do Moldawy.

35. pod Schöna do Podmokieł.

36. pod Schöna do Dzieczyna.

37. pod Neusalza-Spremberg do granicy austryacko-niemieckiej pod Taubenheim.

38. pod Alt- i Neu-Gersdorf do granicy austryacko-niemieckiej pod Ebersbach.

39. pod Seifhennersdorf do Warnsdorf.

40. pod Gross-Schönau do Warnsdorf.

41. pod Żytawą do Liberca.

Przestrzenie, utrzymywane w ruchu przez królewskie pruskie koleje państwowe od granicy niemiecko-austryackiej:

42. pod Heinersdorf n. T. do Heinersdorf n. T.

43. pod Grünthal do Grünthal.

44. pod Neusorge do Halbstadt.

45. pod Karniowem do Karniowa.

46. pod Opawą do Opawy.

47. pod Boguminem do Bogumina.

48. pod Goczałkowicami do Dziedzic.

49. pod Nowym Berunem do Oświęcima.

50. pod Plitsch do Opawy.

III. Zarządy rosyjskie.

Przestrzenie, utrzymywane w ruchu przez zarząd rosyjskich kolei południowo-zachodnich w kierunku z Rosyi, od granicy rosyjsko-austryackiej:

51. pod Radziwiłłowem do Brodów.

52. pod Wołoczyskami do Podwołoczysk.

53. do Nowosielicy austryackiej.

IV. Zarządy rumuńskie.

Przestrzeń, utrzymywana w ruchu przez królewskie rumuńskie koleje państwowe w kierunku z Rumunii, od granicy rumuńsko-austryackiej:

54. pod Ickanami do Ickan.

C. Przestrzenie kolejowe, utrzymywane w ruchu przez bośniacko-hercegowińskie koleje państwowe.

55. Metković — granica kraju pod Gabelą.

56. Gravosa (Gruż) — granica kraju pod Uskoplje.

57. Granica kraju pod Glavska — Granica pod Nagumanac.

58. Granica kraju pod Igalo — Zelenika.

Uwaga. Co się tyczy przestrzeni, utrzymywanych w ruchu za granicą przez zarządy austryackie, porównaj:
Niemcy, l. 105 do 122 włącznie.
Włochy, l. 11.
Rumunia, l. 3.
Rosya, l. 42, 43, 44, 45.
Szwajcarya, l. 26, 27.

II. Węgry.

A. Wszystkie linie, utrzymywane w ruchu przez wymienione poniżej zarządy kolejowe i spółki, mające siedzibę na Węgrzech lub w Austryi.

1. Królewsko-węgierskie koleje państwowe, tudzież koleje lokalne i linie innych kolei, na których one ruch utrzymują, z wyjątkiem:

wązkotorowej linii Strzygoń-Brzeźnica — Szczawnica węgierska [1]),

normalnotorowej kolei lokalnej Soroksar — Św. Wawrzyniec i

wązkotorowej kolei lokalnej taraczańskiej.

2. Spółka kolei południowej (linie utrzymywane w ruchu na obszarze węgierskim) łącznie z kolejami lokalnymi, utrzymywanymi przez nią w ruchu.

3. Kolej koszycko-bogumińska (linie utrzymywane w ruchu na obszarze węgierskim) łącznie z kolejami lokalnymi i liniami innych kolei, utrzymywanymi w ruchu przez nią, z wyłączeniem:

wązkotorowej przestrzeni Hnilec — Smolnik [1]) kolei lokalnej nadhmileckiej,

normalnotorowej odnogi Tarpatak — Tatra-Lomnicz, i

kolei zębatej ze Szczyrby do Szczyrbskiego Jeziora. [2])

4. Spółka kolei Raba — Szopron — Ebenfurt [3]) i kolej lokalna we Fertövidék, utrzymywana przez nią w ruchu.

5. Połączone koleje żelazne aradzka i csanadzka, z wyłączeniem:

wązkotorowej kolei lokalnej Borossebes — Menyháza i pierwszej wązkotorowej kolei rolniczej w Alföld.

6. Kolej żelazna w dolinie Szamoszy i kolej lokalna Zsibó — Nagybánya, na której pierwsza utrzymuje ruch, tudzież przestrzeń Bethlen — Oradna kolei lokalnej Naszódvidék.

7. Kolej żelazna Mohacz — Pécs. [4])

8. Kolej slawońska w dolinie Drawy.

9. Budapeszteńskie koleje lokalne i linia Haraszti — Ráczkeve, utrzymywana przez nie w ruchu.

10. Przestrzenie królewsko-węgierskich kolei państwowych, utrzymywane w ruchu przez c. k. austryackie koleje państwowe, a mianowicie z Mezö-Laborcz do granicy austryackiej, z Körösmezö do granicy austryackiej, część kolei koszycko-bogumińskiej z Orłowa do granicy austryackiej, część kolei lokalnej Holics — Hodonin od Holics do granicy austryackiej i część węgierskiej północno-zachodniej kolei lokalnej z Kuti do granicy austryackiej, zostającej zresztą pod zarządem królewsko-węgierskich kolei państwowych.

11. Przestrzenie królewsko-węgierskich kolei państwowych, utrzymywane w ruchu przez c. k. austryackie koleje państwowe, a mianowicie z Hölak-Trenczyna-Cieplic [5]) do granicy austryackiej przy Jarze Vlara, z Bruck-Királyhida [6]) do granicy austryackiej i ze Skalic [7]) do granicy austryackiej.

---

[1]) Gran-Bresnitz — Schemnitz.

[1]) Gölniczbánya — Schmölnitz.

[2]) Csorba — Csorbasee.

[3]) Kolej Raab — Ödenburg — Ebenfurt.

[4]) Mohács — Pięciokościoły.

[5]) Hölak-Trencsén-Teplitz.

[6]) Bruck n. L. (Bruck-Königsbrücke).

[7]) Szakolcza.

B. Przestrzenie kolejowe, utrzymywane w ruchu wspólnie z zarządami zagranicznymi.

Zarządy rumuńskie:

Przestrzenie, utrzymywane w ruchu przez królewskie rumuńskie koleje państwowe w kierunku z Rumunii, od granicy węgiersko-rumuńskiej:

12. pod Verciorova do Orsowy,

13. pod Riul Vadului do Verestorony,

14. pod Gyimes do Gyimes.

Uwaga. Co do przestrzeni, utrzymywanych przez zarządy węgierskie w ruchu za granicą, porównaj:

Rumunia, l. 4, 5, 6.

III. Bośnia-Hercegowina.

1. C. i k. kolej wojskowa Banjaluka—Doberlin.

2. Bośniacko-hercegowińskie koleje krajowe łącznie z elektryczną koleją miejską w Sarajewie, na której one utrzymują ruch.

Uwaga. Co do przestrzeni kolejowych, utrzymywanych w ruchu w Austryi przez bośniacko-hercegowińskie koleje krajowe, porównaj:

Austrya, l. 55, 56, 57, 58.

Niemcy.

A. Koleje i przestrzenie, utrzymywane w ruchu przez zarządy niemieckie.

I. Koleje żelazne państwowe i zostające w zarządzie państwowym.

1. Koleje państwowe w Alzacyi i Lotaryngii.

2. Kolej żelazna wojskowa.

3. Królewsko-pruskie koleje państwowe łącznie z kolejami państwowymi Wielkiego księstwa heskiego, wspólnie z nimi w ruchu utrzymywanymi, i łącznie z połączeniem promem parowym przez morze Bałtyckie między Sassnitz i Trelleborg, tudzież koleje prywatne, zostające w pruskim zarządzie państwowym, z wyjątkiem:

górno-śląskich odnóg wązkotorowych;

— co do połączenia promem parowym zobacz *B*, VII, 139.

4. Królewskie bawarskie koleje państwowe wraz z utrzymywanymi przez nie w ruchu kolejami lokalnymi Augsburg—Haunstetten, Lam—Kötzting i Röthenbach b. L.—Weiler, z wyjątkiem jednak kolei lokalnych:

a) Augsburg—Göggingen—Pfersee;

b) kolei lokalnej augsburskiej;

c) Berchtesgaden—Königssee.

5. Królewsko-saskie koleje państwowe.

6. Królewsko-wirtemberskie koleje państwowe.

7. Koleje państwowe w Wielkiem Księstwie badeńskiem i koleje prywatne, zostające w administracyi państwowej.

8. Koleje państwowe w Wielkiem Księstwie meklemburskiem wraz z połączeniem promem parowym przez morze Bałtyckie między Warnemünde i Gjedser; co do połączenia tym promem obacz *B* VI, 138.

9. Koleje państwowe w Wielkiem Księstwie oldenburskiem.

II. Koleje prywatne we własnym zarządzie.

10. Kolej poboczna Achern—Ottenhöfen.

11. Kolej z Altony do Kaltenkirchen.

12. Koleje poboczne, utrzymywane w ruchu przez badeńskie koleje lokalne (spółkę akcyjną):

a) Bruchsal—Ubstadt—$\frac{\text{Hilsbach}}{\text{Menzingen}}$;

b) Bühl—Oberbühlerthal (kolej bühlerthalska);

c) Karlsruhe—Ettlingen—$\frac{\text{Herrenalb}}{\text{Pforzheim}}$ (kolej albothalska);

d) Neckarbischofsheim—Hüffenhardt;

e) Wiesloch—$\frac{\text{Meckesheim}}{\text{Waldangelloch.}}$

13. Bawarskie koleje lokalne, utrzymywane w ruchu przez akcyjną Spółkę kolei lokalnych w Monachium:

a) Bad Aibling—Feilnbach;

b) Fürth—Zirndorf—Cadolzburg;

c) Markt Oberdorf—Füssen;

d) Monachium—Wolfrathshausen—Bichl;

e) Murnau—Oberammergau;

f) Sonthofen—Oberstdorf;

g) Stadtamhof—Donaustauf—Wörth;

h) Türkheim—Wörishofen.

14. Kolej obwodowa bentheimska.

15. Kolej poboczna Biberach—Oberharmersbach.

16. Kolej miejska w Brandenburgu.

17. Kolej krajowa brunświcka.

18. Kolej Brunświk—Schöning.

19. Kolej broeltalska.

20. Kolej brohltalska.

21. Kolej Butzbach—Licher.

22. Koleje obwodowe z Kolonii do Bonn.

23. Kolej krefeldska.

24. Kolej kronberska.

25. Kolej Dahme—Uckro.

26. Kolej lokalna Deggendorf-Metten.

27. Kolej Dessau-Wörlitz.

28. Kolej Diedenhofen—Mondorf.

29. Kolej Eisern—Siegen.

30. Kolej Elmshorn—Barmstedt—Oldeslo.

31. Kolej poboczna Erstein—Oberehnheim—Ottrott.

32. Kolej Eutin—Lubeka.

33. Kolej łącząca frankfurcka (Frankfurt n. M.).

34. Kolej Freier Grund.

35. Kolej Georgs-Marienhütte.

36. Kolej Gera—Meuselwitz—Wuitz.

37. Kolej Gernrode—Harzgerode.

38. Kolej lokalna Gotteszell—Viechtach.

39. Kolej Greifswald—Grimmen.

40. Kolej Halberstadt—Blankenburg.

41. Kolej poboczna Haltingen—Kandern.

42. Kolej obwodowa Hildesheim—Pein.

43. Kolej hoyańska (Hoya—Eystrup).

44. Kolej lokalna Kahl—Schoellkrippen.

45. Kolej kaysersberska wraz z koleją Colmar—Winzenheim.

46. Kolej kerkerbachska.

47. Kolej Królewiec—Cranz.

48. Kolej wązkotorowa obwodu Altena.

49. Kolej obwodowa Eckernförde—Kappeln.

50. Koleje poboczne obwodu Bergheim.

51. Kolej Kremmen—Neu-Ruppin—Wittstock.

52. Kolej poboczna Krozingen—Staufen—Sulzburg.

53. Kolej drogowa w Lahr.

54. Kolej łużycka (Rauscha—Freiwaldau; Muskau—Teuplitz—Sommerfeld; Hansdorf—Priebus).

55. Kolej lignicko-rawicka.

56. Kolej Löwenberg—Lindow—Rheinsberg.

57. Kolej lubecko-bücheńska.

58. Kolej Ludwika (Norymberga—Fürth).

59. Kolej poboczna Meckenbeuren—Tettnang.

60. Kolej meklemburska Fryderyka Wilhelma.

61. Kolej Meppen—Haselünn.

62. Kolej poboczna Möckmühl—Dörzbach.

63. Kolej Mödrath—Liblar—Brühl.

64. Kolej Mosbach—Mudau.

65. Kolej Mühlhausen—Ebeleben.

66. Kolej Nauendorf—Gerlebogk.

67. Kolej z Nowego Brandenburga do Frydlandu.

68. Kolej neuhaldenslebeńska.

69. Kolej Neustadt—Gogolin.

70. Kolej dolno-łużycka.

71. Kolej Nordhausen—Wernigerode.

72. Kolej poboczna Oberschefflenz—Billigheim.

73. Kolej Oschersleben—Schöning.

74. Kolej Ostrowice—Wasserleben.

75. Kolej Paulinenaue—Neu-Ruppin.

76. Kolej Pień—Ilsed.

77. Kolej prignicka.

78. Kolej Reinickendorf—Liebenwalde—Gross-Schönebeck.

79. Kolej lokalna Ren—Ettenheimmünster.

80. Kolej Rhene—Diemeltal (Bredelar—Martenberg).

81. Kolej Rinteln—Stadthagen.

82. Kolej poboczna Rosheim—St. Nabor.

83. Kolej obwodowa rupińska.

84. Kolej lokalna Schaftlach—Gmund—Tegernsee.

85. Kolej Stendal—Tangermünd.

86. Kolej Stralsund—Tribsee.

87. Koleje drogowe sztrassburskie.

88. Koleje poboczne, na których utrzymuje ruch Spółka kolejowa południowo-niemiecka:

a) Frei-Weinheim — Jugenheim — Partenheim (kolej selztalska);
b) Hetzbach—Beerfelden;
c) Hüfingen—Furtwangen (kolej bregtalska);
d) Mannheim—Weinheim—Heidelberg—Mannheim;
e) Osthofen—Westhofen;
f) Reinheim—Reichelsheim;
g) Riegel — $\frac{\text{Breisach}}{\text{Gottenheim}}$ — (kolej kaiserstuhlska);
h) Sprendlingen—Fürfeld;
i) Wormacya—Offstein i
k) Zell—Todtnau.

89. Kolej południowo-harzka.

90. Kolej w lesie teutoburskim.

91. Linie, utrzymywane w ruchu przez zarząd turyngskich kolei pobocznych:

a) Arnstadt—Ichtershausen;
b) Esperstedt—Oldisleben;
c) Greussen—Ebeleben—Keula;
d) Hohenebra—Ebeleben;
e) Ilmenau—Grossbreitenbach;
f) Weimar—Berka—Blankenhain;
g) Weimar—Rastenberg;
h) Wutha—Ruhla.

92. Kolej lokalna w Trossing.

93. Kolej Vorwohle—Emmertal.

94. Kolej krajowa westfalska.

95. Kolej Wittenberge—Perleberg.

96. Koleje poboczne, utrzymywane w ruchu przez dyrekcyę wirtemberskiej Spółki kolejowej:

a) Amstetten—Gerstetten;
b) Amstetten—Laichingen;
c) Ebingen—Onstmettingen;
d) Gaildorf—Untergröningen;
e) Jagstfeld—Neuenstadt (Kocher);
f) Nürtingen—Neuffen;
g) Vaihingen-Sersheim—Enzweihingen.

97. Koleje poboczne, utrzymywane w ruchu przez dyrekcyę wirtemberskich kolei lokalnych:

a) Aalen—Ballmertshofen;
b) Balmertshofen—Dillingen;
c) Reutlingen—Gönningen.

98. Wirtemberskie koleje poboczne:

a) Kolej filderska;
b) Korntal—Weissach (kolej Strohgäu).

99. Kolej Zschipkau—Finsterwald.

B. Przestrzenie, utrzymywane w ruchu przez niemieckie zarządy kolei żelaznych lub na wspólnych z nimi.

I. Zarządy rosyjskie.

100. Przestrzeń od granicy rosyjsko-niemieckiej pod Eydkunami do Eydkun, utrzymywana w ruchu przez koleje północno-zachodnie.

101. Przestrzeń od granicy rosyjsko-niemieckiej pod Prostkowem do Prostkowa, utrzymywana w ruchu przez koleje nadwiślańskie.

102. Przestrzeń od granicy rosyjsko-niemieckiej pod Illowem do Illowa, utrzymywana w ruchu przez koleje nadwiślańskie.

103. Przestrzeń od granicy rosyjsko-niemieckiej pod Skalmierzycami do Skalmierzyc, utrzymywana w ruchu przez kolej warszawsko-wiedeńską.

104. Przestrzeń od granicy rosyjsko-niemieckiej pod Herbami do Pruskich Herb, utrzymywana w ruchu przez kolej Herby—Częstochowa.

II. Zarządy austryackie.

Przestrzenie, utrzymywane w ruchu przez c. k. austryackie koleje państwowe, od granicy austryacko-niemieckiej:

105. pod Mysłowicami do Mysłowic.
106. pod Hennersdorf do Ziegenhals.
107. pod Mikułowicami do Ziegenhals.
108. pod Heinersdorf do Heinersdorf (na górnym Śląsku).
109. pod Johanngeorgenstadt do Johanngeorgenstadt.
110. pod Adorf do Adorf.
111. pod Furth w W. do Furth w W.
112. pod Passawą do Passawy.
113. pod Brumowem do Simbach.
114. pod Lochau do Lindau.
115. pod Hladkowem do Mittelwalde.
116. pod Mittelsteine do Mittelsteine.
117. pod Libawą do Libawy.
118. pod Seidenberg do Seidenberg.
119. pod Ebersbach do Ebersbach.
120. pod Sebnicami do Sebnic.

Przestrzenie, utrzymywane w ruchu przez kolej busztiehradzką, od granicy austryacko-niemieckiej:

121. pod Reitzenhain do Reitzenhain.
122. pod Klingenthal do Klingenthal.

III. Zarządy szwajcarskie.

Przestrzenie, utrzymywane w ruchu przez szwajcarskie koleje związkowe, od granicy szwajcarsko-niemieckiej:

123. pod Konstancyą do Konstancyi.
124. pod Rielasingen do Singen.
125. pod Waldshut do Waldshut.
126. pod Lottstetten do granicy niemiecko-szwajcarskiej pod Altenburg-Rheinau.

IV. Zarządy francuskie.

Przestrzenie, należące do alzacko-lotaryngskich kolei państwowych, utrzymywane w ruchu wspólnie z francuską koleją wschodnią, od granicy francusko-niemieckiej:

127. pod Altmünsterol do Altmünsterol.
128. pod Avricourt do Deutsch-Avricourt.
129. pod Chambrey do Chambrey.
130. pod Novéant do Novéant.
131. pod Amanweiler do Amanweiler.
132. pod Fentsch do Fentsch.

V. Zarządy niderlandzkie.

133. Przestrzeń od granicy niderlandzko-niemieckiej pod Gennep do Wesel, utrzymywana w ruchu przez kolej północno-brabancko-niemiecką.

134. Przestrzenie, utrzymywane w ruchu przez Spółkę ruchu niderlandzkich kolei państwowych, od granicy niderlandzko-niemieckiej:

a) pod Elten do Welle;
b) pod Herzogenrath do Herzogenrath;
c) pod Akwizgranem do Akwizgranu [1]);
d) pod Dalheim do Dalheim [2]);
e) pod Gronau do Gronau [1]).

135. Przestrzeń od granicy niderlandzko-niemieckiej pod Elten do Emmerich, utrzymywana w ruchu przez Spółkę ruchu niderlandzkich kolei państwowych na wspól z holenderską Spółką kolejową.

---

[1]) Spółka ruchu niderlandzkich kolei państwowych zajmuje się tylko ekspedycyą pociągów w obu kierunkach.

[2]) Spółka ruchu niderlandzkich kolei państwowych załatwia na tej przestrzeni tylko służbę pociągową w kierunku z Niderlandów do Niemiec, i odwrotnie; pruska kolej państwowa załatwia ją na niderlandzkiej przestrzeni pod Dalheim do Vlodrop (Spis: Niderlandy *B* 10) w kierunku od Dalheim do Niderlandów.

136. Przestrzeń od granicy niderlandzko-niemieckiej pod Gildehaus do Salzbergen, utrzymywana w ruchu przez holenderską Spółkę kolejową wspólnie z Spółką ruchu niderlandzkich kolei państwowych.

137. Przestrzeń od granicy niderlandzko-niemieckiej pod Alstätte do Ahaus, utrzymywana w ruchu przez holenderską Spółkę kolejową.

VI. Zarządy duńskie.

138. Połączenie promem parowym Warnemünde—Gjedser, utrzymywane w ruchu przez duńskie koleje państwowe na współ z kolejami państwowymi wielkiego Księstwa meklenburskiego.

VII. Zarządy szwedzkie.

139. Połączenie promem parowym Sassnitz—Trelleborg, utrzymywane w ruchu przez królewskie pruskie koleje państwowe na współ z szwedzkimi kolejami państwowymi.

Uwaga. Co się tyczy przestrzeni, utrzymywanych przez zarządy niemieckie w ruchu za granicą, porównaj:
Austrya, l. 26 do 50 włącznie.
Dania, l. 3, 4.
Francya, l. 18, 19, 20, 21, 22, 23.
Luksemburg, l. 2, 3.
Niderlandy, l. 5, 6, 7, 8, 9, 10.
Rosya, l. 34, 35, 36, 37, 38, 39, 40, 41.
Szwecya, l. 9.
Szwajcarya, l. 28, 29, 30, 31, 32, 33.

Belgia.

A. Koleje i przestrzenie, utrzymywane w ruchu przez zarządy belgijskie.

1. Zarząd belgijskich kolei państwowych.
2. Belgijska kolej północna.
3. Gandawa—Terneuzen.
4. Mecheln—Terneuzen.
5. Kolej z Chimay.
4. Hasselt—Maeseyck.

B. Przestrzenie, utrzymywane w ruchu przez zarządy zagraniczne lub na współ z nimi.

I. Zarządy francuskie.

Przestrzenie, utrzymywane w ruchu przez francuską kolej północną, od granicy belgijsko-francuskiej:

7. pod Comines do Comines.
8. pod Halluin do Menin.

II. Zarządy luksemburskie.

9. Przestrzeń, utrzymywana w ruchu przez luksemburską kolej Księcia Henryka, od granicy belgijsko-luksemburskiej pod Rodange do Athus.

Uwaga. Co się tyczy przestrzeni, utrzymywanych w ruchu za granicą przez zarządy belgijskie, porównaj:
Francya, l. 14, 15, 16, 17.
Niderlandy, l. 11, 12.

Dania.

A. Przestrzenie, utrzymywane w ruchu przez zarządy duńskie.

1. Duńskie koleje państwowe, wraz z połączeniami zapomocą promów parowych, które one utrzymują w ruchu:

a) przez Limfjord (Oddesund Nord—Oddesund Syd i Nykjöbing paa Mors—Glyngöre);

b) przez Mały [lille] Bełt (Fredericia—Strib);

c) przez Wielki [store] Bełt (Nyborg—Korsör);

d) przez Öresund (Helsingör — Helsingborg i Kopenhaga [Kjöbenhavn]—Malmö; co do połączenia promem parowym Kopenhaga—Malmö obacz pod *B*, II, 5);

e) przez Masnedsund (Mansnedö—Orehoved);

f) pomiędzy Gjedser i Warnemünde; co do tego połączenia promem parowym zobacz pod *B*, I. 4.;

z wyłączeniem jednak:

przestrzeni kolei państwowej Nyborg—Faaborg, utrzymywanej w ruchu przez południowo-fińską Spółkę kolei żelaznych, i

szlaku parowcowego Korsör—Kiel.

2. Następujące przestrzenie kolei prywatnych, zostające pod zarządem państwowym:

a) Orehoved—Gjedser;

b) Aalestrup—Viborg;

c) Sorö—Vedde.

B. Przestrzenie, utrzymywane w ruchu przez zarządy zagraniczne lub na współ z nimi.

I. Zarządy niemieckie.

3. Przestrzeń od granicy niemiecko-duńskiej pod Farris do Vamdrup, utrzymywana w ruchu przez królewskie pruskie koleje państwowe.

4. Połączenie promem parowym Gjedser—Warnemünde, utrzymywane w ruchu na współ z kolejami państwowymi wielkiego Księstwa meklenburskiego.

II. Zarządy szwedzkie.

5. Linia promu parowego między wolnym portem Kopenhaga a Malmö, utrzymywana w ruchu przez duńskie koleje państwowe wspólnie z szwedzkimi kolejami państwowymi.

Uwaga. Co do przestrzeni, utrzymywanych w ruchu za granicą przez zarządy duńskie, porównaj:
Niemcy, l. 138.
Szwecya, l. 8.

Francya.

A. Koleje i przestrzenie, utrzymywane w ruchu przez zarządy francuskie.

Główne linie:

1. Kolei północnej.

2. Kolei wschodniej łącznie z utrzymywanymi na rachunek koncesyonaryuszy liniami, mianowicie linią z Wassy do Saint-Dizier i liniami kolei lokalnych departamentu ardeńskiego (Carignan do Messempré, Monthermé do Monthermé [Laval—Dieu], Vrigne-Meuse do Vrigne-aux-Bois), z Rambervillers do Charmes, z Igney—Avricourt do Blamont i Cirey.

3. Kolei parysko-lyońskiej do morza Śródziemnego, łącznie z linią do starego portu marsylijskiego, utrzymywaną w ruchu na rachunek koncesyonaryuszy, i linią z Arles do Saint Louis.

4. Kolei orleańskiej.

5. Kolei południowej.

6. Kolei państwowych łącznie z koleją lokalną z Ligré Rivière do Richelieu, utrzymywaną w ruchu na rachunek departamentu Indre-et-Loire.

7. Obu obwodowych kolei paryskich wraz z linią strategiczną z Valenton do Massy-Palaiseau.

8. Spółki kolei departamentowych.

9. Spółki kolei ze Somain do Anzin i do granicy belgijskiej.

10. Spółki Médoc.

Linie lokalnego znaczenia:

11. Spółki kolei departamentowych.

12. z Marlieux do Châtillon-sur-Chalaronne.

13. z Castelnau do Margaux i z Pauillac do Port des Pilotes (Spółka Médoc).

B. Przestrzenie, utrzymywane w ruchu przez zarządy zagraniczne lub na wspólł z nimi.

I. Zarządy belgijskie.

Przestrzenie, utrzymywane w ruchu przez belgijski zarząd kolei państwowych, od granicy belgijsko-francuskiej:

14. pod Doische do Givet.

15. pod Abeele do Hazebrouk.

16. Przestrzeń od granicy francusko-belgijskiej pod Heer-Agimont do Givet, utrzymywana w ruchu przez belgijską kolej północną.

17. Przestrzeń od granicy francusko-belgijskiej pod Momignies do Anor, utrzymywana w ruchu przez Spółkę kolejową w Chimay.

II. Zarządy niemieckie.

Przestrzenie, należące do francuskiej kolei wschodniej, utrzymywane w ruchu na wspól z kolejami państwowymi w Alzacyi i Lotaryngii, od granicy niemiecko-francuskiej.

18. pod Altmünsterol do Petit-Croix.

19. pod Deutsch-Avricourt do Igney-Avricourt.

20. pod Chambrey do Moncel.

21. pod Novéant do Pagny-sur-Moselle.

22. pod Amanweiler do Batilly.

23. pod Fentsch do Audun-le Roman.

III. Zarządy szwajcarskie.

Przestrzenie, utrzymywane w ruchu przez szwajcarskie koleje związkowe, od granicy francusko-szwajcarskiej:

24. pod Delle do Delle.

25. pod Vallorbe do Pontarlier.

26. pod Les Verrières-Suisses do Pontarlier.

27. pod Crassier do Divonne-les-Bains.

Przestrzeń od granicy francusko-szwajcarskiej, utrzymywana w ruchu przez kolej Martigny—Le Châtelard:

28. pod Le Châtelard do Vallorcine.

IV. Zarządy włoskie.

29. Przestrzeń, utrzymywana w ruchu przez włoskie koleje państwowe, od granicy włosko-francuskiej pod Modane do Modane.

Uwaga. Co się tyczy przestrzeni, utrzymywanych w ruchu za granicą przez zarządy francuskie, porównaj:
Niemcy, l. 127, 128, 129, 130, 131, 132.
Belgia, l. 7, 8.
Włochy, l. 8.
Szwajcarya, l. 34, 35, 36, 37.

Włochy.

A. Koleje i przestrzenie, utrzymywane w ruchu przez zarządy włoskie.

1. Wszystkie linie, utrzymywane w ruchu przez Dyrekcyę generalną kolei państwowych.

2. Linie, utrzymywane w ruchu przez Spółkę *Società Veneta per costruzione ed esercizio di ferrovie secondarie italiane:*

a) Cividale—Portogruaro, z odnogą od S. Giorgio di Nogaro aż do granicy włosko-austryackiej pod Cervignano,

b) Parma—Suzzara,

c) Bologna S. V.—Portomaggiore, z odnogą z Budrio do Massalombarda,

d) Arezzo—Pratovecchio—Stia,

e) Conegliano—Vittorio,

f) Thiene—Rocchette,

g) Ferrara—Copparo i

h) Ferrara—Cento.

3. Koleje północno-medyolańskie w Medyolanie, a mianowicie:

i) Medyolan—Bovisa—Seveso S. Pietro—Merone Pontenuovo (wspólny dworzec linii Como—Lecco kolei państwowych)—Incino Erba, z odnogami z Bovisy do Medyolanu—Librery (sieć kolei państwowych) i z Seveso—S. Pietro do Camnago (wspólny dworzec linii Chiasso—Medyolan kolei państwowych),

k) Medyolan—Bovisa—Saronno,

l) Saronno—Malnate—Varese Nord—Laveno Nord, z odnogami z Varese Nord do Varese (koleje państwowe) i z Laveno Nord do Laveno Mombello (koleje państwowe),

m) Saronno—Grandate,

n) Como Lago Nord—Camerlata—Grandate—Malnate, z odnogą z Camerlata do Albate Camerlata (koleje państwowe),

o) Novara Nord—Busto Arsizio Nord—Saronno—Seregno (wspólny dworzec linii Chiasso—Medyolan kolei państwowych), z odnogami z Novary Nord do Novary (koleje państwowe) i z Busto Arsizio Nord do Busto Arsizio (koleje państwowe).

p) Castellanza—Cairate Lonate Ceppino in Val d'Olona.

4. Linie, utrzymywane w ruchu przez Spółkę kolei nad morzem Śródziemnem:

Varese—Porto Ceresio i Rzym—Viterbo z odnogą z Capranice do Ronciglione.

5. Linia Rzym—Albano—Nettuno, utrzymywana w ruchu przez Spółkę rzymskich kolei pobocznych.

6. Linia Sondrio—Tirano, utrzymywana w ruchu przez *Società per le ferrovie dell' Alta Valtellina.*

7. Kolej żelazna Valsugana.

B. Przestrzenie, utrzymywane w ruchu przez zarządy zagraniczne lub na wspólł z nimi.

I. Zarządy francuskie

8. Przestrzeń od granicy włosko-francuskiej pod Ventimiglia do Ventimiglia, utrzymywana w ruchu przez kolej parysko-lyońską do morza Śródziemnego.

II. Zarządy szwajcarskie.

Przestrzenie od granicy włosko-szwajcarskiej, utrzymywane w ruchu przez szwajcarskie koleje związkowe:

9. pod Pino do Luino.

10. pod Iselle do Domodossola.[1])

III. Zarządy austryackie.

11. Przestrzeń od granicy włosko-austryackiej pod Pontaflem do Ponteby, utrzymywana w ruchu na wspólł z c. k. austryackimi kolejami państwowymi w kierunku do Włoch.

Uwaga. Co się tyczy przestrzeni, utrzymywanych w ruchu za granicą przez zarządy włoskie, porównaj:
Austrya, l. 22, 23, 24, 25.
Francya, l. 29.
Szwajcarya, l. 38.

Luksemburg.

A. Koleje i przestrzenie, utrzymywane w ruchu przez zarządy luksemburskie.

1. Kolej księcia Henryka.

B. Przestrzenie, utrzymywane w ruchu przez zarządy zagraniczne lub na wspólł z nimi.

Zarządy niemieckie.

2. Wszystkie linie kolei luksemburskiej Wilhelma, utrzymywane w ruchu przez koleje państwowe w Alzacyi i Lotaryngii.

3. Przestrzeń od granicy niemiecko-luksemburskiej pod Ulflingen do Ulflingen, utrzymywana w ruchu przez królewsko-pruskie koleje państwowe.

Uwaga. Co się tyczy przestrzeni, utrzymywanych w ruchu za granicą przez zarządy luksemburskie, porównaj:
Belgia, l. 9.

---

[1]) Szwajcarskie koleje związkowe załatwiają od Iselle przechodowo służbę pociągową (maszynową i konduktorską) na rachunek włoskich kolei państwowych; służbę stacyjną pełnią te ostatnie.

Niderlandy.

A. Koleje i przestrzenie, utrzymywane w ruchu przez zarządy niderlandzkie.

1. Spółka ruchu niderlandzkich kolei państwowych.

2. Holenderska Spółka kolei żelaznych.

3. Niderlandzka centralna Spółka kolei żelaznej.

4. Spółka kolei żelaznej północno-brabancko-niemieckiej.

B. Przestrzenie, utrzymywane w ruchu przez zarządy zagraniczne lub na wspólnie z nimi.

I. Zarządy niemieckie.

5. Przestrzeń od granicy niemiecko-niderlandzkiej pod Neuschanz do Neuschanz, utrzymywana w ruchu przez koleje państwowe Wielkiego Księstwa oldenburskiego.

Przestrzenie, utrzymywane w ruchu przez królewsko-pruskie koleje państwowe, od granicy niemiecko-niderlandzkiej:

6. pod Borken do Winterswyk.
7. pod Bocholt do Winterswyk.
8. pod Straelen do Venlo.
9. pod Kaldenkirchen do Venlo.
10. pod Dalheim do Vlodrop

II. Zarządy belgijskie.

11. Przestrzeń od granicy belgijsko-niderlandzkiej pod La Clinge do Terneuzen, utrzymywana w ruchu przez Spółkę kolejową Mecheln-Terneuzen.

12. Przestrzeń od granicy belgijsko-niderlandzkiej pod Selzaete do Terneuzen, utrzymywana w ruchu przez Spółkę kolei Gandawa-Terneuzen.

Uwaga. Co się tyczy przestrzeni, utrzymywanych w ruchu za granicą przez zarządy niderlandzkie, porównaj:
Niemcy, l. 133, 134, 135, 136, 137.

Rumunia.

A. Koleje i przestrzenie, utrzymywane w ruchu przez zarządy rumuńskie.

1. Królewsko-rumuńskie koleje państwowe.

B. Przestrzenie, utrzymywane w ruchu wspólnie z zarządami zagranicznymi.

I. Zarządy rosyjskie.

2. Przestrzeń od granicy rosyjsko-rumuńskiej pod Ungheni do rumuńskiego Ungheni, utrzymywana w ruchu przez królewsko-rumuńskie koleje państwowe a na której rosyjskie koleje południowo-zachodnie wspólnie ruch utrzymują.

II. Zarządy austryackie.

3. Przestrzeń od granicy austryacko-rumuńskie pod Burdujeni do Burdujeni, na której c. k. austryackie koleje państwowe utrzymują ruch w kierunku z Austryi.

III. Zarządy węgierskie.

Przestrzenie od granicy węgiersko-rumuńskiej, utrzymywane w ruchu w kierunku z Węgier przez królewsko-węgierskie koleje państwowe:

4. pod Verciorova do Verciorova.

5. pod Riul Vadului do Caineni.

6. pod Palanca do Palanca.

Uwaga. Co się tyczy przestrzeni, utrzymywanych w ruchu za granicą przez zarząd rumuński, porównaj:
Austrya, l. 54.
Węgry, l. 12, 13, 14.
Rosya, l. 46.

Rosya.

A. Koleje i przestrzenie, utrzymywane w ruchu przez państwo.

1. Kolej mikołajowska (z odnogą do portu i z kolejami nowotorżecką i rżewo-wiazemską), z wyłączeniem sekcyi do Borowieży.

2. Koleje północno-zachodnie.
3. Kolej moskiewsko—brzeska.
4. Kolej moskiewsko — kurska, moskiewsko—niżnonowogrodzka i muromska.
5. Kolej sysrańsko—wiazemska.
6. Kolej Katarzyny.
7. Kolej rygsko—orelska (z koleją rygsko—tukumską).
8. Kolej libawsko—romneńska.
9. Koleje nadwiślańskie.
10. Koleje południowe.
11. Kolej samarsko-złotouska.
12. Koleje poleskie.
13. Koleje południowo-zachodnie.
14. Kolej permska.
15. Kolej syberyjska.
16. Koleje zakaukazkie.
17. Koleje północne.
18. Kolej taszkentska.

19. Kolej środkowo-azyatycka z liniami:
Krasnowódzk—Andishan,
Merw—Kuszka,
Czernajewo—Taszkent i
Gorczakowo—Margelan.

20. Kolej zabajkalska.

B. Koleje i przestrzenie, utrzymywane w ruchu przez zarządy prywatne.

21. Kolej warszawsko—wiedeńska.
22. Kolej władykaukazka
23. Kolej łódzka.
24. Kolej moskiewsko—kijowsko—woroneska.
25. Kolej moskiewsko—kazańska.
26. Kolej moskiewsko—windawsko—rybińska.
27. Kolej riazańsko—uralska.
28. Koleje południowo-wschodnie.
29. Kolej białogrodzko—szumyńska.
30. Lokalne koleje l. Spółki kolei lokalnych w Rosyi:

Pernau—Reval z liniami:
Walk—Pernau.
Moisekull—Fellin,
Fellin—Port Reval,
Allenkull—Weissenstein.

Święciany;

Koleje południowe z liniami:
Rudnica—Ołwiopol.
Dochno—Czerczelnik,
Berszad—Berszad Fabryka,
Żytomierz—Gaiworon,
Chołoniewska—Szemka,
Woronowice—Winnica.

31. Kolej lokalna Nowożybków.
32. Kolej Herby—Częstochowa.
33. Kolej lokalna inflancka (Walk—Marienburg—Stockmannshof).

C. Części pograniczne kolei, utrzymywane w ruchu na wspólnie z zarządami zagranicznymi.

I. Zarządy niemieckie.

Przestrzenie, utrzymywane w ruchu przez królewsko-pruskie koleje państwowe, od granicy niemiecko-rosyjskiej:

34. pod Eydkunami do Wierzbołowa.
35. pod Otłoczynem do Aleksandrowa.
36. pod Szopińcami do Sosnowic (linia dawnej kolei na prawym brzegu Odry).
37. pod Szopińcami do Sosnowic (linia dawnej kolei górnośląskiej).
38. pod Prostkowem do Grajewa.
39. pod Illowem do Mławy.
40. pod Szczypiórnem do Kalisza.
41. pod Herbami do Herb Rosyjskich.

II. Zarządy austryackie.

Przestrzenie, utrzymywane w ruchu przez c. k. austryackie koleje państwowe, od granicy austryacko-rosyjskiej:

42. pod Szczakową do Granicy i

przestrzenie od granicy austryacko-rosyjskiej, utrzymywane w ruchu w kierunku do Rosyi:

43. pod Brodami do Radziwiłłowa.
44. pod Podwołoczyskami do Wołoczysk.
45. pod Nowosielicą do Nowosielicy.

III. Zarządy rumuńskie.

Przestrzeń od granicy rumuńsko-rosyjskiej, utrzymywana w ruchu przez koleje południowo-zachodnie, na której król. rumuńskie koleje państwowe wspólnie ruch utrzymują:

46. pod Ungheni do rosyjskiego Ungheni.

Uwaga. Co się tyczy przestrzeni, utrzymywanych w ruchu za granicą przez zarządy rosyjskie, porównaj:
Niemcy, l. 100, 101, 102, 103, 104.
Austrya, l. 51, 52, 53.
Rumunia, l. 2.

Szwecya.

A. Przestrzenie, utrzymywane w ruchu przez zarządy szwedzkie.

1. Szwedzkie koleje państwowe z wyjątkiem utrzymywanej przez nie w ruchu przestrzeni Luleå—granica państwa z odnogami Gelliware—Malmberg i Gelliware—Koskulls kulle[1]), lecz razem z połączeniami zapomocą promów parowych:

a) przez Öresund między Malmö i Kopenhagą — zobacz pod *B*, I, 8;

b) przez morze Bałtyckie między Trelleborg i Sassnitz — zobacz pod *B*. II, 9.

2. Kolej Borås.
3. Kolej Kristianstad—Hessleholm.
4. Kolej Lund—Kjeflinge.
5. Kolej Lund—Trelleborg.
6. Kolej Trelleborg—Rydsgård.
7. Kolej Uddewalla—Wenersborg—Herrljunga.

B. Przestrzenie, utrzymywane w ruchu wspólnie z zarządami zagranicznymi.

I. Zarządy duńskie.

8. Linia promu parowego między Malmö a wolnym portem Kopenhaga, utrzymywana w ruchu przez szwedzkie koleje państwowe wspólnie z duńskimi kolejami państwowymi.

---

[1]) Na przestrzeniach, utrzymywanych w ruchu przez szwedzkie koleje państwowe, od granicy szwedzko-norwegskiej do Charlottenbergu i od granicy szwedzko-norwegskiej do Storlien załatwiają służbę pociągową norwegskie koleje państwowe.

II. Zarządy niemieckie.

9. Połączenie promem parowym Trelleborg—Sassnitz, utrzymywane w ruchu przez szwedzkie koleje państwowe wspólnie z królewsko-pruskimi kolejami państwowymi.

Uwaga. Co się tyczy przestrzeni, utrzymywanych w ruchu za granicą przez zarządy szwedzkie, porównaj:
Niemcy, l. 139.
Dania, l. 5.

Szwajcarya.

A. Koleje i przestrzenie, utrzymywane w ruchu przez zarządy szwajcarskie.

I. Koleje normalnotorowe.

1. Koleje związkowe szwajcarskie, z wyłączeniem utrzymywanej przez nie w ruchu kolei linowej Cossonay-dworzec S. K. Z.—Cossonay miasto.

2. Kolej Berno—Neuenburg.
3. Kolej emmentalska.
4. Kolej Fryburg—Murten—Ins.
5. Kolej Martigny—Orsières.
6. Kolej neubursko-jurajska.
7. Kolej Langenthal—Huttwil.
8. Kolej Önsingen—Balsthal.
9. Kolej Pont—Brassus.
10. Kolej Rorschach-Heiden.
11. Kolej Saignelégier—Glovelier.
12. Kolej seetalska.
13. Kolej sensetalska.
14. Kolej sihltalska.
15. Kolej południowo-wschodnia.
16. Kolej thunerseńska.
17. Kolej tösstalska.
18. Kolej Urikon—Bauma.

II. Koleje wązkotorowe.

19. Kolej Aarau—Schöftland.
20. Kolej Bellinzona—Mesocco.
21. Kolej Bern—Worb (przestrzeń Gümlingen—Worb).
22. Kolej Martigny—Le Châtelard.
23. Kolej retycka.
24. Kolej wynentalska.
25. Kolej Yverdon—St. Croix.

B. Przestrzenie, utrzymywane w ruchu przez zarządy zagraniczne lub na wspólnej z nimi.

I. Zarządy austryackie

Linie, utrzymywane w ruchu przez c. k. austryackie koleje państwowe, od granicy austryacko-szwajcarskiej:

26. pod Buchs do Buchs.
27. pod St. Margarethen do St. Margarethen.

II. Zarządy niemieckie.

Przestrzenie, utrzymywane w ruchu przez koleje państwowe Wielkiego Księstwa badeńskiego, od granicy niemiecko-szwajcarskiej:

28. pod Gottmadingen do granicy szwajcarsko-niemieckiej pod Wilchingen.
29. pod Stetten do Bazylei, kolej badeńska.
30. pod Leopoldshöhe do Bazylei, kolej badeńska.
31. pod Grenzach do Bazylei, kolej badeńska.
32. Kolej łącząca między Bazyleją, sieć kolei badeńskiej, a Bazyleją, sieć szwajcarskiej kolei związkowej, utrzymywana w ruchu na wspól z kolejami państwowymi Wielkiego Księstwa badeńskiego.
33. Przestrzeń od granicy niemiecko-szwajcarskiej pod St. Ludwig do Bazylei, sieć szwajcarskiej kolei związkowej, utrzymywana w ruchu przez koleje państwowe w Alzacyi i Lotaryngii.

III. Zarządy francuskie.

Przestrzenie, utrzymywane w ruchu przez Spółkę kolei Paryż—Lyon do morza Śródziemnego, od granicy francusko-szwajcarskiej:

34. pod St. Gingolph do Bouveret.
35. pod Chêne-Bourg do Genewy-Eaux-Vives.
36. pod La Plaine do Genewy-Cornavin.
37. pod Le Locle-Col-des-Roches do Le Locle.

IV. Zarządy włoskie.

38. Przestrzeń, utrzymywana w ruchu przez włoskie koleje państwowe, od granicy włosko-szwajcarskiej pod Chiasso do Chiasso.

Uwaga. Co się tyczy przestrzeni, utrzymywanych w ruchu za granicą przez zarządy szwajcarskie, porównaj:
Niemcy, l. 123, 124, 125, 126.
Francya, l. 24, 25, 26, 27, 28.
Włochy, l. 9, 10.

Wrba wlr.

Rok 1910.

Dziennik ustaw państwa

dla

królestw i krajów w Radzie państwa reprezentowanych.

Część XVIII. — Wydana i rozesłana dnia 15. marca 1910.

Treść: № 48. Rozporządzenie, dotyczące uregulowania stosunków osobistych służby zakładu pocztowego i telegraficznego, do której odnosi się ustawa z dnia 25. września 1908.

48.

Rozporządzenie Ministerstwa handlu z dnia 11. marca 1910,

dotyczące uregulowania stosunków osobistych służby zakładu pocztowego i telegraficznego, do której odnosi się ustawa z dnia 25. września 1908. Dz. u. p. Nr. 204.

Na podstawie Najwyższego postanowienia z dnia 11. marca 1910 wydaje się w porozumieniu z c. k. Ministerstwem obrony krajowej i c. k. Ministerstwem skarbu, w wykonaniu ustawy z dnia 25. września 1908, Dz. u. p. Nr. 204 (dotyczącej otwarcia kredytu dodatkowego do preliminarza państwowego na rok 1908 celem poprawy położenia materyalnego niektórych kategoryi funkcyonaryuszy państwowych) i na podstawie rozporządzenia pełnego Ministerstwa z dnia 22. listopada 1908, Dz. u. p. Nr. 234 (którem wydano postanowienia wykonawcze do artykułu II. ustawy z dnia 25. września 1908, Dz. u. p. Nr. 204) następujące postanowienia co do stosunków osobistych służby rządowej zakładu pocztowego i telegraficznego z powołaniem się na reskrypt Ministerstwa handlu z dnia 26. listopada 1908, l. 47796 *P*, na zasadzie którego nastąpiło już pierwsze zaliczenie należących do jednolitego etatu służby sług zakładu pocztowego i telegraficznego do klas płacy, utworzonych powołaną wyżej ustawą:

Artykuł I.

Ogłoszone niniejszem rozporządzeniem „Postanowienia normalne co do stosunków osobistych służby zakładu pocztowego i telegraficznego, do której odnosi się ustawa z dnia 25. września 1908, Dz. u. p. Nr. 204," wchodzą w życie z dniem 1. kwietnia 1910.

Artykuł II.

Znosi się istniejącą dotychczas kategoryę ekspedyentów pocztowych.

Do nowej kategoryi sług urzędu pocztowego należą dotychczasowi słudzy urzędu pocztowego; do nowej kategoryi podurzędników pocztowych należą dotychczasowi podurzędnicy pocztowi i dotychczasowi ekspedyenci pocztowi, którzy będą zamianowani podurzędnikami pocztowymi.

Artykuł III.

Ogólna ilość posad w kategoryi sług i podurzędników, które przy pierwszem ustanowieniu etatu mają być systemizowane dla okręgu każdej poszczególnej dyrekcyi poczt i telegrafów, równa się ogólnej liczbie posad sług rządowych systemizowanych dotychczas w każdym okręgu.

Ilość posad, które z tej liczby ogólnej przypadają na kategoryę podurzędników pocztowych oraz na kategoryę sług urzędu pocztowego, oznaczy Ministerstwo handlu w każdym poszczególnym wypadku dla okręgu każdej dyrekcyi poczt i telegrafów.

Artykuł IV.

Posadami podurzędników pocztowych należy pokrywać zapotrzebowanie sił służbowych w następującym porządku kolejnym:

a) dla służby nadzorczej i służby towarzyszenia przewozowi,
b) dla służby rozdzielania listów i przesyłek,
c) dla służby nadzorczej i budowniczej przy przewodach telegraficznych i telefonicznych, tudzież dla służby monterskiej,
d) dla służby dozorców przy aparatach i maszynach poczty pneumatycznej,
e) dla służby doręczania pieniędzy i przesyłek,
f) dla służby doręczania listów.

Użycie posad podurzędników pocztowych dla pokrycia zapotrzebowania sił służbowych w innych działach służby, prócz wymienionych wyżej pod *a* do *f*, wymaga zatwierdzenia Ministerstwa handlu.

Podurzędników pocztowych, zatrudnionych dotychczas na posadach służbowych, dla których ma się systemizować w przyszłości posady sług lub sług pomocniczych urzędu pocztowego, należy przenosić stopniowo na posady podurzędników; taksamo słudzy urzędu pocztowego, zatrudnieni na posadach podurzędników, mają być zastępywani stopniowo podurzędnikami pocztowymi i przenoszeni na posady sług urzędu pocztowego.

Artykuł V.

Słudzy urzędu pocztowego, zamianowani w czasie aż do dnia 31. grudnia 1909 włącznie, i to także ci, których nominacya nastąpiła nie na podstawie certyfikatu, zostają pod względem mianowania podurzędnikami pocztowymi postawieni na równi ze sługami urzędu pocztowego, pochodzącymi ze stanu certyfikatystów, bez względu na przepis § 14., lit. *a* postanowień normalnych.

Artykuł VI.

Od dowodu odbycia praktyki próbnej i złożenia egzaminu dla jednej z dwu grup służbowych *A* albo *B*, wymaganego w § 5. postanowień normalnych dla uzyskania posady podurzędnika pocztowego, uwolnieni są ci podoficerowie uprawnieni do ubiegania się i ci słudzy urzędu pocztowego, którzy w myśl § 6. rozporządzenia Ministerstwa handlu z dnia 30. sierpnia 1899, Dz. u. p. Nr. 168, odbyli praktykę próbną i złożyli egzamin dla jednej z wymienionych tam grup służbowych.

Przytem uchodzą ci podoficerowie i słudzy urzędu pocztowego, którzy złożyli ze skutkiem egzamin albo *a)* dla służby nadzorczej i służby towarzyszenia przewozowi albo *b)* dla służby doręczania, za uprawnionych do ubiegania się o posady podurzędników pocztowych grupy służbowej *A*; ci zaś, którzy złożyli ze skutkiem egzamin dla służby nadzorczej i budowniczej przy przewodach telegraficznych i telefonicznych, za uprawnionych do ubiegania się o posady podurzędników pocztowych grupy służbowej *B*; kompetenci, którzy złożyli ze skutkiem egzamin z dwóch lub więcej z pośród dotychczasowych grup służbowych, mają pierwszeństwo wśród równych zresztą warunków.

Artykuł VII.

Z chwilą wejścia w życie niniejszego rozporządzenia uchyla się rozporządzenie Ministerstwa handlu z dnia 30. sierpnia 1899, Dz. u. p. Nr. 168, dotyczące uregulowania stosunków osobistych służby zakładu pocztowego i telegraficznego, tudzież wszystkie inne rozporządzenia i reskrypty, nie będące w zgodności z nowymi postanowieniami normalnymi.

Weiskirchner wlr.

Postanowienia normalne

co do

stosunków osobistych służby zakładu pocztowego i telegraficznego, do której odnosi się ustawa z dnia 25. września 1908, Dz. u. p. Nr. 204.

§ 1.

Służba zakładu pocztowego i telegraficznego, do której odnosi się ustawa z dnia 25. września 1908, Dz. u. p. Nr. 204, dzieli się na dwie kategoryę, a mianowicie kategoryę „sług urzędu pocztowego“ i kategoryę „podurzędników pocztowych“.

§ 2.

Słudzy urzędu pocztowego i podurzędnicy pocztowi tworzą w okręgu każdej dyrekcyi poczt i telegrafów oddzielne etaty.

Pod względem posuwania na wyższe stopnie płacy w obrębie jednego etatu rozstrzygają postanowienia ustawy z dnia 25. września 1908, Dz. u. p. Nr. 204. Posuwanie odbywa się z urzędu.

§ 3.

Na opróżnione posady sług urzędu pocztowego należy rozpisywać publiczny konkurs cztery razy na rok w sposób, przepisany dla zastrzeżonych posad służbowych. Rozpisane posady sług urzędu pocztowego obsadza się w miesiącach marcu, czerwcu, wrześniu i grudniu; zamianowanym w ten sposób sługom urzędu pocztowego należy asygnować odnośne pobory począwszy od dnia 1. kwietnia, 1. lipca, 1. października, względnie 1. stycznia. Posady sług urzędu pocztowego, które mają być obsadzone na podstawie rozpisanego konkursu, należy nadawać:

a) w pierwszym rzędzie prenotowanym ewentualnie kompetentom, uprawnionym do ubiegania się (§ 4.), według porządku kolejnego prenotowań;

b) kompetentom, uprawnionym do ubiegania się, którzy nie są jeszcze prenotowani;

c) w przypadku § 13. ustawy z dnia 19. kwietnia 1872, Dz. u. p. Nr. 60, innym uzdatnionym kompetentom.

§ 4.

Jeżeli liczba kompetentów uprawnionych do ubiegania się, którzy zgłosili się na podstawie rozpisanego konkursu, przekracza liczbę rozporządzalnych posad sług urzędu pocztowego, wówczas należy kompetentów uprawnionych do ubiegania się, których nie można zaraz zamianować, prenotować na posady sług urzędu pocztowego, które opróżnią się w przyszłości, stosownie do ich ogólnego czasu służby i uwiadomić ich o tem, podając liczbę prenotowanych kompetentów (§ 11. ustawy z dnia 19. kwietnia 1872, Dz. u. p. Nr. 60) i przypuszczalny czas, w ciągu którego nadanie posad będzie prawdopodobnie możliwe, z wezwaniem, aby w 14 dniach złożyli oświadczenie, czy wobec tego stanu rzeczy reflektują na prenotowanie, czy też nie. W tym ostatnim wypadku jak również wtenczas, gdy kompetenci nie złożą oświadczenia w ciągu wyznaczonego terminu, należy ich wykreślić z zapisku; ponowne kompetowanie na podstawie późniejszego rozpisania konkursu nie podlega jednak żadnej przeszkodzie.

§ 5.

Jako warunek uzyskania posady podurzędnika pocztowego przepisuje się, aby odnośny sługa wykazał na podstawie praktyki próbnej i egzaminu swe zupełne uzdatnienie do obowiązków służbowych, należących do podurzędników pocztowych, i to albo

dla grupy służbowej *A* (grupy pocztowej) albo dla grupy służbowej *B* (grupy telegraficznej).

§ 6.

Praktyka próbna trwa dla obu grup służbowych po sześć miesięcy i rozpoczyna się dla grupy służbowej *A* (grupy pocztowej) z reguły w październiku, a dla grupy służbowej *B* (grupy telegraficznej) z reguły w styczniu każdego roku.

O dopuszczenie do praktyki próbnej mają słudzy upraszać na piśmie, oznaczając w podaniach tę grupę służbową, w której chcą poddać się praktyce próbnej i egzaminowi. Odbywanie praktyki próbnej i składanie egzaminu w obu grupach służbowych jest dopuszczalne.

Dyrekcye poczt i telegrafów powinny dopuszczać kompetentów, starających się o przyjęcie na praktykę próbną, tylko w takim zakresie, aby z uwzględnieniem spodziewanych ewentualnie ubiegań się ze strony uprawnionych podoficerów (§ 13.) można było umieścić ich na systemizowanych posadach podurzędników pocztowych w ciągu najbliższych dwóch lat, przyczem należy wziąć pod rozwagę także zapotrzebowanie dla każdej z obu grup służbowych. Do praktyki próbnej powinno się dopuszczać kompetentów w ogólności według ich uszeregowania w etacie sług urzędu pocztowego, o ile wyjątek nie jest wskazany ze względów służbowych. Dyrekcye poczt i telegrafów mają jednak prawo odrzucenia podań takich kompetentów, którzy ze względu na swe wykształcenie szkolne, zdolności lub warunki fizyczne są oczywiście zupełnie niezdatni dla odnośnej grupy służbowej.

Przy dopuszczeniu do praktyki próbnej należy wyznaczyć chwilę jej rozpoczęcia oraz miejsce służbowe, gdzie praktyka ta ma się odbyć, i to z możliwem uwzględnieniem stosunków osobistych praktykujących.

§ 7.

Słudzy mają w ogólności odbywać praktykę próbną w czasie wolnym od zajęć służbowych; w miarę możności należy im jednak przyznawać ulgi w służbie. Jeżeli cele praktyki próbnej wymagają tego niezbędnie, można ich także uwolnić całkowicie od regularnej służby na czas krótszy lub dłuższy.

Dyrekcye poczt i telegrafów mogą zarządzić usunięcie kompetenta od dalszego odbywania praktyki próbnej:

a) jeżeli wyjdą później na jaw okoliczności, któreby uzasadniały odrzucenie jego podania w myśl § 6., ustępu 3.;

b) jeżeli odbywający praktykę ujawni takie zachowanie się, które nawet w razie pomyślnego wyniku egzaminu musiałoby wykluczyć go od zatrudnienia w odnośnej grupie służbowej.

§ 8.

Grupa służbowa *A* (grupa pocztowa) obejmuje:

a) Służbę nadzorczą i służbę towarzyszenia przewozowi,

b) służbę rozdzielania listów i przesyłek i

c) służbę doręczania.

Słudzy urzędu pocztowego, którzy poddają się praktyce próbnej z tej grupy służbowej, mają podczas trwania praktyki zaznajomić się z obowiązkami służbowymi personalu towarzyszącego przewozowi poczty na drogach i kolejach żelaznych, ze służbą nadzorczą, służbą rozdzielania listów i przesyłek, tudzież z przepisami, odnoszącymi się do służby doręczania listów, pieniędzy i przesyłek; w tym celu przydzieli się ich do urzędów, nastręczających sposobność poznania wszystkich powyższych gałęzi służbowych.

Grupa służbowa *B* (grupa telegraficzna obejmuje:

a) Służbę przy budowie przewodów telegraficznych i telefonicznych,

b) służbę przy nadzorze i konserwacyi przewodów telegraficznych i telefonicznych.

Do tego przybywa w miejscowościach, gdzie istnieje poczta pneumatyczna, nadto

c) służba przy aparatach poczty pneumatycznej.

Słudzy urzędu pocztowego, którzy oddają się praktyce próbnej z tej grupy służbowej, mają podczas trwania praktyki zaznajomić się z głównymi zasadami elektrotechniki, z nauką o aparatach, z przepisami, dotyczącymi budowy, nadzoru i konserwacyi przewodów telegraficznych i telefonicznych, oraz z przepisami z zakresu rachunkowości, tudzież z konserwacyą stacyi telefonicznych, a w miejscowościach, gdzie istnieje poczta pneumatyczna, ponadto ze służbą przy aparatach poczty tej; w tym celu przydzieli się ich do takich sekcyi, które nastręczają sposobność poznania wszystkich powyższych gałęzi służbowych.

Sługom urzędu pocztowego, którzy wskutek swego zajęcia służbowego są już dokładnie obznajomieni z jedną lub kilkoma gałęziami grupy służbowej *A* albo *B*, można darować całkowicie lub częściowo odbywanie praktyki próbnej z odnośnych gałęzi służbowych.

§ 9.

Dla każdej z obu grup służbowych urządzi się osobny kurs naukowy; uczęszczanie na kurs ten

jest obowiązkowe dla sług urzędu pocztowego, odbywających praktykę próbną: dyrekcye poczt i telegrafów mają jednak prawo udzielać wyjątkowo sługom urzędu pocztowego, dopuszczonym do praktyki próbnej dla grupy służbowej *A*, a nie stacyonowanym w siedzibie kursu naukowego, uwolnienia od uczęszczania na kurs powyższy.

Kurs naukowy dla grupy służbowej *A* ma na celu zaznajomienie sług z odnośnymi postanowieniami służbowymi i przepisami ruchu, odnoszącymi się do służby towarzyszenia przewozowi, nadzorowania, rozdzielania i doręczania, dalej z głównymi zasadami geografii komunikacyjnej w zakresie wymagań dla służby przy pocztach kolejowych niższego rzędu, wreszcie z najważniejszymi przepisami osobowymi, należytościowymi i dyscyplinarnymi. Ponadto odbywa się na kursie tym ćwiczenia praktyczne w wygotowaniu druków używanych przy ruchu, spisywaniu protokołów oględzin i składaniu doniesień.

Kurs naukowy dla grupy służbowej *B* ma zadanie zaznajomienia sług z odnośnymi przepisami służbowymi i rachunkowymi, dalej z zasadami elektrotechniki i nauki o aparatach telegraficznych i telefonicznych, z głównymi zasadami ubezpieczenia od wypadków (w miejscowościach, gdzie istnieje poczta pneumatyczna, ponadto z nauką o aparatach poczty tej i z odnośnymi przepisami manipulacyjnymi), wreszcie z najważniejszymi przepisami osobowymi, należytościowymi i dyscyplinarnymi. Ponadto odbywa się na kursie tym ćwiczenia praktyczne co do obchodzenia się ze stosami i aparatami, co do czynności przy budowie linii (wiązań, rozrywań, wprowadzań itd.), co do wyszukiwania przerw w przewodach i aparatach, tudzież co do nadawania i odbierania telegramów przyrządem Morsego, oraz składania doniesień pisemnych.

§ 10.

Przy końcu praktyki próbnej mają kompetenci poddać się egzaminowi z odnośnej grupy służbowej.

Egzamin dzieli się na pisemny i ustny, z którym łączy się wypróbowanie praktyczne.

Egzamin pisemny polega na wystawianiu druków używanych przy ruchu, rachunków itp. i na wygotowaniu krótkich doniesień służbowych. Egzamin ustny i wypróbowanie praktyczne rozciąga się na wymienione w § 9. przedmioty wykładów i ćwiczeń.

Dla odbywania tych egzaminów będą ustanowione stałe komisye egzaminacyjne w myśl rozporządzenia Ministerstwa handlu z dnia 12. sierpnia 1908, l. 22.162 *P*, Dziennik rozporządzeń pocztowych i telegraficznych Nr. 94.

Co do rezultatów praktyki próbnej i egzaminu, odbywającego się po jej ukończeniu, należy w razie wyniku pomyślnego wydawać poświadczenia, które mają stwierdzać uzdatnienie dla odnośnej grupy służbowej według dwóch stopni (znakomicie uzdatniony, uzdatniony). Poświadczenia te należy dołączać do ewentualnych podań kompetencyjnych.

Jednorazowe powtórzenie praktyki i egzaminu, względnie samej praktyki dla pewnej szczególnej grupy służbowej jest dopuszczalne w razie wyniku niepomyślnego, atoli tylko wówczas, gdy wyniki pierwszej praktyki próbnej były co najmniej takie, iż dozwalają z pewnem prawdopodobieństwem przypuszczać rezultat pomyślny w razie powtórzenia. Ułatwienia służbowe, wspomniane w ustępie pierwszym § 7., powinny jednak odpaść w razie powtarzanie praktyki.

Wynik praktyki próbnej i egzaminu należy zanotować w tabeli służbowej.

§ 11.

Na opróżnione posady podurzędników pocztowych należy rozpisywać konkurs publiczny cztery razy na rok w sposób, przepisany dla zastrzeżonych posad służbowych, i to oddzielnie według obu grup służbowych (grupy pocztowej, względnie telegraficznej).

Rozpisane posady podurzędników pocztowych obsadza się w miesiącach marcu, czerwcu, wrześniu i grudniu; zamianowanym w ten sposób podurzędnikom pocztowym należy wyasygnować odnośne pobory od dnia 1. kwietnia, 1. lipca, 1. października względnie 1. stycznia.

§ 12.

Prawidłowo można nadać kompetentowi posadę podurzędnika pocztowego tylko w okręgu tej dyrekcyi poczt i telegrafów, w którym tenże odbył praktykę próbną i złożył egzamin. Wyjątki w tym względzie wymagają zezwolenia Ministerstwa handlu.

Uwzględniając postanowienia artykułu IV., należy przy wyborze kompetentów zwrócić zwłaszcza uwagę:

a) na kwalifikacyę;

b) na cenzurę, otrzymaną przy praktyce próbnej i przy egzaminie;

c) na wyższe wykształcenie szkolne (ukończenie szkół wydziałowych i przemysłowych, specyalnych kursów przemysłowych itp.).

Nie wykreślona kara dyscyplinarna wyklucza nominacyę na podurzędnika pocztowego.

W razie zamianowania sługi urzędu pocztowego, podurzędnikiem pocztowym należy go zaliczyć w myśl przepisu § 1., punkt 2. rozporządzenia

pełnego Ministerstwa z dnia 22. listopada 1908, Dz. u. p. Nr. 234, do tej klasy płacy schematu podurzędniczego, utworzonego ustawą z dnia 25. września 1908, Dz. u. p. Nr. 204, która jest bezpośrednio wyższa w porównaniu z jego płacą dotychczasową; czas służby, przebyty w tej klasie płacy schematu sług, do której tenże należał w ostatnim czasie, policzy mu się przy posunięciu w obrębie schematu podurzędniczego.

§ 13.

Przy obsadzaniu posad podurzędników pocztowych ubiegają się wraz z konkurującymi sługami urzędu pocztowego ponadto ci podoficerowie uprawnieni do ubiegania się w myśl ustawy z dnia 19. kwietnia 1872, Dz. u. p. Nr. 60, którzy po ukończeniu praktyki próbnej i po uczęszczaniu na kurs naukowy złożyli egzamin dla odnośnej grupy służbowej, przepisany dla uzyskania posad podurzędników pocztowych, i wnieśli w czasie właściwym podania kompetencyjne.

Co do odbywania praktyki próbnej i składania egzaminu przez tych podoficerów uprawnionych do ubiegania się mają mieć analogiczne zastosowanie przepisy, wydane w §§ 6. do 10., z uwzględnieniem następujących postanowień:

1. Podania o dopuszczenie do praktyki próbnej należy zaopatrzyć w te same załączniki, które są wogóle przepisane dla podań kompetencyjnych o zastrzeżone posady służbowe; podoficerowie, nie będący już w czynnej służbie wojskowej, wnoszą je bezpośrednio, ci zaś, którzy służą jeszcze czynnie, za pośrednictwem swej komendy przełożonej. Podania można wnosić w każdym czasie bez względu na pewne szczególne terminy.

2. Czas trwania praktyki próbnej wyznacza się dla podoficerów co do obu grup służbowych na sześć miesięcy. Gdyby w czasie praktyki próbnej zaszła konieczność jej przedłużenia ponad sześć miesięcy, winny dyrekcye poczt i telegrafów złożyć w czasie właściwym sprawozdanie do Ministerstwa handlu co do ewentualnego przedłużenia praktyki najwyżej o dwa miesiące.

3. Przy rozpoczęciu praktyki próbnej należy dać podoficerom przedewszystkiem sposobność zaznajomienia się z obowiązkami służbowymi sług urzędu pocztowego.

4. Do poświadczeń, wydawanych co do wyniku praktyki i egzaminu, należy dołączyć uwagę, iż wolno odnośnym podoficerom starać się obecnie na podstawie poświadczeń tych w ciągu terminu konkursowego o jedną z rozpisanych posad podurzędników pocztowych tej grupy służbowej, dla której uzyskali uzdatnienie (§ 12., ustęp 1).

§ 14.

Przy obsadzaniu posad podurzędników pocztowych należy

a) jeżeli ubiegają się o nie kompetenci kwalifikowani i uprawnieni do ubiegania się, to jest podoficerowie, nie należący jeszcze do stanu sług, albo słudzy urzędu pocztowego, przyjęci już na podstawie certyfikatu, razem ze sługami urzędu pocztowego, zamianowanymi w swoim czasie nie na podstawie certyfikatu (§ 3., punkt *c*), dać bezwarunkowe pierwszeństwo pierwszej kategoryi kompetentów;

b) jeżeli ubiegają się o nie kwalifikowani podoficerowie, nie należący jeszcze do stanu sług, wraz ze sługami urzędu pocztowego, zamianowanymi w swoim czasie na podstawie certyfikatu, należy ze względu na postanowienie, wydane w ustępie drugim § 13. ustawy z dnia 19. kwietnia 1872, Dz. u. p. Nr. 60, dokonać wyboru w ten sposób, iż według możności uwzględni się przedewszystkiem kompetentów uprawnionych do ubiegania się, którzy zbliżają się do ustalonego wieku normalnego i pozostają jeszcze w stanie wojskowym.

Co do prenotowania nadliczbowych i nie uwzględnionych podań kompetencyjnych, pochodzących od uprawnionych kompetentów o posady podurzędników pocztowych, mają mieć analogiczne zastosowanie przepisy § 4.

§ 15.

Kompetentom, którzy mają być zamianowani sługami urzędu pocztowego lub podurzędnikami pocztowymi na podstawie uprawnienia w myśl ustawy z dnia 19. kwietnia 1872, Dz. u. p. Nr. 60, policzy się w myśl postanowienia § 1., punkt 1., ustęp 2. rozporządzenia pełnego Ministerstwa z dnia 22. listopada 1908, Dz. u. p. Nr. 234, przy zaliczeniu do klas płacy, względnie przy dalszem posunięciu część czynnej służby wojskowej, przenoszącą trzy lata, w wymiarze ośmiu lat, a jeżeli część ta wynosi mniej niż ośm lat (§ 2. powołanej ustawy), w całości.

§ 16.

Słudzy urzędu pocztowego i podurzędnicy pocztowi mają stosować się do zarządzeń służbowych swych organów przełożonych i wypełniać przydzielone im czynności służbowe punktualnie i sumiennie, w razie potrzeby także poza zwykłymi godzinami służbowymi, przestrzegając przytem ogólnych i szczególnych przepisów służbowych.

Podurzędnicy pocztowi są w szczególności także obowiązani zgodzić się, o ile stosunki tego wymagają, na użycie do czynności służbowych sług urzędu pocztowego; w razie potrzeby mogą również słudzy urzędu pocztowego być powołani do kwalifikowanych czynności służbowych: odmówienie pełnienia przekazanych w ten sposób czynności pociąga za sobą postępowanie dyscyplinarne.

§ 17.

W razie przeniesienia podurzędnika pocztowego do kategoryi sług urzędu pocztowego, które nastąpić może na prośbę, należy zaliczyć go do tego stopnia płacy schematu sług, ustanowionego ustawą z dnia 25. września 1908, Dz. u. p. Nr. 204, który odpowiada czasowi jego służby w czarakterze sługi rządowego, i wyasygnować mu prócz przypadających według tego nowych poborów dodatek uzupełniający w wymiarze różnicy między jego dotychczasowymi poborami jako podurzędnika pocztowego a nowymi poborami jako sługi urzędu pocztowego. Przy uzyskaniu wyższych poborów, czyto drogą posunięcia na wyższy stopień płacy, czy też drogą uzyskania dodatków z tytułu starszeństwa służbowego będzie powyższy dodatek uzupełniający odpowiednio zniżony, względnie całkowicie zastanowiony i może być policzony pod względem poborów emerytalnych jedynie aż do wysokości różnicy między dotychczasową zasadniczą kwotą emerytalną odnośnego funkcyonaryusza jako podurzędnika pocztowego a nową zasadniczą kwotą emerytalną jako sługi urzędu pocztowego. Co do tych podurzędników pocztowych, którym nadano posady na podstawie ich uprawnienia w myśl ustawy z dnia 19. kwietnia 1872, Dz. u. p. Nr. 60, należy doliczyć do ich czasu służby w charakterze sług rządowych jeszcze tę część czynnej służby wojskowej, którą im policzono w myśl przepisów §§ 1. względnie 5., punkt 3. rozporządzenia pelnego Ministerstwa z dnia 22. listopada 1908. Dz. u. p. Nr. 234, przy zaliczeniu do stopni płacy względnie dalszem posunięciu.

Podurzędnicy pocztowi, przeniesieni do kategoryi sług urzędu pocztowego, używają dalej tytułu podurzędnika pocztowego.

§ 18.

W stosunkach służbowych należy używać względem podurzędników pocztowych tytułu „Pan“.

Podurzędnicy pocztowi grupy służbowej *A* mają tytuł „Ekspedytor urzędu pocztowego“, a podurzędnicy grupy służbowej *B* tytuł „Werkmistrz telegraficzny“.

§ 19.

Wstąpienie w etat służby zakładu pocztowego i telegraficznego, a zatem mianowanie sług urzędu pocztowego (§ 3.) w ogólności, tudzież mianowanie podoficerów, nie należących jeszcze do stanu sług, podurzędnikami pocztowymi (§§ 13. i 14.) ma na razie miejsce w charakterze tymczasowym.

Co do potwierdzenia ich w charakterze stałym, należy postępować według zasad następujących:

1. Zatwierdzenie mianowanych tymczasowo sług urzędu pocztowego w charakterze stałym należy zarządzać z urzędu w ogólności po sześciu miesiącach, a zatwierdzenie mianowanych tymczasowo podurzędników pocztowych po roku zadowalającej służby.

2. Jeżeli po upływie terminów, wyznaczonych pod 1, okaże sie oczywista niezdatność odnośnego funkcyonaryusza do państwowej służby pocztowej, należy postąpić w myśl przepisów § 58. regulaminu służbowego z roku 1852, a względnie zwrócić podoficerom uprawnionym do ubiegania się certyfikaty w celu starania się o inną posadę.

3. Jeżeli służba w charakterze tymczasowym, pełniona w ciągu terminów, wyznaczonych pod 1, nie jest wprawdzie zadowalającą, lecz pozwala spodziewać się, iż odnośny funkcyonaryusz nabędzie mimo to przy dalszem zatrudnieniu służbowem uzdalnienie do państwowej służby pocztowej, wówczas można wyjątkowo pozostawić sługi urzędu pocztowego jeszcze przez sześć dalszych miesięcy, a podurzędników pocztowych jeszcze przez dalszy rok w charakterze tymczasowym. Z upływem pierwszego względnie drugiego roku służby należy jednak albo stale potwierdzić odnośnego funkcyonaryusza albo też postąpić w myśl wskazówek, podanych pod 2.

4. O zarządzeniach, wydanych w myśl punktów 1 do 3, należy co do sług, zamianowanych na podstawie certyfikatu, a prowadzonych jeszcze w etacie urlopowanych, zawiadomić niezwłocznie odnośną komendę wojskową.

§ 20.

O zamianowaniu podoficera uprawnionego do ubiegania się ma dyrekcya poczt i telegrafów donieść c. i k. wspólnemu Ministerstwu wojny względnie c. k. Ministerstwu obrony krajowej, wymieniając daty certyfikatu; certyfikat oryginalny należy przedłożyć dopiero przy sposobności stałego zatwierdzenia odnośnego sługi.

§ 21.

Podurzędnicy pocztowi i słudzy urzędu pocztowego otrzymują ubiór służbowy w naturze; co do jakości i wydawania tego ubioru istnieją osobne przepisy.

Rok 1910.

Dziennik ustaw państwa

dla

królestw i krajów w Radzie państwa reprezentowanych.

Część XIX. — Wydana i rozesłana dnia 15. marca 1910.

Treść: (№ 49—51.) 49. Rozporządzenie, dotyczące jednostek giełdowych papierów, notowanych na giełdach swojskich jako podstawy wymiaru podatku od obrotu papierów kredytowych. — 50. Obwieszczenie, dotyczące upoważnienia królewsko-węgierskich Urzędów celnych głównych w Miskolczu i Pięciokościołach do ekspedyowania przesyłek świeżych roślin. — 51. Obwieszczenie, dotyczące otwarcia ekspozytury Urzędu celnego głównego w Tryeście na obszarze wolnym przy przystani Franciszka Józefa.

49.

Rozporządzenie Ministerstwa skarbu z dnia 28. lutego 1910,

dotyczące jednostek giełdowych papierów, notowanych na giełdach swojskich jako podstawy wymiaru podatku od obrotu papierów kredytowych.

W załącznikach, ogłoszonych rozporządzeniem Ministerstwa skarbu z dnia 13. listopada 1909, Dz. u. p. Nr. 173, a to załączniku *A*, podającym warunki zawierania interesów na giełdzie wiedeńskiej pod względem jednostki giełdowej papierów wartościowych, notowanych na giełdzie tej, i załączniku *C*, podającym warunki zawierania interesów na giełdzie tryesteńskiej pod względem jednostki giełdowej papierów wartościowych, notowanych na giełdzie tej, lecz nie notowanych także na giełdzie wiedeńskiej, mają zajść od dnia obwieszczenia niniejszego rozporządzenia następujące zmiany:

Załącznik *A*.

1. Dla pryorytetów austryackiej Kolei północnozachodniej, litera *C*, emisya 1903, w markach, $3^1/_2$%, wymienionych w rubryce *B* „Państwowy dług królestw i krajów w Radzie państwa reprezentowanych“, podrubryka: „Kolejowe obligacye pierwszeństwa, objęte przez państwo do spłacania“, wynosi jednostka giełdowa 10.000 marek (zamiast 10.200 marek).

2. W rubryce *D* „Inne pożyczki publiczne“ wstawia się po słowach „Bułgar. państw. pożyczka w złocie, 1907, $4^1/_2$% 9520 K“: „Bułgar. państw. pożyczka w złocie 1909, $4^1/_2$%, jednostka giełdowa „20 sztuk“.

3. W rubryce *E* „Listy zastawne, obligacye pożyczek gminnych i kolejowych, tudzież obligacye bankowe“ wstawia się po słowach „Poż. ks. Schwarzenberga, w markach, 4%, 10.000 marek“.

„Bułgarskiego Banku narodowego, podl. los. w 40 latach, $4^1/_2$%, jednostka giełdowa“ 10.000 franków“.

4. W rubryce *M* „Akcye przedsiębiorstw przemysłowych“ wstawia się po słowach: „Austr. spółki akc. fabr. cementu portlandz. 25 sztuk“:

„Spółki akc. Portois & Fix“, jednostka giełdowa „25 sztuk“.

5. W tej samej rubryce *M* wykreśli się akcye fabryki papieru Schlöglmühle, jednostka giełdowa 25 sztuk.

Załącznik *C*.

W rubryce *C* „Akcye przedsiębiorstw przewozowych i przemysłowych“ wykreśla się akcye *Società d'Acquedotto Aurisina* (Towarzystwa wodociągowego Aurisina), jednostka giełdowa 10 sztuk.

Biliński wlr.

50.

Obwieszczenie Ministerstwa skarbu z dnia 5. marca 1910,

dotyczące upoważnienia królewsko-węgierskich Urzędów celnych głównych w Miskolczu i Pięciokościołach do ekspedyowania przesyłek świeżych roślin.

Według uwiadomienia królewsko-węgierskiego Ministerstwa skarbu upoważniono królewsko-węgierskie Urzędy celne główne w Miskolczu i Pięciokościołach (Pécs) do ekspedyowania posyłek, nadchodzących pocztą z zagranicy a zawierających przedmioty, wymienione pod Nr. 2. dodatku do rozporządzenia z dnia 15. lipca 1882, Dz. u. p. Nr. 107, dotyczącego przepisów, których należy przestrzegać w stosunkach z zagranicą dla zapobieżenia zawleczeniu mszycy winnej *(Phylloxera vastatrix)*, względnie w załączniku *C* do § 18. przepisu wykonawczego do ustawy o taryfie celnej, rozdział *a*, IV, a to według przepisów, wydanych co do ekspedyowania takich posyłek przez urzędy celne do tego upoważnione.

Biliński wlr.

51.

Obwieszczenie Ministerstw skarbu i handlu z dnia 9. marca 1910,

dotyczące otwarcia ekspozytury Urzędu celnego głównego w Tryeście na obszarze wolnym przy przystani Franciszka Józefa.

Z powodu dokonanego z dniem 14. lutego 1910 otwarcia obszaru wolnego przy przystani Franciszka Józefa przy S. Andrea w Tryeście utworzono przy bramie wchodowej ekspozyturę Urzędu celnego głównego w Tryeście, oznaczoną liczbą porządkową 15, która rozpoczęła już swoją działalność.

Biliński wlr. **Weiskirchner** wlr.

Rok 1910.

Dziennik ustaw państwa

dla

królestw i krajów w Radzie państwa reprezentowanych.

Część XX. — Wydana i rozesłana dnia 20. marca 1910.

Treść: (№ 52—54.) 52. Obwieszczenie, dotyczące zmiany oznaczenia Inspektoratu skarbowego i Oddziału straży skarbowej w Dolnej Tuzli. — 53. Rozporządzenie, dotyczące zmiany niektórych postanowień przepisu wykonawczego do ustawy o taryfie celnej z dnia 13. lutego 1906, i objaśnień do taryfy celnej, tudzież spisu przeciętnej wartości handlowej najważniejszych chemicznych materyałów pomocniczych i wytworów, podlegających wymiarowi cła od wartości według Nr. 622, który to spis wydano rozporządzeniem z dnia 24. kwietnia 1908. — 54. Obwieszczenie, dotyczące przedłużenia wyznaczonego koncesyą terminu do ukończenia budowy i puszczenia w ruch przestrzeni częściowej z Pyrawarth do Zistersdorf na linii kolei lokalnej z Pyrawarth do Dobermannsdorf.

52.

Obwieszczenie Ministerstwa skarbu z dnia 3. lutego 1910,

dotyczące zmiany oznaczenia Inspektoratu skarbowego i Oddziału straży skarbowej w Dolnej Tuzli.

Wskutek zmiany nazwy miasta Dolna Tuzla na „Tuzla“ ma tamtejszy Inspektorat skarbowy tudzież Oddział straży skarbowej nosić w przyszłości według uwiadomienia c. i k. wspólnego Ministerstwa skarbu w sprawach Bośni i Hercegowiny oznaczenie „Inspektorat skarbowy w Tuzli“, względnie „Oddział straży skarbowej w Tuzli“.

Biliński wlr.

53.

Rozporządzenie Ministerstw skarbu, handlu i rolnictwa z dnia 17. marca 1910,

dotyczące zmiany niektórych postanowień przepisu wykonawczego do ustawy o taryfie celnej z dnia 13. lutego 1906, Dz. u. p. Nr. 22, i objaśnień do taryfy celnej, tudzież spisu przeciętnej wartości handlowej najważniejszych chemicznych materyałów pomocniczych i wytworów, podlegających wymiarowi cła od wartości według Nr. 622, który to spis wydano rozporządzeniem z dnia 24. kwietnia 1908, Dz. u. p. Nr. 84.

Następujące postanowienia przepisu wykonawczego do ustawy o taryfie celnej z dnia 13. lutego 1906, Dz. u. p. Nr. 22, oraz objaśnień do taryfy celnej, wydanych na zasadzie artykułu V. ustawy o taryfie celnej z dnia 13. lutego 1906, Dz. u. p. Nr. 20, obwieszczeniem z dnia 13. czerwca 1906, Dz. u. p. Nr. 115, uzupełnia się względnie zmienia się w sposób następujący:

I. Co do przepisu wykonawczego.

W załączniku *A* przepisu wykonawczego do ustawy o taryfie celnej (stopy tary) należy przy Nr. t. 496, 497 i 498 w miejsce postanowień:

Dla drutów numeru taryfy 496 *d* 3 na szpulkach drewnianych:
12 w skrzyniach i beczkach.
Dla drutów numeru taryfy 497 *b* 2 na szpulkach drewnianych:
12 w skrzyniach i beczkach.
Dla drutów numeru taryfy 498 na szpulkach drewnianych:
20 w skrzyniach i beczkach.

wstawić:

Dla drutów numeru taryfy 496 *d* 3 na szpulkach drewnianych:
ponadto 7 procent.
Dla drutów numeru taryfy 497 *b* 2 na szpulkach drewnianych:
ponadto 4 procent.
Dla drutów numeru taryfy 498 na szpulkach drewnianych:
ponadto 12 procent.

II. Co do objaśnień.

W uw. og. do klas XXII—XXV, rozdział V, punkt 16, ustęp 11 należy w wierszu 7 wykreślić słowa „na brzegach“.

W uw. 2. ust. 1, do Nr. 375 należy wykreślić zdanie ostatnie „Natomiast należy ..... Nr. 377.“ Kropkę przed tem zdaniem należy zastąpić przecinkiem i dodać po nim:

t. j. jeżeli wykazuje prążki w wysokości najwyżej 2 *mm* i mniej, natomiast należy płyty i tafle z prążkami o wysokości powyżej 2 *mm*, tudzież płyty i tafle o prasowanej powierzchni falistej, ziarnkowej, kratkowanej, ornamentowanej kolisto lub wielobocznie albo w inny sposób ekspedyować według Nr. 377.

Do ustępu pierwszego uw. 2, do Nr. 377 należy dodać:

„z. uw. 2, ust. 1, do Nr. 375“.

Do uwagi ogólnej 6 do Nr. 481 i 483 należy po ustępie 2 dodać następujące zdania jako ustęp 3:

Za wagę pojedynczych sztuk należy uważać oddzielną wagę każdego luźnie wchodzącego przedmiotu, względnie ogólną wagę części składowych, będących ze sobą w stałem połączeniu, z których towar składa się. Tak jak towary, składające się z części składowych, będących w stałem połączeniu, należy traktować także towary, złożone z części luźnie zestawionych, które łączy się w jedną całość jedynie w celu użytku, zwłaszcza przez ześrubowania, zamknięcia dźwigniowe, bagnetowe itp., wprowadzane w takiem połączeniu; należy je zawsze ekspedyować według ogólnej wagi sztuk. Natomiast towary, składające się z części jedynie luźnie zestawionych i nie połączonych ze sobą stale, mają być zawsze oclone według wagi sztuk poszczególnych części składowych, dających się rozdzielić.

III. Co do spisu wartości.

W spisie przeciętnej wartości handlowej najważniejszych chemicznych materyałów pomocniczych i wytworów, podlegających wymiarowi cła od wartości według Nr. 622, wydanym rozporządzeniem ministeryalnem z dnia 24. kwietnia 1908, Dz. u. p. Nr. 84, należy przy słowie „Chlorek manganawy, techn. odwodniony“ zastąpić przeciętną wartość handlową, tudzież wymiar cła od tego artykułu w obrocie autonomicznym i traktatowym w kwotach 80, względnie 12 K za 100 *kg* czystej wagi wartością 50 K i wymiarem cła w kwocie 7 K 50 h za 100 *kg* netto w obrocie autonomicznym względnie traktatowym.

Rozporządzenie niniejsze nabywa zaraz mocy obowiązującej.

Biliński wlr. **Weiskirchner** wlr.

Pop wlr.

54.

Obwieszczenie Ministerstwa kolei żelaznych z dnia 17. marca 1910,

dotyczące przedłużenia wyznaczonego koncesyą terminu do ukończenia budowy i puszczenia w ruch przestrzeni częściowej z Pyrawarth do Zistersdorf na linii kolei lokalnej z Pyrawarth do Dobermannsdorf.

Na podstawie Najwyższego upoważnienia przedłużono termin, wyznaczony w § 2. dokumentu koncesyjnego z dnia 6. stycznia 1908, Dz. u. p. Nr. 15 do ukończenia budowy i puszczenia w ruch linii kolei lokalnej z Auersthal do Schweinbarth i z Pyrawarth do Dobermannsdorf, odnośnie do przestrzeni częściowej z Pyrawarth do Zistersdorf na tej ostatniej linii kolei lokalnej do dnia 1. maja 1911.

Wrba wlr.

Dziennik ustaw państwa

dla

królestw i krajów w Radzie państwa reprezentowanych.

Część XXI. — Wydana i rozesłana dnia 20. marca 1910.

Treść: № 55. Rozporządzenie, dotyczące utworzenia oddziału inspekcyjnego górniczego w Ministerstwie robót publicznych.

55.

Rozporządzenie Ministerstwa robót publicznych z dnia 12. marca 1910,

dotyczące utworzenia oddziału inspekcyjnego górniczego w powyższem Ministerstwie.

Coraz większe rozmiary przedsiębiorstwa górniczego i zwiększające się stale w miarę docierania do coraz głębszych warstw, wprowadzania nowych metod pracy i coraz szerszego stosowania urządzeń maszynowych źródła niebezpieczeństw, które górnictwo ma do zwalczania, nie mniej jak doniosłość zadań polityki socyalnej, które w latach ostatnich wystąpiły w zwiększonym zakresie, są powodem, iż w obec władz górniczych, powołanych w myśl obowiązujących ustaw do sprawowania nad górnictwem nadzoru zwierzchniczego, musi się stawiać wyższe wymogi co do nadzorowania przedsiębiorstw pod względem bezpieczeństwa i co do kontroli nad stosunkami robotników górniczych.

Przez utworzenie oddziału inspekcyjnego górniczego w Ministerstwie robót publicznych ma państwowy nadzór przedsiębiorstw górniczych, sprawowany dotychczas głównie przez urzędy górnicze rewirowe i starostwa górnicze, doznać dalszego ulepszenia. Ponadto ma Ministerstwo robót publicznych jako naczelna władza górnicza uzyskać możność bezpośredniego nadzorowania służby inspekcyjnej władz podwładnych.

Uzupełniając rozporządzenie Ministerstwa rolnictwa z dnia 17. października 1895, Dz. u. p. Nr. 158, dotyczące inspekcyi górniczej, należącej do władz górniczych, wydaje się zatem na zasadzie §§ 220. i 221. o. u. g. oraz § 1., ustęp 2. ustawy z dnia 11. maja 1884, Dz. u. p. Nr. 71, następujące przepisy:

§ 1.

Dla ulepszenia i jednolitego uregulowania inspekcyi górniczej, należącej do władz górniczych, tworzy się w Ministerstwie robót publicznych oddział inspekcyjny górniczy.

Urzędnicy oddziału inspekcyjnego górniczego należą do etatu władz górniczych.

§ 2.

Urzędnicy oddziału inspekcyjnego górniczego muszą posiadać prócz teoretycznego wykształcenia w górnictwie, przepisanego dla urzędników władz górniczych, dostateczne doświadczenie praktyczne w prowadzeniu ruchu kopalń i uzdatnienie do pełnienia służby inspekcyjnej; przy wyborze odnośnych funkcyonaryuszy należy brać na uwagę potrzebną znajomość języków.

Doświadczenie praktyczne w prowadzeniu ruchu kopalń można uzyskać przez odpowiednie zatrudnienie w służbie inspekcyjnej władz górniczych albo przy technicznem prowadzeniu kopalń państwowych lub prywatnych.

§ 3.

Do oddziału inspekcyjnego góniczego należy:

1. przedsiębranie samodzielnych inspekcyi górniczych i współdziałanie przy dochodzeniach policyjno-górniczych w celu popierania i nadzorowania działalności urzędów górniczych rewirowych i starostw górniczych w dziedzinie policyi górniczej i ochrony robotników górniczych,

2. jednolite uregulowanie państwowej inspekcyi górniczej,

3. przedstawianie wniosków co do wydania przepisów dla zapobiegania nieszczęśliwym wypadkom w górnictwie,

4. składanie opinii i sprawozdań w kwestyach policyi górniczej i ochrony robotników górniczych.

5. coroczne składanie sprawozdania z działalności oddziału inspekcyjnego górniczego (§ 8.) i zestawianie rocznych sprawozdań władz górniczych co do inspekcyi górniczej.

Samodzielny zakres działania urzędów górniczych rewirowych i starostw górniczych pod względem wykonywania inspekcyi górniczej nie doznaje wcale naruszenia przez działalność oddziału inspekcyjnego górniczego.

§ 4.

Urzędnicy oddziału inspekcyjnego górniczego mają zwiedzać przedsiębiorstwa, podlegające nadzorowi władz górniczych, odpowiednio do otrzymanych wskazówek i zapewnić sobie przez szczegółowe inspekcye przedsiębiorstw dokładną znajomość wszystkich stosunków, odnoszących się do przedmiotu ich działalności.

Dochodzenia mają w szczególności obejmować bezpieczeństwo, jakie przedsiębiorstwo górnicze zapewnia dla życia i zdrowia zatrudnionych tam osób, ochronę własności, znajdującej się na powierzchni, przed niebezpieczeństwami, połączonymi z ruchem kopalń, stosunki robotników górniczych i urządzenia, służące dla ich dobra.

Szczególną uwagę należy zwracać na nieszczęśliwe wypadki w przedsiębiorstwie, aby na podstawie dokładnej znajomości przyczyn można było wydać odpowiednie zarządzenia dla zapobiegania takim wypadkom.

Urzędnicy oddziału inspekcyjnego górniczego mają stosować się przy poruczonych im inspekcyach do zasad, wypowiedzianych co do inspekcyi urzędników rewirowych i urzędników inspekcyjnych starostw górniczych w §§ 12. do 36. i 55. rozporządzenia Ministerstwa rolnictwa z dnia 17. października 1895, Dz. u. p. Nr. 158.

Instrukcya Ministerstwa robót publicznych oznaczy bliżej tok czynności oddziału inspekcyjnego górniczego i obowiązki przydzielonych tam urzędników.

§ 5.

Urzędnicy oddziału inspekcyjnego górniczego będą zaopatrzeni w karty legitymacyjne, zapomocą których mają wykazywać swój charakter służbowy.

§ 6.

Urzędnicy oddziału inspekcyjnego górniczego będą składać pisemne sprawozdania z przeprowadzonych inspekcyi kopalń i z innych przekazanych im dochodzeń; w sprawozdaniach tych mają oni wyszczególniać poczynione przy inspekcyach spostrzeżenia i stwierdzone wadliwości oraz przedstawiać swoje wnioski.

§ 7.

O przekroczeniach, stwierdzonych przez urzędników oddziału inspekcyjnego górniczego, i o spostrzeżonych przez nich wadliwościach będzie Ministerstwo robót publicznych uwiadamiało odnośny urząd górniczy rewirowy za pośrednictwem starostwa górniczego w celu wdrożenia dalszych czynności urzędowych w toku instancyi.

W razie bezpośredniego niebezpieczeństwa, zagrażającego życiu i zdrowiu albo cudzej własności, ma urzędnik oddziału inspekcyjnego górniczego wydać zaraz przy inspekcyi potrzebne zarządzenia w imieniu urzędu górniczego rewirowego i zawiadomić natychmiast urząd ten o swem zarządzeniu w celu wdrożenia dalszych czynności urzędowych w toku instancyi.

§ 8.

Naczelnik oddziału inspekcyjnego górniczego ma składać coroczne sprawozdanie, które winno obejmować przeglądowe przedstawienie działalności tego oddziału, a zwłaszcza jego wniosków, tudzież stosunków pod względem bezpieczeństwa i ochrony robotników górniczych, jakoteż postępów, osiągniętych na tem polu.

Co do ułożenia tego sprawozdania obowiązują zasady, wypowiedziane w § 47. rozporządzenia Ministerstwa rolnictwa z dnia 17. października 1895, Dz. u. p. Nr. 158.

§ 9.

Ministerstwo robót publicznych będzie ogłaszać sprawozdanie naczelnika oddziału inspekcyjnego górniczego równocześnie z sprawozdaniami urzędów górniczych rewirowych i starostw górniczych, odnoszącymi się do inspekcyi górniczej.

Ritt wlr.

Rok 1910.

Dziennik ustaw państwa

dla

królestw i krajów w Radzie państwa reprezentowanych.

Część XXII. — Wydana i rozesłana dnia 22. marca 1910.

Treść: № 56. Rozporządzenie, dotyczące zmiany instrukcyi co do badania skondenzowanego mleka.

56.

Rozporządzenie Ministerstwa skarbu z dnia 18. marca 1910,

dotyczące zmiany instrukcyi co do badania skondenzowanego mleka.

W porozumieniu z królewsko-węgierskiem Ministerstwem skarbu zmienia się instrukcyę co do oznaczania zawartości cukru trzcinowego w mleku skondenzowanem (instrukcya I, rozdział *C*, załącznika *A*, do § 2, dodatku *A*, do przepisu wykonawczego o podatku od cukru z dnia 29. sierpnia 1903, Dz. u. p. Nr. 176 i rozporządzenie Ministerstwa skarbu z dnia 23. lutego 1906, Dz. u. p. Nr. 41) w sposób następujący:

C. Badanie skondenzowanego mleka.

(Ułożone przez Biuro badań c. k. technicznej Kontroli skarbowej w Wiedniu.)

Podstawa sposobu badania.

Mleko skondenzowane zawiera prócz cukru trzcinowego (*R*) nadto cukier mleczny (*M*), a ewentualnie zmienne ilości cukru inwertowanego (*I*). $R + M + I = G$ (ogólna ilość cukru). Ogólną ilość cukru oznacza się po inwersyi znachodzącego się cukru trzcinowego przez redukcyę zapomocą rozczynu Fehlinga i oblicza go jako cukier trzcinowy. W drugiej próbie odfermentowuje się cukier trzcinowy i znajdujący się ewentualnie cukier inwertowany zapomocą drożdży, oznacza pozostały cukier mleczny według jego zdolności redukcyjnej względem rozczynu Fehlinga i oblicza również jako cukier trzcinowy. Różnica $G-M$ wykazuje poszukiwaną zawartość cukru trzcinowego.

Wykonanie analizy.

25 *g* przeznaczonego do badania mleka skondenzowanego rozpuszcza się w wodzie w kolbce o pojemności 500 cm^3 i zaprawia taką ilością rozcieńczonego kwasu siarkowego (około 10 cm^3 pół normalnego), jakiej potrzeba do strącenia sernika. Następnie dopełnia się aż do znaczka (rozczyn *I*).

a) Oznaczenie ogólnej ilości cukru:

50 cm^3 rozczynu *I* daje się do kolbki o pojemności 250 cm^3 i strąca zapomocą 2 cm^3 octanu ołowiu zasadowego; następnie dopełnia się aż do znaczka po dodaniu nieco rozczynu siarkanu sodowego i przesącza. Z płynu przesączonego miesza się 50 cm^3 z 25 cm^3 wody i 5 cm^3 kwasu solnego ($d = 1{\cdot}19$) i inwertuje według urzędowej metody inwersyjnej. Następnie ostudza się szybko, zobojętnia i dopełnia do 100 cm^3. W 25 cm^3 tego rozczynu oznacza się w sposób zwyczajny ogólną ilość cukru zapomocą gotowania z 50 cm^3 rozczynu Fehlinga i 75 cm^3 wody przez przeciąg sześciu minut. Z otrzymanej ilości miedzi oblicza się ogólną ilość cukru jako cukier trzcinowy według tabeli II.*)

*) Zamiast przepisanej tutaj redukcyi tlenku miedziawego na miedź metaliczną można także wprost zważyć tlenek ten. Rurkę asbestową, zawierającą osad, płucze się w sposób zwyczajny alkoholem i eterem, wstawia następnie na kilka minut do suchej parni skrzyn-

b) Oznaczenie cukru mlecznego.

50 cm^3 rozczynu *I* wlewa się do kolbki o pojemności 250 cm^3, dodaje się około 3 *g* świeżych drożdży, wolnych od domieszek i dobrze w wodzie rozdzielonych i poddaje fermentowaniu przy około 33° C. Czas fermentacyi można przeciągnąć aż do 18 godzin bez wywołania szkodliwego wpływu na wynik, ponieważ cukier mleczny nie zostaje bynajmniej naruszony w ciągu tego czasu. Po ukończeniu fermentacyi klaruje się octanem ołowiu zasadowym, a następnie dopełnia aż do znaczka i przesącza.

W 50 cm^3 przesączonego płynu oznacza się cukier mleczny w sposób zwyczajny zapomocą gotowania z 50 cm^3 rozczynu Fehlinga i 50 cm^3 wody przez przeciąg sześciu minut. Z ilości otrzymanej miedzi oblicza się według tabeli II odnośną ilość cukru trzcinowego w procentach. Jeżeli odciągnie się ilość tę od ogólnej ilości cukru, otrzymanej pod *a)*, wówczas okaże się poszukiwana zawartość sacharozy skondenzowanego mleka w procentach.

Oznaczenie *b)* należy przeprowadzić podwójnie przy zastosowaniu różnego czasu fermentacyi.

Rozporządzenie niniejsze wchodzi w życie z dniem ogłoszenia.

Biliński wlr.

---

kowej, a po ostudzeniu można ją zważyć. Zważony tlenek miedziany przelicza się na miedź przez pomnożenie liczbą 0·888 (z. Chemiker Zeitung XXI, s. 137, tudzież Zeitschrift für das landw. Versuchswesen in Österreich, 1898, s. 149 i 1899, s. 1). To uproszczenie przy oznaczaniu cukru można stosować także przy innych analizach urzędowych (towarów cukrowych, likierów itd.).

Rok 1910.

Dziennik ustaw państwa

dla

królestw i krajów w Radzie państwa reprezentowanych.

Część XXIII. — Wydana i rozesłana dnia 29. marca 1910.

Treść: (№ 57—59.) 57. Traktat państwowy między Najjaśniejszym Cesarzem austryackim, Królem Czech itd. i Apostolskim Królem węgierskim oraz Najjaśniejszym Królem rumuńskim, dotyczący wzajemnej ochrony dzieł literatury, sztuki i fotografii. — 58. Obwieszczenie, dotyczące stosowania układu z Rumunią o prawie autorskiem z dnia 2. marca (18. lutego) 1908, do dzieł literatury, sztuki i fotografii, które wyszły przed rozpoczęciem się jego mocy obowiązującej. — 59. Rozporządzenie, dotyczące zawartego z Rumunią traktatu państwowego o wzajemnej ochronie dzieł literatury, sztuki i fotografii.

57.

Traktat państwowy z dnia 2. marca (18. lutego) 1908,

między Najjaśniejszym Cesarzem austryackim, Królem Czech itd. i Apostolskim Królem węgierskim oraz Najjaśniejszym Królem rumuńskim, dotyczący wzajemnej ochrony dzieł literatury, sztuki i fotografii.

(Zawarty w Bukareszcie dnia 2. marca 1908, ratyfikowany przez Jego c. i k. Apostolską Mość dnia 21. lutego 1910; dokumenty ratyfikacyjne wymieniono w Bukareszcie dnia 15. marca 1910.)

Nos Franciscus Josephus Primus,

divina favente clementia
Austriae Imperator, Bohemiae Rex etc. et Hungariae Rex Apostolicus,

Notum testatumque omnibus ac singulis, quorum interest tenore praesentium facimus:

Posteaquam a Plenipotentiariis Nostris atque ab illo Regis Romaniae Majestatis, praevie collatis consiiliis mutuisque deliberationibus ad protegenda jura autorum in Austria atque in Romania quoad producta litterarum, artium et photographiae conventio specialis die $\frac{\text{secundo mensis Martii}}{\text{duodevicesimo mensis Februarii}}$ anni millesimi nongentesimi octavi Bucherestae inita et signata fuit, tenoris sequentis:

(Tekst pierwotny.)

Sa Majesté l'Empereur d'Autriche, Roi de Bohême etc. et Roi Apostolique de Hongrie,

et

Sa Majesté le Roi de Roumanie,

désirant garantir en Autriche et en Roumanie l'exercice du droit de propriété sur les œuvres littéraires, artistiques et photographiques publiées dans l'un ou dans l'autre de ces deux Pays ont jugé utile de conclure une Convention spéciale à cet effet et ont nommé pour Leurs Plénipotentiaires, savoir:

Sa Majesté l'Empereur d'Autriche, Roi de Bohême etc. et Roi Apostolique de Hongrie:

Le Sieur Jean Prince de Schönburg-Hartenstein, Son Chambellan, Son Envoyé extraordinaire et Ministre plénipotentiaire près Sa Majesté le Roi de Roumanie, Commandeur de l'Ordre de François Joseph avec plaque,

le Sieur Hugues Schauer, docteur en droit, Conseiller ministériel au Ministère Impérial Royal autrichien de la Justice, Chevalier de l'Ordre de la Couronne de fer troisième classe et de l'Ordre de François Joseph;

et

Sa Majesté le Roi de Roumanie:

Monsieur Démètre Sturdza, Président du Conseil des Ministres, Ministre des Affaires Étrangères, décoré du Collier de Son Ordre „Carol I“,

lesquels, après avoir produit leurs pleins pouvoirs trouvés en bonne et due forme, sont convenus des dispositions suivantes:

Article 1.

Les auteurs des œuvres publiées pour la première fois en Autriche ou en Roumanie, dès qu'ils auront accompli les formalités nécessaires dans leurs pays d'origine, jouiront, en ce qui concerne la protection du droit de propriété sur les œuvres littéraires, artistiques et photographiques, de tous les avantages et de tous les droits accordés aux nationaux par les lois respectives.

(Przekład.)

Najjaśniejszy Cesarz Austryacki, Król Czech itd., i Apostolski Król węgierski

oraz

Najjaśniejszy Król rumuński,

kierowani chęcią zapewnienia w Austryi i w Rumunii ochrony prawa autorskiego co do dzieł literatury, sztuki i fotografii, wydanych w jednem lub drugiem z obu tych Państw, uznali za właściwe zawrzeć w tym celu osobny układ i zamianowali Swoimi pełnomocnikami:

Najjaśniejszy Cesarz Austryacki, Król Czech itd., i Apostolski Król węgierski:

księcia Jana Schönburg-Hartensteina, Swego podkomorzego, nadzwyczajnego posła i upełnomocnionego ministra przy Najjaśniejszym Królu rumuńskim, komtura orderu Franciszka Józefa z gwiazdą,

i pana Hugona Schauera, doktora praw, radcę ministeryalnego w c. k. austryackiem Ministerstwie sprawiedliwości, kawalera orderu Żelaznej Korony trzeciej klasy i orderu Franciszka Józefa,

a

Najjaśniejszy Król rumuński:

pana Demetrego Sturdzę, prezydenta ministrów i ministra spraw zewnętrznych, posiadacza kolii orderu Carol I.,

którzy, okazawszy sobie swe pełnomocnictwa i stwierdziwszy ich dobrą i należytą formę, zgodzili się na następujące postanowienia:

Artykuł I.

Autorowie dzieł, ogłoszonych po raz pierwszy w Austryi lub w Rumunii, korzystają pod warunkiem dopełnienia formalności, wymaganych w kraju pochodzenia, pod względem ochrony prawa autorskiego na dziełach literatury, sztuki i fotografii z wszelkich korzyści i praw, które odnośne ustawy przyznają krajowcom.

La durée de la protection ainsi accordée en Autriche aux œuvres des auteurs roumains et en Roumanie aux œuvres des auteurs autrichiens ne pourra toutefois excéder la durée qui leur est accordée par les lois du pays d'origine.

Czas trwania ochrony, przyznanej według tego dziełom autorów rumuńskich w Austryi, a dziełom autorów austryackich w Rumunii, nie może żadną miarą przekraczać czasu ochrony, przyznanego im ustawami kraju pochodzenia.

Article 2.

La présente Convention entrera en vigueur le quinzième jour après la date à laquelle l'échange des ratifications aura eu lieu.

La durée de cette Convention est fixée à dix années à partir du jour de son entrée en vigueur.

Dans le cas où aucune des Parties contractantes n'aurait notifié douze mois avant l'échéance de ce terme son intention de faire cesser les effets de la présente Convention, celle-ci demeurera obligatoire jusqu'à l'expiration d'un an à partir du jour où l'une ou l'autre des Parties contractantes l'aura dénoncée.

Artykuł II.

Układ niniejszy wejdzie w życie w piętnastym dniu po dniu, w którym nastąpi wymiana dokumentów ratyfikacyjnych.

Czas trwania układu tego oznacza się na dziesięć lat, licząc od dnia rozpoczęcia się jego mocy obowiązującej.

Jeżeli żadna ze Stron kontraktujących nie oznajmi na dwanaście miesięcy przed upływem tego terminu swego zamiaru uchylenia ważności niniejszego układu, wówczas pozostanie tenże w mocy aż do upływu roku, licząc od dnia, w którym jedna ze Stron kontraktujących oznajmi wypowiedzenie.

Article 3.

La présente Convention sera ratifiée et les ratifications en seront échangées à Bucarest aussitôt que possible.

En foi de quoi, les plénipotentiaires l'ont signée et l'ont revêtue de leurs cachets.

Fait à Bucarest en double original le 2 mars/18 février mille neuf cent huit.

(L. S.) **Schönburg** m. p. (L. S.) **D. Sturdza** m. p.

(L. S.) **Schauer** m. p.

Artykuł III.

Układ niniejszy ma być ratyfikowany, a dokumenta ratyfikacyjne mają być wymienione w Bukareszcie jak najspieszniej.

W dowód tego podpisali pełnomocnicy układ ten i zaopatrzyli go swymi pieczęciami.

Sporządzono w podwójnem wygotowaniu w Bukareszcie, dnia 2. marca (18. lutego) roku tysiąc dziewięćsetnego ósmego.

(L. S.) **Schönburg** wlr. (L. S.) **D. Sturdza** wlr.

(L. S.) **Schauer** wlr.

Nos, visis et perpensis conventionis huius stipulationibus, illas omnes et singulas pro Austria ratas hisce confirmatasque habere profitemur ac declaramus, verbo Nostro promittentes Nos omnia quae in illis continentur fideliter executioni mandaturos esse.

In quorum fidem majusque robur praesentis ratihabitionis Nostrae tabulas manu Nostra signavimus sigilloque Nostro adpresso firmari jussimus.

Dabantur Viennae die vicesimo primo mensis Februarii anno Domini millesimo nongentesimo decimo, Regnorum Nostrorum sexagesimo secundo.

Franciscus Josephus m. p.

Comes ab **Aehrenthal** m. p.

Ad mandatum Sacrae Caesareae et Regiae Apostolicae Majestatis proprium:

Franciscus **Peter** m. p.
Caes. et Reg. Consul Generalis.

Powyższy traktat ogłasza się niniejszem po uzyskaniu zgody obu Izb Rady państwa.

Wiedeń, dnia 23. marca 1910.

Bienerth wlr. **Hochenburger** wlr.

58.

Obwieszczenie Ministra sprawiedliwości z dnia 23. marca 1910,

dotyczące stosowania układu z Rumunią o prawie autorskiem z dnia 2. marca (18. lutego) 1908, Dz. u. p. Nr. 57 z roku 1910, do dzieł literatury, sztuki i fotografii, które wyszły przed rozpoczęciem się jego mocy obowiązującej.

Po podpisaniu traktatu państwowego z dnia 2. marca (18. lutego) 1908 między Najjaśniejszym Cesarzem austryackim, Królem Czech itd. i Apostolskim Królem węgierskim oraz Najjaśniejszym Królem rumuńskim, dotyczącego wzajemnej ochrony dzieł literatury, sztuki i fotografii (Dz. u. p. Nr. 57 z r. 1910), wymienione zostały między obustronnymi pełnomocnikami, c. i k. nadzwyczajnym posłem i upełnomocnionym ministrem przy Najjaśniejszym Królu rumuńskim, księciem Janem Schönburg-Hartensteinem i królewsko-rumuńskim prezydentem ministrów i ministrem spraw zewnętrznych, panem Demetrem Sturdzą, umieszczone poniżej deklaracye.

Osnowę deklaracyi tych, odpowiadającą §§ 65. do 67. ustawy o prawie autorskiem z dnia 26. grudnia 1895, Dz. u. p. Nr. 197, objęto ustawą, którą w Rumunii wprowadzono w życie układ o prawie autorskiem.

Hochenburger wlr.

I.

Nota z dnia 7. marca 1908

c. i k. nadzwyczajnego posła i upełnomocnionego ministra przy Najjaśniejszym Królu rumuńskim, księcia Jana Schönburg-Hartensteina do królewsko-rumuńskiego prezydenta ministrów i ministra spraw zewnętrznych, pana Demetra Sturdzy.

(Tekst pierwotny.)

Bucarest, 7 mars 1908.

Monsieur le Ministre!

Me référant à la conversation que j'ai eu avec Votre Excellence j'ai l'honneur d'en préciser la teneur dans ce qui suit:

Les dispositions de la Convention littéraire dernièrement conclue entre l'Autriche et la Roumanie seront également applicables aux œuvres littéraires, artistiques et photographiques qui sont déjà publiées ou éditées avant la mise en vigueur de la Convention.

Cependant les œuvres dramatiques et les compositions musicales, dont la représentation a été dûment autorisée avant la mise en application de la Convention, pourront être représentées à l'avenir selon les anciennes dispositions.

En outre les reproductions et imitations qui on été déjà terminées selon les anciennes normes avant la mise en application de la Convention pourront être mises en circulation; les reproductions et imitations qui sont en cours d'exécution lors de la mise en vigueur de la Convention et qui n'étaient pas interdites jusqu'alors pourront être achevées et mises en circulation.

Veuillez . . . etc.

Schönburg m. p.

S. E.

Mr. D. Sturdza,
etc. etc. etc.

(Przekład.)

Bukareszt, dnia 7. marca 1908.

Panie Ministrze!

Powołując się na konferencyę, przeprowadzoną z Waszą Ekscellencyą, mam zaszczyt zestawić osnowę jej w sposób następujący:

Postanowienia układu o prawie autorskiem, zawartego w ostatnim czasie między Austryą i Rumunią, będą w ten sam sposób stosowane także do dzieł literatury, sztuki i fotografii, które zostały ogłoszone lub wydane jeszcze przed rozpoczęciem się mocy obowiązującej układu.

Jednak dzieła dramatyczne i muzyczne, wystawione prawnie przed rozpoczęciem się mocy obowiązującej układu, będą mogły być wystawiane także w przyszłości według przepisów, które obowiązywały poprzednio.

Ponadto będzie można rozpowszechniać powielenia i odwzorowania, które były ukończone według przepisów dawniejszych jeszcze przed rozpoczęciem się mocy obowiązującej układu; powielenia i odwzorowania, których wykonanie jest w toku w czasie wejścia układu w życie i nie było dotychczas zakazane, mogą być wykończone i rozpowszechnione.

Raczy Pan przyjąć . . . itd.

Schönburg wlr.

Do Jego Ekscellencyi
pana Demetra Sturdzy,
etc. etc. etc.

II.

Nota z dnia 16. marca (3. marca st. s.) 1908

królewsko-rumuńskiego prezydenta ministrów i ministra spraw zewnętrznych, pana Demetra Sturdzy do c. i k. nadzwyczajnego posła i upełnomocnionego ministra przy Najjaśniejszym Królu rumuńskim, księcia Jana Schönburg-Hartensteina.

(Tekst pierwotny.)

Bucarest, 3 mars 1908.

Mon Prince!

En réponse à la communication du 7 mars dr., No. 591, j'ai l'honneur d'informer Votre A. S. qu'elle résume exactement les idées que nous avons échangées sur l'application de la Convention pour la propriété littéraire, artistique et photographique conclue le 18 février (2 mars) a. c. entre la Roumanie et l'Autriche, à savoir:

Les dispositions de la dite Convention seront également applicables aux œuvres littéraires, artistiques et photographiques qui sont déjà publiées ou éditées avant la mise en vigueur de la Convention.

Cependant les œuvres dramatiques et les compositions musicales, dont la représentation a été dûment autorisée avant la mise en application de la Convention, pourront être représentées à l'avenir selon les anciennes dispositions.

En outre les reproductions et imitations qui ont été déjà terminées selon les anciennes normes avant la mise en application de la Convention pourront être mises en circulation; les reproductions et imitations qui sont en cours d'exécution lors de la mise en vigueur de la Convention et qui n'étaient pas interdites jusqu'alors pourront être achevées et mises en circulation.

Veuillez . . . etc.

Sturdza m. p.

S. A. S.
le Prince Schönburg-Hartenstein,
etc. etc. etc.

(Przekład.)

Bukareszt, dnia 3. marca 1908.

Wasza Książęca Mość!

W odpowiedzi na uwiadomienie z dnia 7. marca r. b. l. 591 mam zaszczyt zawiadomić Waszą Książęcą Mość, iż W. K. M. trafnie powtórzył naszą wymianę zdań co do stosowania układu o prawie autorskiem na dziełach literatury, sztuki i fotografii, zawartego w dniu 18. lutego (2. marca) r. b. między Rumunią i Austryą, a w szczególności:

Postanowienia wspomnianego układu będą w ten sam sposób stosowane także do dzieł literatury, sztuki i fotografii, które zostały ogłoszone lub wydane jeszcze przed rozpoczęciem się mocy obowiązującej układu.

Jednak dzieła dramatyczne i muzyczne, wystawione prawnie przed rozpoczęciem się mocy obowiązującej układu, będą mogły być wystawiane także w przyszłości według przepisów, które obowiązywały poprzednio.

Ponadto będzie można rozpowszechniać powielenia i odwzorowania, które były ukończone według przepisów dawniejszych jeszcze przed rozpoczęciem się mocy obowiązującej układu; powielenia i odwzorowania, których wykonanie jest w toku w czasie wejścia układu w życie i nie było dotychczas zakazane, mogą być wykończone i rozpowszechnione.

Raczy Pan przyjąć . . . itd.

Sturdza wlr.

Do Jego Książęcej Mości
księcia Schönburg-Hartensteina
etc. etc. etc.

59.

Rozporządzenie Ministerstwa sprawiedliwości w porozumieniu z Ministrami spraw wewnętrznych i handlu z dnia 23. marca 1910,

dotyczące zawartego z Rumunią traktatu państwowego o wzajemnej ochronie dzieł literatury, sztuki i fotografii.

Traktat państwowy z Rumunią z dnia 2. marca (18. lutego) 1908, dotyczący wzajemnej ochrony dzieł literatury, sztuki i fotografii (Dz. u. p. Nr. 57 z roku 1910), wchodzi w myśl artykułu II. w życie w dniu 30. marca 1910, ponieważ w dniu 15. marca 1910 wymieniono dokumenty ratyfikacyjne.

W celu wykonania tego traktatu państwowego rozporządza się:

Postanowienia §§ 9. do 15. rozporządzenia Ministerstwa sprawiedliwości z dnia 29. grudnia 1895, Dz. u. p. Nr. 198, obowiązują analogicznie co do dzieł literatury, sztuki i fotografii, chronionych w myśl wspomnianego traktatu państwowego, z tą zmianą, iż przy stosowaniu przepisów, w których jest mowa o początku mocy obowiązującej ustawy z dnia 26. grudnia 1895, Dz. u. p. Nr. 197, lub w których liczy się terminy od tej chwili, decyduje w miejsce chwili powyższej początek mocy obowiązującej traktatu państwowego.

Rozporządzenie niniejsze wchodzi w życie równocześnie z traktatem państwowym.

Hochenburger wlr.

KRAKÓW

Rok 1910.

Dziennik ustaw państwa

dla

królestw i krajów w Radzie państwa reprezentowanych.

Część XXIV. — Wydana i rozesłana dnia 30. marca 1910.

Treść: (№ 60—62.) 60. Rozporządzenie, dotyczące uzupełnienia przepisów o służbie wojskowej, część III. — 61. Obwieszczenie, dotyczące zwinięcia ekspozytury celnej na dworcu kolejowym w Tarnopolu. — 62. Rozporządzenie, którem ustanawia się warunek koncesyi dla przemysłu przerabiania ropy i przemysłu rozsprzedaży nafty zapomocą wozów beczkowych.

60.

Rozporządzenie Ministerstwa obrony krajowej z dnia 18 marca 1910,

dotyczące uzupełnienia przepisów o służbie wojskowej, część III.

Ministerstwo obrony krajowej zarządza w porozumieniu z c. i k. wspólnem Ministerstwem wojny uzupełnienie przepisów o służbie wojskowej, część III., ogłoszonych w wyciągu rozporządzeniem z dnia 28. listopada 1890, Dz. u. p. Nr. 207, co do § 26. w sposób następujący:

Punkt 3., jako ustęp przedostatni:

Narastające koszta pocztowe mają być pokryte na rachunek etatu Ministerstwa obrony krajowej i zwrócone przez stronę, a ewentualnie ściągnięte drogą administracyjną po powrocie strony do krajów tutejszych.

Punkt 5., ciąg dalszy ustępu pierwszego, tudzież jako ustęp drugi do piątego:

; celem pośrednictwa w doręczeniu nie wolno oddawać karty powołującej osobie, której nie ustanowiono pośrednikiem.

Odnośne potwierdzenie odbioru, podpisane przez powołanego lub przez ustanowionego pośrednika, należy przesłać przynależnej politycznej władzy powiatowej, która przesyła je dalej komendzie okręgu uzupełnienia, jeżeli gmina przynależności powołanego leży w jej okręgu, a w przeciwnym razie odsyła je w tym samym celu właściwemu starostwu.

Jeżeli nie można doręczyć karty powołującej powołanemu lub ustanowionemu pośrednikowi w ostatniem znanem miejscu pobytu w krajach tutejszych albo w Bośni i Hercegowinie, wówczas winien przełożony gminy zarządzić z wszelkim możliwym pośpiechem dokładne poszukiwanie za miejscem pobytu powołanego przez wypytanie osób, z którymi powołany pozostawał w styczności, i donieść o tem politycznej władzy powiatowej.

Jeżeli na podstawie dochodzeń przełożonego gminy dowiedziano się o miejscu pobytu powołanego, wówczas zarządza wspomniana władza doręczenie karty powołującej i zawiadamia o tem właściwą władzę polityczną, jeżeli gmina przynależności nie leży w jej okręgu. Akta, odnoszące się do powołania, należy następnie przesłać właściwej władzy politycznej, która w tych wypadkach, gdy nie można było doręczyć karty powołującej, zarządza dochodzenia za miejscem pobytu powołanego także w gminie jego przynależności i wydaje dalsze zarządzenia stosownie do ich wyniku, a wreszcie przesyła wszystkie akta komendzie okręgu uzupełnienia.

Rozporządzenie niniejsze wchodzi w życie z dniem ogłoszenia.

Georgi wlr.

61.

Obwieszczenie Ministerstwa skarbu z dnia 21. marca 1910,

dotyczące zwinięcia ekspozytury celnej na dworcu kolejowym w Tarnopolu.

Ekspozytura urzędu celnego głównego w Tarnopolu, która istniała na dworcu kolejowym w Tarnopolu, została zwinięta.

Biliński wlr.

62.

Rozporządzenie Ministra handlu w porozumieniu z Ministrem spraw wewnętrznych z dnia 23. marca 1910,

którem ustanawia się warunek koncesyi dla przemysłu przerabiania ropy i przemysłu rozsprzedaży nafty zapomocą wozów beczkowych.

Na zasadzie § 24., ustęp 1. i 2. i § 57., ustęp 3. ordynacyi przemysłowej rozporządza się, co następuje:

§ 1.

Zaprowadza się warunek koncesyi dla następujących gałęzi przemysłu:

1. Dla przemysłu przerabiania ropy.

2. dla przemysłu rozsprzedaży nafty przez dostawianie jej zapomocą zbiorników, dających się przewozić, i ściąganie z nich (przedsiębiorstwo wozów beczkowych).

§ 2.

Koncesyi udziela polityczna władza krajowa po wysłuchaniu odnośnej izby handlowej i przemysłowej.

Prócz istnienia wymogów, przepisanych w ogólności dla rozpoczęcia przemysłów koncesyonowanych, należy przytem uwzględnić nadto stosunki lokalne oraz ogólny stan przemysłu naftowego i konsumcyi ropy.

Władza nadająca koncesyę może ją cofnąć, jeżeli nie puszczono przedsiębiorstwa w ruch w ciągu sześciu miesięcy po udzieleniu koncesyi albo jeżeli później przez równie długi przeciąg czasu zaszła przerwa w ruchu.

§ 3.

Przemysły, wymienione w § 1., podlegają osobnemu unormowaniu policyjno-przemysłowemu.

§ 4.

Rozporządzenie niniejsze wchodzi w życie z dniem ogłoszenia.

Haerdtl wlr **Weiskirchner** wlr

Rok 1910.

Dziennik ustaw państwa

dla

królestw i krajów w Radzie państwa reprezentowanych.

Część XXV. — Wydana i rozesłana dnia 3. kwietnia 1910.

Treść: (№ 63 i 64.) 63. Rozporządzenie, dotyczące uznania przemysłu similizerskiego za przemysł rękodzielniczy. — 64. Rozporządzenie, dotyczące utworzenia na nowo Generalnej Dyrekcyi katastru podatku gruntowego.

63.

Rozporządzenie Ministra handlu w porozumieniu z Ministrem spraw wewnętrznych z dnia 26. marca 1910,

dotyczące uznania przemysłu similizerskiego za przemysł rękodzielniczy.

§ 1.

Na zasadzie § 1., ustęp 4. ustawy z dnia 5. lutego 1907, Dz. u. p. Nr. 26, dotyczącej zmiany i uzupełnienia ordynacyi przemysłowej, uznaje się przemysł similizerski z ograniczeniami, zawartymi w § 1., ustępie 5. powołanej ustawy, za przemysł rękodzielniczy.

§ 2.

Rozporządzenie niniejsze wchodzi w życie z dniem ogłoszenia.

Haerdtl wlr. **Weiskirchner** wlr.

64.

Rozporządzenie Ministerstwa skarbu z dnia 30. marca 1910,

dotyczące utworzenia na nowo Generalnej Dyrekcyi katastru podatku gruntowego.

Na zasadzie Najwyższego postanowienia z dnia 27. marca 1910 tworzy się na nowo Generalną Dyrekcyę katastru podatku gruntowego, która rozpocznie swoją działalność od dnia 15. kwietnia 1910.

Powyższej Dyrekcyi Generalnej przydziela się do załatwiania wszystkie agendy katastru podatku gruntowego i utrzymywania go w ewidencyi, które dotąd były przekazane Ministerstwu skarbu.

Dotychczasowe techniczne urzędy pomocnicze Ministerstwa skarbu, biuro triangulacyjne i kalkulacyjne, oraz zakład litograficzny katastru podatku gruntowego urzędować będą w przyszłości jako techniczne urzędy pomocnicze Generalnej Dyrekcyi.

Biliński wlr.

Dziennik ustaw państwa

dla

królestw i krajów w Radzie państwa reprezentowanych.

Część XXVI. — Wydana i rozesłana dnia 6. kwietnia 1910.

Treść: (№ 65—67.) 65. Obwieszczenie, dotyczące przekształcenia Urzędu celnego głównego II. klasy w Szybeniku na urząd celny główny I. klasy. — 66. Rozporządzenie, dotyczące utworzenia Zakładu głównego dla korzystnego spożytkowywania zwierząt. — 67. Obwieszczenie, dotyczące przekształcenia Urzędu celnego pobocznego I. klasy w Hirschenstand na urząd celny poboczny II. klasy.

65.

Obwieszczenie Ministerstwa skarbu z dnia 9. marca 1910,

dotyczące przekształcenia Urzędu celnego głównego II. klasy w Szybeniku na urząd celny główny I. klasy.

Urząd celny główny II. klasy w Szybeniku zostaje przekształcony na urząd celny główny I. klasy i ma w tym charakterze rozpocząć zaraz swoją działalność.

Biliński wlr.

66.

Rozporządzenie Ministerstw rolnictwa, handlu i skarbu z dnia 20. marca 1910,

dotyczące utworzenia Zakładu głównego dla korzystnego spożytkowywania zwierząt.

§ 1.

Na zasadzie ustawy z dnia 30. grudnia 1909. Dz. u. p. Nr. 222, tworzy się w Wiedniu Zakład główny dla korzystnego spożytkowywania zwierząt.

Zakład ten podlega nadzorowi Ministerstwa rolnictwa. Ministerstwo to wydaje regulamin oraz instrukcyę służbową dla urzędników i zarządza potrzebne zmiany.

§ 2.

Zakład jest powołany do współdziałania przy przeprowadzaniu zarządzeń, określonych w § 2. ustawy. Zwłaszcza należą do niego następujące zadania:

1. Wydawanie opinii i przedstawianie wniosków na wezwanie Ministerstwa rolnictwa albo z własnej inicyatywy;

2. Udzielanie gospodarzom rolnym rad i pouczeń we wszystkich sprawach, odnoszących się do spożytkowywania zwierząt, a w szczególności:

a) przez wysyłanie organów fachowych do miejsc, gdzie trzyma się zwierzęta, i na targi zwierzęce;

b) przez wydawanie pism ulotnych i innych publikacyi o wychowie, tuczeniu i spożytkowywaniu zwierząt, o zaopatrywaniu w mięso, tudzież o drogach odbytu i stosunkach wywozowych;

c) przez zorganizowanie stałej służby informacyjnej co do cen zwierząt i mięsa, stanu zbiorów paszy i zapasu, tudzież zapotrzebowania zwierząt rzeźnych, rozpłodowych i użytkowych;

d) przez urządzanie wykładów i kursów o spożytkowywaniu zwierząt, oraz przez popieranie nauki o tem w szkołach rolniczych;

3. udzielanie rad i zastępcze popieranie biur dla spożytkowywania zwierząt, stowarzyszeń dla chowu i spożytkowywania zwierząt, oraz wszelkich innych stowarzyszeń i związków rolniczych, które zajmują się spożytkowywaniem zwierząt na rzecz swoich członków:

a) we wszystkich sprawach, dotyczących organizacyi,

b) we wszystkich sprawach, odnoszących się do ubezpieczenia zwierząt, stosunków targowych, taryfowych i transportowych,

c) przez pośredniczenie w ich stosunkach handlowych w celu odbytu i wywozu zwierząt, zwłaszcza także w stosunkach z stowarzyszeniami rzeźniczymi lub związkami konsumentów w krajach tutejszych, tudzież z związkami tego rodzaju, biurami spożytkowywania zwierząt albo odbiorcami zwierząt za granicą,

d) przez pośredniczenie w ich stosunkach z władzami i zarządami targowymi;

4. popieranie organizacyi wywozu zwierząt;

5. popieranie organizowania rzeźni i zakładania urządzeń dla spożytkowywania wytworów rzeźnianych;

6. popieranie tworzenia zakładów dla unieszkodliwiania i spożytkowywania zwłok zwierząt, padłych na choroby zaraźliwe lub zabitych wskutek takich chorób;

7. wpływ na urządzanie targów z uwzględnieniem najodpowiedniejszych dróg dla obrotu zwierzętami, tudzież na zakładanie odpowiadających celowi urządzeń na istniejących targach;

8. inicyatywa co do zarządzeń dla popierania ubezpieczenia zwierząt;

9. popieranie organizacyi dostarczania paszy oraz kontroli paszy i nawozów sztucznych.

§ 3.

Kierownika Zakładu głównego i jego zastępcę ustanawia i odwołuje Minister rolnictwa.

Kierownik winien przy załatwianiu swych czynności stosować się zawsze do przepisów i wskazówek Ministerstwa rolnictwa.

Kierownik ma przedkładać Ministerstwu rolnictwa corocznie preliminarz kosztów zarządu Zakładu głównego na rok następny, a po upływie każdego roku prócz sprawozdania z czynności także zamknięcie rachunkowe.

Potrzebne środki pieniężne będą asygnowane Zakładowi głównemu każdorazowo przez Ministerstwo w zakresie preliminarza, zatwierdzonego przez Ministerstwo rolnictwa.

§ 4.

Regulamin dla Zakładu głównego wyda Ministerstwo rolnictwa.

§ 5.

Tak jak kierownika i jego zastępcę będzie Minister rolnictwa ustanawiał i odwoływał także innych urzędników Zakładu głównego, których pobory służbowe przenoszą kwotę 1800 K rocznie. Urzędników z niższymi poborami od wspomnianych, tudzież siły pomocnicze i służbę przyjmuje i oddala kierownik Zakładu głównego.

Przyjęcie urzędników i sług, zastrzeżone kierownikowi, następuje po zasięgnięciu upoważnienia Ministerstwa rolnictwa na utworzenie odnośnej posady.

§ 6.

W miarę potrzeby może kierownik ustanowić w poszczególnych krajach lub częściach krajów, tudzież dla poszczególnych obszarów wytwórczych lub targowych mężów zaufania w celu ciągłej oryentacyi i współdziałania przy organizowaniu lokalnych urządzeń dla spożytkowywania zwierząt.

§ 7.

Przy przeprowadzaniu poszczególnych zarządzeń może kierownik powoływać w każdym wypadku z osobna rzeczoznawców, przyczem należy uwzględniać zarówno interesowane w danym razie sfery rolnicze, jak i interesowane sfery handlowe, przemysłowe i konsumujące, oraz rzeczoznawców weterynaryjnych. Stosownie do jakości przedmiotu rozpraw może kierownik przesłuchiwać rzeczoznawców tych pojedynczo albo zapraszać na posiedzenia kolegialne.

Rzeczoznawcom, mieszkającym poza Wiedniem, można przyznać wynagrodzenie za dni podróży i pobytu.

Wydawanie opinii przez Radę rolniczą co do ogólnych kwestyi zasadniczych, dotyczących spożytkowywania i chowu zwierząt, nie ulega zmianie.

§ 8.

Rozporządzenie niniejsze wchodzi w życie z dniem ogłoszenia.

Biliński wlr. **Weiskirchner** wlr.

Pop wlr.

67.

Obwieszczenie Ministerstwa skarbu z dnia 31. marca 1910,

dotyczące przekształcenia Urzędu celnego pobocznego I. klasy w Hirschenstand na urząd celny poboczny II. klasy.

Urząd celny poboczny I. klasy w Hirschenstand przekształcono na urząd celny poboczny II. klasy.

Biliński wlr.

Dziennik ustaw państwa

dla

królestw i krajów w Radzie państwa reprezentowanych.

Część XXVII. — Wydana i rozesłana dnia 8. kwietnia 1910.

Treść: (№ 68—70.) 68. Obwieszczenie, dotyczące używania zapisów długu Wiedeńskiego Banku dla kredytu budowlanego w Wiedniu do korzystnego umieszczania kapitałów fundacyjnych, pupilarnych i tym podobnych. — 69. Ustawa dotycząca czasowego skrócenia sędziowskiej służby przygotowawczej. — 70. Rozporządzenie, dotyczące czasowego skrócenia sędziowskiej służby przygotowawczej.

68.

Obwieszczenie Ministerstwa skarbu w porozumieniu z Ministerstwami sprawiedliwości i spraw wewnętrznych z dnia 17. marca 1910,

dotyczące używania zapisów długu Wiedeńskiego Banku dla kredytu budowlanego w Wiedniu do korzystnego umieszczania kapitałów fundacyjnych, pupilarnych i tym podobnych.

Wiedeński Bank dla kredytu budowlanego w Wiedniu wydaje w myśl swego statutu na zasadzie wierzytelności hipotecznych z ustawowem bezpieczeństwem, tudzież na zasadzie złożonych tytułem kaucyi papierów wartościowych, posiadających bezpieczeństwo pupilarne, i kapitałów w gotówce własne zapisy długu (fundowane bankowe zapisy długu), co do których zachodzą warunki, określone w § 8, liczba 1 i 2, ustawy z dnia 27. grudnia 1905, Dz. u. p. Nr. 213. dotyczącej fundowanych bankowych zapisów długu.

Na zasadzie § 8. powołanej ustawy uznaje się więc niniejszem zapisy długu, wydawane w myśl statutu przez Wiedeński Bank dla kredytu budowlanego, za nadające się do korzystnego umieszczania kapitałów fundacyi, zakładów stojących pod nadzorem publicznym, urzędu pocztowych kas oszczędności, dalej pieniędzy pupilarnych, fideikomisowych i depozytowych, tudzież na kaucye służbowe i handlowe.

Biliński wlr.

69.

Ustawa z dnia 6. kwietnia 1910,

dotycząca czasowego skrócenia sędziowskiej służby przygotowawczej.

Za zgodą obu Izb Rady Państwa postanawiam, co następuje:

§ 1.

Minister sprawiedliwości może drogą rozporządzenia skrócić czasowo trwanie sędziowskiej służby przygotowawczej dla okręgów Sądów krajowych wyższych we Lwowie, Krakowie, Tryeście i Zadarze albo dla niektórych z nich z trzech lat na dwa lata, o ile to jest niezbędne, aby pokryć zawczasu pojawiające się w niektórych z okręgów powyższych zapotrzebowanie urzędników sędziowskich, uzdolnionych do pełnienia urzędu sędziowskiego. Upoważnienie to rozciąga się na pięć lat, licząc od dnia, w którym ustawa niniejsza zacznie obowiązywać.

§ 2.

Auskultanci i praktykanci prawa, dopuszczeni do egzaminu sędziowskiego na zasadzie skróconej

służby przygotowawczej, są uwolnieni od dostarczania pracy domowej z zakresu umiejętności prawa (§ 12. instr. sąd.).

§ 3.

Ustawa niniejsza wchodzi w życie z dniem ogłoszenia.

Wykonanie jej poruczam Memu Ministrowi sprawiedliwości.

Wiedeń, dnia 6. kwietnia 1910.

Franciszek Józef wł.r.

Bienerth wł.r. **Hochenburger** wł.r.

70.

Rozporządzenie Ministra sprawiedliwości z dnia 6. kwietnia 1910,

dotyczące czasowego skrócenia sędziowskiej służby przygotowawczej.

Na zasadzie § 1. ustawy z dnia 6. kwietnia 1910, Dz. u. p. Nr. 69, co do czasowego skrócenia sędziowskiej służby przygotowawczej rozporządza się:

§ 1.

W okręgach sądów krajowych wyższych we Lwowie, Krakowie, Tryeście i Zadarze można aż do końca roku 1913. dopuszczać kandydatów na urząd sędziowski do egzaminu sędziowskiego na podstawie służby przygotowawczej, skróconej aż do dwóch lat.

§ 2.

Na podstawie skróconej służby przygotowawczej można dopuszczać do egzaminu sędziowskiego tylko kandydatów zdolnych i pilnych (§ 10. rozporządzenia Ministerstwa sprawiedliwości z dnia 1. listopada 1900, Dz. u. p. Nr. 182), co do których należy przyjąć według świadectw z egzaminów państwowych i świadectw z ich działalności w służbie przygotowawczej, iż są dostatecznie wykształceni we wszystkich gałęziach służby sędziowskiej i prokuratorskiej.

§ 3.

Przy egzaminie sędziowskim należy z pominięciem pracy domowej z zakresu umiejętności prawa (§ 2. ustawy) stawiać względem kandydatów z dwuletnią służbą przygotowawczą te same wymogi, co względem kandydatów z trzechletnią służbą przygotowawczą.

W żadnym razie nie można przytem i przy ocenianiu wyników egzaminu przywiązywać znaczenia do okoliczności, iż zachodzi brak kompetentów na wolne posady służbowe.

§ 4.

Rozporządzenie to wchodzi zaraz w życie i ma zastosowanie także do kandydatów na urząd sędziowski, którzy pozostają już w sędziowskiej służbie przygotowawczej.

Hochenburger wł.r.

Rok 1910.

Dziennik ustaw państwa

dla

królestw i krajów w Radzie państwa reprezentowanych.

Część XXVIII. — Wydana i rozesłana dnia 16. kwietnia 1910.

Treść: (№ 71—73.) 71. Rozporządzenie, dotyczące ustanawiania nie należących do giełdy sędziów polubownych dla sądu polubownego giełdy dla płodów rolniczych w Wiedniu. — 72. Obwieszczenie, dotyczące przekształcenia Urzędu celnego pobocznego Chiopris na ekspozyturę celną. — 73. Ustawa, dotycząca wysokości kwot, które rozstrzygają o ocenieniu czynu ze stanowiska prawa karnego.

71.

Rozporządzenie Ministerstw sprawiedliwości, skarbu, handlu i rolnictwa z dnia 31. marca 1910,

dotyczące ustanawiania nie należących do giełdy sędziów polubownych dla sądu polubownego giełdy dla płodów rolniczych w Wiedniu.

W wykonaniu artykułu XVI. ustawy wprowadczej do procedury cywilnej, ustawa z dnia 1. sierpnia 1895, Dz. u. p. Nr. 112, rozporządza się, co następuje:

§ 1.

§ 1., ustęp 2., l. 2. rozporządzenia ministeryalnego z dnia 11. lutego 1896, Dz. u. p. Nr. 28, zostaje zmieniony i ma opiewać:

2. dla sądu polubownego wiedeńskiej giełdy dla płodów rolniczych przez Radę kultury krajowej Arcyksięstwa Austryi poniżej Anizy oraz Izbę handlową i przemysłową w Wiedniu.

§ 2.

Rozporządzenie niniejsze wchodzi w życie z dniem ogłoszenia.

Biliński wlr. **Weiskirchner** wlr.
Hochenburger wlr. **Pop** wlr.

72.

Obwieszczenie Ministerstwa skarbu z dnia 4. kwietnia 1910,

dotyczące przekształcenia Urzędu celnego pobocznego Chiopris na ekspozyturę celną.

Urząd celny poboczny II. klasy w Chiopris przekształcono na ekspozyturę celną. Zmiana w dotychczasowych upoważnieniach tej władzy celnej nie zaszła wskutek tego.

Biliński wlr.

73.

Ustawa z dnia 9. kwietnia 1910,

dotycząca wysokości kwot, które rozstrzygają o ocenieniu czynu ze stanowiska prawa karnego.

Za zgodą obu Izb Rady Państwa postanawiam, co następuje:

Artykuł I.

Ustawę karną z dnia 27. maja 1852, Dz. u. p. Nr. 117, zmienia się następującymi postanowieniami:

1. W miejsce kwot, oznaczonych w §§ 85., lit. *a*, 173., 175.. 176.. 179., 181. do 183. włącznie, 200. i 203., mają wstąpić następujące kwoty, a mianowicie w miejsce kwoty

a) „pięć złotych reńskich“ kwota „pięćdziesiąt koron“;

b) „dwadzieścia pięć złotych reńskich“ kwota „dwieście koron“;

c) „pięćdziesiąt złotych reńskich“ kwota „dwieście koron“;

d) „sto złotych reńskich“ kwota „tysiąc koron“;

e) „trzysta złotych reńskich“ kwota „dwa tysiące koron“.

2. § 174. ma opiewać:

„Z istoty czynu kradzież staje się zbrodnią:

I. Bez wszelkiego względu na ilość,

a) gdy złodziej w broń lub inne narzędzia, osobistemu bezpieczeństwu zagrażające, był opatrzony;

b) gdy w razie przydybania go na kradzieży, użył rzeczywistego gwałtu lub niebezpiecznej pogróżki przeciw osobie jakiej, by się utrzymać w posiadaniu rzeczy skradzionej, albo

c) gdy kradzież popełnioną została w czasie pożaru, powodzi, lub w czasie innego ucisku, czy powszechnego, czy w szczególności osoby okradzionej dotykającego.

II. Gdy kradzież więcej niż pięćdziesiąt koron wynosi, a zarazem popełnioną została:

a) w towarzystwie jednego lub więcej spólników kradzieży;

b) w miejscu, ku czci Bożej poświęconem;

c) w rzeczach, pod zamknięciem zostających;

d) w drzewie, zabranem albo z ogrodzonych lasów albo ze znacznem uszkodzeniem lasu;

e) w rybach, zabranych ze stawów;

f) w zwierzynie, zabranej albo z ogrodzonych lasów albo z szczególniejszą śmiałością lub też przez sprawcę, z kradzieży tej niejako zwyczajną profesyę prowadzącego.“

3. § 184. ma opiewać:

„Sprzeniewierzenie takie ma być karane ciężkiem więzieniem od sześciu miesięcy do jednego roku; przy okolicznościach obciążających ciężkiem więzieniem od jednego roku do pięciu lat; jeżeli zaś kwota przenosi dwa tysiące koron, od pięciu do dziesięciu lat.“

4. § 186., lit. *b*, ma opiewać:

„jeżeli ilość lub wartość rzeczy, na kilka zawodów ukrytych, nabytych lub zbytych, przenosi razem przy kradzieży lub sprzeniewierzeniu dwieście koron, wówczas karanem winno być uczestnictwo więzieniem od sześciu miesięcy do jednego roku, a podług wielkości sumy, podstępu i poparcia szkody zrządzonej aż do lat pięciu.“

5. W § 468. należy w miejsce słów: „aresztem od jednego dnia do jednego miesiąca“ wstawić: „aresztem od jednego dnia do trzech miesięcy.“

Artykuł II.

Ustawa niniejsza wchodzi w życie w dniu piętnastym po dniu ogłoszenia.

Do czynów karygodnych, popełnionych przed rozpoczęciem się jej mocy obowiązującej, ma ustawa zastosowanie o tyle, o ile winny ulegałby surowszemu traktowaniu według postanowień ustawowych, które istniały poprzednio.

Artykuł III.

Wykonanie ustawy tej poruczam Mojemu Ministrowi sprawiedliwości.

Wiedeń, dnia 9. kwietnia 1910.

Franciszek Józef wł.r.

Bienerth wł.r. **Hochenburger** wł.r.

Dziennik ustaw państwa

dla

królestw i krajów w Radzie państwa reprezentowanych.

Część XXIX. — Wydana i rozesłana dnia 26. kwietnia 1910.

Treść: (№ 74—77.) 74. Obwieszczenie, dotyczące upoważnienia Urzędu celnego głównego w Znojmie do ekspedyowania towarów wolnych warunkowo od cła. — 75. Rozporządzenie, dotyczące przekazania Sądowi powiatowemu w sprawach karnych Josefstadt sądownictwa karnego dla dzielnic Mariahilf, Neubau i Hernals, a Sądowi powiatowemu Margarethen w Wiedniu sądownictwa karnego dla dzielnicy Meidling. — 76. Obwieszczenie, dotyczące upoważnienia królewsko-węgierskiego Urzędu celnego głównego II. klasy w Pancsova do stosowania skróconego postępowania zapowiadawczego w obrocie kolejowym i okrętowym. — 77. Rozporządzenie, którem wprowadza się ustawę z dnia 9. kwietnia 1910, dotyczącą wysokości kwot, które rozstrzygają o ocenieniu czynu ze stanowiska prawa karnego, w c. i k. sądach konsularnych dla spraw karnych obywateli austryackich i osób protegowanych, które mają być traktowane na równi z nimi.

74.

Obwieszczenie Ministerstwa skarbu z dnia 7. kwietnia 1910,

dotyczące upoważnienia Urzędu celnego głównego w Znojmie do ekspedyowania towarów wolnych warunkowo od cła.

Urząd celny główny w Znojmie został upoważniony do ekspedyowania towarów wolnych warunkowo od cła w myśl artykułów IX. i X. ust. o t. c. z dnia 13. lutego 1906, Dz. u. p. Nr. 20, o ile urzędy celne są do tego w ogóle upoważnione we własnym zakresie działania.

Biliński wlr.

75.

Rozporządzenie Ministerstwa sprawiedliwości z dnia 18. kwietnia 1910,

dotyczące przekazania Sądowi powiatowemu w sprawach karnych Josefstadt sądownictwa karnego dla dzielnic Mariahilf, Neubau i Hernals, a Sądowi powiatowemu Margarethen w Wiedniu sądownictwa karnego dla dzielnicy Meidling.

Na zasadzie § 9. procedury karnej z dnia 23. maja 1873, Dz. u. p. Nr. 119, przekazuje się Sądowi powiatowemu w sprawach karnych Josefstadt sądownictwo w sprawach karnych dla dzielnic Mariahilf, Neubau i Hernals, a Sądowi powiatowemu Margarethen w Wiedniu sądownictwo w sprawach karnych dla dzielnicy Meidling.

Rozporządzenie niniejsze wchodzi w życie dnia 1. czerwca 1910.

Hochenburger wlr.

76.

Obwieszczenie Ministerstwa skarbu z dnia 19. kwietnia 1910,

dotyczące upoważnienia królewsko-węgierskiego Urzędu celnego głównego II. klasy w Pancsova do stosowania skróconego postępowania zapowiadawczego w obrocie kolejowym i okrętowym.

Według uwiadomienia królewsko węgierskiego Ministerstwa skarbu upoważniono królewsko-węgierski Urząd celny główny II. klasy w Pancsova do stosowania skróconego postępowania zapowiadawczego w obrocie kolejowym i okrętowym.

Biliński wlr.

77.

Rozporządzenie pełnego Ministerstwa z dnia 23. kwietnia 1910,

którem wprowadza się ustawę z dnia 9. kwietnia 1910, Dz. u. p. Nr. 73, dotyczącą wysokości kwot, które rozstrzygają o ocenieniu czynu ze stanowiska prawa karnego, w c. i k. sądach konsularnych dla spraw karnych obywateli austryackich i osób protegowanych, które mają być traktowane na równi z nimi.

W porozumieniu z c. i k. Ministerstwem spraw zewnętrznych i z Rządem królewsko-węgierskim wprowadza się na zasadzie § 2., ustęp 2. ustawy z dnia 30. grudnia 1909, Dz. u. p. Nr. 221, ustawę z dnia 9. kwietnia 1910. Dz. u. p. Nr. 73, dotyczącą wysokości kwot, które rozstrzygają o ocenieniu czynu ze stanowiska prawa karnego, z dniem jej wejścia w moc obowiązującą w c. i k. sądach konsularnych dla spraw karnych obywateli austryackich i osób protegowanych, które mają być traktowane na równi z nimi.

Bienerth wlr. **Biliński** wlr.
Georgi wlr. **Haerdtl** wlr.
Wrba wlr. **Stürgkh** wlr.
Ritt wlr. **Weiskirchner** wlr.
Hochenburger wlr. **Dulęba** wlr.
Pop wlr.

Dziennik ustaw państwa

dla

królestw i krajów w Radzie państwa reprezentowanych.

Część XXX. — Wydana i rozesłana dnia 27. kwietnia 1910.

Treść: (№ 78—80.) 78. Obwieszczenie, dotyczące zaprowadzenia służby stemplowania kart do gry przy c. k. Urzędzie celnym głównym we Lwowie. — 79. Obwieszczenie, którem wprowadza się „Zarządzenia celem uproszczenia toku czynności u władz państwowego zarządu kolei żelaznych“ w c. k. Dyrekcyi dla linii Spółki kolei państwowych i c. k. Dyrekcyi Kolei północno-zachodniej. — 80. Ustawa, dotycząca operacyi kredytowej.

78.

Obwieszczenie Ministerstwa skarbu z dnia 21. kwietnia 1910,

dotyczące zaprowadzenia służby stemplowania kart do gry przy c. k. Urzędzie celnym głównym we Lwowie.

Odnośnie do punktu 1. rozporządzenia ministeryalnego z dnia 27. października 1881, Dz. u. p. Nr. 127, dotyczącego wykonania ustawy o stemplu od kart do gry, podaje się do wiadomości, iż c. k. Urząd celny główny we Lwowie przeznaczony został do stemplowania kart do gry, a kasa tego urzędu wyznaczona została jako urząd do wpłacania należytości stemplowych od kart do gry.

Biliński wlr.

79.

Obwieszczenie Ministra kolei żelaznych z dnia 21. kwietnia 1910,

którem wprowadza się „Zarządzenia celem uproszczenia toku czynności u władz państwowego zarządu kolei żelaznych“ w c. k. Dyrekcyi dla linii Spółki kolei państwowych i c. k. Dyrekcyi Kolei północno-zachodniej.

„Zarządzenia celem uproszczenia toku czynności u władz państwowego zarządu kolei żelaznych“, wydane obwieszczeniem Ministra kolei żelaznych z dnia 1. lipca 1909, Dz. u. p. Nr. 102, na zasadzie Najwyższego postanowienia z dnia 19. czerwca 1909, mają wejść w zastosowanie także w c. k. Dyrekcyi dla linii Spółki kolei państwowych i c. k. Dyrekcyi Kolei północno-zachodniej oraz w urzędach podporządkowanych tym dyrekcyom, o ile nie zostały już zamieszczone w ogłoszonych obwieszczeniem Ministra kolei żelaznych z dnia 6. września 1909, Dz. u. p. Nr. 136. „Zasadach tymczasowego urządzenia służby dla upaństwowionych linii uprzywilejowanej austryacko-węgierskiej Spółki kolei państwowych, tudzież c. k. uprzywilejowanej austryackiej Kolei północno-zachodniej i c. k. uprzywilejowanej Kolei łączącej południowo-północno-niemieckiej“.

Obwieszczenie niniejsze wchodzi w życie z dniem ogłoszenia.

Wrba wlr.

80.

Ustawa z dnia 26. kwietnia 1910,

dotycząca podjęcia operacyi kredytowej.

Za zgodą obu Izb Mej Rady państwa postanawiam, co następuje:

§ 1.

W celu pokrycia dozwolonego przez delegacye nadzwyczajnego zapotrzebowania na cele wojskowe w kwocie 370,956.000 K w przypadającej na austryacką połowę Państwa sumie . 242,167.136 K,
nadzwyczajnego zapotrzebowania obrony krajowej w kwocie . . . 22,200.000 „,
które niniejszem zatwierdza się,
i w celu pokrycia w drodze zaliczki przypadającego na królestwa i kraje reprezentowane w Radzie państwa zapotrzebowania na cele wojska i marynarki z powodu aneksyi bośniackiej w kwocie . . . . . 148.824.000 „,

razem w kwocie . 413,191.136 K,
po potrąceniu uzyskanej w drodze pożyczki kwoty . . . . . 141,811.400 „

a więc celem pokrycia nie pokrytego jeszcze nadzwyczajnego zapotrzebowania wojskowego w kwocie . 271,379.736 K,

upoważnia się Ministra skarbu do podjęcia operacyi kredytowej dla uzyskania kwoty 220 milionów koron.

Co do resztującej kwoty 51,379.736 K nie ma się korzystać z pożyczki.

§ 2.

Minister skarbu ma, począwszy od roku 1911., wstawiać corocznie do preliminarza kwotę 10 milionów koron na umorzenie długów państwowych tak długo, dopóki kwota pożyczki, zaciągniętej w myśl § 1., nie będzie umorzona.

§ 3.

Poleca się Ministrowi skarbu, aby pokrył z zapasów kasowych zapotrzebowania administracyi państwowej w roku 1910., nie pokryte ewentualnie z dochodów.

§ 4.

Wykonanie ustawy niniejszej, która wchodzi w życie z dniem ogłoszenia, poruczam Mojemu Ministrowi skarbu.

Wiedeń, dnia 26. kwietnia 1910.

Franciszek Józef wł.r.

Bienerth wł.r. **Biliński** wł.r.

Rok 1910.

Dziennik ustaw państwa

dla

królestw i krajów w Radzie państwa reprezentowanych.

Część XXXI. — Wydana i rozesłana dnia 30. kwietnia 1910.

Treść: № 81. Rozporządzenie, dotyczące wydania policyjnych przepisów bezpieczeństwa dla ruchu wozów motorowych (samochodów, pociągów motorowych i kół motorowych).

81.

Rozporządzenie Ministerstwa spraw wewnętrznych w porozumieniu z Ministerstwem handlu, Ministerstwem robót publicznych i Ministerstem skarbu z dnia 28. kwietnia 1910,

dotyczące wydania policyjnych przepisów bezpieczeństwa dla ruchu wozów motorowych (samochodów, pociągów motorowych i kół motorowych).

Rozdział I.

Postanowienia ogólne.

§ 1.

Przepisy rozporządzenia tego stosują się do takich wozów motorowych, kursujących po drogach publicznych, które nie biegną po szynach (samochody, pociągi motorowe i koła motorowe). Wyjęte z pod tych przepisów są motorowe sikawki oraz takie wozy motorowe, które nie służą ani do przewozu osób ani do transportu ciężarów, jako to: parowe walce drogowe itp.

Zarobkowe utrzymywanie wozów motorowych do publicznego przewozu osób i ciężarów podlega prócz przepisów, zawartych w tem rozporządzeniu, także odnośnym przepisom policyi przemysłowej.

Rozdział II.

Postanowienia, dotyczące konstrukcyi i urządzenia wozów motorowych.

§ 2.

Każdy wóz motorowy musi być zbudowany, urządzony i wyekwipowany w sposób, zapewniający bezpieczeństwo ruchu, a zwłaszcza tak, aby nadmierny hałas, przykre wydzielanie dymu, wydobywanie się pary i gazu, tudzież wypadanie żarzących się części materyału palnego lub odpadków było wykluczone.

§ 3.

Każdy wóz motorowy musi być zaopatrzony bezpiecznym przyrządem do kierowania, umożliwiającym pewne i szybkie zwracanie wozu.

§ 4.

Każdy wóz motorowy musi być zaopatrzony co najmniej w dwa niezależne od siebie silnie działające hamulce, z których jeden działać ma bezpośrednio na koła popędowe lub na części konstrukcyjne, stale z kołami połączone.

Każdy z obu hamulców musi sam przez się wystarczać do zatrzymania wozu w odpowiednim czasie.

§ 5.

Każdy samochód należy zaopatrzyć hamulcem działającym wstecz albo innem pewnem urządzeniem, które nawet na znacznych pochyłościach zapobiega mimowolnemu ruchowi wstecz.

§ 6.

Samochody, których ciężar własny przenosi 350 kilogramów, muszą posiadać przyrząd do jazdy w tył, dający się wprawiać w ruch z siedzenia kierownika.

§ 7.

Wszystkie dźwignie i rączki dla obsługi wozu mają być tak umieszczone, by kierownik mógł je wprawiać w ruch, nie odwracając uwagi od kierunku jazdy, z łatwością i bez niebezpieczeństwa omyłki.

§ 8.

Naczynia na materyały łatwo zapalne, jak benzynę, naftę, spirytus, gaz, sporządzone być muszą szczelnie z materyału ogniotrwałego i odpowiednio mocnego, oraz umieszczone w ten sposób, aby były zabezpieczone ile możności przed działaniem temperatury i uszkodzeniem z zewnątrz. Otwory do napełniania należy zaopatrzyć urządzeniami, zabezpieczającymi przed obawą wybuchu.

Akumulatory muszą być tak bezpiecznie wbudowane, by rozpryskiwanie się kwasu było niemożliwe.

§ 9.

Samochody należy zaopatrzyć trąbą sygnałową, wydającą nizki ton, a koła motorowe trąbą sygnałową o wysokim tonie.

§ 10.

Po zapadnięciu zmroku i gdy mgła utrudnia widok na odległość, muszą samochody być zaopatrzone na przodzie dwoma dobrze świecącymi latarniami o bezbarwnych szkłach, które wskazują granice szerokości wozu; drogę należy oświetlać ku przodowi na odpowiednią odległość.

Przy kole motorowem wystarczy jedna latarnia. Jeżeli do koła motorowego przyczepione jest z boku drugie siedzenie, wówczas ma być i na niem umieszczona latarnia, oznaczająca zewnętrzne granice szerokości.

W miejscowościach, zabudowanych na sposób miejski, nie wolno używać rażących reflektorów.

§ 11.

Każdy wóz motorowy należy zaopatrzyć w przyrząd, zapobiegający wprawieniu go w ruch przez osoby niepowołane.

§ 12.

Na każdym wozie motorowym muszą znajdować się w miejscu widocznem tabliczki, podające firmę, która wykonała podstawę wozu,[5] numer fabryczny podstawy wozu, ilość sił koni motoru (albo ilość i średnicę cylindrów) i ciężar własny wozu w stanie gotowym do jazdy.

§ 13.

Przy pociągach motorowych należy zaopatrzyć wozy doczepione w pewnie działający hamulec. Jeżeli hamulec wozu doczepionego bywa wprawiany w ruch nie wprost z wozu motorowego, wówczas musi na wozie doczepionym jechać hamowniczy; w tym wypadku powinno być umożliwione porozumiewanie się między kierownikiem a hamowniczym.

Wóz motorowy musi być zaopatrzony w urządzenie do sypania piasku.

Między wozem doczepionym i wozem motorowym musi znajdować się prócz bezpiecznego sprzęgła głównego nadto sprzęgło bezpieczeństwa (sprzęgło od wypadku).

Połączenie wozów doczepionych z wozem motorowym musi być tego rodzaju, aby koła wozu doczepionego biegły także na krzywiznach ile możności w kolejach kół wozu motorowego.

Rozdział III.

Badanie i zatwierdzanie wozów motorowych.

§ 14.

Na drogach publicznych wolno jeździć z reguły (§§ 21., 38., 40., 42. i 43.) tylko takimi wozami motorowymi, które urzędownie zbadano i zatwierdzono.

Badanie i zatwierdzenie może dotyczyć pewnego typu lub też poszczególnego wozu.

§ 15.

Podanie o zatwierdzenie pewnego typu wozu motorowego wnieść ma wytwórca lub jego zastępca do politycznej władzy krajowej. Podanie takie wnosi się do tej politycznej władzy krajowej, w której okręgu administracyjnym fabryka się znajduje, jeżeli zaś chodzi o typy pochodzenia zagranicznego, do tej politycznej władzy krajowej, w której okręgu administracyjnym leży miejsce pobytu zastępcy zagranicznego fabrykanta. Podanie zawierać ma nazwisko i siedzibę wytwórcy.

Jako załączniki dołączyć należy w dwóch egzemplarzach:

1. przekrojowy rysunek wozu, uwidoczniający w szczególności motor wraz z przeniesieniem, urządzenia kierownic i hamulców w rozmiarze co najmniej $^1/_{10}$ naturalnej wielkości;

2. techniczny opis przedłożonego do badania typu; opis ten obejmować ma następujące szczegóły:

a) ogólny opis wozu;

b) źródło siły i system motoru;

c) siłę motoru w koniach parowych, ilość cylindrów, skok i średnicę oraz największą liczbę obrotów w minucie;

d) u motorów ze spalaniem, względnie motorów wybuchowych opis przyrządów zapalających i ochładzających, u motorów parowych opis przynależnego przyrządu do wytwarzania pary, a u motorów elektrycznych opis akumulatorów lub użytej dynamomaszyny wraz z przyrządem popędowym;

e) opis sposobu przenoszenia siły i opis kierownicy;

f) ilość i rodzaj hamulców oraz stosunek ich przenośni;

g) przyrządy oświetlające i sygnałowe;

ponadto u samochodów:

h) największą długość, szerokość i wysokość wozu, rozkład i rozpiętość kół, ciężar wozu i obciążenie sprych, u wozów ciężarowych także szerokość sprych i siłę udźwigu;

i) ilość i ciężar adhezyjny hamowanych kół.

§ 16.

Decyzya o dopuszczeniu pewnego typu należy do władzy krajowej.

Przed powzięciem decyzyi należy stwierdzić drogą badania, czy przedstawiony typ nadaje się do dopuszczenia go do ruchu na drogach publicznych. Do przeprowadzenia badań tego rodzaju ustanowić mają polityczne władze krajowe jedną lub w miarę potrzeby kilka komisyi, złożonych ze znawców. Komisya wydaje swoją opinię na podstawie przedłożonych opisów i rysunków, tudzież na podstawie próbnej jazdy wozem, odpowiadającym opisowi i rycinie.

§ 17.

Jeżeli dopuszczeniu pewnego typu nic nie stoi na przeszkodzie, wystawia polityczna władza krajowa podającemu urzędowe potwierdzenie przyjęcia typu, które ma obejmować nazwisko i siedzibę wytwórcy oraz szczegóły, wymienione w § 15., punkt 2., dalej szkic wozu i urzędowe oznaczenie typu. W razie przeciwnym należy odrzucić prośbę, podając powody.

§ 18.

Wytwórca zatwierdzonego typu, względnie tutejszy jego zastępca winien przy dostarczaniu wozu, odpowiadającego takiemu typowi, wydać nabywcy odpis urzędowego zatwierdzenia i dołączyć do niego wymienienie bieżącego numeru wytworu oraz poświadczenie, że wóz ten co do konstrukcyi maszynowej i urządzeń bezpieczeństwa odpowiada w zupełności zatwierdzonemu typowi. Za prawdziwość potwierdzenia odpowiada wytwórca, względnie jego zastępca.

Każdy taki certyfikat musi być zaopatrzony w widymat tej politycznej władzy powiatowej, względnie rządowej władzy policyjnej, w której okręgu lub rejonie leży fabryka lub miejsce pobytu tutejszego zastępcy zagranicznego wytwórcy.

W razie późniejszej zmiany właściciela wozu winien sprzedawca oddać certyfikat następnemu posiadaczowi. Nie wolno odstępować certyfikatu posiadaczowi innego wozu.

§ 19.

Dla takich wozów motorowych, co do których nie udowodniono certyfikatem, wspomnianym w § 18., że zgadzają się z jednym z zatwierdzonych typów, dalej dla takich wozów, które wskutek późniejszych zmian konstrukcyjnych w istotnych częściach składowych mechanizmu nie odpowiadają już zatwierdzonemu typowi, winien posiadacz uzyskać zatwierdzenie przed użyciem wozu w obrocie publicznym.

Do podań, badania i zatwierdzania stosują się postanowienia §§ 15., 16. i 17. z tem ograniczeniem, iż wymagany w § 15. przekrojowy rysunek można zastąpić szkicem lub dostatecznie wyraźną fotografią wozu.

§ 20.

Członkowie komisyi badawczej otrzymują za swój trud wynagrodzenie (taksę za badanie), którego wysokość oznacza polityczna władza krajowa.

Taksę za badanie ma zapłacić proszący o nie i złożyć przy wnoszeniu podania.

§ 21.

Wozy motorowe, stanowiące własność skarbu wojskowego, wyjęte są z pod powyższych postanowień o badaniu i zatwierdzaniu wozów motorowych.

Rozdział IV.

Kierownictwo wozów motorowych.

§ 22.

Od samoistnego kierowania wozami motorowymi wykluczone są osoby, które nie ukończyły przynajmniej lat 18.

Samoistne kierowanie wozem motorowym, więcej niż jednotorowym, dozwolone jest tylko temu, kto po wykazaniu uzdolnienia fachowego uzyskał na to pozwolenie władzy (certyfikat kierownika). Zezwolenia tego można odmówić, jeżeli zachodzą okoliczności, które usprawiedliwiają przypuszczenie, iż starający się jest niezdatnym do kierowania wozami motorowymi (na przykład wady fizyczne, skłonność do pijaństwa, ciężkie wykroczenia przeciw bezpieczeństwu cielesnemu i bezpieczeństwu własności).

§ 23.

Uzdatnienie fachowe do kierowania wozem motorowym należy wykazać drogą egzaminu.

Od składania egzaminu tego wolni są kierownicy wozów motorowych, będących własnością skarbu wojskowego, jeżeli wykażą uzdolnienie swe świadectwem naczelnika oddziału samochodów w c. i k. wojsku.

§ 24.

Do przedsiębrania egzaminu, przepisanego dla kierowników, ustanawia polityczna władza krajowa odpowiednią ilość komisarzy egzaminacyjnych i oznacza władzę, do której należy wnosić prośby o dopuszczenie do egzaminu. Każdy z kandydatów winien oznajmić, dla jakiego gatunku, względnie dla jakich gatunków wozów motorowych chce składać egzamin.

Egzamin rozciągać się ma na wykazanie znajomości przepisów ustawowych i policyjnych, ważnych dla kierownika samochodu, oraz takiej znajomości maszynowej konstrukcyi wozów motorowych, jakiej wymaga pewne kierowanie wozem z gatunku, względnie z gatunków, oznaczonych przez kandydata. Ponadto wykazać ma kandydat zapomocą jazdy próbnej praktyczne uzdolnienie do kierowania takim wozem.

Jeżeli władza krajowa nie postanowi czego innego, ma kandydat dostarczyć wozu, służącego do odbycia jazd próbnych. Wozy, które z powodu swej konstrukcyi albo wadliwej konserwacyi nie dozwalają pewnego ocenienia praktycznych wiadomości kandydata, należy odrzucić.

Z egzaminu, złożonego z wynikiem pomyślnym, należy wystawić świadectwo.

Względem taks egzaminacyjnych obowiązują postanowienia § 20.

§ 25.

Na zasadzie świadectw, wymienionych w §§ 23. i 24., wydaje kandydatom na żądanie polityczna władza powiatowa ich miejsca zamieszkania albo, jeżeli ono znajduje się w rejonie jednej z rządowych władz policyjnych, ta ostatnia władza certyfikaty na kierowników, o ile przeciw wydaniu ich nie zachodzi przeszkoda w myśl § 22. W każdym certyfikacie kierownika należy wymienić gatunek, względnie gatunki wozów, do których certyfikat odnosi się. Certyfikat kierownika należy zaopatrzyć w fotografię uprawnionego.

§ 26.

Jeżeli posiadacz certyfikatu kierownika dopuści się takich czynów karygodnych, które są zdolne osłabić zaufanie do niego jako kierownika wozu motorowego, wówczas winna polityczna władza powiatowa, względnie rządowa władza policyjna jego każdorazowego miejsca pobytu wydać mu na piśmie ostrzeżenie.

Wspomniana władza może odebrać certyfikat kierownika po kilkakrotnem bezskutecznem ostrzeżeniu albo bez poprzedniego ostrzeżenia, jeżeli stwierdzone będą okoliczności, usprawiedliwiające przypuszczenie, iż uprawniony jest niezdatny do kierowania wozami motorowymi.

Przy odebraniu należy orzec, czy zarządza się je na pewien czas lub na zawsze, a w tym ostatnim wypadku, czy w razie ewentualnego ponownego starania się egzamin ma być składany na nowo.

Po odebraniu certyfikatu kierownika należy go zwrócić władzy.

§ 27.

Kierownik wozu motorowego, przybywającego z zagranicy, jest uwolniony od obowiązku uzyskania certyfikatu kierownika, przepisanego w § 22., jeżeli posiada ważną międzynarodową legitymacyę (§ 38.), w której jest wpisany jako uprawniony do kierowania wozem motorowym.

W tych samych warunkach, pod którymi można w myśl § 26. odebrać certyfikat kierownika, może polityczna władza powiatowa, względnie rządowa władza policyjna każdorazowego miejsca pobytu zabronić kierownikom, uwolnionym w myśl ustępu poprzedzającego od uzyskania certyfikatu kierownika, używania ich wozów w krajach tutejszych.

Jeżeli warunek ustępu pierwszego nie zachodzi, obowiązany jest kierownik wozu motorowego, przybywającego z zagranicy, który nie posiada tutejszego certyfikatu kierownika, postarać się o niego najpóźniej do dni ośmiu, wyjąwszy wypadek § 42., ustęp 2. W tymże czasie wolno mu kierować samoistnie wozem tylko tak długo, dopóki mu to nie będzie zabronione zarządzeniem politycznej władzy powiatowej lub rządowej władzy policyjnej ze względów policyi bezpieczeństwa.

Rozdział V.

Rozpoznawcze znamiona wozów motorowych.

§ 28.

Wozy motorowe muszą być zaopatrzone znamionami rozpoznawczymi, ustanowionymi przez władzę.

O przydzielenie znamion rozpoznawczych prosić winni posiadacze wozów motorowych, które mają swe stanowisko w krajach tutejszych, w tej politycznej władzy powiatowej, w której okręgu stanowisko się znajduje, jeżeli zaś stanowisko to leży w rejonie jednej z rządowych władz policyjnych, u tejże władzy.

§ 29.

Znamiona rozpoznawcze składają się z głoski abecadła łacińskiego i z liczby (numeru ewidencyjnego) w cyfrach arabskich.

Głoska oznacza kraj, względnie rejon (§ 30.), w którym znamię rozpoznawcze wydano, podczas gdy liczba odpowiada numerowi rejestrowemu w spisie ewidencyjnym.

§ 30.

Dla każdego kraju przeznacza się pewną głoskę; rejon c. k. Dyrekcyi policyi w Wiedniu i c. k. Dyrekcyi policyi w Pradze oznacza się osobną głoską. Rozkład głosek uwidoczniony jest w dołączonym spisie.

Dyrekcye policyi we Wiedniu i w Pradze wydają liczby bieżące, począwszy od 1, tak dla samochodów jak i dla kół motorowych, reszcie zaś władz, wymienionych w § 28., wyznaczą szeregi liczb odnośne władze krajowe, które użyć mają tego samego szeregu liczb tak dla samochodów jak i dla kół motorowych. Liczb więcej jak trzycyfrowych nie wolno stosować. Jeżeli w pewnym kraju lub rejonie wyczerpano wszystkie szeregi liczb w granicach liczb trzycyfrowych, natenczas umieścić należy obok głoski rozpoznawczej liczbę I względnie II itd. cyframi rzymskimi, a numerowanie zacząć znowu bieżąco od 1.

§ 31.

Władze, wymienione w § 28. (władze ewidencyjne), wydać mają posiadaczom wozów, którzy prosili o znamiona rozpoznawcze, znamiona te w wygotowaniu pisemnem, zaopatrzonem pieczęcią urzędową. Wygotowanie to należy wciągać do certyfikatów względnie świadectw, wystawionych podług § 18., względnie 19.

Każda władza ewidencyjna prowadzić ma rejestr, a mianowicie osobno dla samochodów a osobno dla kół motorowych. Do rejestru wpisywać należy przy każdem wygotowaniu liczby ewidencyjnej nazwisko i mieszkanie posiadacza oraz stanowisko wozu.

§ 32.

Znamiona rozpoznawcze mają być wykonane głoskami łatwo czytelnymi, czarnem pismem na białem tle. Zaopatrywanie ich ozdobami jest niedozwolone.

U samochodów umieszczać należy znamiona rozpoznawcze z przodu i z tyłu w miejscu łatwo widocznem, a mianowicie albo wymalowane na ścianie samego wozu albo też na odpowiednio przytwierdzonej tablicy z materyału twardego o możliwie gładkiej powierzchni. Z tyłu umieszczać należy znamiona rozpoznawcze w ten sposób, by głoska i ewentualnie rzymska cyfra była u góry, a numer ewidencyjny pod nimi w odstępie 2 centymetrów. Wysokość tylnych znamion rozpoznawczych wynosić ma co najmniej 12 centymetrów, a grubość kresek cieniowanych co najmniej 2 centymetry. Na przodzie umieszczać można znamiona rozpoznawcze albo w tym samym porządku, co z tyłu albo też poziomo obok siebie. W przypadku tym wynosić ma odstęp między głoską względnie cyfrą rzymską a numerem ewidencyjnym co najmniej 7 centymetrów. Przednie znamiona rozpoznawcze muszą być co najmniej 8 centymetrów wysokie, a ich kreski cieniowane co najmniej 1 centymetr grube.

Przy pociągach motorowych należy umieszczać tylne znamię rozpoznawcze zawsze na tylnej ścianie ostatniego wozu doczepionego.

U kół motorowych umieszczać należy znamiona rozpoznawcze z przodu w miejscu łatwo widocznem;

wysokość ich ma wynosić co najmniej 8 centymetrów, a grubość cieniowanych kresek co najmniej 1 centymetr.

Jeżeli koło motorowe ma z boku lub z tyłu doczepiony wóz dodatkowy, natenczas należy zaopatrzyć znamieniem rozpoznawczem nietylko koło motorowe ale i tylną ścianę wozu doczepionego. Do znamion takich na wozie dodatkowym stosują się te same przepisy, co do znamion rozpoznawczych, które mają być umieszczane na tylnej ścianie samochodów.

§ 33.

Posiadacze kilku wozów motorowych winni z reguły postarać się o znamiona rozpoznawcze dla każdego ze swych wozów tak, aby każdy wóz otrzymał swój numer ewidencyjny.

Przemysłowcom, którzy trudnią się fabrykacyą wozów motorowych lub prowadzą handel wozami takimi, można jednak przydzielić na żądanie w celu oznaczania wozów przy próbnych jazdach pewną liczbę numerów ewidencyjnych, nie związanych ściśle z pewnymi oznaczonymi wozami.

§ 34.

W razie sprzedaży wozu, zaopatrzonego znamieniem rozpoznawczem, albo w razie stałej zmiany jego stanowiska lub miejsca zamieszkania posiadacza, ma ten, na którego nazwisko wygotowano znamiona rozpoznawcze, zawiadomić władzę ewidencyjną o zaszłej zmianie w ośmiu dniach po jej dokonaniu. Władza ewidencyjna ma w tym wypadku, jeżeli nowe stanowisko wozu leży w jej okręgu lub rejonie, sprostować daty w rejestrze, jeżeli zaś stanowisko zostało przeniesione do rejonu lub okręgu innej władzy ewidencyjnej, wykreślić numery ewidencyjne. W tym ostatnim przypadku winien ten, w którego posiadaniu wóz się znajduje, zażądać w ciągu ośmiu dni po zmianie właściciela względnie przeniesieniu stanowiska u władzy ewidencyjnej, w której okręgu względnie rejonie leży nowe stanowisko, wydania nowych znamion rozpoznawczych. Aż do udzielenia nowych znamion używać ma posiadacz dotychczasowych znamion rozpoznawczych.

Czasowe przeniesienie stanowiska wozu czy też miejsca zamieszkania posiadacza nie obowiązuje do zgłoszenia względnie uzyskania nowych znamion rozpoznawczych.

§ 35.

Dla wozów motorowych, pochodzących z jednego z państw, które nie przystąpiły do konwencyi paryskiej (§ 36.), wydawane będą znamiona rozpoznawcze przy wejściu przez granicę celną przez c. k. graniczny urząd celny. Znamiona te mają obejmować prócz głoski odnośnego obszaru administracyjnego i numeru ewidencyjnego nadto literę Z w barwie czerwonej.

Urzędy celne graniczne mają prowadzić rejestr wydanych znamion rozpoznawczych, do którego należy wciągać numer ewidencyjny, nazwisko i miejsce zamieszkania posiadacza wozu oraz dzień wystawienia.

Każdy urząd celny graniczny będzie miał przydzielone od odnośnej politycznej władzy krajowej szeregi liczb jako numery ewidencyjne.

Tablice z numerami sporządzone być mogą także z odpowiednio grubego papieru. Tablice takie będą wydawane na żądanie przez urzędy celne. Co do przytwierdzenia i sposobu wykonania znamion rozpoznawczych mają zresztą zastosowanie postanowienia, zawarte w § 32.

Jeżeli wóz nosi już inne znamiona rozpoznawcze, należy je zdjąć albo uczynić niewidocznymi przez przysłonięcie, zaklejenie itp.

Znamiona rozpoznawcze, wydane przez graniczne urzędy celne, są ważne tylko na przeciąg ośmiu dni.

Po zbadaniu i zatwierdzeniu wozu (§ 42.) ma posiadacz zażądać wydania znamion rozpoznawczych w myśl § 28. od tej politycznej władzy powiatowej, względnie od tej rządowej władzy policyjnej, w której okręgu, względnie rejonie przebywa. Posiadacze wozów motorowych, którzy uzyskali znamię rozpoznawcze na podstawie tego postanowienia, mają uwiadomić władzę ewidencyjną, gdy wóz opuszcza kraje tutejsze.

Jeżeli jednak tacy posiadacze wozów motorowych przybywają często z wozami swymi do krajów tutejszych, wówczas może jedna z politycznych władz powiatowych, względnie rządowych władz policyjnych, których okrąg lub rejon leży blisko granicy, wydać im stałe znamiona rozpoznawcze po zbadaniu i zatwierdzeniu wozu. Do znamion tych mają zastosowanie postanowienia §§ 29. do 32. Przenoszenie tych znamion na inne osoby nie jest dozwolone. O zmianach zamieszkania winien posiadacz wozu motorowego zawiadamiać władzę ewidencyjną.

Rozdział VI.

Obrót zagraniczny.

§ 36.

Osoby, które chcą udać się ze swym wozem motorowym do krajów świętej Korony węgierskiej lub do innego z państw*), należących do konwencyi paryskiej z dnia 11. października 1909, winny po-

*) Są to na razie: Niemcy, Węgry, Bułgarya, Hiszpania, Francya, Wielka Brytania, Włochy, Monaco, Rosya.

przednio podjąć międzynarodową legitymacyę */1 przy wymienieniu państw, do których zamierzają się udać, w tym związku posiadaczy wozów motorowych, który będzie do tego upoważniony przez c. k. Ministerstwo spraw wewnętrznych. 1 Załącznik.

Legitymacya ta ma być wygotowana na zasadzie certyfikatów lub poświadczeń, wymienionych w § 18., względnie § 19., oraz certyfikatu kierownika, wspomnianego w § 25., za złożeniem ustalonych urzędownie kosztów nabycia i należytości stemplowych, ma być widymowana przez polityczną władzę powiatową, względnie rządową władzę policyjną, w której okręgu leży siedziba związku wystawiającego, i jest ważna na przeciąg jednego roku, licząc od dnia wystawienia.

Ponadto należy zaopatrzyć wóz na ścianie tylnej powyżej znamion rozpoznawczych międzynarodowym znakiem odróżniającym. Znakiem tym jest przy samochodach tarcza podługowato-okrągła o szerokości 30 centymetrów i wysokości 18 centymetrów, która przedstawia na białem tle drukowaną literę łacińską *A* w barwie czarnej. Głoska ta musi być wysoka co najmniej na 10 centymetrów, a grubość kresek cieniowanych musi wynosić 15 milimetrów.

Przy kole motorowem, które w tym wypadku musi być także z tyłu zaopatrzone znamieniem rozpoznawczem (§ 32.), ma znak odróżniający mierzyć 18 centymetrów szerokości, a 12 centymetrów wysokości. Głoska musi być wysoka na 8 centymetrów, a grubość cieniowanych kresek musi wynosić 10 milimetrów.

§ 37.

Kierownikowi jednotorowego wozu motorowego można wystawić międzynarodową legitymacyę tylko wówczas, gdy tenże uzyskał certyfikat kierownika po złożeniu egzaminu z uzdatnienia do kierowania wozem.

Co do egzaminu tego i wydania certyfikatu kierownika mają zastosowanie postanowienia § 24. i § 25.

§ 38.

Do tymczasowego ruchu w krajach tutejszych należy dopuścić zagraniczne wozy motorowe, przybywające do Austryi z jednego z państw, które przystąpiły do konwencyi paryskiej (§ 36.), jeżeli mają na tylnej ścianie prócz rodzimych znamion rozpoznawczych nadto znak odróżniający, widoczny z dołączonego wykazu i jeżeli są zaopatrzone w prawidłowo wystawioną międzynarodową legitymacyę, w której mieści się także karta wkładkowa, ważna dla Austryi.

Pobyt w krajach tutejszych jest ograniczony do czasu ważności legitymacyi.

§ 39.

Posiadacze wozów motorowych, wymienionych w § 38., są obowiązani przedłożyć przy przejściu przez granicę celną swoją legitymacyę międzynarodową najbliższemu c. k. granicznemu urzędowi celnemu, który ma poświadczyć dzień wejścia na karcie, przeznaczonej dla Austryi.

Legitymacyę należy przedłożyć c. k. granicznemu urzędowi celnemu także przy wyjściu poza granicę celną, a urząd ten winien poświadczyć dzień wyjścia na tej karcie, na której potwierdzono wejście przez jednolitą granicę celną Monarchii austryacko-węgierskiej.

§ 40.

Postanowienia § 38. mają zastosowanie także do wozów motorowych, przychodzących z Węgier, z Bośni i z Hercegowiny. Wozy motorowe, przychodzące z Bośni albo z Hercegowiny, muszą nosić jako znak odróżniający literę A albo literę H.

§ 41.

Wóz motorowy, zaopatrzony w legitymacyę międzynarodową, może być jedynie wówczas wykluczony od obrotu w krajach tutejszych przez polityczną władzę powiatową, względnie rządową władzę policyjną każdoczesnego miejsca pobytu, jeżeli oczywiście nie odpowiada przepisom rozdziału II.

§ 42.

Posiadacze takich wozów motorowych z Bośni i Hercegowiny, które nie odpowiadają wymogom § 40., winni w ciągu trzech dni od wejścia w granice Austryi wystarać się u politycznej władzy powiatowej lub rządowej władzy policyjnej, w której okrąg urzędowy wóz w kierunku swej jazdy najpierw wchodzi, o ważne na rok pozwolenie na tymczasowy pobyt w krajach tutejszych.

Pozwolenia tego należy udzielić, jeżeli wykazano, iż typ lub wóz został zbadany i zatwierdzony w Austryi, na Węgrzech, w Bośni lub w Hercegowinie według obowiązujących przepisów i jeżeli kierownik posiada licencyę jazdy (certyfikat kierownika), wystawioną w Austryi, na Węgrzech, w Bośni lub w Hercegowinie.

W przeciwnym razie należy postąpić z takimi wozami w myśl § 43., ustęp 1.

§ 43.

Jeżeli wozy motorowe przybywają do Austryi z państwa, które nie przystąpiło do konwencyi paryskiej (§ 36.), wówczas winien ten, kto używa wozu takiego, nie zatwierdzonego jeszcze w myśl

postanowień niniejszego rozporządzenia, uzyskać najpóźniej w ośmiu dniach zbadanie i zatwierdzenie tegoż od władzy krajowej, w której okręgu administracyjnym właśnie przebywa. Aż do upływu terminu tego wolno z reguły używać wozu; używanie to może być jednak zakazane zarządzeniem politycznej władzy powiatowej lub rządowej władzy policyjnej, jeżeli tego wymagają szczególne względy policyi bezpieczeństwa.

Graniczne urzędy celne wchodowe wystawią podróżnemu poświadczenie co do dnia wejścia w obręb krajów tutejszych, które należy każdej chwili okazać na żądanie organów władzy.

§ 44.

Przepisy rozdziału niniejszego nie mają zastosowania do wozów motorowych, należących do zarządu wojskowego, i wozów, użytych do służby wojskowej, w obrocie z Węgrami, Bośnią i Hercegowiną.

Rozdział VII.

Przepisy, dotyczące bezpieczeństwa ruchu.

§ 45.

Chyżość jazdy ma być bezwarunkowo tak obrana, by kierownik był panem swej chyżości, a bezpieczeństwo osób i mienia nie było na szwank narażone. Kierownik wozu winien zmniejszyć odpowiednio jego chyżość, a w razie potrzeby zatrzymać wóz i zastanowić motor, gdyby wóz jego mógł spowodować wypadki lub przeszkody w ruchu. Przepisów tych trzymać się należy zwłaszcza przy zbliżaniu się zwierząt wierzchowych i pociągowych albo trzód bydła.

§ 46.

W miejscowościach zamkniętych nie powinna chyżość nigdy przekraczać 15 kilometrów na godzinę (chyżość lekkiego i szybkiego wozu). Poza obrębem miejscowości zamkniętych nie wolno podnosić chyżości ponad 45 kilometrów na godzinę.

Nie wolno bezwarunkowo jechać szybciej jak z chyżością 6 kilometrów na godzinę (tempo konia w stępie), jeżeli silna mgła utrudnia widok na odległość, tudzież w miejscach, gdzie nie można objąć drogi wzrokiem, jak na przykład na krzyżowaniu się, na silnych skrętach, przy wjeżdżaniu w bramy, wyjeżdżaniu z domów, dalej na mostach, wązkich ulicach, tam gdzie dwa wozy nie mogą minąć się, pośród nadzwyczaj ożywionego ruchu i większych zbiegowisk.

§ 47.

Przy jazdach w miejscowościach zamkniętych muszą być wybuchy odprowadzane na zewnątrz zapomocą przyrządu, tłumiącego głos.

§ 48.

Sygnał ostrzegawczy należy dawać w razie potrzeby zawsze dość wcześnie.

Poza obrębem miejscowości zamkniętych można używać prócz przepisanej trąby sygnałowej także innych przyrządów sygnałowych (trąby do fanfar, gwizdawki sygnałowej, syreny itp.).

Dawanie znaków ostrzegawczych mających podobieństwo do sygnałów wojskowych lub pożarnych, jest zakazane.

§ 49.

Znamiona rozpoznawcze i znaki odróżniające na wozach motorowych należy utrzymywać w dobrym i łatwo czytelnym stanie. Nie wolno ich w czasie jazdy zakrywać ani całkiem ani częściowo. W razie potrzeby należy je podczas jazdy częściej oczyszczać z pyłu lub kurzu drogowego.

§ 50.

Znamiona rozpoznawcze i znaki odróżniające, umieszczone na tylnej ścianie samochodów i pociągów motorowych, należy jasno oświetlić lub zastąpić napisem transparentowym, jeżeli wóz znajduje się w porze nocnej na drogach publicznych.

To samo odnosi się do kół motorowych, jeżeli one muszą być zaopatrzone na tylnej ścianie znamieniem rozpoznawczem (§ 32., ustęp 4. i § 36.).

Światło należy tak umieścić, by wszystkie znaki były dokładnie widzialne, by blask nie raził przechodnia i by latarnia, która ma być zaopatrzona w bezbarwne szkła, służyła zarazem do oświetlenia.

§ 51.

Kierownikowi nie wolno opuszczać wozu, dopóki nie zastanowi motoru, nie przyciągnie hamulca i nie zabezpieczy się, że nikt niepowołany nie zdoła wprawić wozu w ruch.

§ 52.

W czasie jazdy winien kierownik wozu motorowego mieć zawsze przy sobie urzędowe świadectwo zatwierdzenia swego wozu względnie typu (§§ 18., 19. i 43.), swój certyfikat kierownika i wygotowanie, zawierające znamiona rozpoznawcze, względnie międzynarodową legitymacyę (§ 38.) lub pozwolenie władzy (§ 42.) i okazywać je na wezwanie urzędowe.

Na wezwanie organów bezpieczeństwa lub nadzoru drogowego obowiązany jest kierownik natychmiast zatrzymać wóz, podobnie jak i wtedy, gdy wóz jego spowoduje wypadek lub wyrządzi szkodę.

Jeżeli przy wypadku takim ktoś poniósł obrażenie, winien kierownik postarać się według możności o potrzebną pomoc.

§ 53.

Obowiązkiem właścicieli wozów motorowych jest mieć staranie o odpowiednią konserwacyę części składowych wozu, ważnych dla bezpieczeństwa ruchu.

Odpowiadają oni za to, że wozami ich kierować będą tylko takie osoby, które przepisy rozporządzenia niniejszego do tego upoważniają.

§ 54.

Wyścigi wozów motorowych wolno odbywać tylko za zezwoleniem politycznej władzy krajowej, która ma w tym względzie zasięgać opinii władz miejscowych.

Rozdział VIII.

Postanowienia końcowe.

§ 55.

Przekroczenia przepisów tego rozporządzenia będą karane, o ile nie podpadają pod powszechną ustawę karną, według rozporządzenia ministeryalnego z dnia 30. września 1857. Dz. u. p. Nr. 198.

§ 56.

Rozporządzenie niniejsze wchodzi w życie w dniu 1. maja 1910.

W tym samym czasie przestaje obowiązywać rozporządzenie ministeryalne z dnia 27. września 1905. Dz. u. p. Nr. 156.

§ 57.

Licencye jazdy do samoistnego kierowania wozami motorowymi oraz certyfikaty badania i zatwierdzenia wozów motorowych, wystawione na zasadzie przepisów dotychczasowych przed wydaniem rozporządzenia niniejszego, pozostają i nadal w mocy.

§ 58.

Wozy motorowe, dopuszczone do ruchu publicznego według przepisów dotychczasowych, należy zaopatrzyć tablicami, przepisanymi w § 12., w ciągu trzech miesięcy, licząc od dnia wejścia niniejszego rozporządzenia w moc obowiązującą.

§ 59.

Rozporządzenie to nie narusza stosowania do wozów motorowych postanowień, zawartych w ustawach o policyi drogowej, jakoteż zastosowania przepisów o próbowaniu i peryodycznem badaniu kotłów parowych, o zarządzeniach bezpieczeństwa dla zapobieżenia eksplozyom kotłów parowych, tudzież o wykazywaniu uzdolnienia do obsługi i nadzoru kotłów i maszyn parowych.

Biliński wlr. **Haerdtl** wlr.
Ritt wlr. **Weiskirchner** wlr.

I. Spis

głosek rozpoznawczych (do § 30.).

Wiedeński rejon policyjny	A	Pobrzeże	K
Dolna Austrya z wyjątkiem wiedeńskiego rejonu policyjnego	B	Dalmacya	M
		Praski rejon policyjny	N
Górna Austrya	C	Czechy z wyjątkiem praskiego rejonu policyjnego	O
Solnogród	D	Morawy	P
Tyrol	E	Śląsk	R
Karyntya	F	Galicya	S
Styrya	H	Bukowina	T
Kraina	J	Przedarulania	W

II. Spis

międzynarodowych znaków odróżniających (do § 38.).

Niemcy	D	Węgry	H
Bułgarya	BG	Włochy	I
Hiszpania	E	Monaco	MC
Francya	F	Rosya	R
Wielka Brytania	GB		

Załącznik do § 36.

RUCH WOZÓW MOTOROWYCH.

UKŁAD MIĘDZYNARODOWY Z DNIA 11. PAŹDZIERNIKA 1909.

MIĘDZYNARODOWA LEGITYMACYA

DO CZASOWO OGRANICZONEGO RUCHU ZA GRANICĄ.

Ten zeszyt legitymacyjny ważny jest we wszystkich państwach umownych*) tylko rok jeden, począwszy od dnia wystawienia.

WYSTAWIENIE ZESZYTU LEGITYMACYJNEGO.

Miejscowość: .....

Dzień: .....

Pieczęć władzy.

(Podpis władzy)

albo

(Podpis stowarzyszenia upoważnionego w tym celu przez władzę oraz kontrasygnatura władzy.)

*) Są to następujące państwa: Niemcy, Austrya, Węgry, Bułgarya, Hiszpania, Francya, Wielka Brytania, Włochy, Monaco, Rosya.

AUSTRYA.

SZCZEGÓŁY
DOTYCZĄCE WOZU.

Właściciel wozu { Nazwisko ..... Imię ..... Miejsce zamieszkania: ..

Rodzaj wozu (wóz, trycykl itd.): .....

Oznaczenie wytwórcy: .....

Podanie typu podstawy wozu: .....

Numer porządkowy w rzędzie typów albo numer fabryczny podstawy wozu: .....

Motor: ..... { Ilość cylindrów: ..... Ilość sił koni motoru albo średnica cylindrów: .....

Budowa górna . { Kształt: ..... Barwa: ..... Ogólna ilość miejsc: ...

Waga samego wozu (w kilogramach): ....

Numer ewidencyjny znamienia rozpoznawczego: .....

SZCZEGÓŁY
DOTYCZĄCE KIEROWNIKA LUB KIEROWNIKÓW.

Fotografia.

Nazwisko: .....
Imię: .....
Miejsce urodzenia: ..
Dzień urodzenia: ...
Miejsce zamieszkania:

Pieczęć władzy.

Fotografia.

Nazwisko: .....
Imię: .....
Miejsce urodzenia: ..
Dzień urodzenia: ...
Miejsce zamieszkania:

Pieczęć władzy.

Rok 1910.

Dziennik ustaw państwa

dla

królestw i krajów w Radzie państwa reprezentowanych.

Część XXXII. — Wydana i rozesłana dnia 30. kwietnia 1910.

Treść: (№ 82—86.) 82. Rozporządzenie, którem ustanawia się kwotę nadającego się do fasyonowania wydatku na prowadzenie urzędu dziekańskiego (wikaryackiego) dla wikaryatów miejskich w Pradze. — 83. Rozporządzenie, dotyczące osobnych postanowień co do postępowania z ręczną bronią palną, wprowadzaną z zagranicy z powodu pierwszej międzynarodowej wystawy łowieckiej w Wiedniu 1910. — 84. Obwieszczenie, dotyczące zwinięcia ekspozytury Urzędu celnego głównego w krajowym domu składowym w Insbruku. — 85. Rozporządzenie, dotyczące wydania znaczków na portoryum po 25 halerzy. — 86. Obwieszczenie, dotyczące zniesienia upoważnienia Urzędu podatkowego w Kołomyi do ekspedyowania w postępowaniu zapowiadawczem towarów wywozowych, wolnych bezwarunkowo od cła.

82.

Rozporządzenie Ministra wyznań i oświaty i Ministra skarbu z dnia 9. kwietnia 1910,

którem ustanawia się kwotę nadającego się do fasyonowania wydatku na prowadzenie urzędu dziekańskiego (wikaryackiego) dla wikaryatów miejskich w Pradze.

Uzupełniając rozporządzenie ministeryalne z dnia 19. czerwca 1886, Dz. u. p. Nr. 107, ustanawia się kwotę wydatków dziekańskich, które w zeznaniach dochodu, składanych według ustawy z dnia 19. września 1898, Dz. u. p. Nr. 176, należy uznawać za wydatek, dla nowo systemizowanych trzech wikaryatów miejskich w Pradze w kwocie po trzysta (300) koron rocznie, a to niezależnie od zbadania kwestyi, czy odnośnemu proboszczowi, któremu poruczono prowadzenie spraw dziekańskich (wikaryackich), należy się w ogóle w myśl powołanej ustawy uzupełnienie kongruy z funduszu religijnego, względnie z państwowej dotacyi tegoż funduszu.

Przepisy niniejszego rozporządzenia wchodzą w życie z dniem 1. stycznia 1910.

Biliński wlr. **Stürgkh** wlr.

83.

Rozporządzenie Ministerstw robót publicznych, handlu, spraw wewnętrznych i skarbu z dnia 17. kwietnia 1910,

dotyczące osobnych postanowień co do postępowania z ręczną bronią palną, wprowadzaną z zagranicy z powodu pierwszej międzynarodowej wystawy łowieckiej w Wiedniu 1910.

Z powodu pierwszej międzynarodowej wystawy łowieckiej w Wiedniu 1910 zmienia się czasowo postanowienia, zawarte w rozporządzeniu ministeryalnem z dnia 9. listopada 1891, Dz. u. p. Nr. 184, zał. 2., § 9., ust. 2. i 5., po wysłuchaniu komisyi, utworzonej z rzeczoznawców, a powołanej przez Ministerstwo robót publicznych w myśl § 3. ustawy z dnia 23. czerwca 1891, Dz. u. p. Nr. 89. w sposób następujący.

Ręczną broń palną wszelkiego rodzaju, podlegającą obowiązkowi próby, którą wprowadzono z zagranicy na pierwszą międzynarodową wystawę łowiecką w Wiedniu 1910, poddawać się będzie na razie jedynie bezpłatnej próbie oględzin; jeżeli okażą się przytem oczywiste wady broni, podające

w wątpliwość jej bezpieczność, należy przedsięwziąć przepisaną w innych wypadkach próbę strzałową, za co ma być uiszczona taksa. Na broni, która wytrzymała próbę oględzin, wyciska się następujący znak:

Stempel oględzin.

(Orzeł państwowy austryacki, na którego piersiach umieszczone są litery *J*, *A* i *W* jako monogram.)

Ułatwienie, wypowiedziane w rozporządzeniu tem, przyzna się poszczególnemu wystawcy (firmie) najwyżej dla 25 długich i 25 krótkich sztuk ręcznej broni palnej; o ile przekroczono ilość tę, mają ogólne przepisy o próbowaniu broni znaleźć pełne zastosowanie.

Rozporządzenie to nie narusza zresztą postanowień rozporządzenia ministeryalnego z dnia 9. listopada 1891, Dz. u. p. Nr. 184.

Rozporządzenie niniejsze wchodzi w życie z dniem ogłoszenia.

Biliński włr. **Haerdtl** włr.
Ritt włr. **Weiskirchner** włr.

84.

Obwieszczenie Ministerstwa skarbu z dnia 20. kwietnia 1910,

dotyczące zwinięcia ekspozytury Urzędu celnego głównego w krajowym domu składowym w Insbruku.

Ekspozytura Urzędu celnego głównego w Insbruku w tamtejszym krajowym domu składowym została zwinięta.

Biliński włr.

85.

Rozporządzenie Ministerstwa handlu z dnia 22. kwietnia 1910,

dotyczące wydania znaczków na portoryum po 25 halerzy.

Począwszy od dnia 1. maja 1910 wydawać się będzie znaczki na portoryum po 25 halerzy, które, pomijając cyfrę z oznaczeniem wartości, mają ten sam wizerunek znaczka, co znaczki na portoryum, wydane na podstawie rozporządzenia Ministerstwa handlu z dnia 28. marca 1908, Dz. u. p. Nr. 66.

Weiskirchner włr.

86.

Obwieszczenie Ministerstwa skarbu z dnia 23. kwietnia 1910,

dotyczące zniesienia upoważnienia Urzędu podatkowego w Kołomyi do ekspedyowania w postępowaniu zapowiadawczem towarów wywozowych, wolnych bezwarunkowo od cła.

Upoważnienie, przyznane Urzędowi podatkowemu w Kołomyi do ekspedyowania w postępowaniu zapowiadawczem towarów wywozowych, wolnych bezwarunkowo od cła, zostało zniesione.

Biliński włr.

Rok 1910.

Dziennik ustaw państwa

dla

królestw i krajów w Radzie państwa reprezentowanych.

Część XXXIII. — Wydana i rozesłana dnia 1. maja 1910.

Treść: № 87. Rozporządzenie, dotyczące zmiany niektórych postanowień przepisu wykonawczego do ustawy o taryfie celnej z dnia 13. lutego 1906 i objaśnień do taryfy celnej, tudzież spisu przeciętnej wartości handlowej najważniejszych chemicznych materyałów pomocniczych i wytworów, podlegających wymiarowi cła od wartości według Nr. 622, który to spis wydano rozporządzeniem z dnia 24. kwietnia 1908.

87.

Rozporządzenie Ministerstw skarbu, handlu i rolnictwa z dnia 26. kwietnia 1910,

dotyczące zmiany niektórych postanowień przepisu wykonawczego do ustawy o taryfie celnej z dnia 13. lutego 1906, Dz. u. p. Nr. 22, i objaśnień do taryfy celnej, tudzież spisu przeciętnej wartości handlowej najważniejszych chemicznych materyałów pomocniczych i wytworów, podlegających wymiarowi cła od wartości według Nr. 622, który to spis wydano rozporządzeniem z dnia 24. kwietnia 1908, Dz. u. p. Nr. 84.

Następujące postanowienia przepisu wykonawczego do ustawy o taryfie celnej z dnia 13. lutego 1906, Dz. u. p. Nr. 22, oraz objaśnień do taryfy celnej, wydanych na zasadzie artykułu V. ustawy o taryfie celnej z dnia 13. lutego 1906, Dz. u. p. Nr. 20, obwieszczeniem z dnia 13. czerwca 1906, Dz. u. p. Nr. 115, uzupełnia się względnie zmienia się w sposób następujący:

I. Co do przepisu wykonawczego.

W § 18. przepisu wykonawczego do ustawy o taryfie celnej, rozdział *a*, l. 3, ustęp 3, należy w wierszu drugim przed słowem „sprowadzać“ zamieścić słowa „do leczenia ludzi“, a w wierszu szóstym i siódmym wykreślić słowa „i weterynarze“.

Po ustępie czwartym należy zamieścić następujący ustęp nowy:

Szczepianki zwierzęce, wytworzone za granicą, można sprowadzać jedynie na podstawie osobnego zezwolenia Ministerstwa rolnictwa w porozumieniu z Ministerstwem spraw wewnętrznych. Na sprowadzanie poszczególnych szczepianek zwierzęcych tego rodzaju może być udzielone także ogólne pozwolenie.

W załączniku *A* przepisu wykonawczego do ustawy o taryfie celnej (stopy tary) należy w przedziałce „Stopy tary“ przeprowadzić następujące zmiany i uzupełnienia:

Przy Nr. t. 2 *a* (Kawa, surowa):

Po oznaczeniu tary „7 w koszach“ należy wstawić: „4 w podwójnych fardi (workach z łyka)“.

W ustępie następnym należy wykreślić słowa „podwójnych fardi (workach z łyka) albo“.

Do oznaczenia tary „0·8 w pojedynczych lekkich balach“ należy dodać następujące postanowienie: „albo według wyboru strony przy balach o wadze brutto powyżej 55 *kg* od bala 0·5 *kg*“.

Przy Nr. t. 5 (Cynamon):

Stopę tary dla cynamonu w pojedynczych bałach lub fardi należy podwyższyć z 2 na 3.

Przy Nr. t. 6 do 8 (Badyan itp., Gałki muszkatołowe bez łupin, Kardamony itp.):

Do tych postanowień co do tary należy dodać następujący ustęp: „dla goździków wonnych: 6 w podwójnych fardi“.

W załączniku *A* przepisu wykonawczego do ustawy o taryfie celnej (stopy tary) należy przy Nr. t. 461 do 466, uwaga, uzupełnić wyznaczone stopy tary następującym dodatkiem:

Dla lin drucianych Nr. t. 466 *a* i *b*:	
7 na bębnach z oszalowaniem na obwodzie lub bez tegoż, o wadze brutto co najmniej 500 *kg*.		

Dalej należy w tym samym załączniku przy Nr. t. 544 zastąpić postanowienie „co najmniej 500 *kg* wagi brutto“ następującą osnową: „z oszalowaniem na obwodzie lub bez tegoż, o wadze brutto co najmniej 500 *kg*“.

W dodatku *C* do § 18, przepisu wykonawczego do ustawy o taryfie celnej, rozdział *a*, III, należy zastąpić ustęp 4 następującą osnową:

Świnie, mięso wieprzowe wszelkiego rodzaju, słoninę i kiełbasy wszelkiego rodzaju można wprowadzać ze Stanów Zjednoczonych Ameryki pod warunkiem, iż dostarczy się na artykuły te urzędowych poświadczeń, odpowiadających przepisom wspomnianych Stanów, co do stwierdzonej przepisanem badaniem zupełnie niepodejrzanej jakości ich pod względem sanitarnym. Do ekspedycyi wchodowej wspomnianych zwierząt i wytworów zwierzęcych są upoważnione urzędy celne główne w Podmoklu-Dzieczynie, Tryeście i Fiume.

II. Co do objaśnień.

W uw. 2 do Nr. 81 należy zamieścić po ust. 3 na końcu następujący odsyłacz:

Różnobarwny wosk formierski w małych laseczkach itp., który bywa wprowadzany w pudełkach itp., także przysposobiony na zabawki, Nr. 627.

Po ustępie 5, uwagi 5 do Nr. 102—106 należy zamieścić następujący ustęp nowy:

Denaturowanie może przy wspomnianych wyżej olejach zastąpić na podstawie udzielonego w poszczególnych wypadkach zezwolenia Ministerstwa skarbu kontrola ich rzeczywistego użycia do celów technicznych.

W ustępie 2 uwag do Nr. 266 należy w wierszu 3 do 5 wykreślić słowa „które, nie przychodząc . . . . . fasonowane“.

W ustępie 4 uwag do Nr. 381 należy w wierszu czwartym po słowie „(szkła wklęsłe)“ zamieścić ustęp następujący:

tudzież pocięte, nie zbyt duże tafle i paski.

W ustępie 3, uwagi 4 do Nr. 445 należy w wierszu 7—9 wykreślić słowa „paski skórzane i kauczukowe na krążkach maszyn do czyszczenia noży“, w wierszu 10 słowa „i podszewka skórzana“, wreszcie w wierszu 11 i 12 słowa „błona skórzana lub kauczukowa wewnątrz suchych gazomierzy.“

Po ustępie drugim uwag do Nr. 465 należy zamieścić następujący dodatek jako ustęp nowy:

Zupełnie obrobione ogniwa łańcuchowe do łańcuchów przegubowych, tudzież gotowe sworzenie i nakładki do łańcuchów przegubowych podlegają również ocleniu według Nr. 465.

Dotychczasowy ustęp 5 tych samych uwag należy wykreślić; w miejsce jego ma wstąpić następujący odsyłacz:

Nakładki do łańcuchów przegubowych bez dziurek na sworzenie, Nr. 433, wzgl. 483.

W ustępie 1, uw. 2 do Nr. 496 należy w wierszu 5 wstawić przed słowem „wielokątny“ słowo „umiarowy“.

Zdanie trzecie tej samej uwagi należy wykreślić i wstawić w jego miejsce:

Drążki, sztaby i druty o innym (skomplikowanym) przekroju poprzecznym, aniżeli przekroje, wymienione w zdaniu poprzedzającem, należy natomiast ekspedyować według Nr. 497.

W uw. 8, do Nr. 496, w wierszu 7 i 8 należy wykreślić słowa: „drut rynienkowato wydrążony na oprawy okularów“.

Na końcu uw. 1 do Nr. 497 należy dodać jako ustęp nowy:

Drążki, sztaby i druty z metali nieszlachetnych o innym (skomplikowanym) przekroju poprzecznym, aniżeli przekrój, podany w zdaniu pierwszem, uw. 2, ustęp 1, do Nr. 496, nawet jeżeli powierzchnia ich nie jest polerowana ani pokostowana ani lakierowana ani niklowana itd., należy oclić również według Nr. 497.

Po ustępie 1 uwag do Nr. 627 należy dodać następujący ustęp nowy:

Tutaj należy także różnobarwny wosk formierski w małych laseczkach itp., który bywa wprowadzany w pudełkach itp., także przysposobiony na zabawki.

III. Co do spisu wartości.

W spisie przeciętnej wartości handlowej najważniejszych chemicznych materyałów pomocniczych i wytworów, podlegających wymiarowi cła od wartości według Nr. 622, wydanym rozporządzeniem ministeryalnem z dnia 24. kwietnia 1908, Dz. u. p. Nr. 84, należy przy słowie „Kwas mleczny, techn.“ zastąpić przeciętną wartość handlową, tudzież autonomiczny i traktatowy wymiar cła od tego artykułu w kwotach 90, względnie 13 K 50 h za 100 *kg* netto, wartością 75 K. oraz autonomicznym względnie traktatowym wymiarem cła w kwocie 11 K 25 h za 100 *kg* netto.

Rozporządzenie niniejsze nabywa zaraz mocy obowiązującej.

Biliński wlr. **Weiskirchner** wlr.

Pop wlr.

Rok 1910.

Dziennik ustaw państwa

dla

królestw i krajów w Radzie państwa reprezentowanych.

Część XXXIV. — Wydana i rozesłana dnia 1. maja 1910.

Treść: № 88. Rozporządzenie, dotyczące egzaminów zawodowych dla służby statystycznej w Ministerstwie handlu.

88.

Rozporządzenie Ministerstwa handlu z dnia 21. kwietnia 1910,

dotyczące egzaminów zawodowych dla służby statystycznej w Ministerstwie handlu.

Artykuł I.

Zmieniając częściowo rozporządzenie Ministerstwa handlu z dnia 4. lipca 1907. Dz. u. p. Nr. 190. zaprowadza się dla kandydatów, ubiegających się o stałą posadę w etacie urzędników statystycznych służby statystyki handlu zewnętrznego i handlu pośredniego albo w etacie urzędników statystycznych urzędu statystyki pracy w Ministerstwie handlu, osobne egzamina zawodowe, co do których obowiązywać mają następujące postanowienia.

§ 1.

Stałą posadę służbową w etacie urzędników statystycznych służby statystyki handlu zewnętrznego i handlu pośredniego albo w etacie urzędników statystycznych urzędu statystyki pracy w Ministerstwie handlu, począwszy od XI. klasy stopnia służbowego w górę, można prawidłowo nadać tylko takim kandydatom, którzy złożyli egzamin, przepisany dla odnośnej gałęzi służby statystycznej, z postępem co najmniej dostatecznym.

W przypadkach godnych uwzględnienia może wyjątkowo Minister handlu uwolnić kandydatów od składania tych egzaminów, i to w całości lub z poszczególnych przedmiotów.

§ 2.

Tylko tacy kandydaci mają prawo ubiegać się o dopuszczenie do zajęcia w służbie statystyki handlu zewnętrznego i handlu pośredniego albo w urzędzie statystyki pracy przy Ministerstwie handlu, tudzież o dopuszczenie do odnośnego egzaminu zawodowego, którzy złożyli egzamin dojrzałości w gimnazyum lub szkole realnej, względnie ukończyli studya w akademii handlowej, której absolwentom przysługuje prawo jednorocznej służby ochotniczej.

Poza tem winni kandydaci przed dopuszczeniem ich do odnośnego egzaminu zawodowego wykazać się co najmniej jednoroczną zadowalającą służbą we wspomnianych gałęziach służby statystycznej Ministerstwa handlu względnie w urzędzie statystyki pracy.

Minister handlu rozstrzyga w każdym poszczególnym wypadku, o ile można dopuścić inne osoby do odnośnych egzaminów zawodowych wyjątkowo także przed odbyciem tej służby jednorocznej.

§ 3.

Kandydaci, wymienieni w artykule I., którzy mimo trzechletniego zajęcia we wspomnianych gałęziach służby statystycznej Ministerstwa handlu, względnie w urzędzie statystyki pracy nie złożyli pomyślnie odnośnego egzaminu zawodowego, mogą być wydaleni ze służby.

§ 4.

Pytania stawiane przy egzaminach mają obejmować co do tych kandydatów, którzy starają się o uzyskanie stałej posady w etacie urzędników

statystycznych służby statystyki handlu zewnętrznego i handlu pośredniego, znajomość wymienionych poniżej pod I. III i IV zakresów wiedzy i przepisów z szczególniejszem uwzględnieniem praktycznego ich zastosowania.

Ci kandydaci, którzy starają się o uzyskanie stałej posady w etacie urzędników statystycznych urzędu statystyki pracy, mają wykazać znajomość wymienionych poniżej pod I, II i IV zakresów wiedzy i przepisów z szczególniejszem uwzględnieniem praktycznego ich zastosowania.

I. Pojęcie i teorya statystyki, jakoteż zarysy organizacyi służby statystycznej;

II. przepisy, odnoszące się do zadań urzędowych i organizacyi urzędu statystyki pracy, tudzież stałej Rady przybocznej dla spraw pracy, następnie zarysy przepisów ustawowych i innych postanowień, tyczących się umowy o pracę, ochrony robotników, ubezpieczenia tychże, pośrednictwa w pracy i organizacyi robotniczych;

III. postanowienia ustawowe i inne przepisy, odnoszące się do statystyki handlu z zagranicą i handlu pośredniego, wraz z najważniejszymi przepisami celnymi, wchodzącymi w rachubę pod względem stosowania tej statystyki, a przedewszystkiem przepisami ustawy, zawierającej taryfę celną, i przepisami systematyki autonomicznej taryfy celnej;

IV. zarysy prawa politycznego Monarchii austryacko-węgierskiej, następnie przepisy, tyczące się służby państwowej, jakoteż najważniejsze postanowienia co do organizacyi poszczególnych Ministerstw, zakresu działania tychże i najważniejszych władz niższych, tudzież podziału preliminarza państwowego i postępowania z kredytami budżetowymi.

§ 5.

Kandydatów, którzy uczęszczali na kurs celny i złożyli ze skutkiem co najmniej niższy egzamin celny, można uwolnić od przepisanego w § 4., l. III, egzaminu z przepisów, odnoszących się do cła.

§ 6.

Egzamina, które mają być jedynie ustne, odbywa się każdym razem w Ministerstwie handlu.

§ 7.

Dla przedsiębrania egzaminów istnieją dwie komisye egzaminacyjne, jedna dla służby statystyki handlu zewnętrznego i handlu pośredniego, a druga dla urzędu statystyki pracy. Każda z obu tych komisyi egzaminacyjnych składa się z przewodniczącego i z trzech komisarzy egzaminacyjnych, których ustanawia Minister handlu dla poszczególnych przedmiotów egzaminu. Ponadto należy przybrać do komisyi jednego członka z głosem stanowczym z grona urzędników statystycznych, o ile tenże nie należy już i tak do komisyi jako komisarz egzaminacyjny dla pewnego przedmiotu.

§ 8.

O dopuszczeniu do egzaminu rozstrzyga Ministerstwo handlu.

Prośbę o dopuszczenie należy wnieść drogą pisemną, wykazując warunki, przepisane w § 2.

§ 9.

Przewodniczący ma prawo brać udział w akcie egzaminacyjnym i stawiać pytania ze wszystkich przedmiotów programu egzaminacyjnego; zresztą ma każdy komisarz egzaminacyjny ograniczyć się tylko do przydzielonego mu przedmiotu.

Zadawane pytania winny obejmować dostateczną ilość przedmiotów programu egzaminacyjnego, by umożliwić dokładne osądzenie wiadomości kandydata. Przytem należy kłaść nacisk nie tyle na same rzeczy pamięciowe, jak raczej na należyte zrozumienie materyału egzaminacyjnego i na praktyczne stosowanie przepisów.

Przewodniczący winien baczyć, by przy stawianiu pytań nie przekroczono granic, oznaczonych w tem rozporządzeniu.

§ 10.

Po odbyciu egzaminu należy przystąpić do orzeczenia o jego wyniku. Komisya egzaminacyjna ma przytem postanowić ze względu na wynik ogólny, czy należy kandydata aprobować z postępem dobrym względnie dostatecznym, czy też reprobować.

Uchwała zapada bezwzględną większością. Członkowie komisyi egzaminacyjnej oddają głosy swoje podług rangi w ten sposób, że członek rangą najmłodszy głosuje najpierw, a przewodniczący na końcu.

W razie równości głosów uważa się za uchwalone zdanie niekorzystniejsze dla kandydata.

Nad tem, czy kandydat ma otrzymać notę „z odznaczeniem“, głosować można tylko wtedy, gdy jednogłośnie przyznano kandydatowi cenzurę „dobrze“.

Wynik głosowania oznajmia się kandydatowi natychmiast.

§ 11.

Z przebiegu i wyniku egzaminu należy prowadzić protokół, który podpisać mają wszyscy członkowie komisyi i przybrany protokolant.

§ 12.

Przeciw orzeczeniu komisyi egzaminacyjnej nie jest dopuszczalny żaden środek prawny.

§ 13.

Na żądanie kandydata należy mu wydać świadectwo z wyniku egzaminu, w którem uwidoczni się uzyskaną cenzurę egzaminacyjną.

§ 14.

Jeżeli kandydat nie złożył egzaminu, rozstrzyga komisya, po upływie jakiego czasu należy zezwolić na powtórzenie egzaminu tego.

Reprobuje się co najmniej na trzy miesiące a najwyżej na pół roku.

Egzamin wolno powtarzać tylko raz.

Artykuł II.

Postanowienia rozporządzenia tego wchodzą natychmiast w życie.

Weiskirchner wlr.

Rok 1910.

Dziennik ustaw państwa

dla

królestw i krajów w Radzie państwa reprezentowanych.

Część XXXV. — Wydana i rozesłana dnia 3. Maja 1910.

Treść: (№ 89 i 90.) 89. Obwieszczenie, dotyczące używania bankowych zapisów długu, które Živnostenská banka pro Čechy a Moravu v Praze z siedzibą w Pradze wyda na zasadzie § 62., p. I. swego statutu, do korzystnego umieszczania kapitałów fundacyjnych, pupilarnych i tym podobnych. — 90. Rozporządzenie, którem na zasadzie § 96. *h* ustawy z dnia 14. stycznia 1910 zezwala się dla poszczególnych miejsc kąpielowych na wyjątki od postanowień tej ustawy o minimalnym czasie spoczynku pomocników wzgl. o zamykaniu sklepów.

89.

Obwieszczenie Ministerstwa skarbu w porozumieniu z Ministerstwami spraw wewnętrznych i sprawiedliwości z dnia 6. kwietnia 1910,

dotyczące używania bankowych zapisów długu, które Živnostenská banka pro Čechy a Moravu v Praze z siedzibą w Pradze wyda na zasadzie § 62., p. I. swego statutu, do korzystnego umieszczania kapitałów fundacyjnych, pupilarnych i tym podobnych.

Živnostenska banka pro Čechy a Moravu v Praze z siedzibą w Pradze wydaje w myśl § 62., p. I. swego statutu na podstawie nabytych przez Bank jako przedsiębiorcę budowlanego lub odstąpionych mu przez innych takich przedsiębiorców wierzytelności względem państwa lub królestw i krajów reprezentowanych w Radzie państwa osobną kategoryę bankowych zapisów długu, co do których zachodzą warunki, określone w § 8. ustawy z dnia 27. grudnia 1905, Dz. u. p. Nr. 213, dotyczącej fundowanych bankowych zapisów długu.

Na zasadzie § 8. powołanej ustawy uznaje się więc niniejszem bankowe zapisy długu powyższej kategoryi, wydawane w myśl statutu przez Živnostenská banka pro Čechy a Moravu v Praze z siedzibą w Pradze, za nadające się do korzystnego umieszczania kapitałów fundacyi, zakładów stojących pod nadzorem publicznym, urzędu pocztowych kas oszczędności, dalej pieniędzy pupilarnych, fideikomisowych i depozytowych, tudzież na kaucye służbowe i handlowe.

Biliński wlr.

90.

Rozporządzenie Ministra handlu w porozumieniu z Ministrem spraw wewnętrznych z dnia 28. kwietnia 1910,

którem na zasadzie § 96. *h* ustawy z dnia 14. stycznia 1910, Dz. u. p. Nr. 19, zezwala się dla poszczególnych miejsc kąpielowych na wyjątki od postanowień tej ustawy o minimalnym czasie spoczynku pomocników wzgl. o zamykaniu sklepów.

§ 1.

Dla miejsc kąpielowych Franzensbad, Karlsbad i Marienbad zezwala się na następujące wyjątki od

postanowień §§ 96. *d* i 96. *e* o minimalnym czasie spoczynku pomocników wzgl. o zamykaniu sklepów:

1. Franzensbad.

W miejscu kąpielowym Franzensbadzie mogą lokale, podpadające pod postanowienia § 96. *e*, być otwarte do godziny dziewiątej wieczór w czasie od dnia 1. czerwca do dnia 31. sierpnia każdego roku we wszystkich przemysłach handlowych oraz przy sprzedaży towarów w przemysłach produkcyjnych. Jedynie przy sprzedaży towarów cukierniczych mogą wspomniane lokale być otwarte do godziny jedenastej w nocy.

Nieprzerwany czas spoczynku, który ma być zapewniony pomocnikom po ukończeniu pracy dziennej, może być skrócony do dziesięciu godzin, a przy sprzedaży towarów cukierniczych do dziewięciu godzin.

2. Karlsbad.

W miejscu kąpielowem Karlsbadzie mogą lokale, podpadające pod postanowienia § 96 *e*, być otwarte do godziny dziewiątej wieczór w czasie od dnia 15. kwietnia do dnia 15. września każdego roku we wszystkich przemysłach handlowych oraz przy sprzedaży towarów w przemysłach produkcyjnych. Jedynie przy sprzedaży środków żywności mogą wspomniane lokale być otwarte do godziny dziesiątej wieczór, a przy sprzedaży towarów cukierniczych do godziny jedenastej w nocy.

Nieprzerwany czas spoczynku, który ma być zapewniony pomocnikom po ukończeniu pracy dziennej, może być skrócony do dziewięciu godzin.

3. Marienbad.

W miejscu kąpielowem Marienbadzie mogą lokale, podpadające pod postanowienia § 96 *e*, być otwarte do godziny dziesiątej wieczór w czasie od dnia 15. maja do dnia 15. września każdego roku we wszystkich przemysłach handlowych oraz przy sprzedaży towarów w przemysłach produkcyjnych. Jedynie przy sprzedaży towarów cukierniczych mogą wspomniane lokale być otwarte do godziny jedenastej w nocy.

Nieprzerwany czas spoczynku, który ma być zapewniony pomocnikom po ukończeniu pracy dziennej, może być skrócony do dziewięciu godzin.

§ 2.

Przekroczenia rozporządzenia tego mają być karane według postanowień karnych ordynacyi przemysłowej.

§ 3.

Rozporządzenie niniejsze wchodzi w życie w dniu 4. maja 1910.

Haerdtl wlr. **Weiskirchner** wlr.

Rok 1910.

Dziennik ustaw państwa

dla

królestw i krajów w Radzie państwa reprezentowanych.

Część XXXVI. — Wydana i rozesłana dnia 12. maja 1910.

Treść: (№ 91—94.) 91. Rozporządzenie, dotyczące wyjątkowego zezwolenia na używanie środków płatniczych niemieckiej waluty państwowej i waluty frankowej do uiszczania wpłat na przeznaczone do Niemiec, względnie do Włoch przekazy pocztowe w urzędach pocztowych Riezlern, Mittelberg i Hinterriss, względnie w urzędzie pocztowym Turano w Val vestino. — 92. Ustawa, dotycząca zakazu dzielenia budynków na części materyalne w okręgach sądów obwodowych Trydent i Rovereto i okręgach sądów powiatowych Ampezzo i Buchenstein. — 93. Obwieszczenie, dotyczące koncesyonowania normalnotorowej linii kolejki elektrycznej z Parku Walcryi do Lasu Cesarskiego w Poli. — 94. Rozporządzenie, dotyczące uzupełnienia spisu norm prawa państwowego, skarbowego i administracyjnego, które należy uwzględniać przy egzaminie sędziowskim.

91.

Rozporządzenie Ministerstwa skarbu w porozumieniu z Ministerstwem handlu z dnia 6. kwietnia 1910,

dotyczące wyjątkowego zezwolenia na używanie środków płatniczych niemieckiej waluty państwowej i waluty frankowej do uiszczania wpłat na przeznaczone do Niemiec, względnie do Włoch przekazy pocztowe w urzędach pocztowych Riezlern, Mittelberg i Hinterriss, względnie w urzędzie pocztowym Turano w Val vestino.

Na zasadzie § 13., części III. rozporządzenia cesarskiego z dnia 21. września 1899, Dz. u. p. Nr. 176, dopuszcza się wyjątkowo, począwszy od dnia ogłoszenia niniejszego obwieszczenia, rodzaje monet i pieniędzy niemieckiej waluty państwowej, wymienione w tabeli pieniężnej c. k. austryackich kolei państwowych, do uiszczania wpłat na przeznaczone do Niemiec przekazy pocztowe w urzędach pocztowych Riezlern, Mittelberg i Hinterriss.

Dalej zezwala się wyjątkowo, aby począwszy od wspomnianego dnia przyjmowano w urzędzie pocztowym Turano w Val vestino przy nadawaniu przekazów pocztowych do Włoch wpłatę w rodzajach monet i pieniędzy waluty frankowej, wymienionych w tabeli pieniężnej c. k. austryackich kolei państwowych.

Środki płatnicze niemieckiej waluty państwowej przyjmować się będzie w stosunku 10 marek równe 11 koronom 76 halerzom, a środki płatnicze waluty frankowej w stosunku 10 franków równe 9 koronom 52 halerzom.

Biliński wlr. **Weiskirchner** wlr.

92.

Ustawa z dnia 27. kwietnia 1910,

dotycząca zakazu dzielenia budynków na części materyalne w okręgach sądów obwodowych Trydent i Rovereto i okręgach sądów powiatowych Ampezzo i Buchenstein.

Za zgodą obu Izb Rady państwa postanawiam, co następuje:

§ 1.

Postanowienia ustawy z dnia 30. marca 1879, Dz. u. p. Nr. 50, dotyczące podziału budynków na części materyalne, zostają rozciągnięte na niepodlegające im dotychczas obszary uksiążęconego Hrabstwa Tyrolu.

§ 2.

W gminach katastralnych, dla których już otwarto księgę gruntową, wchodzi ustawa niniejsza w życie z dniem ogłoszenia, zaś w innych gminach katastralnych z dniem otwarcia księgi gruntowej.

§ 3.

Wykonanie ustawy tej poruczam Memu Ministrowi sprawiedliwości.

Wiedeń, dnia 27. kwietnia 1910.

Franciszek Józef wł*r.*

Bienerth wł*r.* **Hochenburger** wł*r.*

93.

Obwieszczenie Ministerstwa kolei żelaznych z dnia 1. maja 1910,

dotyczące koncesyonowania normalnotorowej linii kolejki elektrycznej z Parku Waleryi do Lasu Cesarskiego w Poli.

Na zasadzie i w myśl postanowień ustaw o kolejach niższego rzędu z dnia 31. grudnia 1894, Dz. u. p. Nr. 2 z r. 1895, i z dnia 29. grudnia 1908, Dz. u. p. Nr. 264, nadało c. k. Ministerstwo kolei żelaznych w porozumieniu z interesowanymi c. k. Ministerstwami, tudzież c. i k. wspólnem Ministerstwem wojny spółce akcyjnej „Istryjska Spółka zakładów elektrycznych i kolejek“ w Poli żądaną koncesyę na wybudowanie i utrzymywanie w ruchu normalnotorowej linii kolejki elektrycznej od Parku Waleryi w Poli przez Via Siana do Lasu Cesarskiego w Poli, a to pod następującymi warunkami i zastrzeżeniami:

§ 1.

Co do koncesyonowanej kolei żelaznej korzysta koncesyonaryuszka z ulg skarbowych, o których mowa w artykule V. ustawy z dnia 31. grudnia 1894, Dz. u. p. Nr. 2 z r. 1895.

Okres uwolnień od podatków, przewidzianych w artykule V., lit. *d)* powyższej ustawy, ustanawia się na czas do dnia 18. sierpnia 1919.

§ 2.

Koncesyonaryuszka jest obowiązana utrzymywać wspomnianą na wstępie kolej w nieprzerwanym ruchu przez cały okres koncesyjny, trwający do dnia 31. grudnia 1958.

Jako rękojmię dotrzymania powyższego zobowiązania złożyć ma koncesyonaryuszka na żądanie c. k. rządu odpowiednią kaucyę w papierach wartościowych, nadających się do lokacyi pieniędzy sierocych.

W razie niedotrzymania powyższego zobowiązania można uznać kaucyę tę za przepadłą.

§ 3.

Celem wybudowania koncesyonowanej kolei nadaje się koncesyonaryuszce prawo wywłaszczania podług przepisów ustawowych, w tej mierze obowiązujących.

Takie same prawo przyznane będzie koncesyonaryuszce także co do ewentualnej budowy tych kolei dojazdowych, których budowę c. k. rząd uznałby za odpowiadającą interesom publicznym.

§ 4.

O ileby koncesyonowana kolej miała być poprowadzona przez drogi publiczne, ma koncesyonaryuszka postarać się o pozwolenie na to u osób, które są obowiązane do utrzymywania dróg tych, względnie u władz i organów, które według obowiązujących ustaw są powołane do udzielania pozwolenia na używanie drogi.

§ 5.

Przy budowie koncesyonowanej kolei i ruchu na niej stosować się ma koncesyonaryuszka do osnowy tego dokumentu koncesyjnego, do technicznych warunków koncesyjnych, ustanowionych przez c. k. Ministerstwo kolei żelaznych, jakoteż do istniejących w tej mierze ustaw i rozporządzeń, w szczególności do ustawy o koncesyach na koleje żelazne z dnia 14. września 1854, Dz. u. p. Nr. 238, i do regulaminu ruchu na kolejach żelaznych z dnia 16. listopada 1851, Dz. u. p. Nr. 1 z r. 1852, o ile one w myśl postanowień rozdziału *B* ustawy z dnia 31. grudnia 1894, Dz. u. p. Nr. 2 z r. 1895, mają zastosowanie do kolei niższego rzędu, dalej do ustaw i rozporządzeń, któreby w przyszłości zostały wydane, wreszcie do zarządzeń c. k. Ministerstwa kolei żelaznych i innych władz powołanych.

§ 6.

Zresztą należy uważać wspomnianą na wstępie linię kolejki za istotną część składową przedsiębiorstwa kolejowego, stanowiącego przedmiot obwieszczenia c. k. Ministerstwa kolei żelaznych z dnia 18. sierpnia 1904, Dz. u. p. Nr. 92, o koncesyonowaniu dwóch normalnotorowych linii kolejek elektrycznych w Poli, skutkiem czego §§ 7. do 18. włącznie powyższego obwieszczenia mają mieć analogiczne zastosowanie także do wspomnianej na wstępie linii kolejki.

Wrba wlr.

94.

Rozporządzenie Ministra sprawiedliwości z dnia 5. maja 1910,

dotyczące uzupełnienia spisu norm prawa państwowego, skarbowego i administracyjnego, które należy uwzględniać przy egzaminie sędziowskim.

Na zasadzie § 12. ustawy z dnia 27. listopada 1896, Dz. u. p. Nr. 217. uzupełnia się spis, wspomniany w § 25. rozporządzenia Ministra sprawiedliwości z dnia 1. listopada 1900, Dz. u. p. Nr. 182, zamieszczając w nim następujące przepisy, wydane w czasie od listopada 1900. W spisie tym nie są przytoczone ustawy pomocnicze, wydane od tego czasu w dziedzinie materyalnego i formalnego prawa cywilnego i karnego (na przykład ustawa o rozszerzeniu odpowiedzialności kolei żelaznych, o spółkach z ograniczoną odpowiedzialnością, ustawa o odpowiedzialności za samochody, ustawa czekowa, ustawa o pomocnikach handlowych, ustawa o sądownictwie sądów krajowych wyższych i sądu najwyższego, o kosztach obrońcy węzła małżeńskiego i odpowiedzialności zastępców stron za należytości, o umieszczaniu pieniędzy pupilów i kurandów, nowa ustawa o ochronie wyborów i o chorobach zwierzęcych).

Prawo państwowe:

Ustawy z dnia 26. stycznia 1907, Dz. u. p. Nr. 15 i Nr. 16, którymi zmieniono ustawę zasadniczą o reprezentacyi państwa.

Prawo skarbowe:

Główne zasady ustawy z dnia 18. czerwca 1901, Dz. u. p. Nr. 74. o należytościach od przeniesienia majątku, zwłaszcza §§ 7., 9., 11. do 18.

Prawo administracyjne:

Ustawa z dnia 25. października 1901, Dz. u. p. Nr. 26 z roku 1902, o obrocie masłem, serem, masłem topionem, szmalcem wieprzowym i ich surogatami (§§ 15. do 19.).

Ustawa z dnia 4. stycznia 1903, Dz. u. p. Nr. 10, którą wydano niektóre zmiany i uzupełnienia ustawy z dnia 1. kwietnia 1875, Dz. u. p. Nr. 67, o organizacyi giełd (§§ 1., 16. do 22.).

Rozporządzenie Ministerstwa handlu z dnia 18. kwietnia 1905, Dz. u. p. Nr. 64, dotyczące ogłoszenia regulaminu telegraficznego (§§ 4. do 7.).

Główne zasady ustawy z dnia 5. lutego 1907, Dz. u. p. Nr. 26, dotyczącej uzupełnienia i zmiany ordynacyi przemysłowej (§§ 1., 3., 51., 55., 56., 57., 98., 98. *a*, 99., 99. *b*, 100., 100. *a*, 103. *a*, 104., 114. *b*, 138., 139., 141., 142., 143.).

Ustawa z dnia 27. lutego 1907, Dz. u. p. Nr. 59. dotycząca gminnych urzędów pośrednictwa (zmiana i uzupełnienie postanowień ustawy z dnia 21. września 1869, Dz. u. p. Nr. 150) wraz z wydanymi ustawami krajowymi.

Ustawa z dnia 12. kwietnia 1907, Dz. u. p. Nr. 210, o kupczeniu winem, moszczem winnym i zacierem winnym wraz z rozporządzeniem wykonawczem z dnia 27. listopada 1907, Dz. u. p. Nr. 256.

Główne zasady rozporządzenia z dnia 10. października 1908, Dz. u. p. Nr. 223, o sądach polubownych dla ubezpieczenia pensyjnego.

Hochenburger wlr.

Dziennik ustaw państwa

dla

królestw i krajów w Radzie państwa reprezentowanych.

Część XXXVII. — Wydana i rozesłana dnia 14. maja 1910.

Treść: (№ 95 i 96.) 95. Obwieszczenie, dotyczące utworzenia w Piano della Fugazza (Streva) ekspozytury Urzędu celnego pobocznego w Vallarsa na przeciąg miesięcy letnich roku 1910. — 96. Obwieszczenie, dotyczące koncesyonowania normalnotorowej kolejki elektrycznej z St. Pölten do Harland.

95.

Obwieszczenie Ministerstwa skarbu z dnia 29. kwietnia 1910,

dotyczące utworzenia w Piano della Fugazza (Streva) ekspozytury Urzędu celnego pobocznego w Vallarsa na przeciąg miesięcy letnich roku 1910.

W Piano della Fugazza (Streva) w Tyrolu ustanawia się na czas od dnia 1. czerwca do końca września 1910 ekspozyturę celną, wyposażoną w uprawnienia urzędu celnego pobocznego II. klasy, która urzędować będzie równocześnie jako posterunek zapowiadawczy Urzędu celnego pobocznego w Vallarsa.

Upoważnienia tej ekspozytury pod względem poboru cła i ekspedyowania ograniczyć się mają do ekspedycyi zapiskowej bydła pastewnego, dalej do ekspedycyi wchodowej ruchomości, wiezionych przez podróżnych, a nieprzeznaczonych do handlu, tudzież przedmiotów użytkowych i naczyń, wiezionych przez górskich pasterzy, oraz tych towarów, które są przeznaczone na własny użytek mieszkańców Camposilvano, a w drodze do miejsca przeznaczenia nie przechodzą przez Urząd celny poboczny w Vallarsa.

Biliński wlr.

96.

Obwieszczenie Ministerstwa kolei żelaznych z dnia 1. maja 1910,

dotyczące koncesyonowania normalnotorowej kolejki elektrycznej z St. Pölten do Harland.

Na zasadzie i w myśl postanowień ustaw o kolejach niższego rzędu z dnia 31. grudnia 1894, Dz. u. p. Nr. 2 z r. 1895, i z dnia 29. grudnia 1908, Dz. u. p Nr. 264. nadało c. k. Ministerstwo kolei żelaznych w porozumieniu z interesowanymi c. k. Ministerstwami, tudzież c. i k. wspólnem Ministerstwem wojny adwokatowi Drowi Hermanowi Ofnerowi w St. Pölten koncesyę na wybudowanie i utrzymywanie w ruchu normalnotorowej kolejki elektrycznej od dworca towarowego St. Pölten c. k. kolei państwowych przez Daniel Granstrasse, Viehofenerstrasse, Neugebäudeplatz i gościniec lincki do Harland z odnogą, służącą tylko do ruchu osobowego, od Daniel Granstrasse przez gościniec kremski do placu przed dworcem kolei państwowych w St. Pölten i odnogą od rzeźni w St. Pölten przez Viehofenerstrasse do fabryki materyi glancowanych przy St. Pölten, a to pod warunkami i zastrzeżeniami, określonymi bliżej w dalszym ciągu.

§ 1.

Co do koncesyonowanych kolei korzysta koncesyonaryusz z ulg skarbowych, przewidzianych w artykule V. ustawy z dnia 31. grudnia 1894, Dz. u. p. Nr. 2 z r. 1895.

Czas trwania uwolnień od podatków, o których mowa w artykule V., lit. *d)* powyższej ustawy, oznacza się na lat 15, licząc od dnia dzisiejszego.

§ 2.

Koncesyonaryusz ma obowiązek ukończenia budowy wspomnianych na wstępie kolei najpóźniej w przeciągu dwóch lat, licząc od dnia dzisiejszego, tudzież oddania gotowych kolei na użytek publiczny i utrzymywania ich w nieprzerwanym ruchu przez cały okres koncesyjny.

Jako rękojmię dotrzymania powyższego terminu budowy złożyć ma koncesyonaryusz na żądanie rządu odpowiednią kaucyę w papierach wartościowych, nadających się do lokacyi pieniędzy sierocych.

W razie niedotrzymania powyższego zobowiązania można uznać kaucyę tę za przepadłą.

§ 3.

Celem wybudowania koncesyonowanych kolei nadaje się koncesyonaryuszowi prawo wywłaszczania podług przepisów ustawowych, w tej mierze obowiązujących.

Takie samo prawo przyzna się koncesyonaryuszowi także co do ewentualnej budowy tych kolei dojazdowych, których urządzenie rząd uznałby za odpowiadające interesowi publicznemu.

§ 4.

O ileby koncesyonowane koleje miały być poprowadzone przez drogi publiczne, ma koncesyonaryusz postarać się o pozwolenie na to u osób, które są obowiązane do utrzymywania dróg tych, względnie władz i organów, które według obowiązujących ustaw są powołane do udzielania pozwolenia na używanie drogi.

§ 5.

Przy budowie koncesyonowanych kolei i ruchu na nich stosować się winien koncesyonaryusz do osnowy tego dokumentu koncesyjnego, do technicznych warunków koncesyjnych, ustanowionych przez Ministerstwo kolei żelaznych, jakoteż do istniejących w tej mierze ustaw i rozporządzeń, w szczególności do ustawy o koncesyach na koleje żelazne z dnia 14. września 1854, Dz. u. p. Nr. 238 i do regulaminu ruchu na kolejach żelaznych z dnia 16. listopada 1851, Dz. u. p. Nr. 1 z r. 1852, o ile one mają zastosowanie do kolejek w myśl postanowień, zamieszczonych w rozdziale *B* ustawy z dnia 31. grudnia 1894, Dz. u. p. Nr. 2 z r. 1895, dalej do ustaw i rozporządzeń, któreby wydano w przyszłości, a wreszcie do wskazówek Ministerstwa kolei żelaznych i innych powołanych władz.

§ 6.

Nadaje się koncesyonaryuszowi prawo utworzenia, za osobnem zezwoleniem rządu i pod warunkami, które on ustanowi, spółki akcyjnej, która przejmie wszystkie prawa i obowiązki koncesyonaryusza.

Wydawanie obligacyi pierwszeństwa jest wykluczone.

Natomiast przyznaje się koncesyonaryuszowi prawo wydania akcyi pierwszeństwa, idących pod względem oprocentowania i umorzenia przed akcyami zakładowymi, aż do kwoty, którą oznaczy rząd.

Dywidenda, należąca się akcyom pierwszeństwa, zanim dla akcyi zakładowych zaistnieje prawo do dywidendy, nie może być wyznaczona w kwocie wyższej, jak cztery i pół od sta, przyczem jednak dopłata z dochodów późniejszych lat nie jest dopuszczalna.

Cyfra kapitału zakładowego, rzeczywistego i nominalnego podlega zatwierdzeniu rządu.

W tym względzie przyjmuje się za zasadę, że oprócz kosztów, które rzeczywiście wyłożono na sporządzenie projektu, tudzież na budowę i urządzenie kolei, wraz z nabyciem parku kolejowego i uposażeniem rezerwy kapitałowej, i które będą należycie udowodnione, z doliczeniem odsetek interkalarnych, zapłaconych rzeczywiście w okresie budowy i straty na kursie, którąby istotnie poniesiono przy gromadzeniu kapitału, żadnych wydatków jakiegobądź rodzaju w kapitał wliczać nie wolno.

Gdyby po zużyciu zatwierdzonego kapitału zakładowego miano wystawić jeszcze jakie nowe budowle lub pomnożyć urządzenia ruchu, wówczas można doliczyć odnośne koszta do kapitału zakładowego, jeżeli rząd zezwolił na wzniesienie projektowanych nowych budowli lub na pomnożenie urządzeń ruchu i jeżeli koszta te będą należycie wykazane.

Cały kapitał zakładowy ma być umorzony w ciągu okresu koncesyjnego według planu amortyzacyi, zatwierdzonego przez rząd.

Statut spółki oraz wzory akcyi zakładowych i akcyi pierwszeństwa, które będą wydane, podlegają zatwierdzeniu rządu.

§ 7.

Koncesyonaryusz obowiązany jest przyznawać wolną jazdę na kolei podoficerom i ordynansom, będącym w danej chwili w służbie.

Szczegółowe warunki w tym względzie ułożyć należy z właściwymi władzami wojskowymi.

Koncesyonaryusz jest obowiązany uwzględniać przy obsadzaniu posad wysłużonych podoficerów wojska, marynarki wojennej i obrony krajowej w myśl ustawy z dnia 19. kwietnia 1872, Dz. u. p. Nr. 60.

§ 8.

Gdyby władze z powodu uroczystości, pochodów wojska lub parad albo z powodu robót około kanałów, przewodów rurowych itd. uznały za potrzebne wstrzymać na pewien czas ruch na jakiejś przestrzeni koncesyonowanych kolei, ma koncesyonaryusz poddać się bez oporu odnośnym zarządzeniom władz i nie może rościć sobie prawa do wynagrodzenia straty, poniesionej wskutek czasowego wstrzymania ruchu.

§ 9.

Urzędnicy państwowi, funkcyonaryusze i słudzy, jadący kolejami z polecenia władz, sprawujących nadzór nad zarządem i ruchem kolei żelaznych, lub dla strzeżenia interesów państwa z tytułu koncesyi lub w sprawach skarbowych, przewożeni być muszą wraz z swymi pakunkami podróżnymi bezpłatnie, o ile wykażą się certyfikatami urzędowymi, jakie im c. k. Ministerstwo kolei żelaznych wystawi dla legitymacyi.

§ 10.

Koncesyonaryusz jest obowiązany przewozić pocztę, tudzież funkcyonaryuszy zarządu poczt i telegrafów wszystkimi pociągami programowymi.

Za te świadczenia i za inne usługi na rzecz zakładu pocztowego może koncesyonaryusz żądać stosownego wynagrodzenia, które będzie oznaczone drogą umowy.

Korespondencye, tyczące się zarządu kolejki a wymieniane między dyrekcyą lub kierownictwem przedsiębiorstwa kolejki i podwładnymi funkcyonaryuszami lub przez tych ostatnich między sobą, mogą być przewożone przez służbę zakładu kolejowego.

§ 11.

Koncesyonaryusz jest obowiązany postarać się o zaopatrzenie swych funkcyonaryuszy na przypadek choroby i na starość oraz o zaopatrzenie ich rodzin i przystąpić w tym celu do kasy emerytalnej związku austryackich kolei lokalnych, o ileby nie utworzono dla koncesyonowanego przedsiębiorstwa kolejowego własnej kasy emerytalnej, zapewniającej członkom przynajmniej takie same korzyści, względnie nakładającej na koncesyonaryusza przynajmniej takie same obowiązki, jak kasa wspomnianego związku.

To zaopatrzenie należy tak przeprowadzić, by koncesyonaryusz miał obowiązek zgłaszać w zakładzie emerytalnym związku austryackich kolei lokalnych, względnie we własnej kasie emerytalnej stałych funkcyonaryuszy z dniem nadania im stałej posady, z innych zaś funkcyonaryuszy przynajmniej tych, którzy pełnią służbę jako kierownicy maszyn, konduktorzy, strażnicy lub posługacze stacyjni — przy odpowiedniem ich zatrudnieniu — najpóźniej po ukończeniu trzech lat służby.

§ 12.

Koncesyonaryusz jest obowiązany dostarczać w czasie właściwym na żądanie Ministerstwa kolei żelaznych wykazów statystycznych, potrzebnych do zestawienia rocznej statystyki kolejowej.

§ 13.

Czas trwania koncesyi wraz z ochroną przeciw zakładaniu nowych kolei, wypowiedzianą w § 9., lit. *b)* ustawy o koncesyach na koleje żelazne, ustanawia się na lat sześćdziesiąt (60), licząc od dnia dzisiejszego; po upływie tego czasu gaśnie koncesya.

Rząd może uznać koncesyę za zgasłą także przed upływem powyższego terminu, jeżeli nie dopełniono określonych w § 2. zobowiązań względem rozpoczęcia i ukończenia budowy, tudzież otwarcia ruchu, o ile ewentualne przekroczenie terminu nie dałoby się usprawiedliwić w myśl § 11., lit. *b)* ustawy o koncesyach na koleje żelazne.

§ 14.

Prawo powrotu na rzecz państwa, unormowane w § 8. ustawy o koncesyach na koleje żelazne z dnia 14. września 1854, Dz. u. p. Nr. 238, nie ma zastosowania do koncesyonowanych kolei.

§ 15.

Koncesyonaryuszowi nie wolno powierzać ruchu na koncesyonowanych kolejach osobom trzecim, wyjąwszy w razie wyraźnego zezwolenia ze strony rządu.

§ 16.

Rząd ma prawo przekonywać się, czy budowa kolei i urządzenia ruchu są wykonane we wszystkich częściach odpowiednio celowi i sumiennie, tudzież prawo zarządzenia, by istniejącym w tym względzie wadom zapobieżono, względnie aby je usunięto.

§ 17.

Rząd zastrzega sobie prawo tej treści, że gdyby pomimo poprzedniego ostrzeżenia dopuszczono się ponownie naruszenia lub zaniedbania jednego z obowiązków, przepisanych koncesyą, warunkami koncesyi lub ustawami, będzie temu zapobiegał środkami, odpowiadającymi ustawom, a według okoliczności uzna koncesyę za zgasłą jeszcze przed upływem okresu koncesyjnego.

Wrba wlr.

Dziennik ustaw państwa

dla

królestw i krajów w Radzie państwa reprezentowanych.

Część XXXVIII. — Wydana i rozesłana dnia 20. maja 1910.

Treść: (№ 97—102.) 97. Obwieszczenie, dotyczące świadectw kobiecej szkoły przemysłowej dla krawiectwa w Hronowie. — 98. Obwieszczenie, dotyczące świadectw szkoły pracy Stowarzyszenia szkolnego gospodyń w Gracu. — 99. Rozporządzenie, dotyczące opłat od dokumentów, mających za przedmiot częściowe uchylenie prawa zastawu. — 100. Obwieszczenie, dotyczące urzędowego sprawdzania i uwierzytelniania przyrządów do pomiaru zużycia elektryczności. — 101. Rozporządzenie, dotyczące zmiany przepisu wykonawczego o podatku od oleju skalnego z dnia 9. lipca 1903. — 102. Rozporządzenie, dotyczące zmiany niektórych postanowień przepisu wykonawczego do ustawy o taryfie celnej z dnia 13. lutego 1906 i objaśnień do taryfy celnej, tudzież spisu przeciętnej wartości handlowej najważniejszych chemicznych materyałów pomocniczych i wytworów, podlegających wymiarowi cła od wartości według Nr. 622, który to spis wydano rozporządzeniem z dnia 24. kwietnia 1908.

97.

Obwieszczenie Ministra handlu w porozumieniu z Ministrem robót publicznych z dnia 22. kwietnia 1910,

dotyczące świadectw kobiecej szkoły przemysłowej dla krawiectwa w Hronowie.

Na zasadzie § 14. *d.* ustępu 3. ustawy z dnia 5. lutego 1907, Dz. u. p. Nr. 26, względnie rozporządzenia Ministra handlu w porozumieniu z Ministrem wyznań i oświaty z dnia 26. lipca 1907, Dz. u. p. Nr. 180, przyjmuje się kobiecą szkołę przemysłową dla krawiectwa w Hronowie do spisu tych przemysłowych zakładów naukowych, których świadectwa zastępują przy zgłaszaniu przez kobiety przemysłu krawieckiego, ograniczonego do sukien damskich i dziecięcych, dowód prawidłowego ukończenia nauki.

Ritt wlr. **Weiskirchner** wlr.

98.

Obwieszczenie Ministra handlu w porozumieniu z Ministrem robót publicznych z dnia 30. kwietnia 1910,

dotyczące świadectw szkoły pracy Stowarzyszenia szkolnego gospodyń w Gracu.

Szkoła pracy Stowarzyszenia szkolnego gospodyń w Gracu, wspomniana w dodatku do § 1., ustępu 2. rozporządzenia ministeryalnego z dnia 26. lipca 1907, Dz. u. p. Nr. 180, nie odpowiada już wymogom, wymienionym w ustępie pierwszym § 1. rozporządzenia ministeryalnego z dnia 26. lipca 1907, Dz. u. p. Nr. 180, ponieważ nie jest urządzona według ustanowionych przez Ministra robót publicznych w porozumieniu z Ministrem handlu norm dla kobiecych szkół przemysłowych.

Szkołę tę wykreśla się zatem ze spisu tych przemysłowych zakładów naukowych, których świadectwa zastępują przy zgłaszaniu przez kobiety przemysłu krawieckiego, ograniczonego do sukien damskich i dziecięcych, dowód prawidłowego ukończenia nauki.

Ritt wlr. **Weiskirchner** wlr.

99.

Rozporządzenie Ministerstwa skarbu z dnia 6. maja 1910,

dotyczące opłat od dokumentów, mających za przedmiot częściowe uchylenie prawa zastawu.

Dokumenty, którymi uchyla się częściowo prawo zastawu na nieruchomościach bez osobnej odpłaty i bez zmian co do dalszego istnienia wierzytelności, podlegają w myśl pozycyj taryfy 101. I. *B* ustawy z dnia 13. grudnia 1862, Dz. u. p. Nr. 89, stałemu stemplowi w kwocie 1 K od każdego arkusza.

Rozporządzenie z dnia 4. sierpnia 1893, Dz. u. p. Nr. 132, odnoszące się do tego samego przedmiotu, zostaje niniejszem uchylone.

Biliński wlr.

100.

Obwieszczenie Ministerstwa robót publicznych z dnia 6. maja 1910,

dotyczące urzędowego sprawdzania i uwierzytelniania przyrządów do pomiaru zużycia elektryczności.

Należytość w kwocie trzech koron, unormowana w punkcie 10., ustęp 1. przepisów, ogłoszonych obwieszczeniem z dnia 23. lipca 1908, Dz. u. p. Nr. 184, (co do fakultatywnego przyznawania ułatwień pod względem urzędowego sprawdzania i uwierzytelniania przyrządów do pomiaru zużycia elektryczności) za każdy elektromierz, otwarty przez dostawcę prądu i wymieniony w „Doniesieniu“, zostaje zniżona do dwóch koron dla każdego elektromierza, który będzie otwarty w myśl wspomnianych przepisów, począwszy od dnia 1. lipca 1910.

Ritt wlr.

101.

Rozporządzenie Ministerstwa skarbu z dnia 10. maja 1910,

dotyczące zmiany przepisu wykonawczego o podatku od oleju skalnego z dnia 9. lipca 1903, Dz. u. p. Nr. 143.

W porozumieniu z królewsko-węgierskiem Ministerstwem skarbu zmienia się § 2. przepisu wykonawczego o podatku od oleju skalnego z dnia 9. lipca 1903, Dz. u. p. Nr. 143, w sposób następujący:

„§ 2.

(Do § 7. ustawy.

Pojęcie rafinowania.

Przez rafinowanie oleju skalnego rozumie się wszelkie oczyszczanie oleju skalnego, połączone z destylacyą, oraz wszelkie inne postępowanie, mające na celu oczyszczenie oleju skalnego, zapomocą którego wytwarza się olej przydatny do oświetlania.

Rafinowanie olejów terowych z węgla kamiennego, należących do grupy aromatycznej lub benzolowej (benzol, toluol, ksylol, kumol, oleje terowe lekkie i ciężkie itd.), a także teru gazowego nie podpada pod postanowienia § 7. ustawy.

Do wywożenia produktów nieprzydatnych do oświetlania o gęstości, wynoszącej przy + 12 Reaumura 880 stopni lub mniej, które wytworzono w rafineryi oleju skalnego bez destylacyi, stosują się analogicznie postanowienia § 11., rozdział III., ustęp 3. i nast. przepisu wykonawczego o podatku od oleju skalnego. Ponadto musi być stwierdzone w sposób pewny, iż produkty te zostały wytworzone bez destylacyi.“

Rozporządzenie niniejsze wchodzi w życie z dniem ogłoszenia.

Biliński wlr.

102.

Rozporządzenie Ministerstw skarbu, handlu i rolnictwa z dnia 14. maja 1910,

dotyczące zmiany niektórych postanowień przepisu wykonawczego do ustawy o taryfie celnej z dnia 13. lutego 1906, Dz. u. p. Nr. 22, i objaśnień do taryfy celnej, tudzież spisu przeciętnej wartości handlowej najważniejszych chemicznych materyałów pomocniczych i wytworów, podlegających wymiarowi cła od wartości według Nr. 622, który to spis wydano rozporządzeniem z dnia 24. kwietnia 1908, Dz. u. p. Nr. 84.

Następujące postanowienia przepisu wykonawczego do ustawy o taryfie celnej z dnia 13. lutego 1906, Dz. u. p. Nr. 22, oraz objaśnień do taryfy celnej, wydanych na zasadzie artykułu V. ustawy o taryfie celnej z dnia 13. lutego 1906, Dz. u. p. Nr. 20, obwieszczeniem z dnia 13. czerwca 1906, Dz. u. p. Nr. 115, uzupełnia się względnie zmienia się w sposób następujący:

I. Co do przepisu wykonawczego.

W tabeli, zamieszczonej w rozdziale IV. załącznika *C* do § 18. p. w., należy przy numerze pozycyi 2, kolumna trzecia, dodać na końcu:

Ziemiopłody, których przewóz jest w myśl postanowień powyższych jedynie warunkowo dozwolony, należy dopuścić do przewozu bez względu na pochodzenie, jeżeli przewóz odbywa się pod zamknięciem urzędowo-celnem i pod kontrolą celną.

II. Co do objaśnień.

Odsyłacz na końcu uwag do Nr. 96 ma opiewać:

Olej parafinowy, Nr. 178.

Odsyłacz na końcu uw. 1 do Nr. 99 ma opiewać:

Olej waselinowy, Nr. 178.

W ustępie 3 uw. do Nr. 164 należy w wierszu 6. po słowach „frakcyi naziowych“ zamieścić „z mazią surową lub częściowo przedestylowaną“.

Pierwsze cztery wiersze ustępu 2, uw. 1 do Nr. 177 i 178 należy zastąpić następującą osnową:

Pod Nr. 178 podpadają mniej lub więcej oczyszczone oleje mineralne o ciężarze gatunkowym powyżej 880 stopni oraz oleje smarowe wszelkiego rodzaju bez względu na ciężar gatunkowy. Oleje smarowe odznaczają się, pomijając, iż nie są przydatne do oświetlania, ...

W ustępie ostatnim uw. do Nr. 181 należy w wierszu 4. pomiędzy „n. p.“ i „pierścienie“ wstawić słowa: „formy na guziki, (wkładki do guzików)“.

W ustępie 2 uw. og. do Nrów 255—260 należy w wierszu 2. wykreślić słowo „wprawdzie“, a w wierszu przedostatnim położyć w miejsce przecinka kropkę; zdanie końcowe tego ustępu „lecz nie występują na stronie wierzchniej“ ma odpaść.

W uw. 2 do Nr. 391 należy zamieścić jako ustęp 1:

Płyty kamienne są to kamienie o dwóch równolegle biegnących albo jedynie nieznacznie ku sobie nachylonych powierzchniach głównych, których grubość jest w stosunku do długości i szerokości nieznaczna, a w każdym razie nie przenosi 20 *cm*. W przypadkach wątpliwych należy tylko takie kamienie uważać za płyty, których powierzchnia największa jest większa od sumy powierzchni najbliższej co do wielkości i obu powierzchni najmniejszych.

Na końcu ustępu 1. uw. 2 do Nr. 391 należy dodać:

Płyty łupane mają na powierzchni odłupania wygląd mniej lub więcej nierówny, falisty i okazują zazwyczaj w wielu miejscach znaki użytych narzędzi. Natomiast płyty, oddzielane z uwarstwowanych mas kamiennych, także przy użyciu narzędzi (odkrywane, odbijane), lub zyskiwane przez rozsadzanie, mają z reguły mniej lub więcej równą powierzchnię warstwową.

W uw. 1 do Nr. 394 należy wstawić jako ustęp 2:

Co do pojęcia płyt kamiennych, z. uw. 2 do Nr. 391.

W trzecim od końca ustępie uw. do Nr. 618 należy w miejsce „Nr. 637 *b*“ wstawić „Nr. 637“.

III. Co do spisu wartości.

W spisie przeciętnej wartości handlowej najważniejszych chemicznych materyałów pomocniczych i wytworów, podlegających wymiarowi cła od wartości według Nr. 622, wydanym rozporządzeniem ministeryalnem z dnia 24. kwietnia 1908, Dz. u. p. Nr. 84, należy przy słowie „Mleczan antymonowy (antymonin)“ zastąpić przeciętną wartość handlową, tudzież wymiar cła od tego artykułu w obrocie autonomicznym i traktatowym w kwotach 130 K. względnie 19 K 50 h za 100 *kg* czystej wagi wartością 85 K i wymiarem cła w kwocie 12 K 75 h za 100 *kg* netto w obrocie autonomicznym względnie traktatowym, zaś przy słowie „Mleczan antymonowy (antymonin), płynny“ zastąpić przeciętną wartość handlową, tudzież wymiar cła od tego artykułu w obrocie autonomicznym i traktatowym w kwotach 70 K. względnie 10 K 50 h za 100 *kg* czystej wagi wartością 50 K i wymiarem cła w kwocie 7 K 50 h za 100 *kg* netto w obrocie autonomicznym, względnie traktatowym.

Rozporządzenie niniejsze nabywa zaraz mocy obowiązującej.

Biliński wlr. **Weiskirchner** wlr.

Pop wlr.

Rok 1910.

Dziennik ustaw państwa

dla

królestw i krajów w Radzie państwa reprezentowanych.

Część XXXIX. — Wydana i rozesłana dnia 25. maja 1910.

Treść: (№ 103—106.) 103. Obwieszczenie, którem ogłasza się zaliczenie gminy Patriasdorf do ósmej klasy wojskowej taryfy czynszowej. — 104. Rozporządzenie, dotyczące obrotu drożdżami. — 105. Obwieszczenie, dotyczące przystąpienia miejskiej Kasy podatkowej w Bernie do obrotu przekazowego c. k. Urzędu pocztowych kas oszczędności. — 106. Rozporządzenie, dotyczące utworzenia komisaryatu policyjnego w Rovigno.

103.

Obwieszczenie Ministerstwa obrony krajowej i Ministerstwa skarbu z dnia 18. marca 1910,

którem ogłasza się zaliczenie gminy Patriasdorf do ósmej klasy wojskowej taryfy czynszowej.

Dodatkowo do obwieszczenia z dnia 14. grudnia 1900, Dz. u. p. Nr. 214, zalicza się gminę Patriasdorf w Tyrolu w porozumieniu z c. i k. wspólnem Ministerstwem wojny do ósmej klasy taryfy czynszowej dla kwaterunków wojskowych, obowiązującej do końca roku 1910.

Biliński włr. **Georgi** włr.

104.

Rozporządzenie Ministerstw spraw wewnętrznych, rolnictwa, handlu i sprawiedliwości z dnia 18. maja 1910,

dotyczące obrotu drożdżami.

Na zasadzie § 6. ustawy z dnia 16. stycznia 1896, Dz. u. p. Nr. 89 z roku 1897, dotyczącej obrotu środkami żywności, zabrania się trzymania na sprzedaż w obrocie wewnętrznym i sprzedawania mieszanin drożdży prasowanych (drożdży zbożowych, powietrznych, melasowych) i drożdży piwnych, oraz drożdży wszelkiego rodzaju zmieszanych z skrobią.

Rozporządzenie to wchodzi w życie w dniu 1. stycznia 1911.

Haerdtl włr. **Weiskirchner** włr.
Hochenburger włr. **Pop** włr.

105.

Obwieszczenie Ministerstwa skarbu i Ministerstwa handlu z dnia 20. maja 1910,

dotyczące przystąpienia miejskiej Kasy podatkowej w Bernie do obrotu przekazowego c. k. Urzędu pocztowych kas oszczędności.

Miejska Kasa podatkowa w Bernie przystąpiła za zezwoleniem Ministerstwa skarbu do obrotu przekazowego c. k. Urzędu pocztowych kas oszczędności.

Można więc uiszczać zapłaty na rzecz wymienionej Kasy podatkowej także w obrocie czekowym i kliringowym c. k. pocztowej Kasy oszczędności i używać w tym celu zarówno poświadczeń złożenia pocztowej Kasy oszczędności z drukiem zielonym, wydanych dla użytku stron w myśl rozporządzeń ministeryalnych z dnia 25. października 1906, Dz. u. p. Nr. 226, i z dnia 16. marca 1908, Dz. u. p. Nr. 65, jak i czerwonych kart płatniczych, wydanych rozporządzeniem ministeryalnem z dnia 19. marca 1909, Dz. u. p. Nr. 45, które można nabywać w sprzedażach znaczków pocztowych po cenie 2 halerze za sztukę.

Biliński włr. **Weiskirchner** włr.

106.

Rozporządzenie Ministerstwa spraw wewnętrznych z dnia 23. maja 1910,

dotyczące utworzenia komisaryatu policyjnego w Rovigno.

§ 1.

Na zasadzie Najwyższego postanowienia z dnia 10. listopada 1908, oraz zatwierdzonych Najwyższem postanowieniem z dnia 10. lipca 1850 i ogłoszonych w Dzienniku ustaw i rozporządzeń dla austryacko-illyryjskiego Pobrzeża, część XIX, z roku 1851, zasad organizacyi c. k. władz policyjnych tworzy się w Rovigno komisaryat policyjny z ograniczonym zakresem działania.

§ 2.

Działalność tego komisaryatu policyjnego rozciąga się na gminę miasto Rovigno. Obszar miasta tego stanowi rejon komisaryatu policyjnego w Rovigno.

§ 3.

Zakres działania komisaryatu policyjnego obejmuje w obrębie rejonu policyjnego następujące czynności, załatwiane dotychczas przez magistrat miasta Rovigno w poruczonym zakresie działania:

1. Policyę stowarzyszeniową i zgromadzeniową;

2. policyę prasową;

3. sprawy meldunkowe i paszportowe;

4. policyę teatralną i pozwalania na produkcye i widowiska publiczne;

5. wykonywanie policyi co do broni i amunicyi oraz policyjnych postanowień bezpieczeństwa z zakresu przepisów o środkach wybuchowych;

6. wydawanie orzeczeń co do odstawiania i wydalania w myśl ustawy z dnia 27. lipca 1871, Dz. u. p. Nr. 88, oraz orzekanie oddania pod nadzór policyjny;

7. czynności urzędowe, należące do władz policyjnych stosownie do rozporządzenia cesarskiego z dnia 20. kwietnia 1854, Dz. u. p. Nr. 96;

8 policyjne czynności urzędowe w myśl postanowień procedury karnej co do tych przestępstw, podlegających ukaraniu sądowemu, które dotyczą zakresu działania określonego w punktach 1 do 6.

§ 4.

Rozporządzenie to wchodzi w życie w dniu 1. czerwca 1910.

Haerdtl wlr.

Rok 1910.

Dziennik ustaw państwa

dla

królestw i krajów w Radzie państwa reprezentowanych.

Część XL. — Wydana i rozesłana dnia 1. czerwca 1910.

Treść: № 107. Rozporządzenie, dotyczące zmiany niektórych postanowień rozporządzenia Ministerstwa handlu, spraw wewnętrznych, wyznań i oświaty oraz skarbu z dnia 9. listopada 1891, w przedmiocie uznawania cech probierczych na lufach i ręcznej broni palnej, wprowadzanej z Państwa Niemieckiego.

107.

Rozporządzenie Ministerstw robót publicznych, handlu, spraw wewnętrznych i skarbu z dnia 24. maja 1910,

dotyczące zmiany niektórych postanowień rozporządzenia Ministerstwa handlu, spraw wewnętrznych, wyznań i oświaty oraz skarbu z dnia 9. listopada 1891, Dz. u. p. Nr. 184, w przedmiocie uznawania cech probierczych na lufach i ręcznej broni palnej, wprowadzanej z Państwa Niemieckiego.

Na zasadzie §§ 1. i 3. ustawy z dnia 23. czerwca 1891, Dz. u. p. Nr. 89, o obowiązkowem próbowaniu wszelkiej broni palnej ręcznej i dodatkowo do rozporządzenia wykonawczego z dnia 9. listopada 1891, Dz. u. p. Nr. 184, rozporządza się po wysłuchaniu komisyi, złożonej z rzeczoznawców, a powołanej w myśl § 3. ustawy tej przez Ministerstwo robót publicznych, co następuje:

a) Co do luf: Za równorzędne ze znakami pierwszej i drugiej próby, przewidzianymi w załączniku 2, § 6. powołanego rozporządzenia wykonawczego, uważać się będzie znaki pierwszej próby strzałowej z przysposobionymi lufami, przepisanej w § 2. niemieckiej ustawy państwowej z dnia 19. maja 1891, Dz. u. p. Nr. 15.

b) Co do strzelb: Strzelby, zaopatrzone niemieckimi prawidłowymi cechami probierczymi, poddaje się jedynie przewidzianej w powołanem rozporządzeniu wykonawczem trzeciej próbie jako próbie strzałowej i zaopatruje po złożeniu przypadającej opłaty znakiem trzeciej próby, o ile próbę tę wytrzymały.

Rozporządzenie to wchodzi w życie z dniem ogłoszenia.

Biliński wlr. **Haerdtl** wlr.

Ritt wlr. **Weiskirchner** wlr.

Dziennik ustaw państwa

Królestw i Krajów w Radzie państwa reprezentowanych.

(Rocznik XLI. — Wydany i rozesłany dnia 7. czerwca 1910.)

Dziennik ustaw państwa

dla

królestw i krajów w Radzie państwa reprezentowanych.

Część XLI. — Wydana i rozesłana dnia 4. czerwca 1910.

Treść: (№ 108—110.) 108. Rozporządzenie, którem zmienia się wydane w porozumieniu z Ministerstwem spraw wewnętrznych rozporządzenie Ministerstwa wyznań i oświaty z dnia 16. września 1905, dotyczące regulaminu egzaminacyjnego dla teoretycznego egzaminu państwowego na kursie techniki ubezpieczeń w czeskiej Akademii technicznej w Pradze. — 109. Rozporządzenie, dotyczące zmiany terminów zapłaty podatku domowo-czynszowego w poborczym okręgu podatkowym Litomierzyce w Czechach. — 110. Obwieszczenie, dotyczące utworzenia nowego starostwa w Galicyi z siedzibą urzędową w Oświęcimiu.

108.

Rozporządzenie Ministerstwa wyznań i oświaty w porozumieniu z Ministerstwem spraw wewnętrznych z dnia 25. maja 1910,

którem zmienia się wydane w porozumieniu z Ministerstwem spraw wewnętrznych rozporządzenie Ministerstwa wyznań i oświaty z dnia 16. września 1905, Dz. u. p. Nr. 162, dotyczące regulaminu egzaminacyjnego dla teoretycznego egzaminu państwowego na kursie techniki ubezpieczeń w czeskiej Akademii technicznej w Pradze.

Zmieniając obowiązujące dotychczas rozporządzenie z dnia 16. września 1905, Dz. u. p. Nr. 162, wydaje się w przedmiocie odbywania teoretycznego egzaminu państwowego na kursie techniki ubezpieczeń w czeskiej Akademii technicznej w Pradze następujące postanowienia:

§ 1.

Dla rozpoznania teoretycznego wykształcenia, nabytego na powyższym kursie techniki ubezpieczeń, odbywać się będzie egzamin państwowy.

§ 2.

Przedmiotami tego egzaminu państwowego są: matematyka (I. i II. kurs), matematyka ubezpieczeń (I. i II. kurs), rachunek prawdopodobieństwa, statystyka matematyczna, ekonomia społeczna i nauka skarbowości, prawo handlowe, wekslowe i prywatne morskie, prywatne i publiczne prawo ubezpieczeniowe, buchalterya w instytucyi ubezpieczeń.

§ 3.

Znajomość kilku z tych przedmiotów udowodnić należy szczególnymi egzaminami, które zdać trzeba przed egzaminem państwowym, a mianowicie: z matematyki (I. i II. kurs), z rachunku prawdopodobieństwa, z ekonomii społecznej i nauki skarbowości, z prawa handlowego, wekslowego i prywatnego morskiego.

§ 4.

Czynności egzaminatorów przy egzaminie państwowym sprawują ci profesorowie i docenci, wykładający na kursie techniki ubezpieczeń, którzy uczą przedmiotów wymienionych w § 2.

Egzaminowi przewodniczy w charakterze prezesa komisyi egzaminacyjnej dziekan wydziału ogólnego, a w razie przeszkody, dotyczącej jego osoby, prodziekan.

§ 5.

Terminy egzaminów wyznacza prezes komisyi stosownie do zgłoszeń.

§ 6.

O dopuszczenie do egzaminu państwowego, winien kandydat prosić na piśmie u prezesa komisyi i przedłożyć przytem następujące dokumenty:

1. Dowód, że w czasie odbywania studyów akademickich nie zaszła kumulacya z obowiązkową prezencyjną służbą wojskową;

2. świadectwo wpisu;

3. świadectwo dojrzałości lub dokument zastępujący je;

4. książeczkę legitymacyjną, z której powinno wynikać, że kandydat ukończył najmniej cztery półrocza w c. k. czeskiej Akademii technicznej w Pradze i uczęszczał na wszystkie przedmioty, przepisane dla egzaminu państwowego, po tyle godzin, ile ich plan nauki wyznacza;

5. świadectwa postępu ze złożonych z dobrym wynikiem poszczególnych egzaminów obowiązkowych, przewidzianych w § 3.

Wszystkie te dokumenty złożyć należy w pierwopisach; pozostają one w rękach komisyi przez czas trwania aktu egzaminacyjnego.

§ 7.

Komisya ma prawo uwolnienia kandydata od egzaminu:

a) z matematyki, jeżeli złożył albo doktorat filozofii, obejmujący jako przedmiot główny matematykę, albo egzamin na urząd nauczycielski z matematyką jako przedmiotem głównym;

b) z ekonomii społecznej, prawa handlowego, wekslowego i prywatnego morskiego, jeżeli posiada tytuł doktora wydziału prawa i administracyi albo jeżeli złożył z dobrym wynikiem egzamina państwowe prawnicze i administracyjne.

§ 8.

Egzamin składa się z dwóch części: części pisemnej i ustnej.

Przy egzaminie pisemnym winien kandydat opracować pod nadzorem jednego z komisarzy egzaminacyjnych w dwóch półdniowych posiedzeniach po jednem większem pytaniu z zakresu matematyki ubezpieczenia i statystyki matematycznej, które mogłyby wykazać, że jest obeznany z wyprowadzaniem i stosowaniem formuł i tablic.

Komisya orzeka, czy na podstawie osiągniętego wyniku można przypuścić kandydata do ustnego egzaminu, albo czy kandydat ma poddać się ponownie egzaminowi pisemnemu w późniejszym terminie, który należy oznaczyć.

Egzamin ustny, obejmujący matematykę ubezpieczenia, statystykę matematyczną, prywatne i publiczne prawo ubezpieczeniowe i buchalteryę w zakładach ubezpieczeń, zdaje się przed zebraną komisyą.

Poszczególne świadectwa, które kandydat otrzymał z tych przedmiotów i przedłożył komisyi, można uwzględnić — jeżeli wykazują przynajmniej postęp dobry — o tyle, że na ich podstawie trwanie egzaminu może doznać skrócenia.

§ 9.

Z wyniku złożonego pomyślnie egzaminu państwowego wydaje się kandydatowi świadectwo, zawierające oprócz rodowodu kandydata i szczegółów przebiegu jego nauk, tak noty uzyskane przy wstępnych egzaminach obowiązkowych, jak i cenzury otrzymane przy państwowym egzaminie pisemnym i ustnym, jakoteż ostateczną cenzurę, ustaloną przez komisyę.

Do tych cenzur i ich uchwalania stosują się postanowienia wspólne, tyczące się egzaminów państwowych w akademiach technicznych.

§ 10.

Także i względem norm co do reprobowania stosować należy odpowiednio postanowienia wspólne, tyczące się egzaminów państwowych w akademiach technicznych.

§ 11.

Każdy kandydat egzaminacyjny winien przed złożeniem egzaminu, a mianowicie przy wnoszeniu prośby o przypuszczenie do egzaminu, opłacić taksę w kwocie 40 koron.

§ 12.

We wszystkich punktach, nie wymienionych szczegółowo w tym regulaminie egzaminów państwowych, stosować należy analogicznie wspólne postanowienia, tyczące się egzaminów państwowych w akademiach technicznych.

Haerdtl wlr. **Stürgkh** wlr.

109.

Rozporządzenie Ministerstwa skarbu z dnia 27. maja 1910,

dotyczące zmiany terminów zapłaty podatku domowo-czynszowego w poborczym okręgu podatkowym Litomierzyce w Czechach.

Na zasadzie ustawy z dnia 11. czerwca 1894, Dz. u. p. Nr. 110, rozporządza się, że podatek domowo-czynszowy, który według postanowień dotychczasowych miał być płacony w poborczym okręgu podatkowym Litomierzyce w ratach kwartalnych, płatnych z góry dnia 1. stycznia, 1. kwietnia, 1. lipca i 1. października, uiszczany być ma w powyższym okręgu na przyszłość w czterech równych ratach, zapadających dnia 1. lutego, 1. maja, 1. sierpnia i 1. listopada każdego roku.

Te same terminy zapłaty obowiązywać mają w myśl § 7. ustawy z dnia 9. lutego 1882, Dz. u. p. Nr. 17, także dla pięcioprocentowego podatku od czystego dochodu z budynków, uwolnionych całkowicie albo częściowo od podatku domowo-czynszowego z tytułu prowadzenia budowy.

Rozporządzenie niniejsze zacznie obowiązywać z dniem 1. lipca 1910.

Biliński wlr.

110.

Obwieszczenie Ministerstwa spraw wewnętrznych z dnia 31. maja 1910,

dotyczące utworzenia nowego starostwa w Galicyi z siedzibą urzędową w Oświęcimiu.

Jego c. i k. Apostolska Mość raczył Najwyższem postanowieniem z dnia 24. maja b. r. zezwolić najmiłościwiej na częściową zmianę podziału administracyjnego Królestwa Galicyi i Lodomeryi wraz z Wielkiem Księstwem Krakowskiem, ogłoszonego rozporządzeniem Ministerstwa stanu z dnia 23. stycznia 1867, Dz. u. p. Nr. 17, a utrzymanego w mocy rozporządzeniem Ministerstwa spraw wewnętrznych z dnia 10. lipca 1868, Dz. u. p. Nr. 102, i na utworzenie starostwa w Oświęcimiu.

Okrąg starostwa tego ma obejmować powiaty sądowe Oświęcim i Zator, które wydzieli się z powiatów politycznych Biała i Wadowice.

Starostwo w Oświęcimiu ma rozpocząć swoją działalność urzędową z dniem 1. lipca 1910.

Haerdtl wlr.

Dziennik ustaw państwa

dla

królestw i krajów w Radzie państwa reprezentowanych.

Część XLII. — Wydana i rozesłana dnia 9. czerwca 1910.

Treść: (№ 111—113.) 111. Rozporządzenie, dotyczące przydzielenia gminy i obszaru dworskiego Demeszkowce do okręgu Sądu powiatowego w Bołszowcach. — 112. Reskrypt, dotyczący zmiany §§ 4. i 5. statutu Komisyi naczelnej dla badania i zachowywania zabytków sztuki i pomników historycznych. — 113. Rozporządzenie, dotyczące uzupełnienia przepisu o umundurowaniu c. k. urzędników państwowych z dnia 20. października 1889.

111.

Rozporządzenie Ministerstwa sprawiedliwości z dnia 30. maja 1910,

dotyczące przydzielenia gminy i obszaru dworskiego Demeszkowce do okręgu Sądu powiatowego w Bołszowcach.

Na zasadzie ustawy z dnia 11. czerwca 1868. Dz. u. p. Nr. 59. wydziela się gminę i obszar dworski Demeszkowce z okręgu Sądu powiatowego w Bursztynie i przydziela je do okręgu Sądu powiatowego w Bołszowcach.

Rozporządzenie to wchodzi w życie z dniem 1. września 1910.

Hochenburger wlr.

112.

Reskrypt Ministra wyznań i oświaty z dnia 30. maja 1910,

dotyczący zmiany §§ 4. i 5. statutu Komisyi naczelnej dla badania i zachowywania zabytków sztuki i pomników historycznych.

Jego c. i k. Apostolska Mość raczył Najwyższem postanowieniem z dnia 26. maja 1910 zezwolić Najmiłościwiej na zmianę §§ 4. i 5. statutu Komisyi naczelnej dla badania i zachowywania zabytków sztuki i pomników historycznych według następującego brzmienia:

§ 4.

Komisya naczelna składa się z prezydenta, dwóch wiceprezydentów i 20 członków.

§ 5.

Prezydenta i wiceprezydentów mianuje Cesarz na wniosek Ministra wyznań i oświaty.

Prezydent kieruje czynnościami Komisyi naczelnej, powołuje członków na posiedzenia i przewodniczy na nich.

Do prezydenta należy rozstrzyganie w razie równego podziału głosów. Przedkłada on Ministrowi wnioski Komisyi naczelnej, w danym razie z dołączeniem swego własnego zdania, i otrzymuje od niego zawiadomienia o wydanych w tym względzie zarządzeniach.

W razie przeszkody prezydenta zastępuje go jeden z obu wiceprezydentów.

Stürgkh wlr.

113.

Rozporządzenie pełnego Ministerstwa z dnia 2. czerwca 1910,

dotyczące uzupełnienia przepisu o umundurowaniu c. k. urzędników państwowych z dnia 20. października 1889, Dz. u. p. Nr. 176.

Na zasadzie Najwyższego upoważnienia z dnia 25. maja b. r. zezwala się, by wszyscy c. k. urzędnicy państwowi uprawnieni i obowiązani do noszenia munduru w myśl rozporządzenia pełnego Minister-

stwa z dnia 20. października 1889, Dz. u. p. Nr. 176, używali pod następującymi warunkami prócz przepisanego w rozporządzeniu tem płaszcza mundurowego (§ 18.) także peleryny.

Peleryna, z materyi na płaszcze (lodenu lub innej materyi nieprzemakalnej) o barwie przepisanej dla płaszczy, przedstawia się jako całe koło lub trzy ćwierci koła z kołnierzem i pętlą jak przy zwykłym płaszczu.

Do zapięcia peleryny służy sześć czarnych guzików kościanych, umieszczonych na obrąbku prawym, podczas gdy na obrąbku lewym znajdują się na listewce odpowiednie dziurki na guziki.

Długość zależy od wzrostu i ma sięgać bezwarunkowo do kolan, a najwyżej do połowy łydki. Peleryna może być także zaopatrzona podszewką tej samej barwy lub czarną, tudzież zapinalnymi rozporkami na ramiona i kapiszonem do odpinania, zrobionym z tej samej materyi.

Pelerynę opisanego kształtu można nosić zawieszoną zapiętą lub otwartą, samą lub na płaszczu, i to we wszystkich wypadkach, w których nie jest przepisane noszenie munduru galowego (§ 4.).

Rozporządzenie to wchodzi zaraz w życie.

Bienerth wlr. **Biliński** wlr.
Georgi wlr. **Haerdtl** wlr.
Wrba wlr. **Stürgkh** wlr.
Ritt wlr. **Weiskirchner** wlr.
Hochenburger wlr. **Dulęba** wlr.
Pop wlr.

Rok 1910.

Dziennik ustaw państwa

dla

królestw i krajów w Radzie państwa reprezentowanych.

Część XLIII. — Wydana i rozesłana dnia 11. czerwca 1910.

Treść: (№ 114 i 115.) 114. Obwieszczenie, dotyczące świadectw kobiecej szkoły przemysłowej dla szycia bielizny i krawiectwa, istniejącej przy szkole budownictwa i rzemiosła artystycznego w Spljecie, oraz kobiecej szkoły przemysłowej dla szycia bielizny i krawiectwa w Polskiej Ostrawie. — 115. Obwieszczenie, dotyczące koncesyonowania wązkotorowej linii kolejki elektrycznej do nowego cmentarza w Meranie.

114.

Obwieszczenie Ministra handlu w porozumieniu z Ministrem robót publicznych z dnia 1. czerwca 1910,

dotyczące świadectw kobiecej szkoły przemysłowej dla szycia bielizny i krawiectwa, istniejącej przy szkole budownictwa i rzemiosła artystycznego w Spljecie, oraz kobiecej szkoły przemysłowej dla szycia bielizny i krawiectwa w Polskiej Ostrawie.

Na zasadzie § 14. *d*, ustępu 3. ustawy z dnia 5. lutego 1907, Dz. u. p. Nr. 26, względnie rozporządzenia Ministra handlu w porozumieniu z Ministrem wyznań i oświaty z dnia 26. lipca 1907, Dz. u. p. Nr. 180, przyjmuje się kobiecą szkołę przemysłową dla szycia bielizny i krawiectwa, istniejącą przy szkole budownictwa i rzemiosła artystycznego w Spjecie, oraz kobiecą szkołę przemysłową dla szycia bielizny i krawiectwa w Polskiej Ostrawie do spisu tych przemysłowych zakładów naukowych, których świadectwa zastępują przy zgłaszaniu przez kobiety przemysłu krawieckiego, ograniczonego do sukien damskich i dziecięcych, dowód prawidłowego ukończenia nauki.

Ritt wlr. **Weiskirchner** wlr.

115.

Obwieszczenie Ministerstwa kolei żelaznych z dnia 8. czerwca 1910,

dotyczące koncesyonowania wązkotorowej linii kolejki elektrycznej do nowego cmentarza w Meranie.

Na zasadzie i w myśl postanowień ustaw o kolejach niższego rzędu z dnia 31. grudnia 1894, Dz. u. p. Nr. 2 z r. 1895, i z dnia 29. grudnia 1908, Dz. u. p. Nr. 264, nadało c. k. Ministerstwo kolei żelaznych w porozumieniu z interesowanymi c. k. Ministerstwami, tudzież c. i k. wspólnem Ministerstwem wojny gminie miasta Meran w związku z gminą miasta Bozen koncesyę na budowę i utrzymywanie w ruchu wązkotorowej linii kolejki elektrycznej w Meranie, a to od kilometra 0·330 linii, prowadzącej już od Placu Habsburskiego do dworca ruchu przy rzeźni miejskiej, która to linia służyć będzie w przyszłości na swej przestrzeni początkowej od Placu Habsburskiego do kilometra 3·300 dla ruchu publicznego, przez ulicę Jordana do nowego cmentarza w Meranie.

Wspomnianą linię kolejową uznaje się za istotną część składową przedsiębiorstwa kolejki w Meranie i okolicy, stanowiącego przedmiot obwieszczenia c. k. Ministerstwa kolei żelaznych z dnia 11. lutego 1908, Dz. u. p. Nr. 39, wskutek czego postanowienia powyższego obwieszczenia mają mieć pełne zastosowanie także do koncesyonowanej niniejszem linii kolejowej.

Wrba wlr.

Dziennik ustaw państwa

dla

królestw i krajów w Radzie państwa reprezentowanych.

Część XLIV. — Wydana i rozesłana dnia 20. czerwca 1910.

Treść: (№ 116 i 117.) 116. Obwieszczenie, dotyczące utworzenia nowych starostw w Czechach z siedzibą urzędową w Neydek i Humpolec. — 117. Rozporządzenie, dotyczące zmiany niektórych postanowień przepisu wykonawczego do ustawy o taryfie celnej z dnia 13. lutego 1906, oraz objaśnień do taryfy celnej.

116.

Obwieszczenie Ministerstwa spraw wewnętrznych z dnia 15. czerwca 1910,

dotyczące utworzenia nowych starostw w Czechach z siedzibą urzędową w Neydek i Humpolec.

Jego c. i k. Apostolska Mość raczył najmiłościwiej zezwolić Najwyższem postanowieniem z dnia 12. czerwca r. b. na częściową zmianę podziału administracyjnego Królestwa Czech, ogłoszonego rozporządzeniem Ministerstwa spraw wewnętrznych z dnia 10. lipca 1868, Dz. u. p. Nr. 101, i na utworzenie starostw w Neydek i Humpolec.

Okrąg urzędowy starostwa w Neydek ma obejmować powiaty sądowe Neydek i Blatno, które będą wydzielone z powiatów politycznych Kraslice i Jachymów, a okrąg starostwa w Humpolec powiat sądowy Humpolec, który będzie wydzielony z powiatu politycznego Niemiecki Bród.

Starostwa w Neydek i Humpolec mają rozpocząć swoją działalność urzędową z dniem 1. lipca 1910.

Haerdtl wlr.

117.

Rozporządzenie Ministerstw skarbu, handlu i rolnictwa z dnia 15. czerwca 1910,

dotyczące zmiany niektórych postanowień przepisu wykonawczego do ustawy o taryfie celnej z dnia 13. lutego 1906, Dz. u. p. Nr. 22, oraz objaśnień do taryfy celnej.

Następujące postanowienia przepisu wykonawczego do ustawy o taryfie celnej z dnia 13. lutego 1906, Dz. u. p. Nr. 22, oraz objaśnień do taryfy celnej, wydanych obwieszczeniem z dnia 13. czerwca 1906, Dz. u. p. Nr. 115, na zasadzie artykułu V. ustawy o taryfie celnej z dnia 13. lutego 1906, Dz. u. p. Nr. 20, uzupełnia się względnie zmienia się w sposób następujący:

I. Co do przepisu wykonawczego.

W dodatku *B* do § 23. przepisu wykonawczego do ustawy o taryfie celnej należy na początku uwagi dolnej do Nrów 222, 225 i 226 zamiast odsyłacza: „Do Nru 222—226“ wstawić: „Do Nru 222, 225 i 226“.

II. Co do objaśnień.

W uw. 1, ustęp trzeci od końca, do Nru 19 należy po słowie *„Argentyna“* wstawić słowo *„Bra-*

zylia" a po słowie „*Japonia*" słowa „*Meksyk, Mozambik (Kolonia portugalska)*", natomiast zaś wykreślić słowo „*Rosya*".

Po ustępie tym należy zamieścić następujący ustęp nowy:

Od cukru rosyjskiego należy przy dowozie pobierać również osobne cło, o którego wymiarze c. k. Ministerstwo skarbu zawiadomi w danym razie urzędy celne.

Po ustępie 2 uw. do Nru 144 należy zamieścić następujący ustęp nowy:

Tak jak z przysposobionymi rudami należy postępować także z tymi tlenkami metali, nie wymienionymi wyraźnie w taryfie, które sprowadza się w celu wydobywania metali. Przy ekspedycyi należy przedłożyć poświadczenie właściwej izby handlowej i przemysłowej, stwierdzające, iż towar bywa zużytkowywany u odbiorcy w podany sposób.

W ustępie 2, uw. 2 do Nru 468 należy w wierszu 5. do 7. wykreślić słowa „pudelka na przybory do naprawy . . . do . . . napełnione]".

W uw. 1 do Nru 524 należy w wierszu 7. wykreślić tekst, począwszy od słowa „koronki" a na jego miejsce wstawić następującą osnowę:

epolety, szarfy polowe, wieszadła do szabli, wstążki do pasów itp.

Szerokie tkaniny i wstążki, te ostatnie, o ile nie przedstawiają się jako taśmy ze względu na mniejszą gęstość i sztywność, należą jedynie wówczas do Nru 524, jeżeli według ilości nitek są wykonane przeważnie z drutów lub przędziw lijońskich (z. uw. 4, ust. 1 do Nru 523). Towary dziane, tiule i koronki należy ekspedyować w ten sam sposób, jeżeli według wyglądu są sporządzone przeważnie z drutów lub przędziw lijońskich.

W miejsce punktu na końcu uw. 2, ustęp 1 należy położyć przecinek i dodać następujące postanowienie:

wyjąwszy, jeżeli połączenie przy towarach lijońskich Nru 524*b* składa się z jedwabiu, w którym to wypadku ma miejsce taryfowanie według Nru 524*b* 1 bez względu na to, czy jedwab występuje na stronę przednią czy nie.

Natomiast nie uważa się jedwabiu, który stanowi duszę przędziw lijońskich, za połączenie jedwabiem, jeżeli jedwab nie jest widoczny.

Drugi i trzeci ustęp uw. 2 do Nru 524 należy wykreślić i zamieścić natomiast następujący odsyłacz:

Zobacz także uw. og. do kl. XXII—XXV, rozdział V, punkt 17.

Do uwag do Nru 553 należy dodać:

6. Tak jak od samochodów należy wymierzać cło także od aeroplanów, a uwagi, przytoczone poprzednio co do samochodów, mają mieć odpowiednie zastosowanie także do aeroplanów, przyczem należy ekspedyować aeroplan, wprowadzony bez motoru, tak jak karoseryę.

Do uwag do Nru 554 należy dodać:

3. Motory do aeroplanów należy oclic tak, jak motory do samochodów według przepisów, podanych w zamieszczonych wyżej uwagach.

W uw. 2, ust. 1 do Nru 565 należy w wierszu szóstym wykreślić tekst, począwszy od słowa „koronki" a na jego miejsce wstawić następującą osnowę:

epolety, szarfy polowe, wieszadła do szabli, wstążki do pasów itp.

Szerokie tkaniny i wstążki, te ostatnie, o ile nie przedstawiają się jako taśmy ze względu na mniejszą gęstość i sztywność, należą jedynie wówczas do Nru 565, jeżeli według ilości nitek są wykonane przeważnie z drutów lub przędziw z metali szlachetnych (z. uw. 1, ust. 3 do tego Nru). Towary dziane, tiule i koronki należy ekspedyować w ten sam sposób, jeżeli według wyglądu są sporządzone przeważnie z drutów lub przędziw z metali szlachetnych.

Uw. 2, ustęp 3, należy wykreślić a natomiast wstawić następujący odsyłacz:

Zobacz także uw. og. do kl. XXII—XXV, rozdział V, punkt 17.

Po ustępie 2, uw. III do Nru 626 należy zamieścić:

Tlenki metali, nie wymienione szczegółowo w taryfie, do wydobywania metali, za poświadczeniem izby handlowej i przemysłowej Nr. 144.

Rozporządzenie niniejsze wchodzi zaraz w życie.

Biliński wlr. **Weiskirchner** wlr.

Pop wlr.

Rok 1910.

Dziennik ustaw państwa

dla

królestw i krajów w Radzie państwa reprezentowanych.

Część XLV. — Wydana i rozesłana dnia 24. czerwca 1910.

Treść: № 118. Rozporządzenie, dotyczące uregulowania stosunków osobistych poczmistrzów przy urzędach pocztowych I. i II. klasy.

118.

Rozporządzenie Ministerstwa handlu z dnia 21. czerwca 1910,

dotyczące uregulowania stosunków osobistych poczmistrzów przy urzędach pocztowych I. i II. klasy.

Na zasadzie Najwyższego postanowienia z dnia 20. czerwca 1910 rozporządza się, co następuje:

Artykuł I.

Ogłoszone niniejszem rozporządzeniem „Postanowienia normalne co do stosunków służbowych i poborów poczmistrzów“ mają wejść w życie z dniem 1. lipca 1910.

Artykuł II.

Oznaczenia „poczmistrz“, „ekspedyent pocztowy“, „oficyant pocztowy“, „pomocnik pocztowy“ obejmują w rozporządzeniu niniejszem i w postanowieniach normalnych także funkcyonaryuszki odnośnej kategoryi, o ile poszczególnych postanowień nie wydano jedynie dla osób jednej lub drugiej płci.

Artykuł III.

Przy sposobności pierwszego zamieszczenia należy zaliczyć do etatu starszych poczmistrzów:

a) wszystkich poczmistrzów I. klasy, których zamianowano starszymi poczmistrzami na zasadzie przepisu § 28. rozporządzenia z dnia 19. maja 1900, Dz. r. poczt. i tel. Nr. 44;

b) wszystkich poczmistrzów I. klasy, pierwszego i drugiego stopnia płacy, płci męskiej, którzy w chwili wejścia w życie niniejszego rozporządzenia pełnią służbę przy urzędach pocztowych I. klasy, pierwszego lub drugiego stopnia.

Tych obecnych starszych poczmistrzów, którzy nie są kierownikami urzędów pocztowych I. klasy, pierwszego lub drugiego stopnia, zaliczy się do etatu, pozostawiając bez obsady równą ilość systemizowanych posad poczmistrzów.

Posady starszych poczmistrzów, którymi nie rozporządzono przy pierwszem zamieszczeniu, należy obsadzić stosownie do wskazówek postanowień normalnych.

Artykuł IV.

Zaliczenie obecnych starszych poczmistrzów do poszczególnych stopni płacy w klasie starszych poczmistrzów przeprowadzi się w ten sposób, iż starszych poczmistrzów, należących do dotychczasowego czwartego stopnia płacy, zaliczy się do pierwszego stopnia nowej klasy starszych poczmistrzów, należących do dotychczasowego trzeciego stopnia do drugiego stopnia, należących do dotychczasowego drugiego stopnia do trzeciego stopnia, a należących do dotychczasowego pierwszego stopnia do czwartego stopnia nowej klasy z tem jednak ograniczeniem, iż starszych poczmistrzów, należących do dotychczasowego pierwszego stopnia płacy, których ogólny czas służby pocztowej wynosi więcej jak 38 lat, należy zaliczyć do nowego piątego stopnia.

Poczmistrzów płci męskiej, którzy w myśl artykułu III., lit. *b* mają być zamianowani starszymi poczmistrzami, przyjmie się na nowy etat w ten sposób, iż poczmistrzów I. klasy, należących do drugiego stopnia płacy, zaliczy się do pierwszego stopnia płacy w klasie starszych poczmistrzów, a poczmistrzów, należących do pierwszego stopnia płacy, zaliczy się do drugiego stopnia płacy w klasie starszych poczmistrzów z tem jednak ograniczeniem, iż tych poczmistrzów obu stopni płacy, którzy z dniem 30. czerwca 1910 ukończyli ogólny czas służby pocztowej, przenoszący 38 lat, należy zaliczyć do bezpośrednio wyższego stopnia płacy.

Artykuł V.

Poczmistrzynie I. klasy, pierwszego lub drugiego stopnia płacy, pełniące służbę przy urzędzie pocztowym I. klasy, pierwszego lub drugiego stopnia, należy zaliczyć do siódmego stopnia płacy w klasie poczmistrzów.

Artykuł VI.

Z pośród poczmistrzów I. klasy, pierwszego i drugiego stopnia płacy, którzy nie pełnią służby przy urzędzie pocztowym I. klasy, pierwszego lub drugiego stopnia, należy zaliczyć tych, którzy należą do pierwszego stopnia płacy, oraz tych, którzy należąc do drugiego stopnia płacy ukończyli z dniem 30. czerwca 1910 ogólny czas służby pocztowej, przenoszący 35 lat, do siódmego stopnia płacy, innych zaś do szóstego stopnia płacy w klasie poczmistrzów.

Artykuł VII.

Poczmistrzów, należących obecnie do trzeciego i czwartego stopnia płacy I. klasy, tudzież poczmistrzów II. klasy należy zaliczyć do klasy poczmistrzów w sposób następujący:

Poczmistrzów				należy zaliczyć do stopnia płacy
I. klasy, 3. stopnia.	którzy ogólny czas służby pocztowej wynosi	więcej jak 35 lat		6
I. „ 3. „		mniej „ 35 „		5
I. „ 4. „		więcej „ 35 „		5
I. „ 4. „		mniej „ 35 „		4
II. „ 1. „		więcej „ 30 „		3
II. „ 1. „		mniej „ 30 „		2
II. „ 2. „		więcej „ 30 „		2
II. „ 2. „		mniej „ 30 „		1

Za dzień ukończenia odnośnego ogólnego czasu służby uważa się dzień 30. czerwca 1910.

W nowej klasie etatu szereguje się poczmistrzów według dotychczasowych stopni płacy, a w obrębie poszczególnych stopni płacy według porządku umieszczenia w dotychczasowym etacie poczmistrzów.

Artykuł VIII.

Tym poczmistrzom I. i II. klasy, którzy w myśl § 8. rozporządzenia Ministerstwa handlu z dnia 19. maja 1900, Dziennik rozporządzeń pocztowych i telegraficznych Nr. 44, pobierają dodatek z tytułu starszeństwa służbowego, przyzna się *ad personam* dodatek uzupełniający w wymiarze pobieranego dodatku z tytułu starszeństwa służbowego; ten dodatek uzupełniający ulegnie zastanowieniu w chwili uzyskania drugiego z rzędu stopnia płacy.

Artykuł IX.

Od składania egzaminu poczmistrzowskiego, o którym mowa w § 3. postanowień normalnych, są uwolnieni:

a) poczmistrze, którzy złożyli egzamin ruchu z postępem co najmniej dostatecznym;

b) ci dotychczasowi poczmistrze II. klasy, których uwolniono od składania egzaminu na zasadzie artykułu IX. rozporządzenia c. k. Ministerstwa handlu z dnia 19. maja 1900, Dz. r. p. i t. Nr. 44;

c) ci oficyanci pocztowi, których z dniem 1. października 1902 zaliczono do I. klasy etatu pocztowych urzędników pomocniczych, względnie ci ekspektanci, którzy wykazują dawniejszą datę zamieszczenia aniżeli najmłodsi ekspedytorzy pocztowi, zaliczeni z dniem 1. października 1902 w odnośnym pocztowym okręgu dyrekcyjnym do I. klasy etatu pomocniczych urzędników pocztowych; wreszcie

d) ci poczmistrze II. klasy, którzy mają tę samą lub dawniejszą datę zamieszczenia aniżeli najmłodsi ekspedytorzy pocztowi, zaliczeni z dniem 1. października 1902 w odnośnym pocztowym okręgu dyrekcyjnym do I. klasy etatu pomocniczych urzędników pocztowych, albo którzy mieliby taką datę zamieszczenia, gdyby byli w swoim czasie zostali przyjęci na etat ekspedytorów.

Artykuł X.

W dyrekcyach poczt i telegrafów założy się na nowo względnie będzie dalej prowadzić tabele służbowe i kwalifikacyjne dla poczmistrzów, a wszystkie postanowienia, obowiązujące dla oficyantów pocztowych co do prowadzenia tych tabel i utrzymywania ich w ewidencyi oraz co do postępowania przy kwalifikacyi, mają mieć analogiczne zastosowanie także dla poczmistrzów.

Artykuł XI.

Postanowienia artykułów II., III., IV., V. i XIII. rozporządzenia Ministerstwa handlu z dnia 19. maja 1900, Dz. r. p. i t. Nr. 44, mają być i nadal stosowane analogicznie.

Artykuł XII.

Z dniem 30. czerwca 1910 utracą moc obowiązującą „Postanowienia normalne, tyczące się stosunków służbowych i płac poczmistrzów“, ogłoszone rozporządzeniem Ministerstwa handlu z dnia 19. maja 1900, Dz. r. p. i t. Nr. 44, z wyjątkiem §§ 5., 6. i 7. (ustęp ostatni), tudzież rozporządzenia i reskrypty, będące w sprzeczności z rozporządzeniem niniejszem.

Weiskirchner wlr.

Postanowienia normalne,

dotyczące

stosunków służbowych i poborów poczmistrzów.

§ 1.

Poczmistrze są samodzielnymi i odpowiedzialnymi przełożonymi urzędów pocztowych I. i II. klasy. Pod względem służby wykonawczej podlegają oni bezpośrednio odnośnym dyrekcyom poczt i telegrafów i są obowiązani wykonywać służbę urzędową według przepisów powszechnie obowiązujących, jakoteż według szczególnych poleceń, wydanych dla odnośnego urzędu.

Poczmistrzów mianuje się dekretem. Mianowanie uzasadnia stały stosunek służbowy zamianowanego do zakładu poczt i telegrafów, który może uledz rozwiązaniu tylko pod warunkami, ustanowionymi w rozporządzeniu niniejszem (§§ 36. do 38.).

Poczmistrze są urzędnikami zakładu poczt i telegrafów, do których mają mieć analogiczne zastosowanie przywileje i uprawnienia, obowiązujące dla urzędników państwowych, o ile w niniejszych postanowieniach normalnych nie zarządzono czego innego.

§ 2.

Poczmistrze, ustanowieni przy urzędach pocztowych I. i II. klasy, tworzą w okręgu każdej dyrekcyi poczt i telegrafów osobny etat. Etat ten dzieli się na dwie klasy, a mianowicie klasę starszych poczmistrzów i klasę poczmistrzów.

Posunięcie z klasy poczmistrzów do klasy starszych poczmistrzów następuje drogą nominacyi.

Starsi poczmistrze są naczelnikami urzędów pocztowych I. klasy, 1. i 2. stopnia.

Z zastrzeżeniem wyjątku, ustanowionego w § 6., zatrudnia się starszych poczmistrzów jedynie przy urzędach pocztowych I. klasy, 1. lub 2. stopnia, a poczmistrzów jedynie przy urzędach pocztowych I. klasy, 3. lub 4. stopnia i przy urzędach pocztowych II. klasy.

Ilość posad starszych poczmistrzów, systemizowanych w okręgu każdej dyrekcyi poczt i telegrafów, odpowiada ilości znajdujących się w odnośnym okręgu urzędów pocztowych I. klasy, 1. i 2. stopnia.

Ilość posad poczmistrzów, systemizowanych w okręgu każdej dyrekcyi poczt i telegrafów, odpowiada ogólnej ilości znajdujących się w odnośnym okręgu urzędów pocztowych I. klasy, 3. i 4. stopnia i urzędów pocztowych II. klasy.

§ 3.

Uprawnionymi do ubiegania się są:

1. Co do posad starszych poczmistrzów, poczmistrze płci męskiej, którzy złożyli pomyślnie egzamin poczmistrzowski stosownie do postanowień rozporządzenia Ministerstwa handlu z dnia 28. lipca 1903, l. 37347, Dz. r. poczt. i tel. Nr. 81; do składania egzaminu poczmistrzowskiego dopuści się poczmistrzów płci męskiej po upływie co najmniej pięciu lat od zamianowania poczmistrzami.

2. Co do posad poczmistrzów:

a) oficyanci pocztowi,

b) ekspedycnci pocztowi z kwalifikacyą oficyantów pocztowych i

c) pomocnicy pocztowi, wciągnięci do zapisku ewidencyjnego dla kwalifikowanych pomocników pocztowych.

§ 4.

Dyrekcye poczt i telegrafów winny ogłaszać konkurs na opróżnione posady starszych poczmistrzów i poczmistrzów w każdym wypadku według potrzeby w Dzienniku rozporządzeń pocztowych i telegraficznych a ewentualnie w dzienniku urzędowym odnośnej dyrekcyi, wyznaczając odpowiedni termin do ubiegania się (dwa do czterech tygodni) i wymieniając odnośne miejsca służbowe.

§ 5.

Przy obsadzaniu posad mają wprawdzie dyrekcye poczt i telegrafów trzymać się w zasadzie co do wyboru między kilku kompetentami, uprawnionymi do ubiegania się, porządku kolejnego umieszczenia kompetentów, winny jednak niezależnie od tego zwracać szczególną uwagę także na następujące momenta:

a) na szczególnie wybitną służbę lub wyjątkowe uzdatnienie do kierowania pewnym urzędem,
b) na lepszą cenzurę z egzaminów zawodowych,
c) na wyższe wykształcenie szkolne.

Niewykreślona jeszcze kara dyscyplinarna wyklucza mianowanie.

Co do wzajemnego stosunku uszeregowania oficyantów pocztowych i oficyantek pocztowych, występujących w charakterze kompetentów o posady poczmistrzów, postanawia się, że oficyantów pocztowych I. do III. klasy i oficyantki pocztowe I. do IV. klasy starszeństwa służbowego, dalej oficyantów pocztowych IV. do VI. klasy i oficyantki pocztowe V. do VIII. klasy starszeństwa służbowego, wreszcie oficyantów pocztowych VII. do X. klasy i oficyantki pocztowe IX. do XII. klasy starszeństwa służbowego należy uważać za oddzielne grupy, w których obrębie stosuje się wzajemne uszeregowanie do długości czasu służby, przebytego względnie policzalnego w odnośnej grupie.

Postanowienia te nie mają jednak mieć zastosowania przy obsadzaniu tych posad poczmistrzów, które obsadza się w myśl § 7. rozporządzenia Ministerstwa handlu z dnia 27. czerwca 1900, l. 33543, Dz. r. poczt. i tel. Nr. 50.

Ekspedyentów pocztowych należy zamieścić w etacie oficyantów pocztowych według ich rangi idealnej, przyczem liczy się ekspedyentom pocztowym, pochodzącym wprost z etatu ekspektantów (aspirantów pocztowych), cały czas służby, przebyty w charakterze ekspedyenta pocztowego.

Kwalifikowanych pomocników pocztowych należy uwzględniać według tej kolei następstwa, jaka przypadłaby im w razie zamieszczenia na etacie oficyantów pocztowych.

§ 6.

Jeżeli urząd pocztowy I. lub II. klasy zostanie wskutek regulacyi podziału na klasy cofnięty do klasy III. i jeżeli chodzi przypuszczalnie jedynie o stan przemijający, wówczas są dyrekcye poczt i telegrafów upoważnione do pozostawienia odnośnego poczmistrza przy urzędzie tym z zatrzymaniem mu tytułu, płacy i miejsca umieszczenia w etacie i do wykazywania go jako nadliczbowego przez czas trwania tego stosunku; w tym wypadku należy asygnować ryczałt urzędowy według wymiaru najniższego (§ 12.), wyznaczonego dla urzędu pocztowego II. klasy.

Jeżeli jednak okoliczności uzasadniają przypuszczenie, że odnośny urząd pocztowy pozostanie stale w klasie III., wówczas należy z urzędu przenieść poczmistrza do urzędu pocztowego, odpowiadającego klasie jego etatu (§ 2.).

Jeżeli urząd pocztowy I. klasy, 1. lub 2. stopnia, spadnie wskutek regulacyi podziału na klasy do niższego stopnia i jeżeli chodzi przypuszczalnie tylko o stan przejściowy, wówczas można pozostawić odnośnego starszego poczmistrza przy urzędzie tym i wykazywać go jako nadliczbowego przez czas trwania powyższego stosunku, podczas gdy ryczałt urzędowy ma być asygnowany według wymiaru, odpowiadającego klasie i stopniowi urzędu pocztowego.

Jeżeli jednak w przypadku tym chodzi o stan prawdopodobnie trwały, wówczas należy przenieść z urzędu odnośnego starszego poczmistrza do urzędu pocztowego I. klasy, 1. lub 2. stopnia.

§ 7.

Po zamianowaniu ma każdy poczmistrz złożyć przysięgę służbową w ręce organu, wyznaczonego w tym celu przez dyrekcyę poczt i telegrafów.

§ 8.

Poborami zwyczajnymi, należnymi poczmistrzom za ich służbę osobistą, są:

1. płaca,
2. dodatek aktywalny.

§ 9.

Wysokość płacy zależy od klasy etatu i od policzalnego czasu służby, przebytego w klasie tej, według następującego wzoru:

Klasa etatu	Stopień płacy						
	1	2	3	4	5	6	7
	koron rocznie						
starszych poczmistrzów	2.800	3.000	3.200	3.400	3.600	—	—
poczmistrzów	1.600	1.800	2.000	2.200	2.400	2.600	2.800
poczmistrzyń	1.500	1.700	1.900	2.100	2.300	2.500	2.700

Posunięcie do bezpośrednio wyższego stopnia płacy następuje w klasie etatu starszych poczmistrzów po każdych trzech latach służby, przebytych w bezpośrednio poprzedzającym stopniu płacy.

Posunięcie do 2., 3., 5. 6. i 7. stopnia płacy następuje w klasie etatu poczmistrzów po każdych trzech latach służby, przebytych w bezpośrednio poprzedzającym stopniu płacy; posunięcie do 4. stopnia płacy zależy od warunku zadowalającego pełnienia służby i ma nastąpić co najmniej po trzech latach służby, przebytych w 3. stopniu płacy.

Przy posunięciu poczmistrza, będącego w 7. stopniu płacy, do klasy starszego poczmistrza policzy mu się czas służby, przebyty w tym stopniu, pod względem uzyskania bezpośrednio wyższego stopnia płacy.

§ 10.

Wysokość dodatku aktywalnego zależy z jednej strony od klasy etatu, a z drugiej od rejonu klas dodatków aktywalnych według następującego wzoru:

Klasa etatu			Rejon klas dodatków aktywalnych				
			Wiedeń	I	II	III	IV
			koron rocznie				
Starszy poczmistrz			1200	960	840	720	600
Poczmistrz	4.—7.	stopnia płacy	960	768	672	576	480
	1.—3.		720	576	504	432	360

§ 11.

Rozpoczęcie i zastanowienie poboru płacy i dodatków aktywalnych stosuje się do norm, obowiązujących w tym względzie co do poborów aktywalnych urzędników państwowych.

§ 12.

Na opłacenie czynszu najmu za lokale urzędowe, na sprawienie i uzupełnienie urządzenia, którego nie dostarczono z urzędu, wreszcie na pokrycie kosztów opalania, oświetlania i czyszczenia lokali urzędowych, tudzież wszelkich innych wydatków, łączących się ze sprawowaniem czynności urzędowych, pobierają poczmistrze ryczałt urzędowy.

Co do wysokości ryczałtu urzędowego i jego asygnowania pozostają i nadal w mocy postanowienia dotychczasowe (§§ 5. i 6., tudzież 7., ustęp ostatni, rozporządzenia Ministerstwa handlu z dnia 19. maja 1900, Dz. r. poczt. i tel. Nr. 44.).

§ 13.

Za ewentualne trzymanie pomocników pocztowych pobierają poczmistrze dodatki manipulacyjne stosownie do postanowień § 67. rozporządzenia Ministerstwa handlu z dnia 18. stycznia 1909, Dz. u. p. Nr. 9, Dz. r. poczt. i tel. Nr. 12.

§ 14.

Wynagrodzenie poczmistrzów za ewentualne dostarczenie sił służebnych jest unormowane rozporządzeniem Ministerstwa handlu z dnia 21. czerwca 1910, Dz. u. p. Nr. 119.

§ 15.

Do nadzwyczajnych (pobocznych) poborów poczmistrzów należą: należytości za służbę nocną (§ 16.), tantyemy telegraficzne, należytości za większą pracę i należytości godzinowe stosownie do osobnych postanowień, istniejących w tym względzie, następnie ryczałty konwojowe za towarzyszenie przewozowi poczty w pociągach kolei żelaznej, wymierzane w każdym wypadku z osobna.

§ 16.

Czynność służbowa, którą należy wykonać w czasie pomiędzy godziną 10. wieczór a 5. rano i którą wykonywa poczmistrz lub pomocnik pocztowy przy odnośnym urzędzie pocztowym klasowym, daje prawo do poboru osobnej należytości za służbę nocną.

Przy wymiarze należytości za służbę nocną stanowczą jest okoliczność, czy służba nocna trwa: 1. aż do 30 minut, czy 2. aż do dwóch godzin, czy też 3. dłużej niż dwie godziny.

Należytość za każdą rzeczywiście spełnioną służbę nocną wynosi w przypadku 1.: 25 h, w przypadku 2.: 50 h, w przypadku 3.: 1 K. Należytości te wymierzane będą osobno w każdym poszczególnym wypadku z tem jednak ograniczeniem, że całkowita należytość jednego funkcyonaryusza za jedną noc nie może przenosić 1 K.

§ 17.

Pod warunkami, obowiązującymi co do udzielania zaliczek rzeczywistym urzędnikom państwowym, można przyznawać poczmistrzom zaliczki na płacę.

§ 18.

Poczmistrzom można przyznawać remuneracye pieniężne i zapomogi pod ogólnymi warunkami, istniejącymi w tym względzie.

§ 19.

Poczmistrze płci męskiej mają prawo nosić ubiór służbowy, przepisany rozporządzeniem pełnego Ministerstwa z dnia 20. października 1889, Dz. u. p.

Nr. 176 (Dz. r. poczt. i tel. Nr. 93). dla rzeczywistych urzędników państwowych IV. kategoryi, z tą różnicą, że zamiast złotych sznurów naramiennych znajdować się mają na surducie służbowym klapy naramienne na wzór tych, które zaprowadzono rozporządzeniem Ministerstwa handlu z dnia 30. września 1891, Dz. u. p. Nr. 149. dla urzędników szóstej aż do ósmej klasy mundurowej w służbie kolei żelaznych. Dla odróżnienia stopnia używać mają starsi poczmistrze trzech rozet złotych, poczmistrze czwartego do siódmego stopnia płacy dwóch rozet złotych. a poczmistrze pierwszego do trzeciego stopnia płacy jednej rozety złotej na klapach naramiennych. Te klapy naramienne należy nosić także na płaszczu mundurowym.

Poczmistrze są nadto uprawnieni nosić w służbie urzędowej wewnętrznej stosownie do postanowień punktu III. rozporządzenia z dnia 3. września 1890. l. 1778/M. h. (Dz. r. poczt. i tel. Nr. 93), bluzę mundurową, zaprowadzoną rozporządzeniem z dnia 1. września 1890. l. 1778/M. h. (Dz. r. poczt. i tel. Nr. 85), z tą różnicą, że prócz odznak dystynkcyi w podanej wyżej liczbie należy umieścić na wyłogach nadto trąbkę pocztową szerokości 31 milimetrów i wysokości 24 milimetrów, haftowaną z przędzy złotej na aksamicie barwy żółtopomarańczowej (załącznik 3.).

Poczmistrzynie mają prawo nosić w służbie urzędowej wewnętrznej powyższą bluzę mundurową z odznakami dystynkcyi. odpowiadającymi ich stanowisku. Bluza powinna być opięta w stanie czarnym paskiem skórzanym z klamrą. przedstawiającą orła cesarskiego z białego metalu. Poczmistrzynion nie służy prawo noszenia innych części umundurowania.

§ 20.

Poczmistrze są odpowiedzialni za ścisłe wypełnianie przepisów służbowych. Są oni obowiązani wykonywać służbę urzędową osobiście, a o ile służbę tę wykonują organa pomocnicze, kierować nią i nadzorować ją stosownie do istniejących przepisów służbowych.

Przedewszystktem obowiązani są załatwiać osobiście czynności kasowe.

Postanowienia §§ 3., 4., 6., 11., 12., 13., 16. i 21. instrukcyi urzędowej dla c. k. zawiadowców urzędów pocztowych, wydanej rozporządzeniem Ministerstwa handlu z dnia 14. lutego 1851, l. 657, Dz. r. Nr. 24, mają zresztą aż do wydania osobnej instrukcyi służbowej być odpowiednio stosowane do poczmistrzów (załącznik 2.).

§ 21.

Poczmistrze nie mogą poświęcać się ani brać udziału w takiem zajęciu ubocznem lub przedsiębiorstwie jakiegobądź rodzaju, które

1. już z powodu swej natury lub ze względu na stanowisko mogłoby uzasadnić obawę stronniczości przy sprawowaniu ich służby, albo które

2. nie zgadzałoby się z przyzwoitością lub z zewnętrzną godnością poczmistrza, albo

3. zabierało poczmistrzowi czas ze szkodą dla dokładnego spełniania obowiązków zawodowych.

O dopuszczalności zajęcia ubocznego rozstrzyga dyrekcya poczt i telegrafów z zastrzeżeniem rekursu do Ministerstwa handlu.

O przyjęciu mandatów do publicznych ciał reprezentacyjnych należy uwiadomić w czasie właściwym dyrekcyę poczt i telegrafów.

§ 22.

Postanowienia §§ 14. do 18., tudzież 23. do 28. regulaminu służbowego dla urzędników i sług, podlegających III. sekcyi Ministerstwa handlu, który ogłoszono rozporządzeniem Ministerstwa handlu z dnia 16. grudnia 1852, l. 2649, Dz. r. poczt. i tel. Nr. 100, stosują się analogicznie także do poczmistrzów (załącznik 1.).

§ 23.

Poczmistrzynie, którym pozwolono pozostać w służbie także po wyjściu za mąż (§ 36., l. 2.), są obowiązane złożyć przed wyjściem za mąż deklaracyę swego narzeczonego, uwierzytelnioną sądownie lub notaryalnie, w której tenże ma oświadczyć, że zapoznał się z osnową postanowień normalnych i że przystaje na to, żeby jego przyszła małżonka pozostała nadal w swoim stosunku służbowym i podlegała prawidłom postanowień normalnych lub przepisów, które ewentualnie wstąpią w ich miejsce.

Zamężne ekspedyentki pocztowe (§ 3., lit. *b*) winny dołączyć do swego podania kompetencyjnego o posadę poczmistrza oświadczenie męża, odpowiadające przepisom powyższym.

§ 24.

Bez osobnego urlopu nie wolno żadnemu poczmistrzowi uchylać się od spełniania obowiązków służbowych, wyjąwszy

1. w razie powołania do ćwiczeń wojskowych,

2. w razie wyboru do publicznego ciała reprezentacyjnego na czas spowodowanej tem nieobecności w miejscu służbowem,

3. na czas aż do trzech dni, jeżeli zapewniono dalsze sprawowanie służby bez zarzutu,

4. w razie należycie wykazanej choroby (§ 25.).

W przypadkach 1. do 3. należy donieść poprzednio przełożonej dyrekcyi poczt i telegrafów o nieobecności w służbie, a w przypadku 3. przedstawić zarazem, jakie zarządzenia wydano pod względem dalszego sprawowania służby.

§ 25.

W razie nieobecności w służbie, spowodowanej chorobą (§ 24., p. 4.), można pominąć doniesienie do dyrekcyi poczt i telegrafów, jeżeli nieobecność nie przekracza ośmiu dni i jeżeli postarano się o to, by służba odbywała się dalej bez zarzutu.

Jeżeli nieobecność w służbie z powodu choroby trwa dłużej niż ośm dni, winien poczmistrz złożyć świadectwo lekarskie; przedłożenia świadectwa lekarskiego można jednak zażądać także w przypadkach krótszej nieobecności w służbie.

Wszelka nieobecność w służbie, nieusprawiedliwiona stosownie do postanowień, wydanych w §§ 24. i 25., będzie karana jako występek służbowy.

§ 26.

W przypadkach nieobecności w służbie, usprawiedliwionej stosownie do postanowień powyższych (§§ 24. i 25.), pobierają poczmistrze nadal swoje dochody służbowe.

§ 27.

Poczmistrze mogą być przeniesieni do innego urzędu pocztowego I. lub II. klasy w swym dotychczasowym lub w innym okręgu dyrekcyjnym. Przeniesienie to może być zarządzone na prośbę, z urzędu lub za karę.

Przeciw przeniesieniu z urzędu służy poczmistrzom rekurs do Ministerstwa handlu, który należy wnieść drogą służbową w przeciągu dni ośmiu i który ma skutek odwłoczny.

Przeniesienie poczmistrza do urzędu pocztowego III. klasy może być zarządzone tylko drogą dyscyplinarną za karę.

Poczmistrzom można zezwolić na zamianę miejsc służbowych, o którą obie strony proszą zgodnie.

§ 28.

W razie przeniesienia na prośbę (zamiany miejsc służbowych), jakoteż w razie przeniesienia za karę ma poczmistrz ponieść koszta przesiedlenia z własnych funduszów.

To samo ma miejsce w razie przeniesienia, zarządzonego z powodu zamianowania poczmistrza starszym poczmistrzem.

Poczmistrze przeniesieni z urzędu mają prawo:

a) do zwrotu kosztów podróży koleją żelazną lub statkiem parowym na miejscach II. klasy, tudzież kosztów dojazdu i odjazdu do stacyi i ze stacyi w kwocie ryczałtowej po 1 K za każdy dojazd i odjazd;

b) na przestrzeniach, których nie można przebyć ani koleją żelazną ani statkiem parowym, do stałego wynagrodzenia po 36 h za kilometr drogi celem pokrycia kosztów jazdy;

c) do dyet za każdy dzień niezbędnie potrzebny w celu podróży, a mianowicie starsi poczmistrze w wymiarze 8 K, poczmistrze 4. do 7. stopnia płacy w wymiarze 7 K, poczmistrze 1. do 3. stopnia płacy w wymiarze 6 K;

d) do dodatku na koszta przesiedlenia się, który należy wymierzyć poczmistrzom żonatym lub wdowcom, mającym do wyżywienia więcej niż dwoje dzieci, w potrójnej wysokości, poczmistrzom żonatym i wdowcom, mającym do wyżywienia co najmniej jedno dziecko, w podwójnej wysokości, wreszcie poczmistrzom stanu wolnego lub wdowcom bezdzietnym w pojedynczej wysokości płacy jednomiesięcznej.

§ 29.

Administracya urzędu pocztowego I. lub II. klasy zachodzi w następujących wypadkach:

1. Gdy poczmistrz

ma stawić się do odbycia wojskowej służby prezencyjnej lub

do peryodycznych ćwiczeń wojskowych;

2. gdy poczmistrz zostanie wybrany do publicznego ciała reprezentacyjnego, na czas spowodowanej tem nieobecności poczmistrza w miejscu służby;

3. gdy poczmistrz nie może wcale pełnić swych obowiązków służbowych

a) z powodu choroby, trwającej dłużej niż ośm dni, lub

b) z powodu uzyskanego urlopu;

4. w razie zawieszenia poczmistrza w urzędowaniu;

5. co do opróżnionych urzędów pocztowych aż do ich ponownego obsadzenia

§ 30.

We wszystkich wypadkach, wymienionych w § 29., ma zakład poczt i telegrafów ponosić

koszta administracyi; do kosztów tych należą w szczególności, jeżeli wskutek administracyi zachodzi potrzeba wysłania do dotyczącego urzędu siły pomocniczej na zastępstwo, płace osobiste, koszta podróży i ewentualne ryczałty dyetowe wysłanej siły pomocniczej.

Z poborów obciążonych (§§ 12. do 14.) należy pokrywać przedewszystkiem każdoczesne wydatki bieżące, zaś pozostałą ewentualnie resztę zachować w przypadkach 1., 2. i 3. do rozporządzenia poczmistrza, a w przypadku 5. pobrać na rzecz skarbu.

Co do postępowania z poborami obciążonymi w przypadkach administracyi, spowodowanych zawieszeniem poczmistrza w urzędowaniu, odsyła się do postanowień § 35., III.

§ 31.

Co do należytości poczmistrzów, którzy stawiają się w razie uruchomienia do czynnej służby wojskowej, i tych, których użyto do polowej służby telegraficznej lub pocztowej, wydane będą osobne postanowienia.

§ 32.

Pomijając wypadki, wymienione § 29., zastrzega się dyrekcyom poczt i telegrafów prawo zarządzenia administracyi urzędu pocztowego klasowego w razie zajścia szczególnych warunków. W ciągu trwania tego zarządzenia podlega dotyczący poczmistrz ustanowionemu kierownikowi urzędu. Wymiar i pobór płac poczmistrza nie doznaje w przypadkach takich żadnej zmiany, a koszta, jakich wymaga skarbowe kierownictwo urzędu, idą na rachunek zakładu poczt i telegrafów.

§ 33.

Wskutek administracyi przechodzą w ogólności upoważnienia, służące poczmistrzowi na zasadzie jego stosunku służbowego, na administratora ustanowionego przez dyrekcyę poczt i telegrafów, o ile wymagają tego okoliczności danego przypadku.

W przypadku, o którym mowa w § 29., punkt 4., odejmuje się w szczególności poczmistrzowi na czas trwania administracyi upoważnienie do wydawania jakichkolwiek zarządzeń służbowych i do wykonywania czynności, odnoszących się do sprawowania służby w administrowanym urzędzie pocztowym. Administrator winien jednak działać w porozumieniu z poczmistrzem pod względem rozporządzania organami pomocniczymi, przyjętymi przez poczmistrza, oraz rozwiązania stosunku służbowego z nimi i przyjmowania nowych organów pomocniczych, tudzież pod względem rozporządzania sprzętami biurowymi i rekwizytami, jakoteż lokalami urzędowymi; w razie sprzeciwiania się poczmistrza ma administrator postarać się o decyzyę dyrekcyi poczt i telegrafów, chyba że zwłoka grozi niebezpieczeństwem.

§ 34.

W przypadkach, wymienionych w § 29., pod l. 1. do 3., służy poczmistrzowi prawo przedstawienia wniosku co do osoby administratora pocztowego; dyrekcye poczt i telegrafów nie są jednak obowiązane trzymać się wniosku tego.

§ 35.

I. Przepisy, obowiązujące co do postępowania dyscyplinarnego z urzędnikami państwowymi, mają mieć analogiczne zastosowanie do poczmistrzów. Jeżeli jednak ma nastąpić przeniesienie służbowe w drodze karnej, może orzeczenie opiewać także w ten sposób, iż przenosi się poczmistrza albo do urzędu pocztowego III. klasy albo na posadę służbową oficyanta pocztowego, w których to wypadkach ma tenże być prowadzony *extra statum* i traktowany pod względem poborów osobistych według postanowienia, wydanego w orzeczeniu dyscyplinarnem; w razie przeniesienia w drodze karnej do urzędu pocztowego III. klasy należy wyasygnować poczmistrzowi pobory obciążone stosownie do przepisów, obowiązujących dla odnośnego urzędu pocztowego.

II. Gdyby poczmistrz zawieszony w służbie nie mógł opędzić kosztów utrzymania siebie i swojej rodziny, należy mu przyznać alimentacyę, którą wyznacza się z reguły dopiero na jego formalną prośbę, a tylko w tym razie z urzędu, gdyby potrzeba jej była notorycznie znaną.

Alimentacyę należy wymierzać odpowiednio do potrzeby w wysokości od jednej trzeciej do dwóch trzecich części płacy rocznej odnośnego poczmistrza.

III. Jeżeli w drodze rekursu zniesiono zawieszenie lub jeżeli w dochodzeniu dyscyplinarnem uznano ostatecznie poczmistrza zawieszonego w służbie za wolnego od winy, w takim razie należy mu wypłacić dodatkowo pełną kwotę zamkniętej płacy i dodatku aktywalnego, oraz resztę innych poborów, pozostałą ewentualnie po potrąceniu wydatków bieżących; pobrane raty alimentacyjne należy przytem surącić.

Jeżeli jednak nie uznano poczmistrza zawieszonego w urzędowaniu za zupełnie wolnego od winy, wówczas nie ma on prawa do dodatkowego otrzymania płacy i dodatku aktywalnego. Ewentualne nadwyżki poborów obciążonych, pozostałe po pokryciu wydatków bieżących, można w takich wypadkach zwrócić poczmistrzom, o czem postanawia

dotycząca dyrekcya poczt i telegrafów przy sposobności wykonania prawomocnego orzeczenia dyscyplinarnego, a względnie przy uwiadamianiu o ostatecznej decyzyi drugiej instancyi.

§ 36.

Stosunek służbowy poczmistrzow ulega zupełnemu rozwiązaniu:

1. wskutek zrzeczenia się służby (§ 37.);

2. co do poczmistrzyń, w razie wyjścia za mąż, jeżeli dyrekcya poczt i telegrafów nie pozwoliła im pozostać nadal w służbie;

3. wskutek przeniesienia w stały stan spoczynku (§ 38.);

4. wskutek oddalenia ze służby;

5. przez śmierć.

§ 37.

Z reguły nie można wzbraniać poczmistrzom dobrowolnego wystąpienia ze służby (rezygnacyi) z jednoczesnem zrzeczeniem się tytułu, kolei służbowej, płac i wszelkich innych praw, wynikających ze stosunku służbowego.

Właściwą do przyjęcia rezygnacyi jest przełożona dyrekcya poczt i telegrafów.

Rezygnacya ma być jednak przyjęta dopiero wtedy, gdy dalsze odbywanie się służby będzie zapewnione i gdy nastąpi prawidłowe oddanie kasy.

§ 38.

Przeniesienie poczmistrzów w stan spoczynku stosuje się do norm, obowiązujących pod tym względem co do urzędników państwowych.

Poczmistrzów, przeniesionych w czasowy stan spoczynku, można w razie, gdy odzyskają pełną zdolność do służby, przyjąć do niej napowrót w przeciągu następnych lat pięciu, licząc od chwili przejścia w stan spoczynku, i to z zaliczeniem do dawniejszej klasy etatu i dawniejszego stopnia, przyczem jednak co do posunięcia do wyższych poborów nie uwzględni się czasu, przepędzonego w stanie spoczynku. Niezgodzenie się na ponowne zatrudnienie w służbie pociąga za sobą te same skutki, co rezygnacya ze służby.

Po upływie wymienionego terminu winno nastąpić przeniesienie w stały stan spoczynku.

§ 39.

Co do zaopatrzenia poczmistrzów na starość i ich zaopatrzenia emerytalnego będą miały i nadal zastosowanie postanowienia rozporządzeń Ministerstwa handlu z dnia 21. maja 1903, Dz. u. p. Nr. 108 i 109, jakoteż późniejsze rozporządzenia i reskrypty, normujące ten przedmiot, z uwzględnieniem szczególnych zarządzeń, wydanych w następujących §§ 40. i 41.

§ 40.

Podstawa emerytury dla wymiaru bieżących poborów emerytalnych oraz wkładek poczmistrzów, które mają być uiszczane na cele zaopatrzenia, składa się z jednej strony z ostatniej płacy policzalnej, a z drugiej strony z kwoty, wynoszącej co do starszych poczmistrzów 400 K, co do poczmistrzów 4. do 7. stopnia płacy 320 K, a co do poczmistrzów 1. do 3. stopnia płacy 240 K.

Przy wymiarze innych, nie bieżących poborów zaopatrzenia poczmistrzów oraz osób przez nich osieroconych nie uwzględnia się wymienionych wyżej kwot. Normalne pobory zaopatrzenia poczmistrza nie mogą być wymierzone w kwocie niższej od 800 K.

§ 41.

Pensya wdowia wynosi dla wdów po starszych poczmistrzach 1200 K, dla wdów po poczmistrzach 4. do 7. stopnia płacy 1000 K, a dla wdów po poczmistrzach 1. do 3. stopnia płacy 800 K.

§ 42.

Poczmistrze są odpowiedzialni za wszelką szkodę, którą skarb poniesie w urzędzie z ich winy lub z winy przyjętych przez nich organów pomocniczych, zwłaszcza przez przekroczenie lub zaniedbanie przepisów służbowych i instrukcyi.

Odpowiedzialność poczmistrzów rozciąga się w szczególności na należyty pobór, należyte zarachowywanie, przechowywanie i odsyłanie pieniędzy skarbowych, na bezpieczne zachowywanie, punktualne ekspedyowanie i właściwe doręczanie przesyłek, na wszelkie wypadki zginięcia i uszkodzenia przesyłek wskutek nieuczciwego lub niezgodnego z przepisami postępowania.

§ 43.

Odpowiedzialność poczmistrzów za przyjęte przez nich organa pomocnicze nie podlega ograniczeniu także w przypadku administracyi, zaprowadzonej stosownie do § 31., l. 1—4.

§ 44.

Co do wyrównywania pochodzących wyłącznie ze stosunku służbowego pretensyi zakładu poczt i telegrafów (skarbu) względem pocznistrzów i takich samych pretensyi pocznistrzów względem państwa obowiązują postanowienia § 90. do 98. regulaminu służbowego z dnia 16. grudnia 1852, Dz. r. poczt. i tel. Nr. 100.

§ 45.

Gdy pomiędzy zakładem poczt i telegrafów (skarbem) a pocznistrzami powstanie spór o roszczenia, którego nie można załatwić w postępowaniu administracyjnem, lecz który należy do sądów zwyczajnych, jakoteż w ogóle we wszystkich tych przypadkach, w których zakład poczt i telegrafów (skarb) ma wystąpić przed sądami przeciw pocznistrzom jako powód lub udawać się do sądów celem wyjednania środków zabezpieczających lub egzekucyjnych, jest on upoważniony, jeżeli występuje jako powód i jeżeli nie chodzi o sprawę sporną, która mocą ustawy jest zastrzeżona pewnemu szczególnemu sądowi właściwemu, do wystąpienia także w sądach rzeczowo właściwych w siedzibie prokuratoryi skarbu, powołanej do zastępowania go w dotyczącym przypadku.

Załącznik 1.

Wyciąg

„z Regulaminu służbowego dla urzędników i sług, podlegających III. sekcyi Ministerstwa handlu".

(Na zasadzie Najwyższego postanowienia z dnia 28. listopada 1852. ogłoszony reskryptem Ministerstwa handlu z dnia 16. grudnia 1852, l. 2649. Dz. rozp. Nr. 100 z r. 1852.)

§ 14.

Urzędnicy i słudzy są odpowiedzialni za ścisłe stosowanie się do przepisów służbowych i instrukcyi dla nich wydanych.

Są oni obowiązani wykonywać powierzone sobie czynności sumiennie i zgodnie z ustawami, oraz stosować się do wszelkich zarządzeń swych przełożonych, wydawanych w sprawach urzędowych.

Zarządzenia, które mogłyby pociągnąć za sobą odpowiedzialność urzędników podwładnych, należy ile możności wydawać na piśmie.

§ 15.

Urzędnicy i słudzy winni ściśle przestrzegać tajemnic urzędowych, nawet gdyby one doszły tylko ustnie do ich wiadomości, a zobowiązanie to ciąży na nich nawet po wystąpieniu ze służby państwowej.

§ 16.

Dopóki urzędnicy i słudzy istotnie zostają w służbie lub otrzymują jakiś emolument z kasy państwowej, nie wolno im ogłaszać w gazetach zażaleń przeciw zarządzeniom przełożonych lub innych stosunków, wynikających ze związku służbowego.

§ 17.

Od każdego urzędnika i sługi państwowego wymaga się, aby także w życiu prywatnem zachowywał się stosownie do swego stanowiska i swej godności.

§ 18.

Urzędnikom i sługom zabrania się najsurowiej przyjmowania podarunków w sprawach urzędowych.

§ 23.

Każdy urzędnik i sługa jest obowiązany w miarę swych sił i bez pretensyi do osobnego wynagrodzenia spełniać te nadzwyczajne czynności, jakieby ze względów służbowych oraz z osobliwszych przyczyn były mu obok zwyczajnych obowiązków na jakiś czas poruczone przez przełożonego; w tym względzie wolno mu tylko odwołać się do wyższej władzy, które to odwołanie nie ma jednak skutku odwłocznego.

§ 24.

Każdy urzędnik jest obowiązany nie tylko zgodzić się za wynagrodzeniem ustawowych kosztów podróży i dyet lub za przyznaniem wyznaczonych kwot ryczałtowych na czasowe zatrudnienie w innem miejscu, a nie tam, gdzie ma posadę, lecz także może on być, gdyby względy służbowe tego wymagały, przeniesiony stale na inne miejsce służbowe za zwrotem ustawowych kosztów przesiedlenia.

§ 25.

Wyjąwszy wypadek choroby, którą należy niezwłocznie podać do wiadomości przełożonych i wedle okoliczności należycie udowodnić, nie wolno urzędnikowi lub słudze uchylać się bez szczególnego pozwolenia (urlopu) od urzędu lub służby.

Kto może udzielać takiego pozwolenia stosownie do czasu jego trwania i jakie okoliczności trzeba w tym celu wykazać, o tem stanowią szczególne przepisy służbowe.

§ 26.

Jeżeli urzędnik albo sługa prosi o urlop na dłużej niż na kwartał i urlop ten otrzyma, w takim razie (wyjąwszy przypadek należycie udowodnionej choroby lub ważnych względów służbowych) nie

pobiera on po upływie tego kwartału aż do ponownego wstąpienia do służby płacy względnie wynagrodzenia. Wyjątki od tego prawidła wymagają Najwyższego zezwolenia.

§ 27.

Urzędnik, obowiązany do składania rachunków lub zatrudniony przy kasie, nie może z reguły rozpocząć nawet dozwolonego urlopu, dopóki po poprzedniem skontrze kasy i zlikwidowaniu nie wykaże rzetelności i prawidłowego oddania kasy lub materyałów, będących w jego zawiadywaniu.

Na zwolnienie od tego obowiązku potrzeba zezwolenia Ministerstwa (wyjąwszy przypadki nagłe, w których można zadowolić się złożeniem stosownego zabezpieczenia).

§ 28.

W każdym dekrecie, zawiadamiającym o udzieleniu urlopu, należy podać chwilę, od której udzielony urlop ma się zacząć.

Oddalenie się z urzędu lub służby bez udowodnienia choroby lub bez otrzymania urlopu, tudzież wszelkie nieusprawiedliwione przekroczenia tego ostatniego należy karać jako występek służbowy.

Gdyby urzędnik albo sługa, nie udowodniwszy choroby i bez urlopu, nie jawił się w urzędzie przez ośm dni lub gdyby w przeciągu dni czternastu po upływie urlopu nie powrócił do służby, w takim razie odciągnie mu się płacę za każdy dzień opuszczony.

§ 90.

Urzędnicy i słudzy odpowiadają za szkodę, wynikłą w urzędzie lub służbie z ich winy (zwłaszcza przez przekroczenie lub zaniedbanie ich instrukcyi służbowej), i są obowiązani do jej zwrotu.

Jeżeli szkoda wynikła z winy kilku osób, wówczas każda z nich odpowiada za część szkody, spowodowaną przez własne zawinienie. Jeżeli nie można stwierdzić udziału poszczególnych osób w zrządzonej szkodzie albo jeżeli wyrządzono szkodę umyślnie, natenczas odpowiadają wszyscy za jednego a jeden za wszystkich.

§ 91.

Z reguły nie można pozywać urzędników i sług przed sądami cywilnymi z powodu ich czynności urzędowych; sędzia cywilny musi więc natychmiast odrzucić każdą tego rodzaju skargę przeciw nim wniesioną.

Wyjątek zachodzi tylko w tym wypadku, jeżeli strona otrzyma od właściwej władzy administracyjnej lub karnej wyraźne pozwolenie udania się na drogę prawa przeciw urzędnikowi lub słudze z powodu jego czynności urzędowej.

§ 92.

Pretensye rządu (Skarbu) do urzędników lub sług, wynikające jedynie ze stosunku służbowego, należy załatwiać w drodze administracyjnej. To samo stosuje się do podobnych pretensyi przeciw państwu.

§ 93.

Przepis powyższy stosuje się przeto nietylko do pretensyi, odnoszących się do należytości urzędników lub sług albo członków ich rodziny (np. płacy, wynagrodzenia, emerytury, zaliczek, kosztów podróży itd.), lecz wogóle do wszystkich pretensyi państwa względem urzędników i sług oraz pretensyi tych ostatnich względem państwa, o ile one są oparte na stosunku służbowym.

§ 94.

Władze sądowe są przeto obowiązane dozwolić na zasadzie takich orzeczeń administracyjnych zabezpieczenia lub egzekucyi.

§ 95.

Nawet bez pośrednictwa sądu może dotycząca władza administracyjna zarządzić w celu ściągnięcia lub zabezpieczenia pretensyi skarbu, wynikających ze stosunku służbowego, potrącenia z płacy, wynagrodzenia lub innych poborów urzędników i sług i uzyskać je od kas bezpośrednio albo za pośrednictwem ich władz przełożonych.

§ 96.

Potrącenia te nie mogą w niczem doznać naruszenia wskutek zajęć lub odstąpień, uzyskanych już przedtem przez strony prywatne, skutkiem czego strony prywatne mogą dochodzić swych praw według obowiązujących w tym względzie szczególnych przepisów tylko co do tej części płacy, wynagrodzenia lub emerytury, której wypłata nie ulega wstrzymaniu.

§ 97.

Potrącenie z alimentacyi nie może mieć miejsca nawet na rzecz skarbu.

§ 98.

Spadku po urzędniku lub słudze, który wobec Skarbu państwa miał obowiązek składania rachunków, nie można przyznać spadkobiercom bez zgody dotyczącej władzy administracyjnej, chyba w toku postępowania egzekucyjnego.

Załącznik 2.

Wyciąg

z instrukcyi urzędowej dla c. k. zawiadowców urzędów pocztowych.

(Rozporządzenie Ministerstwa handlu z dnia 14. lutego 1851, l. 657, Dz. r. Nr. 24 z r. 1851.)

§ 3.

O ile służba tego wymaga, jest zawiadowca urzędu pocztowego obowiązany, współdziałać w manipulacyi ile możności osobiście i brać udział stosownie do potrzeby także w nocnej służbie ekspedycyjnej, której nadzorowanie należy do jego obowiązków.

§ 4.

Zawiadowca urzędu pocztowego winien wykonywać spiesznie i punktualnie polecenia, otrzymane od przełożonej dyrekcyi poczt, i chętnie czynić zadość wezwaniom służbowym komisarzy pocztowych, a w wypadkach naglących także wezwaniom innych dyrekcyi pocztowych.

§ 6.

Zawiadowca urzędu pocztowego powinien dbać o potrzebne instruowanie i pouczanie personalu urzędowego i starać się wzbudzać u swoich podwładnych poczucie honoru służbowego, w szczególności zaś wpływać usilnie na to, aby względem publiczności zachowywano się zawsze przyzwoicie i aby zawsze okazywano jednako uprzejme i uprzedzające postępowanie.

§ 11.

Jakkolwiek przy pełnieniu służby manipulacyjnej każda poszczególna osoba, której sprawowanie służby tej poruczono, jest w ogólności obowiązana trzymać się odnośnych przepisów i odpowiada za ścisłe ich przestrzeganie, to jednak należy do obowiązków zawiadowcy urzędu pocztowego dokładne nadzorowanie czynności swych podwładnych w poszczególnych gałęziach manipulacyi i rachunkowości.

§ 12.

Zawiadowca urzędu pocztowego winien więc w szczególności czuwać nad tem:

1. aby przepisane protokoły, książki zapisków i dzienniki były utrzymywane należycie i odpowiednio celowi;

2. aby istniejące taryfy, miloskazy, przeglądy, instrukcye itd. w ogóle wszystkie podręczniki, potrzebne do załatwiania według przepisów całej służby manipulacyjnej, znajdowały się w dostatecznej ilości i aby te z nich, które są przeznaczone dla publiczności, były wywieszone w stosownych miejscach i aby tym sposobem także wszelkie inne urządzenia, tyczące się służby lokalnej, dochodziły do wiadomości publicznej;

3. aby na wszystkie przesyłki pocztowe, które nadeszły do doręczenia i zostały przez adresatów odebrane, znajdowały się rewersy odbiorcze, podpisane przez adresatów, i aby rewersy te, jakoteż arkusze korespondencyi były zachowywane w należytym porządku;

4. aby przesyłki pocztowe, które nadano, i te, które nadeszły, były bezpiecznie zachowywane aż do ich odesłania lub doręczenia, aby je doręczano w czasie właściwym i aby z tymi, które nie mogą być doręczone, postępowano według przepisów;

5. aby co do wewnętrznych czynności urzędowych zaprowadzono urządzenia, najlepiej odpowiadające celowi, a w szczególności, aby co do wzajemnego odbierania i oddawania przesyłek między poszczególnymi oddziałami urzędu zaprowadzono dla własnego ich bezpieczeństwa takie środki kontroli, by można było niewątpliwie ocenić odpowiedzialność i obowiązek wynagrodzenia szkody każdego poszczególnego funkcyonaryusza pocztowego;

6. aby czas oddawania przesyłek na pocztę, przyjmowania podróżnych itp. rozszerzono według możności, aby uregulowano okrąg doręczeń z uwzględnieniem obrotu lokalnego i stosunków kursów pocztowych, tudzież aby pomnożono go, o ile to da się uczynić;

7. aby pieniądze odsyłano w czasie należytym i aby w kasach podręcznych nie leżało nigdy więcej pieniędzy, jak niezbędnie potrzeba do dziennego obrotu służbowego;

8. aby rachunki składano w wyznaczonym czasie i aby zawsze dotrzymywano terminów do wyjaśnienia niedokładności rachunkowych i do nadsyłania przepisanych podań peryodycznych; nakoniec

9. aby zapobiegano wyrządzaniu szkody dla skarbu, wyzyskiwaniu publiczności i w ogóle nierzetelnemu postępowaniu.

§ 13.

W razie zażaleń, tyczących się sprawowania służby, a mianowicie zaniedbanego, spóźnionego lub niewłaściwego doręczenia, uszkodzenia, zginięcia lub niewłaściwego otaksowania przesyłek pocztowych, jakoteż mylnego ich kartowania lub ekspedyowania, jest zawiadowca urzędu pocztowego obowiązany poczynić niezwłocznie dochodzenia i wydać stosownie do ich wyniku najodpowiedniejsze zarządzenia lub postarać się według okoliczności o wkroczenie przełożonej dyrekcyi poczt.

§ 16.

Zawiadowca urzędu pocztowego ma sam utrzymywać protokół odezw rozpisowych, gdzie zaś to jest niemożebne z powodu za wielkiego zakresu czynności, kazać go utrzymywać pod swoim bezpośrednim nadzorem i odpowiedzialnością, przyczem jednak zawsze tylko zawiadowca urzędu pocztowego może otwierać nadchodzące odezwy rozpisowe.

§ 21.

Nadchodzące akta winien zawiadowca urzędu pocztowego sam otwierać, zaciągać i załatwiać, a dla wewnętrznego obrotu służbowego zaprowadzić przepisane książki raportowe.

Załącznik 3.

(Wielkość naturalna.)

Rok 1910.

Dziennik ustaw państwa

dla

królestw i krajów w Radzie państwa reprezentowanych.

Część XLVI. — Wydana i rozesłana dnia 24. czerwca 1910.

Treść: № 119. Rozporządzenie, dotyczące pełnienia czynności służebnych przy urzędach pocztowych I. i II. klasy oraz stosunków służbowych użytych do tego organów.

119.

Rozporządzenie Ministerstwa handlu z dnia 21. czerwca 1910,

dotyczące pełnienia czynności służebnych przy urzędach pocztowych I. i II. klasy oraz stosunków służbowych użytych do tego organów.

Na zasadzie Najwyższego postanowienia z dnia 20. czerwca 1910 rozporządza się, co następuje:

Artykuł I.

Ogłoszone niniejszem rozporządzeniem postanowienia normalne co do pełnienia czynności służebnych przy urzędach pocztowych I. i II. klasy oraz stosunków służbowych użytych do tego organów mają wejść w życie z dniem 1. lipca 1910.

Artykuł II.

Celem przeprowadzenia rozporządzenia niniejszego względnie postanowień normalnych należy ustalić i systemizować liczbę posad wiejskich sług pocztowych i wiejskich listonoszy potrzebną w każdym urzędzie pocztowym I. i II. klasy.

Artykuł III.

Posady wiejskich sług pocztowych i wiejskich listonoszy, systemizowane w myśl artykułu II., należy obsadzić przez ustanowienie odpowiednich osób wiejskimi sługami pocztowymi względnie wiejskimi listonoszami stosownie do następujących postanowień.

Artykuł IV.

Pod względem przyjęcia na posady wiejskich sług pocztowych w myśl artykułu III. wchodzą w rachubę w następującym porządku:

a) rzeczywiści posłańcy pocztowi, zatrudnieni istotnie w chwili ogłoszenia niniejszego rozporządzenia w odnośnym urzędzie pocztowym w myśl rozporządzenia z dnia 16. stycznia 1905, l. 2811, Dz. r. p. i t. Nr. 7;

b) pomocniczy posłańcy pocztowi, zatrudnieni istotnie w odnośnym urzędzie pocztowym w chwili podanej pod *a*;

c) tacy rzeczywiści posłańcy pocztowi, zatrudnieni istotnie w innym urzędzie pocztowym I. względnie II. klasy w chwili, podanej pod *a*, którzy z powodu przeprowadzenia rozporządzenia tego utracili posadę;

d) tacy sami pomocniczy posłańcy pocztowi, zatrudnieni istotnie w innym urzędzie pocztowym I. względnie II. klasy w chwili, podanej pod *a*;

e) rzeczywiści posłańcy pocztowi, którzy w chwili, podanej pod *a*, są istotnie zatrudnieni w urzędach pocztowych III. klasy albo nie mają posady i ubiegają się o nadanie im miejsca wiejskiego sługi pocztowego;

f) inni odpowiedni kompetenci (§§ 5. i 6. postanowień normalnych).

Jeżeli przy obsadzaniu posady wiejskiego sługi pocztowego ma się rozstrzygać między kilkoma osobami, równo ukwalifikowanymi w myśl przepisów powyższych, wówczas powinna decydować w przypadkach *a* i *b* długość rzeczywistego czasu służby w odnośnym urzędzie, a przy równym czasie służby w odnośnym urzędzie, jak również w przypadkach *c* do *e* długość całego czasu rzeczywistego zatrudnienia w służbie urzędu pocztowego.

Artykuł V.

Z pośród osób, wymienionych w artykule IV., należy ustanowić osoby, o których mowa pod *a* i *c*, wiejskimi sługami pocztowymi w charakterze stałym.

To samo odnosi się do osób, wymienionych pod *b* i *d*, które mogą wykazać co najmniej 10letni ogólny czas rzeczywistego zatrudnienia w służbie urzędu pocztowego.

Wszystkie inne osoby należy ustanowić wiejskimi sługami pocztowymi w charakterze tymczasowym.

Artykuł VI.

Pomocnicze posłańczynie pocztowe, używane w chwili rozpoczęcia się mocy obowiązującej postanowień normalnych na podstawie ryczałtów na służbę pierwszego do trzeciego stopnia do takiej służby, którą uwzględniono dla utworzenia posady wiejskiego sługi pocztowego, można wyjątkowo w przypadkach godnych uwzględnienia przyjąć w bezpośredni stosunek służbowy względem państwa według postanowień, obowiązujących dla wiejskich sług pocztowych w charakterze tymczasowym. Są one jednak wykluczone od składania egzaminu służbowego, od posunięcia do wyższych stopni płacy, od zaopatrzenia w ubiór służbowy i od udziału w funduszu prowizyjnym w charakterze obowiązanych uczestników.

Artykuł VII.

Pod względem przyjęcia na posady listonoszy wiejskich w myśl artykułu III. wchodzą w rachubę w razie ubiegania się o odnośną posadę w następującym porządku kolejnym:

a) osoby, które obecnie pełnią rzeczywiście służbę odnośną;

b) osoby, które w chwili ogłoszenia niniejszego rozporządzenia były stale zatrudnione w służbie listonoszy wiejskich, jeżeli sprawowaną przez nich dotychczas służbę uwzględniono dla utworzenia posady wiejskiego sługi pocztowego, nie ustanowiwszy ich samych wiejskimi sługami pocztowymi; jeżeli kilka takich osób ubiega się o tę samą posadę, należy rozstrzygać stosownie do postanowień artykułu IV.;

c) inni uzdatnieni kompetenci (§ 40. postanowień normalnych).

Artykuł VIII.

Dyrekcya poczt i telegrafów ma odebrać książki służbowe rzeczywistych posłańców pocztowych, ustanowionych wiejskimi sługami pocztowymi lub wiejskimi listonoszami, przy sposobności ich ustanowienia i przechowywać książki te.

Artykuł IX.

O ile listonosze wiejscy, ustanowieni obecnie przy urzędach pocztowych I. i II. klasy na podstawie umowy służbowej, zawartej bezpośrednio z rządem, są całkowicie zatrudnieni, należy ich przyjąć na posady wiejskich sług pocztowych. Odnośną posadę listonosza wiejskiego należy jednocześnie przekształcić na posadę wiejskiego sługi pocztowego. Pod względem przyjęcia osób tych w charakterze stałym lub tymczasowym mają mieć odpowiednie zastosowanie postanowienia artykułu V., ustęp 2. względnie 3.

Jeżeli u listonoszy wiejskich, wspomnianych w zdaniu pierwszem niniejszego artykułu, nie zachodzi warunek pełnego zatrudnienia, należy wypowiedzieć odnośną umowę służbową i zawrzeć równocześnie nową na podstawie postanowień normalnych, ogłoszonych niniejszem rozporządzeniem.

Jeżeli w wypadkach, omówionych w ustępie poprzedzającym, istnieje możliwość systemizowania nowej posady wiejskiego sługi pocztowego przez skombinowanie służby listonosza wiejskiego z innymi czynnościami służbowymi, potrzebnymi w odnośnym urzędzie pocztowym a nie uwzględnionymi dla systemizowania posady wiejskiego sługi pocztowego, i jeżeli odnośny listonosz wiejski stara się o ustanowienie go wiejskim sługą pocztowym, wówczas należy postąpić stosownie do ustępu pierwszego niniejszego artykułu.

Jeżeli w przypadkach, unormowanych artykułem tym, dotychczasowe pobory takiego listonosza wiejskiego, obliczone na rok, są wyższe od obliczonych na rok poborów, przypadających według postanowień normalnych, wówczas należy asygnować nadwyżkę jako dodatek uzupełniający, który stosownie do zyskiwania wyższych poborów rocznych ma być odpowiednio zmniejszany, a względnie zupełnie zastanowiony.

Artykuł X.

Rzeczywistych posłańców pocztowych, którzy w chwili wejścia w życie niniejszego rozporządzenia byli zatrudnieni przy urzędach pocztowych I. i II. klasy i nie mogli być uwzględnieni przy obsadzeniu posad wiejskich sług pocztowych lub wiejskich listonoszy w myśl postanowień artykułów poprzedzających, należy wciągnąć do zapisku kompetentów na posady wiejskich sług pocztowych (§ 7. postanowień normalnych); w razie innego zatrudnienia w służbie pocztowej zatrzymują oni aż do umieszczenia ich na posadach wiejskich sług po-

cztowych lub wiejskich listonoszy na przeciąg lat pięciu dla swej osoby tytuł służbowy „rzeczywistego posłańca pocztowego“. W razie przyjęcia takich posłańców pocztowych na posady wiejskich sług pocztowych należy ich natychmiast potwierdzić w charakterze stałym.

Artykuł XI.

Czas służby, przebyty na posadzie rzeczywistego posłańca pocztowego, wliczy się do minimalnego czasu służby wiejskiego sługi pocztowego w charakterze stałym, który ma być wykazany w myśl § 21. postanowień normalnych przy ubieganiu się o posadę sługi pomocniczego względnie sługi urzędu pocztowego.

Artykuł XII.

Po ogłoszeniu niniejszego rozporządzenia można zarządzać zmiany w personalu posłańców pocztowych przy urzędach pocztowych I. i II. klasy jedynie za zezwoleniem dyrekcyi poczt i telegrafów.

Artykuł XIII.

Ryczałty na służbę, przyznawane dotychczas urzędom pocztowym I. i II. klasy, wraz z ewentualnymi dodatkami należy zastanowić z dniem 30. czerwca 1910. Do ustalenia ryczałtów na służbę i dodatków, przypadających według zamieszczonych poniżej postanowień normalnych, należy przystąpić niezwłocznie; ustalone w ten sposób ryczałty na służbę oraz ryczałty zastępcze należy asygnować z dniem 1. lipca 1910 stosownie do odnośnych terminów płatności.

Gdyby ustalenie i wyasygnowanie ryczałtów na służbę i ewentualnych dodatków, przypadających dla każdego poszczególnego urzędu pocztowego I. i II. klasy, nie dało się przeprowadzić aż do wyznaczonego terminu, wówczas należy wyasygnować odnośnym urzędom, począwszy od dnia 1. lipca 1910, zaliczki w wysokości, odpowiadającej mniej więcej potrzebie obrotu i stosunkom służbowym, w ratach miesięcznych, płatnych z dołu. Przy sposobności ostatecznego ustalania ryczałtu na służbę dla pewnego urzędu wraz z ewentualnymi dodatkami należy następnie przeprowadzić w każdym wypadku równoczesny obrachunek co do wyasygnowanych aż dotąd zaliczek.

Artykuł XIV.

Dla urzędów pocztowych I. i II. klasy wyda się nowy formularz karty księgi głównej, dotyczący czynności służebnych; formularz ten ma być sprowadzany w sposób, przepisany dla druków urzędowych, i począwszy od chwili obecnej wyłącznie używany dla wspomnianych urzędów. Co do wygotowania, zmiany i rozdzielania kart księgi głównej mają mieć odpowiednie zastosowanie postanowienia dotychczasowe.

Aż do otrzymania nowych kart księgi głównej należy dalej prowadzić karty księgi głównej, używane dotychczas dla każdego urzędu, w ten sposób, iż uwidaczniać się będzie rozdział ustalonych czynności służebnych między posady wiejskich sług pocztowych, posady wiejskich listonoszy i nowo wymienione ryczałty.

Artykuł XV.

Zaopatrzenie na starość wiejskich sług pocztowych i wiejskich listonoszy odbywa się za pośrednictwem funduszu prowizyjnego dla posłańców pocztowych.

Wiejscy słudzy pocztowi w charakterze tymczasowym i stałym, tudzież wiejscy listonosze z tygodniowym czasem służby, przenoszącym 30 godzin, są obowiązani do uczestniczenia w funduszu prowizyjnym. Rząd opłaca za obie te grupy funkcyonaryuszy tytułem wkładek do funduszu należytość wstępną w równym wymiarze, a wkładki roczne w podwójnym wymiarze odnośnych wkładek członków.

Ci pomocniczy posłańcy pocztowi, którzy w chwili wejścia rozporządzenia niniejszego w życie byli zatrudnieni przy urzędach pocztowych I. i II. klasy i którzy zaraz albo w ciągu okresu pięcioletniego będą przyjęci jako wiejscy słudzy pocztowi albo wiejscy listonosze z tygodniowym czasem służby, przenoszącym 30 godzin, są także wówczas obowiązani do udziału w funduszu prowizyjnym, gdy przekroczyli wiek maksymalny, unormowany dla przystąpienia do funduszu, o ile w chwili przyjęcia nie osiągnęli jeszcze 60. roku życia.

Zmiana statutu funduszu prowizyjnego dla posłańców pocztowych, zatwierdzonego rozporządzeniem z dnia 1. lutego 1906, l. 1777/P., Dz. r. p. i t. Nr. 23, będzie osobno ogłoszona.

Artykuł XVI.

Ubezpieczenie posłańców pocztowych na wypadek choroby będzie przeprowadzone w myśl § 16. ustawy z dnia 26. grudnia 1899, Dz. p. Nr. 255, i § 1. rozporządzenia pełnego Ministerstwa z dnia 5. lutego 1900, Dz. u. p. Nr. 23, przez utworzenie kasy chorych przy przedsiębiorstwie. Aż do jej zaprowadzenia należy w przypadkach choroby przyznawać:

a) wiejskim sługom pocztowym świadczenia, przewidziane w §§ 6. i 8. ustawy z dnia 30. marca 1888, Dz. u. p. Nr. 33, przyjmując przytem za podstawę wymiaru dziennego zaopatrzenia chorych zamiast płacy dziennej zwykłych robotników, będącej w zwyczaju w powiecie sądowym, trzydziestą część płacy miesięcznej,

b) wiejskim listonoszom świadczenia, przewidziane w § 6. pod l. 1. powołanej ustawy.

Artykuł XVII.

Pierwsze zaopatrzenie wiejskich sług pocztowych i wiejskich listonoszy w ubiór służbowy nastąpi według osobnych przepisów, wydanych w tym względzie.

Artykuł XVIII.

Należytości za nadanie posad służbowych wiejskim sługom pocztowym i wiejskim listonoszom należy wymierzać i ściągać stosownie do postanowień, wydanych w rozporządzeniu z dnia 26. grudnia 1905, l. 68608, Dz. r. p. i t. Nr. 132, dla listonoszy wiejskich, przyjętych wprost przez zakład poczt i telegrafów na podstawie umowy służbowej.

Artykuł XIX.

Dla każdego urzędu pocztowego I. i II. klasy, przy którym systemizowano posady wiejskich sług pocztowych lub posady wiejskich listonoszy, należy ułożyć podział służby i uwidocznić w nim dokładnie czynności służbowe, należące do każdego poszczególnego wiejskiego sługi pocztowego względnie listonosza, oraz w danym razie te czynności służebne, których koszt ma naczelnik urzędu pokrywać z wynagrodzeń, przyznanych mu w tym celu stosownie do zamieszczonych w dalszym ciągu postanowień normalnych. Ten podział służby podlega zatwierdzeniu dyrekcyi poczt i telegrafów i ma być ogłoszony przez przybicie wewnątrz lokalu urzędowego.

Artykuł XX.

Z chwilą rozpoczęcia się mocy obowiązującej postanowień normalnych, ogłoszonych niniejszem rozporządzeniem, uchyla się te przepisy rozporządzenia z dnia 8. grudnia 1899, l. M. h. 58102, Dz. r. p. i t. Nr. 128, dotyczącego pełnienia czynności służebnych przy nieskarbowych urzędach pocztowych (urzędach pocztowych i telegraficznych), i rozporządzenia z dnia 16. stycznia 1905, l. M. h. 2811, Dz. r. p. i t. Nr. 7, dotyczącego uzupełnienia postanowień normalnych co do ryczałtów na służbę dla nieskarbowych urzędów pocztowych (i telegraficznych), ogłoszonych rozporządzeniem z dnia 8. grudnia 1899, l. 58102, Dz. r. p. i t. Nr. 128, które odnoszą się do urzędów pocztowych I. i II. klasy, o ile przepisów tych nie utrzymano wyraźnie w mocy rozporządzeniem niniejszem.

Weiskirchner wlr.

Postanowienia normalne

co do

pełnienia czynności służebnych przy urzędach pocztowych I. i II. klasy i stosunków służbowych użytych do tego organów.

A. Postanowienia ogólne.

§ 1.

Czynności służebne, do których pełnienia odnoszą się postanowienia niniejsze, obejmują:

a) służbę doręczeń pocztowych,
b) służbę listonoszy wiejskich,
c) obchody posłańcze,
d) obchody zbiorcze,
e) służbę ładowania i towarzyszenia przewozowi,
f) służbę doręczania telegramów w zamkniętym obszarze miejscowym oraz w okręgu kilometrowym poza tym obszarem,
g) służbę doręczeń pospiesznych i służbę doręczenia telegramów poza obrębem obszaru, oznaczonego pod *f*,
h) inne czynności służebne potrzebne w toku służby urzędowej.

§ 2.

Czynności służebne przy urzędach pocztowych I. i II. klasy pełnią stosownie do następującego § 3:

a) wiejscy słudzy pocztowi,
b) wiejscy listonosze,
c) osoby odpowiednie i godne zaufania, przyjęte przez poczmistrza.

§ 3.

1. Wiejskich sług pocztowych używa się:

do pełnienia czynności służbowych, wymienionych w § 1. pod *a* do *f* i *h*, jeżeli poszczególny sługa jest w ten sposób stale całkowicie zajęty.

2. Listonoszy wiejskich używa się:

do pełnienia służby, wymienionej w § 1. pod *b*, ewentualnie także służby, określonej pod *a*, *c* i *e*, jeżeli nie zachodzą warunki ustanowienia wiejskiego sługi pocztowego w myśl punktu 1.

3. Jeżeli co do załatwiania czynności służbowych, wymienionych w § 1., nie zachodzą ani wymogi ustanowienia wiejskich sług pocztowych w myśl punktu 1., ani wymogi ustanowienia listonoszy wiejskich w myśl punktu 2., będą czynności te załatwiane przez osoby, wymienione w § 2. pod *c*.

B. Postanowienia dla wiejskich sług pocztowych.

§ 4.

Wiejscy słudzy pocztowi będą ustanawiani i wynagradzani wprost przez zarząd pocztowy.

§ 5.

Warunki uzyskania posady wiejskiego sługi pocztowego są następujące:

1. płeć męska;
2. wykazanie obywatelstwa austryackiego;

3. nieskazitelność pod względem obywatelskim i moralnym;

4. wiek pomiędzy 17. a 40. rokiem;

5. dowód fizycznego uzdolnienia i zupełnej zdatności do służby;

6. dowód znajomości czytania, pisania i rachowania oraz potrzebnej znajomości języków.

§ 6.

Od uzyskania posady wiejskiego sługi pocztowego są wyłączeni:

1. ci, którzy wskutek skazania przez sąd karny utracili uzdatnienie do uzyskania posady w służbie państwowej i nie odzyskali go jeszcze napowrót;

2. ci, którzy popadli w konkurs lub pozostają pod kuratelą;

3. ci, którzy mieli już posadę w służbie państwowej, lecz zostali wydaleni ze służby wskutek własnej winy;

4. ci, którzy pozostawali w prywatnym stosunku służbowym w obec naczelnika urzędu pocztowego i zostali usunięci ze służby przez dyrekcyę poczt i telegrafów.

Gdyby bez zezwolenia Ministerstwa handlu przyjęto do służby osobę, wyłączoną od niej według niniejszych postanowień, wówczas należy uważać stosunek służbowy za rozwiązany z chwilą ustalenia tego stanu rzeczy a dotyczącą osobę wydalić bezzwłocznie ze służby bez postępowania dyscyplinarnego.

§ 7.

Posadę wiejskiego sługi pocztowego nadaje dyrekcya poczt i telegrafów na podstawie listy prenotacyjnej, która ma być prowadzona dla kompetentów na posady wiejskich sług pocztowych.

Na żądanie mogą być wciągnięci do listy tej:

1. wiejscy słudzy pocztowi bez posady,

2. wiejscy listonosze,

3. rzeczywiści posłańcy pocztowi.

4. pomocniczy posłańcy pocztowi,

5. inni kompetenci.

Wiejskim listonoszom, rzeczywistym posłańcom pocztowym i pomocniczym posłańcom pocztowym, którzy pozostają w służbie czynnej albo co do których nie upłynęło więcej jak dwa lata od czasu ich ostatniego zatrudnienia w czynnej służbie pocztowej, może dyrekcya poczt i telegrafów darować przekroczenie wieku maksymalnego, unormowanego w § 5., l. 4. dla ustanowienia wiejskim sługą pocztowym.

Ustanowionemu wręczy się jeden egzemplarz niniejszych postanowień normalnych, którego odbiór ma tenże potwierdzić na piśmie, dodając, iż zaznajomił się z treścią postanowień normalnych i że poddaje się bez zastrzeżeń tym postanowieniom oraz wszystkim przepisom, które wstąpią w ich miejsce.

§ 8.

Posadę wiejskiego sługi pocztowego nadaje się na razie w charakterze tymczasowym.

Tymczasowi wiejscy słudzy pocztowi są obowiązani poddać się w ciągu dwóch lat egzaminowi, rozciągającemu się na zasadnicze postanowienia z pośród tych przepisów służbowych, których znajomość jest potrzebna dla wykonywania służby wiejskiego sługi pocztowego. Egzamin ten ma przedsiębrać urzędnik dyrekcyi poczt i telegrafów lub jednego z urzędów skarbowych. Jednorazowe powtórzenie egzaminu jest dozwolone. Dalsze postanowienia co do odbywania egzaminu mają wydać dyrekcye poczt i telegrafów we własnym zakresie działania. Z egzaminu, złożonego z wynikiem pomyślnym, należy wydać poświadczenie.

Od powyższego egzaminu służbowego uwolnieni są ci, których przyjęto na posady wiejskich sług pocztowych jako rzeczywistych posłańców pocztowych albo jako listonoszy wiejskich, pochodzących z etatu rzeczywistych posłańców pocztowych.

Tymczasowi wiejscy słudzy pocztowi, którzy złożyli egzamin służbowy z wynikiem pomyślnym i odbyli dwuletnią zadowalającą służbę w tym charakterze, będą zatwierdzeni stale.

Tymczasowi wiejscy słudzy pocztowi, którzy nie zdali egzaminu służbowego z upływem trzeciego roku służby, mają być uwolnieni ze służby.

§ 9.

Przy pierwszem wstąpieniu do służby mają tymczasowi wiejscy słudzy pocztowi złożyć w obecności jednego świadka płci męskiej do rąk naczelnika urzędu przyrzeczenie wierności i przestrzegania tajemnicy urzędowej (zobacz załącznik 1.). Dokument przyrzeczenia, podpisany przez składającego je oraz przez naczelnika urzędu i świadka, należy przesłać dyrekcyi poczt i telegrafów.

Przy sposobności stałego zatwierdzenia winien naczelnik urzędu odebrać od każdego wiejskiego sługi pocztowego przysięgę służbową co do przestrzegania tajemnicy listowej i pocztowej.

Za rotę przysięgi ma służyć rota, przepisana dla sług rządowych (zobacz załącznik 2.).

Dokument przysięgi ma być podpisany przez zaprzysiężonego tudzież przez odbierającego przysięgę i przesłany dyrekcyi poczt i telegrafów.

§ 10.

Wiejscy słudzy pocztowi pobierają płacę miesięczną, płatną w ratach z dołu według następującego wzoru:

Stopień płacy	w rejonie						
	Wiedniа	I.	II.	III.	IV.		
	klasy dodatków aktywalnych						
	bez względu na klasę i stopień urzędu				w urzędach pocztowych		
					I. klasy		II. klasy
					1.-2. stopnia	3.-14. stopnia	
	koron						
I	78	75	72	69	66	63	60
II	84	81	78	75	72	69	66
III	90	87	84	81	78	75	72
IV	96	93	90	87	84	81	78
V	102	99	96	93	90	87	84

Stopy I. stopnia płacy mają być stosowane do tymczasowych wiejskich sług pocztowych, a stopy II., III., IV. i V. stopnia płacy do wiejskich sług pocztowych w charakterze stałym.

Posunięcie wiejskich sług pocztowych w charakterze stałym do III., IV. a względnie V. stopnia następuje po pięcio-, dziesięcio- względnie piętnastoletnim czasie służby, przebytym w tym charakterze, i ma za warunek zadowalające pełnienie służby. Przy obliczaniu czasu służby, decydującego pod względem posunięcia, uwzględnia się tylko takie okresy czasu, które wchodzą w rachubę co do wypłaty płacy miesięcznej (§ 12.), albo w ciągu których przyznawano świadczenia z tytułu ubezpieczenia na wypadek choroby (§ 19.).

Jeżeli w pewnej miejscowości IV. rejonu klas dodatków aktywalnych istnieje kilka klasowych urzędów pocztowych, należących do różnych klas względnie stopni, wówczas pobierają wiejscy słudzy pocztowi przy wszystkich tych urzędach płacę miesięczną według skali, przypadającej dla urzędu wyższej klasy względnie najwyższego stopnia. Jeżeli w siedzibie klasowego urzędu pocztowego znajduje się urząd skarbowy, wówczas mają wiejscy słudzy pocztowi takiego urzędu klasowego pobierać płacę miesięczną według skali, przypadającej dla urzędu I. klasy, 1. i 2. stopnia.

Gdyby zaliczono pewien urząd pocztowy do niższej klasy względnie do niższego stopnia i gdyby wskutek tego zaliczenia płaca miesięczna wiejskich sług pocztowych, zatrudnionych przy odnośnym urzędzie, uległa zmniejszeniu, wówczas otrzymają odnośni wiejscy słudzy pocztowi różnicę tę jako dodatek uzupełniający, który w miarę zyskiwania wyższych płac miesięcznych należy odpowiednio zniżać, a względnie całkiem zastanowić.

§ 11.

Posunięcie wiejskich sług pocztowych do wyższych stopni płacy należy zarządzać z urzędu corocznie w dwóch terminach w ten sposób, iż ci, którzy aż do dnia 31. marca względnie 30. września każdego roku włącznie ukończą czas służby, wymagany dla posunięcia do wyższego stopnia płacy, mają rozpocząć pobieranie wyższych poborów z następnym dniem 1. kwietnia, względnie 1. października tego samego roku.

§ 12.

Korzystanie z płacy miesięcznej zależy od warunku rzeczywistego pełnienia służby, pomijając wypadki, wymienione wyraźnie w dalszym ciągu. Za te dni, w których nie pełniono służby, odciąga się stosunkową kwotę z płacy miesięcznej, przyczem należy równomiernie liczyć każdy miesiąc za 30 dni. Przy obliczaniu tego potrącenia nie uwzględnia się jednak:

1. unormowanych dni spoczynku, przypadających na czas pełnienia służby;

2. dni nieobecności w służbie, spowodowanej należycie wykazaną chorobą, nie przekraczającą trzech dni,

3. kontumacyą albo

4. prawidłowo udzielonym urlopem, o ile w tym ostatnim wypadku nie uczyniono wyraźnie urlopu zawisłym od zupełnego lub częściowego ściągnięcia poborów.

§ 13.

W razie przeszkody w służbie mają wiejscy słudzy pocztowi obowiązek donieść o tem bezzwłocznie na piśmie naczelnikowi urzędu. Doniesienie to należy przedłożyć dyrekcyi poczt i telegrafów, jeżeli przeszkoda w służbie pociąga za sobą w myśl § 12. potrącenie z płacy miesięcznej.

§ 14.

Wiejskim sługom pocztowym, którzy zmieniają miejsce służbowe w ciągu miesiąca, należy, jeżeli przez to powstaje różnica w wymiarze płacy miesięcznej, wyasygnować każdorazowe wyższe

względnie niższe pobory za stosunkową część miesiąca.

§ 15.

Za każdą służbę, przypadającą na czas od godziny 10. wieczór do godziny 5. rano, otrzymują wiejscy słudzy pocztowi należytość za służbę nocną w kwocie 20. 30 względnie 60 h, stosownie do tego, czy poszczególna służba nocna trwa aż do 30 minut, ponad 30 minut do 2 godzin albo ponad 2 godziny. Należytości te będą wymierzane w każdym poszczególnym wypadku osobno z tem jednak ograniczeniem, iż ogólna należytość jednego wiejskiego sługi pocztowego za jedną noc nie może przekraczać 60 h.

§ 16.

Jeżeli wiejski sługa pocztowy musi w wykonywaniu służby nocować poza miejscem, gdzie jest stacyonowany, wówczas należy mu się należytość noclegowa w kwocie 90 h za noc.

§ 17.

W razie użycia do służby konwojowania poczty na kolejach żelaznych otrzymują za to wiejscy słudzy pocztowi osobne należytości, które będą wymierzone w każdym poszczególnym wypadku.

§ 18.

Wszyscy wiejscy słudzy pocztowi otrzymują ubiór służbowy *ab aerario*.

§ 19.

Co do ubezpieczenia wiejskich sług pocztowych w razie choroby i od nieszczęśliwych wypadków istnieją osobne postanowienia.

§ 20.

O ile służba na to pozwala, mogą naczelnicy urzędów udzielać swym wiejskim sługom pocztowym na ustnie wniesioną prośbę urlopu aż do maksymalnej wysokości ośmiu dni w ciągu roku.

§ 21.

Wiejscy słudzy pocztowi w charakterze stałym, którzy wykażą co najmniej trzechletnią zadowalającą służbę, przebytą w tym charakterze i policzalną dla uzyskania wyższych płac miesięcznych, będą według możności uwzględniani przy ubieganiu się o posady sług pomocniczych.

Wiejscy słudzy pocztowi w charakterze stałym, którzy wykażą co najmniej dziesięcioletnią zadowalającą służbę, przebytą w tym charakterze i policzalną dla uzyskania wyższych płac miesięcznych, mogą być przyjęci do państwowej służby pocztowej jako woźni pocztowi, jeżeli niema kompetentów ze stanu podoficerów, uprawnionych do ubiegania się w myśl ustawy z dnia 19. kwietnia 1872, Dz. u. p. Nr. 60.

§ 22.

Postanowienia §§ 14. do 19., 23. do 26. i 28., następnie 90. do 98. obwieszczonego reskryptem Ministerstwa handlu z dnia 16. grudnia 1852, l. 2649, Dz. r. Nr. 100, regulaminu służbowego dla urzędników i sług, podlegających III. sekcyi Ministerstwa handlu (zobacz załącznik 3.), mają analogiczne zastosowanie do wiejskich sług pocztowych.

Wiejscy słudzy pocztowi są zatem w szczególności obowiązani przykładać się do prac, których wymaga służba poruczona im w danym razie, według rozdziału służby, wiernie, pilnie i uczciwie, podług najlepszej wiedzy i możności, oraz przyswoić sobie sumiennie wiadomości i wprawę, jakich do tego potrzeba; są oni odpowiedzialni za szybkie i punktualne wykonanie poruczonych im czynności służbowych i winni dotrzymywać dokładnie godzin służbowych, a w przypadku koniecznym pełnić służbę także poza normalnym czasem służby. Gdyby interes służby tego wymagał, mają oni spełniać także takie czynności, które przedłożeni wyznaczą im prócz obowiązków zwyczajnych; jeżeli wiejski sługa pocztowy uważa się za skrzywdzonego podobnem zarządzeniem przełożonych, ma prawo wnieść przedstawienie do dyrekcyi poczt i telegrafów, które jednak nie ma skutku odwłocznego. Wiejscy słudzy pocztowi mają dalej obowiązek, zachować wobec każdego tajemnicę co do spraw służbowych. Odpowiadają za poruczone im dobro i za każdą szkodę państwa, wynikłą z ich winy.

Przełożonym swoim winni są wiejscy słudzy pocztowi posłuszeństwo i szacunek; w obcowaniu służbowem z innymi funkcyonaryuszami i ze stronami powinni zachowywać się uprzejmie. Wiejscy słudzy pocztowi mają także poza służbą zachowywać się przyzwoicie i honorowo oraz wstrzymać się od niedozwolonych zajęć ubocznych.

§ 23.

Wiejscy słudzy pocztowi są obowiązani zgodzić się na czasowe zatrudnienie w innem miejscu służbowem.

W tym przypadku mają oni prawo:

a) do wynagrodzenia kosztów jazdy koleją na miejscach III. klasy lub okrętem parowym na miejscach II. klasy, tudzież do przyznania należytości dojazdowej do stacyi i odjazdowej ze stacyi w ryczałtowej kwocie po 50 h za każdą jazdę do stacyi i ze stacyi;

b) do stałego wynagrodzenia na przestrzeniach, których nie można przebyć koleją lub okrętem parowym, w kwocie 20 h za kilometr drogi;

c) do strawnego za każdy dzień niezbędnie potrzebny na podróż, które wymierzone będzie w kwocie 1 K 80 h;

d) do strawnego za każdy dzień czasowego zatrudnienia na innem miejscu służbowem, które wymierzyć należy dla żonatych wiejskich sług pocztowych w kwocie 1 K 50 h, a dla wiejskich sług pocztowych stanu wolnego w kwocie 1 K. Gdyby czasowe zatrudnienie miało trwać przypuszczalnie dłużej jak cztery tygodnie, w takim razie przyznać należy tygodniowy ryczałt tytułem strawnego, i to zależnie od różnorodnych stosunków w kwocie pomiędzy 8 i 10 K dla żonatych wiejskich sług pocztowych, a między 5 i 7 K dla wiejskich sług pocztowych stanu wolnego.

Owdowiali wiejscy słudzy pocztowi, którzy mają dzieci, winni być postawieni na równi z żonatymi, w przeciwnym razie na równi z wiejskimi sługami pocztowymi stanu wolnego. To samo odnosi się do rozwiedzionych wiejskich sług pocztowych, zależnie od tego, czy mają dzieci na swem utrzymaniu, czy też nie.

§ 24.

Wiejscy słudzy pocztowi mogą być przeniesieni do innego urzędu pocztowego w swym dotychczasowym okręgu dyrekcyjnym albo w porozumieniu z interesowaną dyrekcyą poczt i telegrafów do urzędu pocztowego w innym okręgu dyrekcyjnym. Przeniesienie to może być zarządzone na prośbę, z urzędu lub w drodze karnej.

Wiejskim sługom pocztowym można zezwolić na zamianę miejsc służbowych, o którą obie strony proszą zgodnie.

§ 25.

Przy przeniesieniu (zamianie miejsc służbowych) na własną prośbę oraz przy przeniesieniu za karę winni wiejscy słudzy pocztowi ponosić koszta przeniesienia z własnych funduszów.

Wiejscy słudzy pocztowi przeniesieni z urzędu mają prawo:

a) do zwrotu kosztów podróży dla własnej osoby podług norm, ustalonych w § 23. pod lit. *a)*, *b)* i *c)*;

b) do zasiłku na koszta przesiedlenia się, który należy wymierzyć z uwzględnieniem stosunków osobistych wiejskiego sługi pocztowego, nigdy jednak wyżej jak w kwocie 80 K.

§ 26.

Naruszenia obowiązków, należących do wiejskich sług pocztowych, mają być karane jako występki służbowe z uwzględnieniem rodzaju i stopnia występku, ewentualnego powtórzenia go, tudzież okoliczności obciążających i łagodzących albo karami porządkowymi albo karami dyscyplinarnymi.

§ 27.

Kary porządkowe są następujące:

1. nagana, to jest surowe ustne lub pisemne skarcenie;

2. grzywna pieniężna; można ją nałożyć najwyżej w wymiarze do 3 K i nie częściej jak raz na miesiąc.

Kary porządkowe orzeka albo naczelnik urzędu albo dyrekcya poczt i telegrafów względnie wysłany przez nią organ.

Przeciw karom porządkowym, nałożonym przez naczelnika urzędu albo przez organa, wydelegowane ze strony dyrekcyi poczt i telegrafów, można wnieść w ośmiu dniach zażalenie do dyrekcyi tej; odwołanie od orzeczenia dyrekcyi poczt i telegrafów nie jest dopuszczalne.

Grzywny i kary dyscyplinarne pieniężne (§ 28.), ściągnięte od wiejskich sług pocztowych, przepadają na rzecz funduszu prowizyjnego dla posłańców pocztowych.

§ 28.

Kary dyscyplinarne są następujące:

1. kara dyscyplinarna pieniężna; można ją orzec najwyżej w wymiarze do 20 K;

2. odroczenie posunięcia na wyższy stopień płacy na jedno do sześciu półroczy włącznie;

3. przeniesienie do innego urzędu pocztowego bez prawa do jakiegokolwiek odszkodowania;

4. wydalenie; można je orzec w następujących wypadkach:

a) z powodu czynności nieuczciwych, przez które odnośny wiejski sługa pocztowy stał się niegodnym zaufania przełożonych;

b) z powodu ciężkiego naruszenia poważania wobec przełożonych i odmówienia im posłuszeństwa;

c) z powodu uwiedzenia lub podburzenia innych funkcyonaryuszy do działań lub zaniechań, mogących wyrządzić szkodę interesom służby;

d) z powodu działań lub zaniechań, którymi wyrządzono skarbowi znaczną szkodę lub którymi można ją było wyrządzić;

e) z powodu pijaństwa lub nieobyczajnego prowadzenia się;

f) z powodu nieusprawiedliwionego niestawienia się do służby;

g) z powodu innych działań niezgodnych ze służbą lub przekroczeń istniejących przepisów, jeżeli odnośny wiejski sługa pocztowy był już z po-

dobnej przyczyny kilkakrotnie karany albo jeżeli zachodzą takie okoliczności obciążające, iż dla utrzymania karności lub zachowania powagi zakładu pocztowego i telegraficznego uznano inną karę za niedostateczną.

§ 29.

Nakładanie kar dyscyplinarnych należy do dyrekcyi poczt i telegrafów.

Kary te orzekać będzie komisya dyscyplinarna dla personalu nierządowego po prawidłowem przeprowadzeniu postępowania śledczego.

W postępowaniu śledczem należy dokładnie przedstawić obwinionemu zarzucony mu występek służbowy i dać mu sposobność usprawiedliwienia się z każdego punktu obwinienia. Protokół, spisany z zeznań obwinionego, należy mu odczytać i dać do podpisu. Jeżeli odmawia podpisu, należy uwidocznić w protokole powód odmowy.

Orzeczenie należy doręczyć obwinionemu na piśmie. Przeciw orzeczeniu temu można wnieść w 14 dniach, licząc od dnia doręczenia, rekurs w drodze służbowej do Ministerstwa handlu. Rekurs ten ma skutek odwłoczny.

§ 30.

Na prośbę można wykreślić zanotowanie kary dyscyplinarnej (§ 38., l. 4.) po trzechletniej zadowalającej służbie.

§ 31.

Wiejscy słudzy pocztowi, którzy wskutek skazania sądowego tracą zdatność do uzyskania posad w służbie państwowej albo których oddano pod kuratelę, mają być bez dalszego postępowania uważani za wydalonych z dniem, w którym orzeczenie sądowe stało się prawomocne.

§ 32.

Zawieszenie wiejskiego sługi pocztowego w służbie i w poborach zachodzi:

1. jeżeli pociągnięto go do śledztwa karnosądowego lub takiego śledztwa dyscyplinarnego, którego następstwem może być wydalenie;

2. jeżeli otwarto konkurs do jego majątku;

3. jeżeli bezpieczeństwo lub powaga urzędu albo interes służbowy wymaga wydalenia dotyczącej osoby ze służby.

Co do zarządzenia i uchylenia zawieszenia oraz co do poborów zawieszonego mają mieć analogiczne zastosowanie normy ogólne, obowiązujące dla funkcyonaryuszy państwowych.

§ 33.

Stosunek służbowy wiejskich sług pocztowych ulega rozwiązaniu:

1. co do wiejskich sług pocztowych w charakterze tymczasowym przez usunięcie z powodu niezłożenia na czasie egzaminu służbowego (§ 8.);

2. przez wypowiedzenie (§ 34.);

3. przez stawienie się do odbycia ustawowej wojskowej służby prezencyjnej ponad czas, wyznaczony dla wyćwiczenia rekrutów;

4. przez przejście na etat prowizyjny (§ 37.);

5. przez wydalenie (§§ 28. i 31.);

6. przez śmierć.

§ 34.

Stosunek służbowy może być każdej chwili wypowiedziany zarówno przez dyrekcyę poczt i telegrafów jak i przez wiejskiego sługę pocztowego.

Termin wypowiedzenia wynosi dla wiejskiego sługi pocztowego 14 dni, a dla dyrekcyi poczt i telegrafów co do tymczasowych wiejskich sług pocztowych 14 dni, zaś co do wiejskich sług pocztowych, zatwierdzonych w charakterze stałym, ośm tygodni.

§ 35.

W razie rozwiązania stosunku służbowego przez wypowiedzenie albo wskutek zgłoszenia się do odbycia ustawowej wojskowej służby prezencyjnej ma dyrekcya poczt i telegrafów wystawić wiejskiemu słudze pocztowemu świadectwo co do czasu trwania jego zatrudnienia.

§ 36.

Jeżeli byłemu wiejskiemu słudze pocztowemu w charakterze stałym, którego stosunek służbowy uległ rozwiązaniu z powodów, wymienionych w § 33., pod 2, 3 i 4, nadano ponownie posadę wiejskiego sługi pocztowego, wówczas policzy mu się czas służby, przebyty poprzednio na posadzie wiejskiego sługi pocztowego w charakterze stałym, przy wymiarze jego poborów w myśl § 10., jeżeli od czasu jego ostatniego zatrudnienia w służbie wiejskiego sługi pocztowego nie upłynęło więcej jak pięć lat. Jest on uwolniony od ponownego składania egzaminu służbowego i ma być zaraz potwierdzony w charakterze stałym.

§ 37.

Wiejscy słudzy pocztowi, którzy staną się czasowo niezdolnymi do służby wskutek choroby, trwającej dłużej jak 20 tygodni, lecz nie będącej nieuleczalną, mają być przeniesieni w czasowy stan prowizyjny, o ile przysługuje im prawo do prowizyi.

Wiejscy słudzy pocztowi, przeniesieni w czasowy stan prowizyjny, są obowiązani w przeciągu okresu pięcioletniego zgodzić się na ponowne swe zatrudnienie w służbie w razie odpadnięcia przyczyny, która spowodowała przeniesienie w stan prowizyjny.

Po upływie wspomnianego terminu należy zarządzić przeniesienie w stały stan prowizyjny.

Niezależnie od postanowienia powyższego mają być przeniesieni w stały stan prowizyjny wiejscy słudzy pocztowi, mający prawo do prowizyi, jeżeli wskutek choroby fizycznej lub umysłowej staną się zupełnie niezdatnymi do służby.

Co do zaopatrzenia na starość wiejskich sług pocztowych, niezdatnych do służby, istnieją zresztą osobne postanowienia.

§ 38.

Dyrekcye poczt i telegrafów winny prowadzić co do każdego wiejskiego sługi pocztowego tabelę służbową i kwalifikacyjną.

Tabela ta obejmuje:

1. daty ogólne wraz z datami, odnoszącymi się do służby wojskowej;

2. daty co do wykształcenia szkolnego, znajomości języków i egzaminu służbowego;

3. dokładne szczegóły co do czasu trwania zatrudnienia z wymienieniem miejsca służbowego, oraz co do przerw w rzeczywistem pełnieniu służby i co do poborów;

4. zanotowanie kar porządkowych i dyscyplinarnych, oraz wynagrodzeń pieniężnych i zapomóg;

5. orzeczenie co do kwalifikacyi podług rubryk:

a) pilność,

b) zdolności,

c) zachowanie się w służbie,

d) zachowanie się pozasłużbowe i to według stopni:

ad a) nadzwyczajna, zadowalająca, mała;

ad b) znakomite, dobre, małe;

ad c) zupełnie odpowiednie, odpowiednie, mniej odpowiednie;

ad d) bez zarzutu, mniej odpowiednie.

Tabele służbowe i kwalifikacyjne należy utrzymywać w ewidencyi; w tym celu winni:

1. wiejscy słudzy pocztowi podawać bezzwłocznie w drodze służbowej do wiadomości przełożonej dyrekcyi poczt i telegrafów wszystkie zmiany, zaszłe w ich stosunkach osobistych, o ile one i tak już nie są z urzędu znane;

2. przełożeni urzędów wydawać podług wyżej podanych rubryk orzeczenie swoje co do kwalifikacyi dotyczących osób, jeżeli wiejski sługa pocztowy zmienia swoją posadę, jeżeli występuje ze służby, a poza tem na każdorazowe zarządzenie dyrekcyi poczt i telegrafów, i przesyłać je dyrekcyi tej. Przy dawaniu kwalifikacyi należy postępować z największą sumiennością; wydający kwalifikacyę jest za nią odpowiedzialny pod karą dyscyplinarną.

Ewentualne sprawdzenie kwalifikacyi przedsiębierze dyrekcya poczt i telegrafów, która w tym względzie rozstrzyga ostatecznie.

C. Postanowienia dla listonoszy wiejskich

§ 39.

Listonosze wiejscy będą przyjmowani i wynagradzani wprost przez zarząd pocztowy.

§ 40.

Pod względem przyjmowania listonoszy wiejskich obowiązują wymogi, unormowane w §§ 5. i 6.

§ 41.

Listonoszy wiejskich przyjmuje się na podstawie umowy służbowej, którą zawiera z nimi dyrekcya poczt i telegrafów imieniem zarządu pocztowego i która może być wypowiedziana przez obie strony umowne w terminie sześciotygodniowym.

W umowie służbowej należy zamieścić wszystkie daty, odnoszące się do konkretnego stosunku służbowego (zobacz załącznik 4), a nadto zaznaczyć, iż przepisy niniejszych postanowień normalnych oraz instrukcyi, obowiązujących dla odnośnej służby, które należy wydać listonoszowi wiejskiemu w jednym egzemplarzu za potwierdzeniem odbioru, tudzież wszystkie przepisy, które ewentualnie wstąpią w ich miejsce, stanowią istotną część składową umowy służbowej.

Umowę służbową należy sporządzić w dwóch wygotowaniach; jedno wygotowanie należy oddać listonoszowi wiejskiemu za potwierdzeniem odbioru, a drugie przechować w dyrekcyi poczt i telegrafów.

§ 42.

Naczelnik urzędu, któremu przydzielono listonoszy wiejskich do pełnienia służby, winien odebrać od nich przed objęciem służby przysięgę służbową ze względu na tajemnicę listową i pocztową.

Za rotę przysięgi ma służyć rota, przepisana dla sług rządowych.

Dokument przysięgi ma być podpisany przez zaprzysiężonego oraz przez odbierającego przysięgę, i przesłany dyrekcyi poczt i telegrafów.

§ 43.

Listonosze wiejscy pobierają jako zapłatę za czynności, przyjęte przez siebie i określone w umowie służbowej, wynagrodzenie roczne, płatne w miesięcznych ratach z dołu według następującego wzoru:

Stopień	Wynagrodzenie wynosi				w razie przydzielenia do urzędu pocztowego		
					I. klasy		II. klasy
					1. i 2. stopnia	3. i 4. stopnia	
					k o r o n		
1.	Jeżeli tygodniowy czas trwania służby wynosi więcej jak	—	aż do	25 godzin	400	380	360
2.		25		30	470	440	410
3.		30		35	540	500	460
4.		35		40	600	550	500
5.		40		45	650	590	530
6.		45		50	700	630	560

Jeżeli w pewnej miejscowości istnieje kilka urzędów pocztowych klasowych, należących do różnych klas względnie stopni, wówczas stosuje się wynagrodzenie do skali, przypadającej dla urzędu wyższej klasy, względnie najwyższego stopnia. Jeżeli w siedzibie urzędu pocztowego klasowego znajduje się urząd skarbowy, wówczas stosuje się wynagrodzenie do skali, przypadającej dla urzędu I. klasy, 1. i 2. stopnia.

W razie zaliczenia pewnego urzędu pocztowego do niższej klasy względnie do niższego stopnia mają mieć analogiczne zastosowanie postanowienia § 10., ustęp ostatni.

§ 44.

Jeżeli odnośny listonosz wiejski musi w wykonywaniu służby nocować poza miejscem, gdzie jest stacyonowany, wówczas są dyrekcye poczt i telegrafów upoważnione przyznać odpowiedni dodatek do wynagrodzenia aż do maksymalnej wysokości 200 K.

Jeżeli część służby listonosza wiejskiego przypada na czas od godziny 10. wieczór do godziny 5. rano, wówczas można przyznać dalsze dodatki do wynagrodzenia stosownie do § 61., ustęp 2. i 3.

§ 45.

Listonosze wiejscy, których tygodniowy czas służby przenosi 30 godzin, otrzymują ubiór służbowy *ab aerario*.

Co do dalszego wyekwipowania służbowego oraz co do odznak służbowych listonoszy wiejskich, nie podpadających pod ustęp pierwszy, istnieją osobne przepisy.

§ 46.

Co do wspierania listonoszy wiejskich w przypadkach choroby oraz co do zaopatrzenia na starość listonoszy wiejskich, którzy stali się niezdatnymi do służby, istnieją osobne postanowienia.

§ 47.

Po co najmniej dwuletniej zadowalającej służbie można dopuścić listonoszy wiejskich do składania egzaminu służbowego, unormowanego w § 8. dla wiejskich sług pocztowych.

Listonoszy wiejskich, którzy złożyli egzamin ten z wynikiem pomyślnym, należy w razie przyjęcia na posady wiejskich sług pocztowych zatwierdzić zaraz w charakterze stałym.

§ 48.

Listonosze wiejscy winni osobiście wykonywać poruczone im czynności służbowe wiernie i sumiennie stosownie do odnośnych przepisów ogólnych, obowiązujących w danym czasie, i według szczególnych zleceń władz przełożonych, oraz przestrzegać najściślej tajemnicy służbowej. Odpowiadają oni za powierzone im dobro i za wszelką szkodę, wyrządzoną państwu przez swoje zawinienie.

Listonosze wiejscy podlegają służbowo naczelnikowi urzędu, do którego są przydzieleni, oraz wszystkim wyższym władzom i organom. Przełożonym swoim winni są posłuszeństwo i szacunek; w obcowaniu służbowem z innymi funkcyonaryuszami i ze stronami powinni zachowywać się uprzejmie. Także poza służbą mają listonosze wiejscy zachowywać się przyzwoicie i honorowo.

§ 49.

W razie nieuniknionej przeszkody w osobistem wypełnianiu obowiązków winni listonosze wiejscy uczynić niezwłocznie doniesienie służbowe. W celu zastępstwa mają oni wskazać odpowiednią osobę dorosłą przełożonemu urzędowi pocztowemu, który rozstrzyga o jej dopuszczeniu. Zastępstwo zarządza się na koszt i niebezpieczeństwo listonosza wiejskiego.

§ 50.

Listonosze wiejscy podlegają władzy służbowej i dyscyplinarnej władz przełożonych. Naruszenia ciążących na nich obowiązków będą karane według postanowień §§ 26. do 30. z tem ograniczeniem, iż jako karę dyscyplinarną można orzec względem nich jedynie karę dyscyplinarną pieniężną lub wydalenie.

§ 51.

Postanowienia §§ 31. i 32. mają mieć analogiczne zastosowanie do listonoszy wiejskich.

§ 52.

Stosunek służbowy listonoszy wiejskich ulega rozwiązaniu:

1. przez wypowiedzenie (§ 41.);

2. przez stawienie się do odbycia ustawowej wojskowej służby prezencyjnej ponad czas, ustanowiony dla wyćwiczenia rekrutów;

3. przez przejście na etat prowizyjny;

4. przez wydalenie;

5. przez śmierć.

§ 53.

Postanowienia § 35. mają mieć analogiczne zastosowanie do listonoszy wiejskich.

§ 54.

Co do każdego listonosza wiejskiego prowadzić się będzie w dyrekcyi poczt i telegrafów tabelę służbową i kwalifikacyjną, co do której mają analogiczne zastosowanie postanowienia § 38.

D. Postanowienia co do załatwiania czynności służebnych przez osoby, przyjęte przez poczmistrzów.

§ 55.

Do załatwiania tych czynności służbowych, potrzebnych przy odnośnym urzędzie pocztowym, dla których ani nie systemizowano posad wiejskich sług pocztowych ani nie ustanowiono listonoszy wiejskich, oraz w celu zastępstwa wiejskich sług pocztowych, doznających przeszkód w pełnieniu służby, mają poczmistrze użyć osób odpowiednich i godnych zaufania w potrzebnej liczbie pod swem kierownictwem, swą poręką i odpowiedzialnością.

Osoby odnośne pozostają w prywatnym stosunku służbowym względem służbodawców; są one jednak obowiązane przestrzegać najściślej tajemnicy urzędowej i czynić zadość wymaganiom służbowym, stawianym przez dyrekcyę poczt i telegrafów, przez jej delegowane organa, tudzież przez urzędników, przydzielonych do odnośnego urzędu pocztowego. Przyjmując odnośne osoby, winni poczmistrze uwiadomić je o obowiązkach, wyżej określonych, i zastosować się bezwarunkowo do wskazówki, wydanej przez przełożoną dyrekcyę poczt i telegrafów względem oddalenia ze służby osoby, uznanej za nieodpowiednią lub nie zasługującą na zaufanie.

§ 56.

Jako wynagrodzenie za używanie osób, wymienionych w § 55., pobierają poczmistrze:

1. ryczałty na służbę;

2. ryczałty na zastępstwo;

3. należytości za doręczenia.

Pobory powyższe stanowią także odszkodowanie za odpowiedzialność, spadającą na poczmistrza, oraz za wkładki na rzecz ustawowego ubezpieczenia w razie choroby i od nieszczęśliwych wypadków.

§ 57.

Ryczałty na służbę przyznaje się:

1. w urzędach pocztowych I. klasy zasadniczo tylko za wykonywanie służby, określonej w § 1. pod *f*, o ile służba ta nie ma być pełniona przez wiejskie sługi pocztowe;

2. w urzędach pocztowych II. klasy za wykonywanie tych czynności, wymienionych w § 1. pod *a* do *f* i *h*, dla których ani nie systemizowano posad wiejskich sług pocztowych ani nie ustanowiono wiejskich listonoszy.

Ponadto można przyznać osobno wymierzone ryczałty na służbę w urzędach pocztowych I. i II. klasy z powodu ewentualnego wzmożonego zapotrzebowania, trwającego jedynie przez pewną część roku, o ile nie poczyniono w tym względzie odpowiednich zarządzeń przez bezpośrednie dostarczenie potrzebnego personalu służebnego.

§ 58.

Wymiar ryczałtów na służbę stosuje się do liczby osób, potrzebnej w pewnym urzędzie pocztowym do załatwiania posług, wymienionych w paragrafie poprzednim, oraz do przeciętnego tygodniowego czasu trwania pracy, którego osoby te mają użyć.

Takie czynności służbowe, których wykonanie wymaga równoczesnego działania dwu lub więcej osób, należy oddzielnie wstawić w rachunek co do potrzebnego czasu pracy względnie co do wymiaru ryczałtu.

§ 59.

Ryczałty na służbę będą wymierzane według następującego wzoru:

Stopień	Ryczałt ma wynosić na jedną osobę rocznie						w urzędach pocztowych		
							I. klasy		II. klasy
							1. i 2. stopnia	3. i 1. stopnia	
							k o r o n		
1.	Jeżeli tygodniowy przeciętny czas trwania pracy wynosi więcej jak	—	aż do	10	godzin		200	180	160
2.		10		15			280	255	230
3.		15		20			360	330	300
4.		20		25			430	395	360
5.		25		30			500	460	420
6.		30		35			555	510	465
7.		35		40			610	560	510
8.		40		45			660	605	550
9.		45		50			710	650	590

Jeżeli w pewnem miejscu służbowem istnieje kilka urzędów pocztowych, należy dla wszystkich urzędów pocztowych wymierzyć ryczałty na służbę według skali urzędu, zaliczonego do najwyższej klasy; jeżeli jeden z tych urzędów pocztowych jest urzędem skarbowym, wówczas mają mieć zastosowanie stopy, unormowane dla urzędów pocztowych I. klasy, 1. i 2. stopnia.

§ 60.

Dodatki do ryczałtu na służbę można przyznać:

1. jeżeli jedna z posług, wymienionych w § 1., pod lit. *b*, *c* i *e*, których koszt ma być pokrywany przez naczelnika urzędu, powoduje prawidłowo dla odnośnej osoby konieczność nocowania poza siedzibą urzędu pocztowego;

2. jeżeli jedna z posług, wymienionych w § 1., pod lit. *c* i *e*, których koszt ma być pokrywany przez naczelnika urzędu, przypada z reguły na czas między godziną 10. wieczór a 5. rano;

3. jeżeli w ciągu czasu, podanego pod 1. 2, zachodzi potrzeba, by odnośna osoba była stale i ciągle obecną w lokalach urzędowych dla załatwiania posług, wymienionych w § 1. pod *h*, których koszt ma być pokrywany przez naczelnika urzędu.

§ 61.

W przypadku, wymienionym w § 60. pod 1, są dyrekcye poczt i telegrafów upoważnione dodać do ryczałtu, ustalonego według rzeczywistego czasu trwania pracy, nadto jeszcze odpowiednią kwotę, nie przekraczającą wysokości ryczałtu, należnego dla drugiego stopnia.

W przypadkach, o których mowa w § 60. pod 2 i 3, przyznaje się osobny dodatek według następującego wzoru:

Dodatek ma wynosić rocznie					w urzędach pocztowych		
					I. klasy		II. klasy
					1. i 2. stopnia	3. i 4. stopnia	
					k o r o n		
jeżeli odnośna czynność służbowa trwa więcej jak	—	aż do	30	minut	60	56	52
	30		120		120	112	104
	120		—		240	224	208

Dodatek ten wymierza się osobno za każdą odnośną czynność służbową z tem jednak ograniczeniem, iż kwota ogólna, przypadająca na jedną osobę, nie może przekraczać podanych poprzednio stóp najwyższych.

§ 62.

Koszta ewentualnego utrzymywania zwierząt jucznych i łodzi w przypadku, określonym w § 1., lit. *b* i *c*, wynagradza się osobno.

§ 63.

Jeżeli poszczególne czynności służbowe mają być regularnie pełnione jedynie przez pewną część roku, wówczas należy wymierzyć ryczałty na służbę i ewentualne dodatki osobno za odnośny okres roku.

Jeżeli przeciętny tygodniowy czas trwania pracy potrzebny do wykonania tych posług przenosi 50 godzin, wówczas wymierza się ryczałt na służbę

z uwzględnieniem postanowień §§ 58. i 59., ustęp drugi, według następującego wzoru:

Stopień	Ryczałt ma wynosić na jedną osobę rocznie						w urzędach pocztowych		
							I. klasy		II. klasy
							1. i 2. stopnia	3. i 4. stopnia	
							koron		
10.	jeżeli tygodniowy przeciętny czas trwania pracy wynosi więcej jak	50	aż do	55	godzin		755	690	630
11.		55		60			800	730	665
12.		60		65			845	770	700

Jeżeli potrzebny przeciętny czas trwania pracy na tydzień przenosi dla jednej osoby 65 godzin, wówczas ma wejść w zastosowanie stopień 1. (tygodniowy czas trwania pracy aż do 10 godzin) jako dodatek.

Natomiast nadzwyczajne stosunki i wydarzenia ruchowe, zachodzące od czasu do czasu (czas około Bożego Narodzenia i Nowego Roku, zaspy śnieżne, powodzie itp.), wskutek których czynności służebne odbywają się w warunkach niezwykłych, nie uzasadniają prawa do podwyższenia ryczałtu.

§ 64.

Ryczały na służbę wraz z ewentualnymi dodatkami należy asygnować w dwunastu ratach miesięcznych, płatnych z dołu, za ostemplowanym kwitem, a wrazie zmiany w osobie pobierającego obliczać je zawsze *pro rata temporis*, to jest od dnia do dnia, licząc przytem każdy miesiąc równomiernie za 30 dni.

Za zmianę w osobie pobierającego nie uważa się jednak administracyi urzędu, zarządzonej na niebezpieczeństwo i koszt naczelnika urzędu.

§ 65.

Ryczały na zastępstwo przyznaje się celem pokrycia wydatku, wynikającego dla naczelnika urzędu z dostarczenia sił zastępczych dla wiejskich sług pocztowych, mających posady systemizowane.

Ryczałt na zastępstwo wynosi za każdą systemizowaną posadę wiejskiego sługi pocztowego 30 K rocznie. Jest on w ogólności płatny w ratach kwartalnych z dołu. Jedynie w razie zmiany w osobie pobierającego należy obliczyć go za miesiąc, pomijając okres czasu poniżej 15 dni, a licząc okres czasu ponad 15 dni za pełny miesiąc.

W ryczałcie na zastępstwo nie znajdują pokrycia wypadki powołania wiejskiego sługi pocztowego do ćwiczeń wojskowych albo celem wykształcenia wojskowego na przeciąg czasu, wyznaczony ustawowo dla wyształcenia rekrutów; w wypadkach takich pobierają naczelnicy urzędów za każdy dzień niezbędnie potrzebnego czasu zastępstwa osobne odszkodowanie, które nie może przekraczać przypadającej na jeden dzień kwoty z najniższej płacy miesięcznej wiejskiego sługi pocztowego, wyznaczonej dla odnośnego urzędu (§ 10.).

§ 66.

Jako odszkodowanie za wydatek, powstały wskutek załatwiania czynności służebnych, określonych w § 1. pod *g*, otrzymują naczelnicy urzędów należytości za doręczenia, należne za świadczenia te według obowiązujących w danym czasie norm.

Załącznik 1.

Przyrzeczenie.

Wobec tego, że ustanowiono Pana wiejskim sługą pocztowym w charakterze tymczasowym, przyrzekniesz Pan, iż będziesz sumiennie pełnił obowiązki, połączone z jego służbą, stosował się chętnie do ustaw oraz poleceń, udzielanych mu przez przełożonych, i wiernie przestrzegał tajemnicy urzędowej.

„Do tego, co mi obecnie odczytano a co zrozumiałem jasno i dokładnie, powinienem i chcę wiernie stosować się.“

. . . . . .

(Podpis składającego przyrzeczenie.)

Powyższe przyrzeczenie złożono dnia dzisiejszego w naszej obecności.

. . . . . , dnia . . . . . 19 . .

. . . . . .

(Podpis świadka.)

. . . . . .

(Podpis kierownika urzędu pocztowego.)

Nr. . . . . . **Załącznik 2.**

Przysięga służbowa.

Złożysz Pan przysięgę Panu Bogu Wszechmogącemu i będziesz Pan ślubował na honor i uczciwość, iż dochowasz niezłomnej wierności i posłuszeństwa Najjaśniejszemu Księciu i Panu, Franciszkowi Józefowi Pierwszemu, z Bożej łaski Cesarzowi austryackiemu, Apostolskiemu Królowi Węgier, Królowi Czech, Dalmacyi, Kroacyi, Slawonii, Galicyi, Lodomeryi i Illyrii, Arcyksięciu Austryi itd. itd., a po Nim Jego dziedzicom, pochodzącym z Jego rodu i krwi.

Przysięgniesz Pan, że będziesz niezłomnie przestrzegał ustaw zasadniczych Państwa, pełnił sumiennie obowiązki, połączone z jego urzędem i szczegółowo przepisane, przytem zaś miał zawsze na względzie jak największe dobro służby Jego c. i k. Mości oraz Państwa, że będziesz chętnie stosował się do ustaw i poleceń, wydawanych mu przez jego przełożonych, i wiernie przestrzegał tajemnicy urzędowej.

Prócz tego przysięgniesz Pan, że ani nie należysz obecnie do żadnego towarzystwa zagranicznego o celach politycznych, ani też w przyszłości do towarzystwa takiego nie przystąpisz.

„Do tego, co mi obecnie odczytano a co zrozumiałem jasno i dokładnie, powinienem i chcę stosować się wiernie.

Tak mi Panie Boże dopomóż!“

. . . .

(Podpis składającego przysięgę.)

. . . . , dnia . . . . 19 . .

Powyższą przysięgę złożono w dniu dzisiejszym w naszej obecności.

. . . .

(Podpis świadka.) (Podpis odbierającego przysięgę.)

Załącznik 3.

Wyciąg

z regulaminu służbowego dla urzędników i sług, podlegających III. sekcyi Ministerstwa handlu.

(Na zasadzie Najwyższego postanowienia z dnia 28. listopada 1852, ogłoszony reskryptem Ministerstwa handlu z dnia 16. grudnia 1852, l. 2649, Dz. rozp. Nr. 100 z r. 1852.)

§ 14.

Urzędnicy i słudzy są odpowiedzialni za ścisłe stosowanie się do przepisów służbowych i instrukcyi, dla nich wydanych.

Są oni obowiązani, wykonywać powierzone sobie czynności sumiennie i zgodnie z ustawami, oraz stosować się do wszelkich zarządzeń swych przełożonych, wydawanych w sprawach urzędowych.

Zarządzenia, które mogłyby pociągać za sobą odpowiedzialność urzędników podwładnych, należy ile możności wydawać na piśmie.

§ 15.

Urzędnicy i słudzy winni ściśle przestrzegać tajemnic urzędowych, nawet gdyby one doszły tylko ustnie do ich wiadomości, a zobowiązanie to ciąży na nich nawet po wystąpieniu ze służby państwowej.

§ 16.

Dopóki urzędnicy i słudzy istotnie zostają w służbie lub otrzymują jakiś emolument z kasy państwowej, nie wolno im ogłaszać w gazetach zażaleń przeciw zarządzeniom przełożonych lub innych stosunków, wynikających ze związku służbowego.

§ 17.

Od każdego urzędnika i sługi państwowego wymaga się, aby także w życiu prywatnem zachowywał się stosownie do swego stanowiska i swej godności.

§ 18.

Urzędnikom i sługom zabrania się najsurowiej przyjmowania podarunków w sprawach urzędowych.

§ 19.

Urzędnicy i słudzy nie mogą poświęcać się ani brać udziału w takiem zajęciu ubocznem lub przedsiębiorstwo jakiegobądź rodzaju, które

1. już z powodu swej natury lub ze względu na stanowisko urzędnika lub sługi mogłoby uzasadnić obawę stronniczości przy sprawowaniu urzędu lub służby, albo które

2. nie zgadzałoby się z przyzwoitością lub z zewnętrzną godnością urzędników i sług lub ze stopniem służbowym pierwszych, wreszcie które

3. zabierałoby urzędnikowi lub słudze czas ze szkodą dla dokładnego spełniania obowiązków zawodowych.

O dopuszczalności zajęcia ubocznego dla urzędnika lub sługi rozstrzyga bezpośredni przełożony w urzędzie z zastrzeżeniem rekursu do władzy wyższej.

§ 23.

Każdy urzędnik i sługa jest obowiązany w miarę swych sił i bez pretensyi do osobnego wynagrodzenia spełniać te nadzwyczajne czynności, jakieby ze względów służbowych oraz z osobliwszych przyczyn były mu obok zwyczajnych obowiązków na jakiś czas poruczone przez przełożonego; w tym względzie wolno mu tylko odwołać się do wyższej władzy, które to odwołanie nie ma jednak skutku odwłocznego.

§ 24.

Każdy urzędnik jest obowiązany, nie tylko zgodzić się za wynagrodzeniem ustawowych kosztów podróży i dyet lub za przyznaniem wyznaczonych kwot ryczałtowych na czasowe zatrudnienie na innem miejscu, a nie tam, gdzie ma posadę, lecz także może on być, gdyby względy służbowe tego wymagały, przeniesiony stale na inne miejsce służbowe za zwrotem ustawowych kosztów przesiedlenia.

§ 25.

Wyjąwszy przypadki choroby, którą należy niezwłocznie podać do wiadomości przełożonych i wedle okoliczności należycie udowodnić, nie wolno urzędnikowi lub słudze uchylać się bez szczególnego pozwolenia (urlopu) od urzędu lub służby.

Kto może udzielać takiego pozwolenia stosownie do czasu jego trwania i jakie okoliczności trzeba w tym celu wykazać, o tem stanowią szczególne przepisy służbowe.

§ 26.

Jeżeli urzędnik albo sługa prosi o urlop na dłużej niż na kwartał, i urlop ten otrzyma, w takim razie (wyjąwszy przypadek należycie udowodnionej choroby lub ważnych względów służbowych) nie pobiera on po upływie tego kwartału aż do ponownego wstąpienia do służby płacy względnie wynagrodzenia. Wyjątki od tego prawidła wymagają Najwyższego zezwolenia.

§ 28.

W każdym dekrecie, zawiadamiającym o udzieleniu urlopu, należy podać czas, od którego udzielony urlop ma się zacząć.

Oddalenie się z urzędu lub służby bez udowodnienia choroby lub bez otrzymania urlopu, tudzież wszelkie nieusprawiedliwione przekroczenia tego ostatniego należy karać jako występek służbowy.

Gdyby urzędnik albo sługa, nie udowodniwszy choroby i bez urlopu, nie jawił się w urzędzie przez ośm dni lub gdyby w przeciągu dni czternastu po upływie urlopu nie powrócił do służby, w takim razie ściągnie mu się płacę za każdy dzień uchylenia się od służby.

§ 90.

Urzędnicy i słudzy odpowiadają za szkodę, wynikłą w urzędzie lub służbie z ich winy (zwłaszcza przez przekroczenie lub zaniedbanie ich instrucyi służbowej) i są obowiązani do jej zwrotu.

Jeżeli szkoda wynikła z winy kilku osób, wówczas każda z nich odpowiada za część szkody, spowodowaną przez własne zawinienie. Jeżeli nie można stwierdzić udziału poszczególnych osób w zrządzonej szkodzie, albo jeżeli wyrządzono szkodę umyślnie, natenczas odpowiadają wszyscy za jednego a jeden za wszystkich.

§ 91.

Z reguły nie można pozywać urzędników i sług przed sądami cywilnymi z powodu ich czynności urzędowych; sędzia cywilny musi więc natychmiast odrzucić każdą tego rodzaju skargę przeciw nim wniesioną.

Wyjątek zachodzi tylko w tym wypadku, jeżeli strona otrzyma od właściwej władzy administracyjnej lub karnej wyraźne pozwolenie udania się na drogę prawa przeciw urzędnikowi lub słudze z powodu jego czynności urzędowej.

§ 92.

Pretensye rządu (Skarbu) do urzędników lub sług, wynikające jedynie ze stosunku służbowego, należy załatwiać w drodze administracyjnej. To samo stosuje się do podobnych pretensyi przeciw państwu.

§ 93.

Przepis powyższy stosuje się przeto nie tylko do pretensyi, odnoszących się do należytości urzędników lub sług albo członków ich rodziny (np. płacy, wynagrodzenia, emerytury, zaliczek, kosztów podróży itp.), lecz wogóle do wszystkich pretensyi państwa względem urzędników i sług oraz pretensyi tych ostatnich względem państwa, o ile one są oparte na stosunku służbowym.

§ 94.

Władze sądowe są przeto obowiązane dozwolić na zasadzie takich orzeczeń administracyjnych zabezpieczenia i egzekucyi.

§ 95.

Nawet bez pośrednictwa sądu może dotycząca władza administracyjna zarządzić w celu ściągnięcia lub zabezpieczenia pretensyi skarbu, wynikających ze stosunku służbowego, potrącenia z płacy, wynagrodzenia lub innych poborów urzędników i sług i uzyskać je od kas bezpośrednio albo za pośrednictwem ich władz przełożonych.

§ 96.

Potrącenia te nie mogą w niczem doznać naruszenia wskutek zajęć lub odstąpień, uzyskanych już przedtem przez strony prywatne, skutkiem czego strony prywatne mogą dochodzić swych praw według obowiązujących w tym względzie szczególnych przepisów tylko co do tej części płacy, wynagrodzenia lub emerytury, której wypłata nie uległa wstrzymaniu.

§ 97.

Potrącenie z alimentacyi nie może mieć miejsca nawet na rzecz skarbu.

§ 98.

Spadku po urzędniku lub słudze, który wobec Skarbu państwa miał obowiązek składania rachunków, nie można przyznać spadkobiercom bez zgody dotyczącej władzy administracyjnej, chyba w toku postępowania egzekucyjnego.

Załącznik 4.

Umowa służbowa,

dotycząca

przyjęcia na listonosza wiejskiego.

§ 1.

. . . . . zostaje ustanowiony listonoszem wiejskim przy c. k. Urzędzie pocztowym . . . . . na zasadzie ogłoszonych rozporządzeniem Ministerstwa handlu z dnia . . . postanowień normalnych o pełnieniu czynności służebnych przy urzędach pocztowych I. i II. klasy i stosunkach służbowych użytych do tego organów.

Tenże zobowiązuje się objąć wspomnianą posadę w dniu . . . . . i spełniać osobiście połączone z nią czynności służbowe wiernie i sumiennie stosownie do obowiązujących w tym względzie instrukcyi oraz szczególnych wskazówek, wydanych przez Dyrekcyę poczt i telegrafów, jej delegowane organa i naczelnika urzędu.

§ 2.

Czynności służbowe listonosza wiejskiego obejmują:

1. Pełnienie służby listonosza wiejskiego dla miejscowości względnie części miejscowości i zabudowań, oznaczonych w przepisanej każdorazowo marszrucie, zapomocą obchodu listonosza wiejskiego, który ma być przedsiębrany . . . . $\frac{\text{na dzień}}{\text{na tydzień}}$ z uwzględnieniem czasu marszu i zatrzymania się, ustalonego w marszrucie.

2. Doręczanie . . . . . w rejonie doręczeń . . . . . miejsca siedziby poczty względnie okręgu zewnętrznego zapomocą obchodu dla doręczeń, przedsiębranego . . . . $\frac{\text{na dzień}}{\text{na tydzień}}$.

3. Przedsiębranie . . . . . $\frac{\text{na dzień}}{\text{na tydzień}}$ obchodu posłaniczego z . . . . . do . . . . . , i z . . . . . do . . . . . według oznaczonego każdorazowo porządku kursów.

4. Pełnienie służby konwojowej przy przewozie poczty $\frac{\text{tramwajem}}{\text{koleją}}$ z . . . . . do . . . . . i z . . . . . do . . . . . w przepisanym każdorazowo czasie.

5. Pełnienie służby załadowczej . . . . . w ciągu potrzebnego na to czasu.

Szczegóły co do załatwiania czynności służbowych, wymienionych w punkcie . . . , będą ustalone w podziale służby, zatwierdzonym przez c. k. Dyrekcyę poczt i telegrafów, którego odpis wręczy się każdorazowo listonoszowi wiejskiemu.

Czas trwania czynności służbowych, przyjętych przez listonosza wiejskiego, wynosi obecnie . . . godzin na tydzień.

§ 3.

Jeżeli wskutek spóźnienia się poczty, warunków atmosferycznych, stanu dróg itd. zajdą zmiany co do czasu, podanego w podziale służby, jest listonosz wiejski mimoto obowiązany załatwiać punktualnie wymienione czynności służbowe.

Ze względów służbowych może nadto Dyrekcya poczt i telegrafów zarządzić każdej chwili potrzebne zmiany co do wymienionych czynności służbowych, o ile przez to nie zachodzi istotna zmiana w zobowiązaniach, przyjętych przez listonosza wiejskiego.

Za istotną zmianę należy uważać:

1. jeżeli ma się przeprowadzić zupełną przemianę sposobu wykonywania służby albo jeżeli chodzi o przeniesienie służby z jednego wiejskiego okręgu doręczeń pewnego urzędu pocztowego do innego wiejskiego okręgu doręczeń;

2. jeżeli tygodniowy czas trwania służby, podany w § 2., ma przekroczyć tę granicę, przy której w myśl postanowień normalnych zachodzi podniesienie wynagrodzenia na bezpośrednio wyższy stopień;

3. jeżeli czynności służbowe, które ograniczały się do pewnej pory dnia (przedpołudnie, popołudnie lub noc), będą przełożone na inną porę dnia.

Takie zmiany istotne w przyjętych czynnościach służbowych można zarządzić tylko za zgodą listonosza wiejskiego.

§ 4.

Postanowienia normalne co do pełnienia czynności służebnych itd., ogłoszone rozporządzeniem Ministerstwa handlu z dnia 21. czerwca 1910, Dz. u. p. Nr. 119, i przepisy, które ewentualnie wstąpią w ich miejsce, jak również instrukcye, obowiązujące co do czynności służbowych, wymienionych w § 2., i przepisy, którymi one będą w danym razie zastąpione, stanowią istotną część składową niniejszej umowy.

§ 5.

Wynagrodzenie roczne, płatne w ratach miesięcznych z dołu, oraz ewentualny dodatek noclegowy listonosza wiejskiego i dodatek za służbę nocną stosuje się do §§ 43. i 44. postanowień normalnych.

Wynagrodzenie wynosi obecnie ze względu na tygodniowy czas trwania służby, ustalony w § 2. niniejszej umowy, . . K, dodatek noclegowy . . K, a dodatki za służbę nocną . . K.

Ubiór służbowy, odznakę służbową listonosza wiejskiego i przybory potrzebne do służby odda się listonoszowi wiejskiemu do użytku względnie na własność stosownie do istniejących w tym względzie przepisów.

§ 6.

W razie nieuchronnej przeszkody w osobistem wypełnianiu obowiązków winien listonosz wiejski wskazać odpowiednią osobę dorosłą, która ma objąć zastępstwo na jego koszt i niebezpieczeństwo.

§ 7.

Umowę niniejszą mogą obie strony wypowiedzieć w terminie sześciotygodniowym. Bez względu na termin wypowiedzenia może zarząd pocztowy zarządzić w przypadkach, uregulowanych w postanowieniach normalnych, wydalenie listonosza wiejskiego ze służby za karę albo zawieszenie go w służbie i w poborach.

§ 8.

We wszystkich sporach, wynikających z umowy niniejszej, dla których w myśl ustawy nie jest wyznaczony pewien szczególny sąd właściwy, ma skarb prawo, jeżeli występuje jako powód, odnosić się do rzeczowo właściwych sądów w siedzibie c. k. Prokuratoryi skarbu w . . . .

§ 9.

Listonosz wiejski potwierdza, iż otrzymał jeden egzemplarz postanowień normalnych co do pełnienia czynności służebnych przy urzędach pocztowych I. i II. klasy i co do stosunków służbowych użytych do tego organów, oraz jeden egzemplarz . . . .
. . . .

W dowód tego spisano umowę niniejszą w podwójnem wygotowaniu i zaopatrzono ją podpisami obu stron; jeden jej egzemplarz przechowa się w Dyrekcyi poczt i telegrafów do użytku urzędowego, a drugi wyda listonoszowi wiejskiemu.

. . . . , dnia . . . . 19 . .

. . . . , dnia . . . . 19 . .

Znany nam osobiście . . . . podpisał umowę powyższą własnoręcznie.

. . . .

Świadek.

Dziennik ustaw państwa

dla

królestw i krajów w Radzie państwa reprezentowanych.

Część XLVII. — Wydana i rozesłana dnia 28. czerwca 1910.

Treść: (№ 120 i 121.) 120. Obwieszczenie, dotyczące świadectw czeskiej szkoły przemysłowej dla dziewcząt (kobiet) w Witkowicach (powiat polityczny Ostrawa Morawska), oraz kobiecej szkoły przemysłowej dla szycia bielizny i krawiectwa stowarzyszenia Dobromil w Ostrawie Morawskiej. — 121. Rozporządzenie, dotyczące rozszerzenia rejonu policyjnego c. k. Dyrekcyi policyi w Bernie.

120.

Obwieszczenie Ministra handlu w porozumieniu z Ministrem robót publicznych z dnia 10. czerwca 1910,

dotyczące świadectw czeskiej szkoły przemysłowej dla dziewcząt (kobiet) w Witkowicach (powiat polityczny Ostrawa Morawska), oraz kobiecej szkoły przemysłowej dla szycia bielizny i krawiectwa stowarzyszenia Dobromil w Ostrawie Morawskiej.

Na zasadzie § 14. *d*, ustępu 3 ustawy z dnia 5. lutego 1907, Dz. u. p. Nr. 26, względnie rozporządzenia Ministra handlu w porozumieniu z Ministrem wyznań i oświaty z dnia 26. lipca 1907, Dz. u. p. Nr. 180, przyjmuje się czeską szkołę przemysłową dla dziewcząt (kobiet) w Witkowicach, (powiat polityczny Ostrawa Morawska), oraz kobiecą szkołę przemysłową dla szycia bielizny i krawiectwa stowarzyszenia Dobromil w Ostrawie Morawskiej do spisu tych przemysłowych zakładów naukowych, których świadectwa zastępują przy zgłaszaniu przez kobiety przemysłu krawieckiego, ograniczonego do sukien damskich i dziecięcych, dowód prawidłowego ukończenia nauki.

Ritt wlr. **Weiskirchner** wlr.

121.

Rozporządzenie Ministerstwa spraw wewnętrznych z dnia 22. czerwca 1910,

dotyczące rozszerzenia rejonu policyjnego c. k. Dyrekcyi policyi w Bernie.

§ 1.

Na zasadzie Najwyższego postanowienia z dnia 15. czerwca 1910 zarządza się rozszerzenie rejonu policyjnego Dyrekcyi policyi w Bernie, obejmującego obecnie gminę miasta Berna, na następujące przedmieścia Berna, a mianowicie gminy Bohonice, Czernowice, Górne Herspice, Husowice, Julianów, Jundrów, Kralowe Pole, Kohoutowice, Komin, Komarów, Liskowiec, Malomerzyce, Medlanki, Obrany, Reckowice, Zidenice, Zabowreski, Kamenny Mlyn oraz na miejscowość Mokra Hora z gminy Jehnicke.

Gminę miasta Berna i przedmieścia Bohonice, Czernowice (z wyjątkiem części miejscowości Nowe Czernowice), Górne Herspice, Jundrów, Kohoutowice, Komarów, Liskowec i Kamenny Mlyn przydziela się Dyrekcyi policyi do bezpośredniej działalności urzędowej; dla pozostałej części rozszerzonego rejonu policyjnego tworzy się dwie ekspozytury jako części składowe Dyrekcyi policyi, a mianowicie ekspozyturę w Kralowem Polu dla przedmieść Kralowe Pole, Medlanki, Reckowice, Mokra Hora, Zabowreski i Komin, oraz ekspozyturę w Husowicach dla przedmieść Husowice, Julianów, Malomerzyce, Obrany, Židenice i części miejscowości Nowe Czernowice z gminy Czernowice.

§ 2.

Rzeczowy zakres działania Dyrekcyi policyi, obowiązujący dotychczas dla obszaru gminy miasta Berna, sprawowany będzie nadal przez Dyrekcyę tę w całym rejonie policyjnym, rozszerzonym przez wcielenie przedmieść, wymienionych w § 1.

§ 3.

Rozporządzenie niniejsze wchodzi w życie w dniu 1. lipca 1910; z dniem tym mają także ekspozytury policyjne w Kralowem Polu i Husowicach rozpocząć swoją działalność.

Haerdtl wlr.

Rok 1910.

Dziennik ustaw państwa

dla

królestw i krajów w Radzie państwa reprezentowanych.

Część XLVIII. — Wydana i rozesłana dnia 1. lipca 1910.

Treść: № 122. Ustawa skarbowa na rok 1910.

122.

Ustawa skarbowa na rok 1910

z dnia 29. czerwca 1910.

Za zgodą obu Izb Rady państwa postanawiam, co następuje:

Artykuł I.

Ogół wydatków państwowych na rok 1910. ustanawia się w sumie 2.780,822.657 K.

Artykuł II.

Szczegółowy sposób użycia oraz sumy etatowe, wyznaczone dla poszczególnych gałęzi administracyi, objęte są pierwszą częścią umieszczonego poniżej preliminarza państwowego.

Kredytów, wyznaczonych według poszczególnych rozdziałów, tytułów, paragrafów i cyfrowo rozdzielonych ustępów paragrafów niniejszego preliminarza państwowego, można użyć tylko na cele, podane w odnośnych rozdziałach, tytułach, paragrafach i ustępach paragrafów, i to oddzielnie na potrzeby zwyczajne (czy to z jednorocznym, czy z dwuletnim czasem użycia), a osobno na potrzeby nadzwyczajne.

Artykuł III.

Na pokrycie wydatków państwowych, dozwolonych artykułem I., przeznacza się dochody, ustalone w drugiej części umieszczonego poniżej preliminarza państwowego na sumę 2.727,741.383 K.

Część wydatków państwowych, nie pokrytą wpływem z tych źródeł dochodu, należy pokryć z zapasów kasowych. Podatki bezpośrednie i opłaty pośrednie oraz inne opłaty należy pobierać według istniejących przepisów.

Artykuł IV.

Kredyty, wyznaczone do wydatkowania na rok 1910, których do końca tego roku albo wcale nie zużyto albo zużyto tylko niezupełnie, gasną z końcem grudnia 1910.

Wyjątek od tego postanowienia stanowią sumy, przeznaczone na pokrycie stałych poborów jako to: płac, emerytur itd. lub na dopełnienie takich świadczeń, które polegają na pewnym tytule prawnym, jak odsetki od długu państwa itd.; kwot tych można użyć aż do upływu czasu przedawnienia.

Również wyjęte są z pod powyższego postanowienia wszystkie kredyty nadzwyczajne oraz te kredyty zwyczajne, dla których w części pierwszej umieszczonego poniżej preliminarza wyznaczono czas użycia do końca grudnia 1911; o ile jednak kredyty te nie będą użyte w roku 1910, należy z nimi postąpić tak, jak gdyby dozwolono ich w preliminarzu z roku 1911, a tem samem także należy je wstawić w rachunek na poczet tego ostatniego roku.

Artykuł V.

Kredyty (kwoty), wymienione poniżej, mogą być użyte jeszcze do końca grudnia 1910; o ile

kredytów (kwot) tych nie użyto do końca roku 1909, należy z nimi postąpić tak, jak gdyby były wyznaczone w preliminarzu na rok 1910.

A. W etacie Ministerstwa handlu.

Kwoty, wyznaczone na rok 1907. w myśl § 6. ustawy z dnia 28. grudnia 1907, Dz. u. p. Nr. 285, a przedłużone ustawą z dnia 29. czerwca 1909, Dz. u. p. Nr. 96 (punkt *E*) do końca grudnia 1909, w szczególności:

1. Tytuł 7., § 6., Tryest. Rozszerzenie wybrzeży między Molo San Carlo a groblą, która ma być urządzona przed budynkiem sanitarnym, tudzież między tą groblą a Molo Giuseppino wraz z wyposażeniem i założeniem torów . . . 2,000.000 K;

2. Tytuł 7., § 6, Podgora. Budowa ochronnych urządzeń portowych. Kwota ogólna 20.000 K, 1. rata 4.000 K;

3. Tytuł 7., § 6, Zara. Przedłużenie muru wybrzeżnego w przystani wewnętrznej. Kwota ogólna 120.000 K, 4. rata . . . . . 80.000 K;

4. Tytuł 11., § 6. Koszta nabycia gruntu pod budowę budynku pocztowego, który ma być wystawiony w Meranie . . . . . 17.000 K.

B. W etacie Ministerstwa kolei żelaznych.

Kwota, preliminowana na rok 1907. w myśl § 6. ustawy z dnia 28. grudnia 1907, Dz. u. p. Nr. 285, pod tytułem 6., § 11., na rozmaite wydatki, nie przewidziane szczegółowo, a przedłużona ustawą z dnia 29. czerwca 1909, Dz. u. p. Nr. 96 (punkt *E*), do końca grudnia 1909, . 1,015.000 K.

C. W etacie Ministerstwa robót publicznych.

Kwoty, wyznaczone na rok 1907. w myśl § 6. ustawy z dnia 28. grudnia 1907, Dz. u. p. Nr. 285, w rozdziale 7., a przedłużone ustawą z dnia 29. czerwca 1909, Dz. u. p. Nr. 96 (punkt *E*), do końca grudnia 1909, w szczególności:

1. Tytuł 5., § 5., pozycya 6. Rekonstrukcya mostu drogowego na Dunaju między Lincem a Urfahrem, kilometr 1 gościńca praskiego, powiat polityczny Linc (4. rata) . . . . . 100.000 K;

2. Tytuł 5., § 11., pozycya 27. Przełożenie gościńca vintschgauskiego między Mals a St. Valentin obok Burgeis, kilometr 89 do 92, powiat polityczny Schlanders (3. rata) . . . . . 50.000 K;

3. Tytuł 5., § 11., pozycya 36. Dodatek państwowy w celu usunięcia zrządzonych przez powódź z roku 1906. uszkodzeń kilku nieskarbowych dróg i mostów . . . . . 241.500 K;

4. Tytuł 5., § 17., pozycya 13. Dodatki państwowe na różne budowle drogowe i mostowe 601.050 K.

D. Kredyty, co do których przyznano w ustawie z dnia 29. czerwca 1908, Dz. u. p. Nr. 118, czas użycia do końca grudnia 1909.

Nadto mogą być użyte do końca grudnia 1910 następujące kredyty, dozwolone ustawą z dnia 6. czerwca 1901, Dz. u. p. Nr. 63, a przedłużone ustawą z dnia 29. czerwca 1909, Dz. u. p. Nr. 96, do końca grudnia 1909, w szczególności:

kredyt w kwocie 540.000 K, dozwolony na rok 1902. pod pozycyą 10.;

kredyty w kwotach 2,000.000 K i 3,000.000 K, dozwolone na rok 1903. i rok 1904. pod pozycyą 7.;

kredyty w kwotach 2,000.000 K i 2,800.000 K, dozwolone na rok 1905. pod pozycyą 7. i 11.

Również można użyć do końca grudnia 1910 kredytu w kwocie 658.000 K, dozwolonego ustawą z dnia 24. lipca 1905, Dz. u. p. Nr. 124, artykuł II. na rok 1906. na wybudowanie i ulepszenie linii kolejowej Spljet—Aržano, a przedłużonego ustawą z dnia 29. czerwca 1909, Dz. u. p. Nr. 96, do końca grudnia 1909.

Zezwala się, by w roku 1910. dokonywano zamiany niezużytych jeszcze kwot pomiędzy przyznanymi zarządowi kolei państwowych kredytami, liczby pozycyi 12. do 20. programu budowlanego i inwestycyjnego, zatwierdzonego ustawą z dnia 6. czerwca 1901, Dz. u. p. Nr. 63.

Kredytu w kwocie 4,500.000 K, dozwolonego na rok 1909. ustawą z dnia 29. czerwca 1909, Dz. u. p. Nr. 96, w rozdziale 25., tytule 11., § 1., na czteroprocentowe zaliczki dla gwarantowanych kolei głównych, można użyć także na udzielanie czteroprocentowych zaliczek dla gwarantowanych kolei lokalnych.

Kwota 29.600.000 K, dozwolona ustawą z dnia 30. grudnia 1909, Dz. u. p. Nr. 219, na wynagrodzenie za inwestycye, pomnożenie zapasu materyałów i ulepszenie stanu kolei, podjęte w latach 1908 i 1909 przez Spółkę kolei państwo-

wych, może być użyta także na rzecz inwestycyi przeprowadzonych przez zarząd kolei państwowych na liniach Spółki kolei państwowych w latach 1909 i 1910.

Artykuł VI.

Kwoty, dozwolone ustawą z dnia 29. czerwca 1908, Dz. u. p. Nr. 118, na rok 1908., a ustawą z dnia 29. czerwca 1909, Dz. u. p. Nr. 96, na rok 1909. w rozdziale 28., tytule 8. (budowa dróg), §§ 4. do 17., i tytule 9. (budowle wodne), §§ 4. do 16., których nie zużyto do końca roku 1909., należy według krajów koronnych z pominięciem pierwotnego szczególnego przeznaczenia przenieść na rok 1910. na rozdział 28., tytuł 8., § 4. i tytuł 9., § 4. i zarachować na przewidziane tam wydatki.

Kwoty, dozwolone ustawą z dnia 29. czerwca 1908, Dz. u. p. Nr. 118, na rok 1908., a ustawą z dnia 29. czerwca 1909, Dz. u. p. Nr. 96, na rok 1909. na utrzymanie budynków i potrzeby domowe itd., których nie zużyto do końca roku 1909., można z pominięciem pierwotnego szczególnego przeznaczenia przenieść na rok 1910. na rozdział 29. i zarachować tam.

W ten sam sposób można kwoty, dozwolone ustawą z dnia 29. czerwca 1908, Dz. u. p. Nr. 118, na rok 1908., a ustawą z dnia 29. czerwca 1909, Dz. u. p. Nr. 96, na rok 1909. na nowe budowle, roboty budowlane, adaptacye, kupno realności itd., których nie zużyto do końca roku 1909., przenieść z pominięciem pierwotnego szczególnego przeznaczenia na rok 1910. na rozdział 30. i zarachować tam.

Artykuł VII.

Kwoty, uzyskane w drodze operacyi kredytowych, należy na razie wstawić w rachunki poza etatem, a jedynie część kwot powyższych, odpowiadającą rzeczywistemu wydatkowi, wstawiać etatowo jako przychód przy ogólnym zarządzie kasowym.

Artykuł VIII.

Co do użycia ewentualnych nadwyżek obrotowych z roku 1910., których nie użyje się na umorzenie kapitałów długu państwowego, należy przedłożyć Radzie państwa projekt ustawy najpóźniej do końca roku 1911.

Artykuł IX.

Wykonanie ustawy tej, która nabiera mocy obowiązującej z dniem ogłoszenia, poruczam Memu Ministrowi skarbu.

Bad Ischl, dnia 29. czerwca 1910.

Franciszek Józef wlr.

Bienerth wlr. **Biliński** wlr.
Georgi wlr. **Haerdtl** wlr.
Wrba wlr. **Stürgkh** wlr.
Ritt wlr. **Weiskirchner** wlr.
Hochenburger wlr. **Dulęba** wlr.
Pop wlr.

Preliminarz państwowy

dla

królestw i krajów reprezentowanych w Radzie państwa na rok 1910.

Część pierwsza. — Zapotrzebowanie.

Rozdział	Tytuł	Paragraf	Wydatki państwowe	zwyczajne		nadzwyczajne	Suma
				z dozwoleniem użycia aż do końca grudnia			
				1910	1911	1911	
				w koronach			
1			**I. Dwór cesarski**	. . . . .	11,300.000	. . . . .	11,300.000
2			**II. Kancelarya gabinetowa Najjaśn. Pana 50%** .	188.981	. . . . .	. . . . .	188.981
3			**III. Rada państwa.**				
	1		Izba panów	167.240	. . . . .	. . . . .	167.240
	2	1	Izba posłów	3,165.319	. . . . .	. . . . .	3,165.319
		2	Sporządzenie generalnego indeksu do protokołów stenograficznych Izby posłów (5. rata)	. . . . .	. . . . .	31.567	31.567
	3	1	Wydatki wspólne obu Izb Rady państwa	458.570	18.000	. . . . .	476.570
		2	Dodatek na cele „Unii międzyparlamentarnej dla międzynarodowych sądów rozjemczych“	. . . . .	. . . . .	3.000	3.000
	4		Delegacye	99.112	3.900	. . . . .	103.012
	5		Komisya kontroli długu państwa	29.976	. . . . .	. . . . .	29.976
	6		Budowa gmachu parlamentarnego:				
		1	Artystyczne przyozdobienie gmachu parlamentarnego	. . . . .	. . . . .	100.000	100.000
		2	Wykonanie popiersi wybitnych członków parlamentu (2. rata)	. . . . .	. . . . .	6.000	6.000
			Suma ogólna (Rozdział 3.) .	3,920.217	21.900	140.567	4,082.684
4			**IV. Trybunał państwa**	67.048	. . . . .	. . . . .	67.048
5			**V. Rada Ministrów i Trybunał administracyjny.**				
	1		Rada Ministrów:				
		1	Prezydyum Rady Ministrów	784.400	. . . . .	. . . . .	784.400
		2	Fundusz dyspozycyjny	200.000	. . . . .	. . . . .	200.000
		3	Koszta dzienników urzędowych	2,193.400	. . . . .	. . . . .	2,193.400
		4	Biuro korespondencyi telegraficznych	820.300	. . . . .	. . . . .	820.300
			Suma (Tytuł 1.) .	3,998.100	. . . . .	. . . . .	3,998.100
	2		Trybunał administracyjny	904.830	. . . . .	. . . . .	904.830
			Suma ogólna (Rozdział 5.) .	4,902.930	. . . . .	. . . . .	4,902.930

Rozdział	Tytuł	Paragraf	Wydatki państwowe	zwyczajne		nadzwyczajne	Suma
				z dozwoleniem użycia aż do końca grudnia			
				1910	1911	1911	
				w koronach			
6			**VI. Udział w wydatkach na sprawy wspólne.**				
	1		Nadwyżki przychodów celnych	142,568.000	. . . . .	. . . . .	142,568.000
	2		Udział w pokryciu wydatków wspólnych	. . . . .	162,498.998	. . . . .	162,498.998
	3		Udział w nadzwyczajnych wydatkach wojskowych dla komend, wojsk i zakładów w Bośni i Hercegowinie .	. . . . .	. . . . .	5,117.892	5,117.892
	4		Przypadające na rok 1910. zaliczki z powodu aneksyi bośniackiej (ustawa z dnia 26. kwietnia 1910, Dz. u. p. Nr. 80)	. . . . .	. . . . .	40,000.000	40,000.000
			Suma ogólna (Rozdział 6.) .	142,568.000	162,498.998	45,117.892	350,184.890
7			**VII. Ministerstwo spraw wewnętrznych.**				
	1		Urząd centralny.				
		1	Kierownictwo naczelne	2,379.086	8.000	. . . . .	2,387.086
		2	Koszta Dziennika ustaw państwa	212.795	. . . . .	. . . . .	212.795
		3	Służba archiwalna i biblioteczna	152.420	. . . . .	. . . . .	152.420
		4	Koszta robót przedwstępnych i pierwszych zapotrzebowań dla urządzenia laboratoryum chemiczno-hygienicznego i bakteryologicznego (1. rata)	. . . . .	. . . . .	5.000	5.000
		5	Zapotrzebowanie na studya i na nadzwyczajne prace z zakresu techniki ubezpieczeń i statystyki na polu ubezpieczenia społecznego	. . . . .	. . . . .	7.000	7.000
		6	Dodatek państwowy do kosztów kursów uzupełniających dla funkcyonaryuszy zakładów ubezpieczenia robotników	. . . . .	. . . . .	3.000	3.000
		7	Dodatek państwowy na pokrycie płac urzędników kierujących Zakładu pensyjnego i jego biur krajowych . .	. . . . .	. . . . .	70.000	70.000
		8	Wydatki na cele urządzenia archiwum ustawodawczego	. . . . .	. . . . .	5.000	5.000
		9	Ułożenie Codex alimentarius austriacus (1. rata) . . .	. . . . .	. . . . .	8.000	8.000
		10	Koszta ochrony wychodźców	. . . . .	. . . . .	130.000	130.000
		11	Koszta statystyki wypadków (4. rata)	. . . . .	. . . . .	5.000	5.000
			Suma (Tytuł 1.) .	2,744.301	8.000	233.000	2,985.301

Rozdział	Tytuł	Paragraf	Wydatki państwowe	zwyczajne		nadzwyczajne	Suma
				z dozwoleniem użycia aż do końca grudnia			
				1910	1911	1911	
				w koronach			
7	2		Zarząd polityczny.				
		1	Władze polityczne i zakłady państwowe	23,249.472	21.298	. . . .	23,270.770
		2	Wydatki z powodu epidemii	1,250.000	. . . . .	. . . . .	1,250.000
		3	Austrya poniżej Anizy.				
			Urządzenie wewnętrzne Zakładu produkowania szczepianek w Wiedniu	. . . . .	. . . . .	30.000	30.000
		4	Styrya:				
			Uzupełnienie wewnętrznego urządzenia sal reprezentacyjnych w zamku cesarskim w Gracu . .	. . . . .	. . . . .	3.995	3.995
		5	Czechy.				
			Urządzenie wewnętrzne archiwum Namiestnictwa (1. rata)	. . . . .	. . . . .	5.000	5.000
		6	Bukowina.				
			Urządzenie i uporządkowanie lokalności archiwalnych w Czerniowcach	. . . . .	. . . . .	2.000	2.000
		7	Kredyty centralne.				
			1. Pauszale urzędowe (czasowo) 1. rata)	. . . . .	. . . . .	10.000	10.000
			2. Nabycie samochodów służbowych	. . . . .	. . . . .	32.000	32.000
			3. Pierwsze urządzenie politycznych władz powiatowych, które mają być nowo utworzone .	. . . . .	. . . . .	38.000	38.000
			Suma (Tytuł 2.) .	24,499.472	21.298	120.995	24,641.765
	3		Bezpieczeństwo publiczne.				
		1	Wydatki policyi państwowej	240.000	. . . . .	. . . . .	240.000
		2	Władze i organa policyjne	23,768.366	. . . . .	. . . . .	23,768.366
		3	Austrya poniżej Anizy.				
			1. Wewnętrzne urządzenie lokalności komisaryatu policyjnego Neubau w nowym budynku urzędowym (2. rata)	. . . . .	. . . . .	3.500	3.500
			2. Przełożenie policyjnej sieci telegraficznej i telefonicznej w Wiedniu celem zabezpieczenia przed przewodami prądów o silnem napięciu (4. rata)	. . . . .	. . . . .	40.000	40.000

Rozdział	Tytuł	Paragraf	Wydatki państwowe	zwyczajne		nadzwyczajne	Suma
				z dozwoleniem użycia aż do końca grudnia			
				1910	1911	1911	
				w koronach			
7	3	4	Pobrzeże.				
			Koszta urządzenia z powodu ulepszenia urzędu meldunkowego w Tryeście (4. rata)	. . . . .	. . . . .	1.000	1.000
		5	Czechy.				
			Przedłużenie i naprawienie linii telegraficznych i telefonicznych, sprawienie aparatów itd. . .	. . . . .	. . . . .	4.384	4.384
		6	Morawy.				
			Urządzenie wewnętrzne komisaryatów, które z powodu rozszerzenia zakresu działania Dyrekcyi policyi w Bernie mają być nowo utworzone . .	. . . . .	. . . . .	6.000	6.000
		7	Dalmacya.				
			Nadzwyczajne wydatki policyjne	. . . . .	. . . . .	8.000	8.000
		8	Kredyt ryczałtowy.				
			Dodatki państwowe na urządzenie krajowych zakładów poprawczych	. . . . .	. . . . .	280.000	280.000
			Suma (Tytuł 3.) .	24,008.366	. . . . .	342.884	24,351.250
	4		Wydatki z powodu spisu ludności	. . . . .	. . . . .	80.000	80.000
			Suma ogólna (Rozdział 7.) .	51.252.139	29.298	776.879	52,058.316
8			**VIII. Ministerstwo obrony krajowej.**				
	1		Kierownictwo naczelne	2,165.824	. . . . .	. . . . .	2,165.824
	2		Obrona krajowa	. . . . .	60,227.504	3,963.070	64,190.574
	3		Koszta poboru do wojska itd.	205.270	. . . . .	. . . . .	205.270
	4		Fundacye wojskowe	70.800	. . . . .	. . . . .	70.800
	5		Korpus straży policyjnej wojskowej	. . . . .	935.084	13.910	948.994
	6		Żandarmerya	. . . . .	27,169.712	150.156	27,319.868
	7		Podwody wojskowe	800.000	. . . . .	. . . . .	800.000
	8		Wydatki z powodu ustawy z dnia 21. lipca 1908 (Dz. u. p. Nr. 141.)	3,000.000	. . . . .	. . . . .	3,000.000
			Suma ogólna (Rozdział 8.) .	6,241.894	88,332.300	4,127.136	98,701.330

Rozdział	Tytuł	Paragraf	Wydatki państwowe	zwyczajne		nadzwyczajne	Suma
				z dozwoleniem użycia aż do końca grudnia			
				1910	1911	1911	
				w koronach			
9			**IX. Ministerstwo wyznań i oświaty.**				
			Urząd centralny.				
	1		Kierownictwo naczelne	1,215.621			1,215.621
			Koszta zarządu			2.500	2.500
	2		Nadzór szkolny	3,067.336			3,067.336
	3		Akademie umiejętności	272.000			272.000
			Akademia umiejętności w Wiedniu:				
			Subwencye i dotacye			44.500	44.500
			Akademia umiejętności w Pradze:				
			Subwencye i dotacye			10.000	10.000
			Akademia umiejętności w Krakowie:				
			Subwencye i dotacye			17.000	17.000
			Wszystkie akademie umiejętności:				
			Subwencye i dotacye			8.000	8.000
	4		Centralna komisya statystyczna	302.820	61.800		364.620
			Subwencye i dotacye			8.600	8.600
	5		Państwowy zakład geologiczny	206.583			206.583
			Subwencye i dotacye			11.000	11.000
	6		Centralny zakład dla meteorologii i geodynamiki	140.824			140.824
			Subwencye i dotacye			5.400	5.400
	7		Komisya austryacka dla europejskiego pomiaru stopnia geograficznego i biuro austryackie dla pomiaru stopnia geograficznego	25.609			25.609
			Suma (Tytuły 1.—7.)	5,230.793	61.800	107.000	5,399.593
	8		Wydatki na cele sztuki i archeologii:				
			a) Na cele sztuki:				
		1	Akademia sztuk pięknych w Wiedniu	374.710			374.710
		2	Szkoła grawerów i medalierów w Wiedniu	23.821			23.821
			Potrzeby administracyjne i naukowe			800	800
		3	Akademia sztuk pięknych w Pradze	189.998			189.998
		4	Akademia sztuk pięknych w Krakowie	106.470			106.470
		5	Na popieranie muzyki, sztuki i literatury	903.736	107.800		1,011.536
			Subwencye i dotacye			79.750	79.750

Rozdział	Tytuł	Paragraf	Wydatki państwowe	zwyczajne z dozwoleniem użycia aż do końca grudnia 1910	zwyczajne z dozwoleniem użycia aż do końca grudnia 1911	nadzwyczajne z dozwoleniem użycia aż do końca grudnia 1911	Suma
				w koronach			
9	8	6	Stypendya dla artystów, zakupno i zamawianie dzieł sztuki, subwencye dla przedsiębiorstw artystycznych i inne wydatki	. . . . .	775.000	. . . . .	775.000
			b) Na cele archeologiczne:				
		7	Centralna komisya dla badania i utrzymania zabytków sztuki i pomników historycznych .	140.782	. . . . .	. . . . .	140.782
			Subwencye i dotacye	. . . . .	. . . . .	25.500	25.400
		8	Konserwacya i restauracya dawnych zabytków budownictwa i sztuki	6.000	80.000	. . . . .	86.000
			Subwencye i dotacye:				
			Austrya poniżej Anizy	. . . . .	. . . . .	27.500	27.500
			Karyntya	. . . . .	. . . . .	4.000	4.000
			Pobrzeże	. . . . .	. . . . .	22.000	22.000
			Tyrol i Vorarlberg	. . . . .	. . . . .	14.000	14.000
			Czechy	. . . . .	. . . . .	84.281	84.281
			Śląsk	. . . . .	. . . . .	7.000	7.000
			Galicya i Kraków	. . . . .	. . . . .	63.500	63.500
			Dalmacya	. . . . .	. . . . .	26.000	26.000
		9	Austryacki instytut archeologiczny	113.056	78.400	. . . . .	191.456
			Subwencye i dotacye	. . . . .	. . . . .	9.600	9.600
			Suma (Tytuł 8.) .	1,858.573	1,041.200	363.831	3,263.604
			Suma (Tytuły 1.—8.) .	7,089.366	1,103.000	470.831	8,663.197
			Wyznania.				
	9		Potrzeby funduszów religijnych:				
		1	Wydatki funduszów	23,558.499	. . . . .	. . . . .	23,558.499
			Austrya poniżej Anizy:				
			Nowe budowle, przebudowy i dobudowy, tudzież wewnętrzne urządzenie	. . . . .	. . . . .	88.603	88.603
			Dodatki na budowle	. . . . .	. . . . .	115.400	115.400
			Zaliczki zwrotne	. . . . .	. . . . .	10.198	10.198
			Na majątek zakładowy tego funduszu	. . . . .	. . . . .	16.942	16.942
			Do majątku zakładowego tego funduszu	. . . . .	. . . . .	2.500	2.500

Rozdział	Tytuł	Paragraf	Wydatki państwowe	zwyczajne z dozwoleniem użycia aż do końca grudnia 1910	zwyczajne z dozwoleniem użycia aż do końca grudnia 1911	nadzwyczajne 1911	Suma
				w koronach			
9	9	1	Austrya powyżej Anizy:				
			Nowe budowle, przebudowy i dobudowy, tudzież wewnętrzne urządzenie			2.000	2.000
			Dodatki na budowle			3.830	3.830
			Do majątku zakładowego tego funduszu			364	364
			Solnogród:				
			Dodatki na budowle			7.000	7.000
			Styrya:				
			Nowe budowle, przebudowy i dobudowy, tudzież wewnętrzne urządzenie			31.954	31.954
			Karyntya:				
			Nowe budowle, przebudowy i dobudowy, tudzież wewnętrzne urządzenie			7.000	7.000
			Dodatki na budowle			3.000	3.000
			Do majątku zakładowego tego funduszu			4.600	4.600
			Kraina:				
			Nowe budowle, przebudowy i dobudowy, tudzież wewnętrzne urządzenie			10.000	10.000
			Dodatki na budowle			16.567	16.567
			Gorycya:				
			Dodatki na budowle			8.500	8.500
			Istrya:				
			Dodatki			300	300
			Dodatki na budowle			7.700	7.700
			Tyrol:				
			Dodatki ne budowle			2.000	2.000
			Czechy:				
			Nowe budowle, przebudowy i dobudowy, tudzież wewnętrzne urządzenie			29.953	29.953
			Dodatki			5.000	5.000
			Dodatki na budowle			166.625	166.625
			Do majątku zakładowego tego funduszu			4.449	4.449

Rozdział	Tytuł	Paragraf	Wydatki państwowe	zwyczajne		nadzwyczajne	Suma
				z dozwoleniem użycia aż do końca grudnia			
				1910	1911	1911	
				w koronach			
9	9	1	Morawy:				
			Nowe budowle, przebudowy i dobudowy, tudzież wewnętrzne urządzenie			21.942	21.942
			Dodatki			330	330
			Dodatki na budowle			77.586	77.586
			Do majątku zakładowego tego funduszu			6.800	6.800
			Śląsk:				
			Nowe budowle, przebudowy i dobudowy, tudzież wewnętrzne urządzenie			9.155	9.155
			Dodatki na budowle			5.000	5.000
			Galicya:				
			Nowe budowle, przebudowy i dobudowy, tudzież wewnętrzne urządzenie			20.000	20.000
			Dodatki			25.000	25.000
			Dodatki na budowle			200.350	200.350
			Na majątek zakładowy tego funduszu			66.970	66.970
			Do majątku zakładowego tego funduszu			4.000	4.000
			Bukowina:				
			Nowe budowle, przebudowy i dobudowy, tudzież wewnętrzne urządzenie			2.347	2.347
			Dodatki na budowle			5.000	5.000
			Dalmacya:				
			Nowe budowle, przebudowy i dobudowy, tudzież wewnętrzne urządzenie			158.687	158.687
			Dodatki			35.000	35.000
			Dodatki na budowle			3.700	3.700
			Na majątek zakładowy tego funduszu			10.000	10.000
			Do majątku zakładowego tego funduszu			16.234	16.234
			Razem (§ 1.)	23,558.499		1.212.586	24,771.085
		2	Wydatki lasów funduszowych i domen	2,170.910	27.140		2,198.050
			Nowe budynki i kupno realności			55.420	55.420
			Pomiar, rozgraniczenie i urządzenie przedsiębiorstwa			4.140	4.140
			Uregulowanie i wykup służebności			2.300	2.300
			Inne wydatki nadzwyczajne			9.120	9.120

Rozdział	Tytuł	Paragraf	Wydatki państwowe	zwyczajne		nadzwyczajne	Suma
				z dozwoleniem użycia aż do końca grudnia			
				1910	1911	1911	
				w koronach			
9	9	2	Na majątek zakładowy funduszu religijnego:				
			Austrya poniżej Anizy:				
			Dodatek na budowę drogi przez Probstwald do Auern			9.200	9.200
			Austrya powyżej Anizy:				
			Budowa nowej leśniczówki wraz z budynkami bocznymi w Henneweng, 1. rata			10.000	10.000
			Na udostępnienie okręgu przez założenie dróg leśnych i dróg do spuszczania drzewa			60.000	60.000
			Budowa nowego domu robotniczego dla czterech rodzin w W. B. Reichramming			10.000	10.000
			Na założenie dróg w Scheitergraben			3.000	3.000
			Styrya:				
			Budowa nowego domu robotniczego dla czterech osób wraz z budynkiem gospodarczym w Salfau, 1. rata			9.000	9.000
			Na urządzenie połączenia telefonicznego zarządów lasowych ze stacyami leśniczych			8.000	8.000
			Dalszy ciąg budowy drogi jezdnej przez Not i rekonstrukcya łączących się z nią, już istniejących dróg z Torsattel do Gams i do Salzy, 2. rata			20.000	20.000
			Wybudowanie domu robotniczego dla dwóch rodzin w Mendling, 2. rata			8.000	8.000
			Dalszy ciąg budowy nowej leśniczówki dla ochronnego okręgu lasowego Rotwald, 2. rata			4.700	4.700
			Budowa przynależnego budynku bocznego			3.300	3.300
			Dalszy ciąg budowy drogi Schloif—Rotwald, 2. rata			10.000	10.000
			Karyntya:				
			Kupno realności (enklaw)			3.000	3.000
			Na wykupienie służebności			10.000	10.000
			Kupno enklaw dla zaokrąglenia posiadłości			700	700
			Kraina:				
			Na urządzenie drogi do spuszczania drzewa przez wąwóz Mačkove			8.200	8.200
			Budowa głównej drogi wywozowej z Fonds-Ilovca na przestrzeni częściowej Wochein—Feistritz aż do kopalni Podgorit, 1. rata			15.000	15.000

Rozdział	Tytuł	Paragraf	Wydatki państwowe	zwyczajne z dozwoleniem użycia aż do końca grudnia 1910	zwyczajne z dozwoleniem użycia aż do końca grudnia 1911	nadzwyczajne 1911	Suma
				w koronach			
9	9	2	Dodatek konkurencyjny do budowy nowego kościoła w Gromlje			1.000	1.000
			Na założenie ścieżek ochronnych na Opatowej Górze			1.000	1.000
			Na przełożenie drogi od tartaku Fortuna w lesie Mezakla, 3. rata			16.000	16.000
			Na wybudowanie dróg pociągowych w lesie Belca, 3. rata			12.000	12.000
			Galicya:				
			Zakład kąpielowy w Krynicy:				
			Na dalsze ulepszenie zakładu kąpielowego			250.000	250.000
			Razem (§ 2.)	2,170.910	27.140	543.080	2,741.130
			Suma (Tytuł 9.)	25,729.409	27.140	1,755.666	27,512.215
	10		Fundacye i dodatki na potrzeby wyznania katolickiego:				
			Fundacye	64.222			64.222
			Dodatki	353.450			353.450
			Austrya poniżej Anizy:				
			Roboty budowlane i wewnętrzne urządzenie			85.218	85.218
			Zaliczki zwrotne			13.097	13.097
			Austrya powyżej Anizy:				
		1	Roboty budowlane i wewnętrzne urządzenie			3.280	3.280
		2	Dodatki na budowle			13.000	13.000
			Solnogród:				
			Roboty budowlane i wewnętrzne urządzenie			25.205	25.205
			Dodatki			7.000	7.000
			Dodatki na budowle			3.700	3.700
			Styrya:				
			Dodatki na budowle			2.000	2.000
			Pobrzeże:				
			Roboty budowlane i wewnętrzne urządzenie			1.467	1.467
			Dodatki na budowle			9.500	9.500

Rozdział	Tytuł	Paragraf	Wydatki państwowe	zwyczajne		nadzwyczajne	Suma
				z dozwoleniem użycia aż do końca grudnia			
				1910	1911	1911	
				w koronach			
9	10	2	Tyrol:				
			Roboty budowlane i wewnętrzne urządzenie	. . . . .	. . . . .	4.000	4.000
			Dodatki	. . . . .	. . . . .	2.000	2.000
			Dodatki na budowle	. . . . .	. . . . .	3.000	3.000
			Czechy:				
			Roboty budowlane i wewnętrzne urządzenie	. . . . .	. . . . .	21.237	21.237
			Dodatki na budowle	. . . . .	. . . . .	6.000	6.000
			Morawy:				
			Roboty budowlane i wewnętrzne urządzenie	. . . . .	. . . . .	4.523	4.523
			Galicya i Kraków:				
			Roboty budowlane i wewnętrzne urządzenie . . .	. . . . .	. . . . .	12.323	12.323
			Bukowina:				
			Roboty budowlane i wewnętrzne urządzenie	. . . . .	. . . . .	1.200	1.200
			Suma (Tytuł 10.) .	417.672	. . . . .	217.750	635.422
	11		Dodatki na potrzeby wyznania ewangelickiego:				
		1	Najwyższa Rada kościelna ewangelicka	142.864	. . . . .	. . . . .	142.864
		2	Ryczałtowe wsparcie dla kościoła ewangelickiego wyznania augsburskiego i helweckiego	582.600	. . . . .	. . . . .	582.600
			Suma (Tytuł 11.) .	725.464	. . . . .	. . . . .	725.464
	12		Dodatki na potrzeby wyznania grecko-oryentalnego:				
			Dalmacya	267.751	. . . . .	. . . . .	267.751
			Nowe budowle, przebudowy i dobudowy, tudzież wewnętrzne urządzenie	. . . . .	. . . . .	32.232	32.232
			Suma (Tytuł 12.) .	267.751	. . . . .	32.232	299.983
			Suma (Tytuły 9.—12.) .	27,140.296	27.140	2,005.648	29,173.084

Rozdział	Tytuł	Paragraf	Wydatki państwowe	zwyczajne		nadzwyczajne	Suma
				z dozwoleniem użycia aż do końca grudnia			
				1910	1911	1911	
				w koronach			
			C. Oświata.				
9	13		Szkoły wyższe:				
			Uniwersytety:				
		1	Uniwersytet we Wiedniu	3,267.628	1,062.380		4,330.008
			Potrzeby administracyjne i naukowe			73.315	73.315
			Raty i należytości poboczne			79.080	79.080
			Dodatki tytułem wynagrodzenia			25.430	25.430
		2	Uniwersytet w Gracu	1.361.887	80.000		1,441.887
			Potrzeby administracyjne i naukowe			75.240	75.240
			Raty i należytości poboczne			48.647	48.647
			Dodatki tytułem wynagrodzenia			6.165	6.165
		3	Uniwersytet w Insbruku	1,129.445	19.100		1,148.545
			Potrzeby administracyjne i naukowe			66.300	66.300
		4	Uniwersytety w Pradze	3,119.406	436.000		3,555.406
			Uniwersytet niemiecki:				
			Potrzeby administracyjne i naukowe			66.796	66.796
			Raty i należytości poboczne			26.090	26.090
			Dodatki tytułem wynagrodzenia			1.648	1.648
			Uniwersytet czeski:				
			Potrzeby administracyjne i naukowe			87.240	87.240
			Raty i należytości poboczne			19.000	19.000
			Dodatki tytułem wynagrodzenia			11.520	11.520
			Wydatek wspólny:				
			Potrzeby administracyjne i naukowe			22.000	22.000
			Raty i należytości poboczne			137.200	137.200

Rozdział	Tytuł	Paragraf	Wydatki państwowe	zwyczajne z dozwoleniem użycia aż do końca grudnia 1910	zwyczajne z dozwoleniem użycia aż do końca grudnia 1911	nadzwyczajne 1911	Suma
				w koronach			
9	13	5	Uniwersytet we Lwowie	1,213.011	100.000	. . . . .	1,313.011
			Potrzeby administracyjne i naukowe	. . . . .	. . . . .	40.610	40.610
			Dodatki tytułem wynagrodzenia	. . . . .	. . . . .	2.618	2.618
		6	Uniwersytet w Krakowie	1,444.261	262.500	. . . . .	1,706.761
			Potrzeby administracyjne i naukowe	. . . . .	. . . . .	97.450	97.450
			Raty i należytości poboczne	. . . . .	. . . . .	8.400	8.400
		7	Uniwersytet w Czerniowcach	470.441	. . . . .	. . . . .	470.441
			Potrzeby administracyjne i naukowe	. . . . .	. . . . .	10.400	10.400
		8	Wszystkie uniwersytety	51.746	120.950	. . . . .	172.696
			Razem (§§ 1.—8.)	12,057.825	2,080.930	905.149	15,043.904
			Wydziały, nie będące w związku z pewnym uniwersytetem:				
		9	Wydział teologiczny katolicki w Solnogrodzie	39.521	. . . . .	. . . . .	39.521
			Potrzeby administracyjne i naukowe	. . . . .	. . . . .	398	398
		10	Wydział teologiczny katolicki w Ołomuńcu	50.654	. . . . .	. . . . .	50.654
		11	Wydział teologiczny ewangelicki we Wiedniu	84.922	. . . . .	. . . . .	84.922
		12	Wydział umiejętności prawnych i politycznych z włoskim językiem wykładowym:				
			Potrzeby ryczałtowe	. . . . .	. . . . .	40.000	40.000
			Razem (§§ 9.—12.)	175.097	. . . . .	40.398	215.495
		13	Wszystkie katolickie wydziały teologiczne	8.400	. . . . .	. . . . .	8.400
			Akademie techniczne:				
		14	Akademia techniczna w Wiedniu	1,248.350	. . . . .	. . . . .	1,248.350
			Potrzeby administracyjne i naukowe	. . . . .	. . . . .	29.970	29.970
			Potrzeby ryczałtowe	. . . . .	. . . . .	50.000	50.000

Rozdział	Tytuł	Paragraf	Wydatki państwowe	zwyczajne		nadzwyczajne	Suma
				z dozwoleniem użycia aż do końca grudnia			
				1910	1911	1911	
				w koronach			
9	13	15	Akademia techniczna w Gracu	442.773	. . . . .	. . . . .	442.773
			Potrzeby administracyjne i naukowe	. . . . .	. . . . .	11.200	11.200
		16	Akademie techniczne w Pradze	1,643.984	. . . . .	. . . . .	1,643.984
			Niemiecka akademia techniczna:				
			Potrzeby administracyjne i naukowe	. . . . .	. . . . .	22.200	22.200
			Czeska akademia techniczna:				
			Potrzeby administracyjne i naukowe	. . . . .	. . . . .	70.761	70.761
			Raty i należytości poboczne	. . . . .	. . . . .	34.760	34.760
			Potrzeby ryczałtowe	. . . . .	. . . . .	15.000	15.000
		17	Akademie techniczne w Bernie	991.052	. . . . .	. . . . .	991.052
			Niemiecka akademia techniczna:				
			Potrzeby administracyjne i naukowe	. . . . .	. . . . .	53.688	53.688
			Raty i należytości poboczne	. . . . .	. . . . .	37.532	37.532
			Czeska akademia techniczna:				
			Potrzeby administracyjne i naukowe	. . . . .	. . . . .	73.500	73.500
		18	Akademia techniczna we Lwowie	649.128	. . . . .	. . . . .	649.128
			Potrzeby administracyjne i naukowe	. . . . .	. . . . .	55.000	55.000
		19	Wszystkie akademie techniczne	5.100	2.000	. . . . .	7.100
			Potrzeby ryczałtowe	. . . . .	. . . . .	30.000	30.000
			Razem (§§ 14.—19.)	4,980.387	2.000	483.611	5,465.998
		20	Akademia ziemiaństwa w Wiedniu	576.360	. . . . .	. . . . .	576.360
			Potrzeby administracyjne i naukowe	. . . . .	. . . . .	9.300	9.300
			Raty i należytości poboczne	. . . . .	. . . . .	14.081	14.081
			Razem (§ 20.)	576.360	. . . . .	23.381	599.741

Rozdział	Tytuł	Paragraf	Wydatki państwowe	zwyczajne		nadzwyczajne	Suma
				z dozwoleniem użycia aż do końca grudnia			
				1910	1911	1911	
				w koronach			
9	13		Akademie weterynaryjne:				
		21	Akademia weterynaryjna w Wiedniu	144.093	. . . . .	. . . . .	144.093
			Potrzeby administracyjne i naukowe	. . . . .	. . . . .	25.000	25.000
		22	Akademia weterynaryjna we Lwowie	147.558	. . . . .	. . . . .	147.558
			Potrzeby administracyjne i naukowe	. . . . .	. . . . .	19.300	19.300
			Razem (§ 21.—22.)	291.651	. . . . .	44.300	335.951
		23	Wydatki wspólne na akademie techniczne i akademię ziemiaństwa we Wiedniu	2.000	12.000	. . . . .	14.000
			Wszystkie szkoły wyższe:				
		24	Wykształcenie sił nauczycielskich w szkołach wyższych	. . . . .	92.000	. . . . .	92.000
		25	Wsparcia dla uczniów wszystkich szkół wyższych	. . . . .	15.200	. . . . .	15.200
		26	Popieranie oddawania się sportom przez uczniów szkół wyższych	. . . . .	1.000	. . . . .	1.000
			Suma (Tytuł 13.)	18,091.720	2,203.130	1,496.839	21,791.689
	14		Biblioteki naukowe	84.083	. . . . .	. . . . .	84.083
			Potrzeby administracyjne	. . . . .	. . . . .	2.500	2.500
			Suma (Tytuł 14.)	84.083	. . . . .	2.500	86.583
	15		Szkoły średnie.				
		1	Gimnazya	20,293.069	91.500	. . . . .	20,384.569
			Austrya poniżej Anizy:				
			Potrzeby administracyjne i naukowe	. . . . .	. . . . .	29.408	29.408
			Raty i należytości poboczne	. . . . .	. . . . .	25.828	25.828
			Austrya powyżej Anizy:				
			Potrzeby administracyjne i naukowe	. . . . .	. . . . .	1.700	1.700
			Styrya:				
			Potrzeby administracyjne i naukowe	. . . . .	. . . . .	6.055	6.055

Rozdział	Tytuł	Paragraf	Wydatki państwowe	zwyczajne		nadzwyczajne	Suma
				z dozwoleniem użycia aż do końca grudnia			
				1910	1911	1911	
				w koronach			
9	15	1	Kraina:				
			Potrzeby administracyjne i naukowe			24.150	24.150
			Subwencye i dotacye			15.000	15.000
			Pobrzeże:				
			Potrzeby administracyjne i naukowe			3.504	3.504
			Tyrol i Vorarlberg:				
			Potrzeby administracyjne i naukowe			1.000	1.000
			Subwencye i dotacye			100	100
			Czechy:				
			Potrzeby administracyjne i naukowe			33.759	33.759
			Morawy:				
			Potrzeby administracyjne i naukowe			10.297	10.297
			Śląsk:				
			Potrzeby administracyjne i naukowe			4.800	4.800
			Galicya i Kraków:				
			Potrzeby administracyjne i naukowe			201.681	201.681
			Subwencye i dotacye			30.000	30.000
			Raty i należytości poboczne			16.000	16.000
			Bukowina:				
			Potrzeby administracyjne i naukowe			33.700	33.700
			Subwencye i dotacye			40.000	40.000
		2	Szkoły realne	10,478.308	125.933		10,604.241
			Austrya poniżej Anizy:				
			Potrzeby administracyjne i naukowe			32.330	32.330
			Raty i należytości poboczne			66.642	66.642
			Austrya powyżej Anizy:				
			Subwencye i dotacye			20.000	20.000
			Styrya:				
			Potrzeby administracyjne i naukowe			15.200	15.200
			Subwencye i dotacye			3.500	3.500
			Pobrzeże:				
			Potrzeby administracyjne i naukowe			1.500	1.500

Rozdział	Tytuł	Paragraf	Wydatki państwowe	zwyczajne		nadzwyczajne	Suma
				z dozwoleniem użycia aż do końca grudnia			
				1910	1911	1911	
				w koronach			
9	15	2	Tyrol i Vorarlberg:				
			Potrzeby administracyjne i naukowe	. . . . .	. . . . .	19.500	19.500
			Czechy:				
			Potrzeby administracyjne i naukowe	. . . . .	. . . . .	79.459	79.459
			Raty i należytości poboczne	. . . . .	. . . . .	58.000	58.000
			Morawy:				
			Potrzeby administracyjne i naukowe	. . . . .	. . . . .	17.100	17.100
			Galicya i Kraków:				
			Potrzeby administracyjne i naukowe	. . . . .	. . . . .	42.176	42.176
			Bukowina:				
			Potrzeby administracyjne i naukowe	. . . . .	. . . . .	6.200	6.200
			Dalmacya:				
			Potrzeby administracyjne i naukowe	. . . . .	. . . . .	15.700	15.700
		3	Licea żeńskie i wyższe szkoły żeńskie	356.400	. . . . .	. . . . .	356.400
		4	Komisye egzaminacyjne	21.700	. . . . .	. . . . .	21.700
		5	Kursa dla wykształcenia nauczycieli gimnastyki . . .	12.140	. . . . .	. . . . .	12.140
		6	Sprawienie środków naukowych i uzupełnienie zbiorów środków naukowych	18.000	. . . . .	. . . . .	18.000
		7	Zwroty poborów z tytułu opłaty szkolnej	93.383	. . . . .	. . . . .	93.383
		8	Kursa dopełniające dla nauczycieli szkół średnich . .	. . . . .	15.000	. . . . .	15.000
		9	Wsparcia, stypendya i remuneracye dla kandydatów stanu nauczycielskiego i nauczycieli	. . . . .	193.600	. . . . .	193.600
		10	Ogólne wydatki administracyjne	. . . . .	6.000	. . . . .	6.000
			Suma (Tytuł 15.) .	31,273.000	432.033	854.289	32,559.322
	16		Szkolnictwo handlowe i marynarskie	1,734.161	29.000	. . . . .	1,763.161
	17		Specyalne zakłady naukowe.				
		1	Zakłady naukowe dla położnych	123.404	44.000	. . . . .	167.404
		2	Zakład naukowy dla języków wschodnich w Wiedniu .	15.974	. . . . .	. . . . .	15.974
			Suma (Tytuł 17.) .	139.378	44.000	. . . . .	183.378

Rozdział	Tytuł	Paragraf	Wydatki państwowe	zwyczajne z dozwoleniem użycia aż do końca grudnia 1910	zwyczajne z dozwoleniem użycia aż do końca grudnia 1911	nadzwyczajne 1911	Suma
				w koronach			
9	18		Szkoły ludowe.				
		1	Seminarya nauczycielskie męskie i żeńskie	5,948.576	. . . . .	. . . . .	5,948.576
			Austrya poniżej Anizy:				
			Cywilny pensyonat dla dziewcząt w Wiedniu:				
			Potrzeby administracyjne i naukowe	. . . . .	. . . . .	500	500
			Inne zakłady:				
			Potrzeby administracyjne i naukowe	. . . . .	. . . . .	7.048	7.048
			Austrya powyżej Anizy:				
			Potrzeby administracyjne i naukowe	. . . . .	. . . . .	500	500
			Solnogród:				
			Potrzeby administracyjne i naukowe	. . . . .	. . . . .	800	800
			Styrya:				
			Potrzeby administracyjne i naukowe	. . . . .	. . . . .	2.520	2.520
			Raty i należytości poboczne	. . . . .	. . . . .	40.189	40.189
			Karyntya:				
			Potrzeby administracyjne i naukowe	. . . . .	. . . . .	1.996	1.996
			Kraina:				
			Potrzeby administracyjne i naukowe	. . . . .	. . . . .	500	500
			Pobrzeże:				
			Potrzeby administracyjne i naukowe	. . . . .	. . . . .	9.174	9.174
			Tyrol i Vorarlberg:				
			Potrzeby administracyjne i naukowe	. . . . .	. . . . .	3.030	3.030
			Czechy:				
			Subwencye i dotacye	. . . . .	. . . . .	5.000	5.000
			Potrzeby administracyjne i naukowe	. . . . .	. . . . .	2.771	2.771
			Raty i należytości poboczne	. . . . .	. . . . .	26.880	26.880
			Morawy:				
			Potrzeby administracyjne i naukowe	. . . . .	. . . . .	8.217	8.217
			Śląsk:				
			Potrzeby administracyjne i naukowe	. . . . .	. . . . .	2.600	2.600
			Raty i należytości poboczne	. . . . .	. . . . .	25.066	25.066
			Galicya i Kraków:				
			Potrzeby administracyjne i naukowe	. . . . .	. . . . .	7.402	7.402
		2	Kursa specyalne dla abituryentów szkół średnich . . .	. . . . .	9.840	. . . . .	9.840

Rozdział	Tytuł	Paragraf	Wydatki państwowe	zwyczajne		nadzwyczajne	Suma
				z dozwoleniem użycia aż do końca grudnia			
				1910	1911	1911	
				w koronach			
9	18	3	Na popieranie wykształcenia fizycznego młodzieży szkolnej	7.000	. . . . .	. . . . .	7.000
		4	Stypendya dla seminarzystów	. . . . .	250.500	. . . . .	250.500
		5	Dodatki za zasługi dla nauczycieli w seminaryach nauczycielskich męskich i żeńskich	9.600	. . . . .	. . . . .	9.600
		6	Kursa nauczycieli szkół wydziałowych	. . . . .	64.000	. . . . .	64.000
		7	Dodatki państwowe do funduszów szkół normalnych	302.224	. . . . .	. . . . .	302.224
		8	Na podniesienie szkolnictwa ludowego:				
			Pobrzeże	. . . . .	. . . . .	50.000	50.000
			Tyrol i Vorarlberg	. . . . .	. . . . .	194.000	194.000
			Dalmacya	. . . . .	. . . . .	300.000	300.000
		9	Wynagrodzenia dla nauczycieli ludowych za szczególne zasługi koło popierania nauki muzyki	2.000	. . . . .	. . . . .	2.000
		10	Popieranie ogrodów szkolnych, kursów nauki gospodarstwa wiejskiego i kursów specyalnego dalszego kształcenia, połączonych ze szkołami ludowymi i wydziałowymi	. . . . .	149.000	. . . . .	149.000
		11	Wspieranie przytułków dla dzieci, ogródków dziecinnych, schronisk dziecinnych i podobnych zakładów	30.000	. . . . .	. . . . .	30.000
		12	Popieranie urządzeń naukowych, mających na celu wychowanie i uczenie dzieci umysłowo niedołężnych lecz nadających się do kształcenia	15.000	. . . . .	. . . . .	15.000
		13	Na wynagrodzenie opinii zawodowych o książkach i środkach naukowych dla szkół ludowych i wydziałowych oraz zakładów pokrewnych, tudzież dla seminaryów nauczycielskich męskich i żeńskich	5.000	. . . . .	. . . . .	5.000
		14	Na popieranie nauki i wychowania dzieci ślepych	10.000	. . . . .	. . . . .	10.000
		15	Na popieranie nauki zręczności w powszechnych szkołach ludowych i wydziałowych	10.000	. . . . .	. . . . .	10.000
		16	Dodatki na rzecz powszechnych szkół ludowych i wydziałowych	542.262	71.300	. . . . .	613.562
			Solnogród:				
			Dodatki na budowle	. . . . .	. . . . .	1.500	1.500
			Pobrzeże:				
			Potrzeby administracyjne i naukowe	. . . . .	. . . . .	5.036	5.036
			Tyrol i Vorarlberg:				
			Potrzeby administracyjne i naukowe	. . . . .	. . . . .	350	350
			Suma (Tytuł 18.)	6,881.662	544.640	695.079	8,121 381

Rozdział	Tytuł	Paragraf	Wydatki państwowe	zwyczajne		nadzwyczajne	Suma
				z dozwoleniem użycia aż do końca grudnia			
				1910	1911	1911	
				w koronach			
9	19		Fundacye i dodatki.				
		1	Fundacye	98.057	.....	.....	98.057
		2	Dodatki	331.220	162.000	.....	493.220
			Austrya poniżej Anizy:				
			Subwencye i dotacye	.....	.....	10.000	10.000
			Morawy:				
			Subwencye i dotacye	.....	.....	4.000	4.000
			Dalmacya:				
			Subwencye i dotacye	.....	.....	1.500	1 500
			Wszystkie królestwa i kraje reprezentowane w Radzie państwa:				
			Subwencye i dotacye	.....	.....	53.000	53.000
			Suma (Tytuł 19.)	429.277	162.000	68.500	659.777
			Suma (Tytuły 13.—19.)	58,633.281	3,414.803	3,117.207	65,165.291
			Suma ogólna (Rozdział 9.)	92,862.943	4,544.943	5,593.686	103,001.572
			X. Ministerstwo skarbu (wraz z długiem państwa).				
			Ogólny wydatek.				
10			Zarząd skarbowy.				
	1		Urząd centralny (kierownictwo naczelne, dyrekcya długu państwa, departament rachunkowy i departament rachunków fachowych)	6,162.963	157.900	.....	6,320.863
	2		Władze skarbowe i techniczna kontrola skarbowa:				
		1	Władze skarbowe (krajowe dyrekcye skarbu, dyrekcye skarbu i dyrekcye okręgów skarbowych, inspektoraty skarbowe, urzędy wymiaru należytości, administracye podatkowe i referaty podatkowe starostw powiatowych)	29,283.300	7.000	43.000	29,333.300
		2	Techniczna kontrola skarbowa	2,742.500	.....	.....	2,742.500
			Razem (Tytuł 2.)	32,025.800	7.000	43.000	32,075.800

Rozdział	Tytuł	Paragraf	Wydatki państwowe	zwyczajne		nadzwyczajne	Suma
				z dozwoleniem użycia aż do końca grudnia			
				1910	1911	1911	
				w koronach			
10	3		Prokuratorye skarbu	2,002.000	. . . . .	. . . . .	2,002.000
	4		Urzędy skarbowe (urzędy podatkowe i urzędy depozytów sądowych, kasy skarbowe i kasy depozytów sądowych w Wiedniu, Kasa urzędu taks w Wiedniu, centralny Urząd stemplowy w Wiedniu, liniowe urzędy podatku spożywczego w Wiedniu i Tryeście, Urząd dochodów skarbowych i urząd stemplowy w Pradze)	21,961.470	. . . . .	10.000	21,971.470
	5		Urzędy cechownicze	481.600	. . . . .	1.500	483.100
	6		Kasy skarbowe (państwowe kasy główne i krajowe kasy skarbowe)	1,616.000	. . . . .	. . . . .	1,616.000
	7		Kataster podatku gruntowego i utrzymywanie jego ewidencyi	5,588.051	. . . . .	. . . . .	5,588.051
	8		Zarząd ceł	6,063.000	. . . . .	. . . . .	6,063.000
	9		Straż skarbowa	26,645.000	. . . . .	210.000	26,855.000
			Suma (Rozdział 10.)	102,545.884	164.900	264.500	102,975.284
11			Ogólny zarząd kasowy.				
	1		Istotna strata mennicza przy kupnie i sprzedaży złota	. . . . .	. . . . .	200.000	200.000
	2		Wynagrodzenie przy wymianie monet uszkodzonych lub wycofanych z obiegu	. . . . .	. . . . .	45.000	45.000
	3		Kalo i koszta wybicia przy zużytych monetach złotych i częściach monet waluty koronowej, które oddano do przetopienia	. . . . .	. . . . .	14.000	14.000
	4		Koszta sporządzenia wag i ciężarków kontrolnych dla krajowych monet złotych waluty koronowej, tudzież należytości cechownicze, przypadające na rzecz służby cechowniczej	. . . . .	250	. . . . .	250
	5		Koszta statystyki walutowej i inne wydatki z tem połączone	. . . . .	5.000	. . . . .	5.000
	6		Zwroty na rzecz stron	25.000	. . . . .	. . . . .	25.000
	7		Bezdziedziczności, przypadające do zwrotu	65.000	. . . . .	. . . . .	65.000
	8		Dodatek do funduszu taks wojskowych	2,289.971	. . . . .	. . . . .	2,289.971
	9		Rozmaite wydatki	1,086.806	. . . . .	. . . . .	1,086.806
	10		Subwencya dla gminy miasta Pragi (9. rata)	. . . . .	. . . . .	1,600.000	1,600.000
	11		Wynagrodzenia z udziału państwa w nadwyżkach z grzywien za przestępstwa skarbowe i ewentualna subwencya z tego udziału dla funduszu dobroczynnego, opartego na tych grzywnach	. . . . .	250.000	. . . . .	250.000

Rozdział	Tytuł	Paragraf	Wydatki państwowe	zwyczajne		nadzwyczajne	Suma
				z dozwoleniem użycia aż do końca grudnia			
				1910	1911	1911	
				w koronach			
11	12		Na rzecz instytutu zaopatrzenia oficyantów i oficyantek kancelaryjnych, zatrudnionych przy państwowych władzach, urzędach i zakładach	. . . . .	400.000	. . . . .	400.000
	13		Nadwyżka z powodu dokonanej w roku 1909. i dokonać się mającej w roku 1910. przemiany posad służby pomocniczej na posady sług stałych	. . . . .	70.000	. . . . .	70.000
	14		Na udzielanie wsparć z powodu klęsk elementarnych .	. . . . .	. . . . .	3,000.000	3,000.000
			Suma (Rozdział 11.) .	3,466.777	725.250	4,859.000	9,051.027
			Wydatki szczegółowe.				
12			Podatki bezpośrednie.				
	1		Odszkodowania i wynagrodzenia stron i funkcyonaryuszy publicznych za współdziałanie przy wyśledzeniu i ustaleniu podstaw podatku, tudzież przy ściąganiu podatków	90.000	. . . . .	. . . . .	90.000
	2		Wynagrodzenia stron dawniej wolnych od podatku w Dalmacyi z powodu zaprowadzenia podatku gruntowego (renty wynagrodzenia za dziesięcinę) .	4.700	. . . . .	. . . . .	4.700
	3		Koszta egzekucyi podatkowych	2,988.800	. . . . .	. . . . .	2,988.800
	4		Przekazania na rzecz funduszów krajowych	. . . . .	12,576.838	. . . . .	12.576.838
			Suma (Rozdział 12.) .	3,083.500	12,576.838	. . . . .	15,660.338
13			Cło.				
	1		Wydatki celne	12,810.000	. . . . .	. . . . .	12,810.000
14			Podatek spożywczy:				
	1	1	Wydatki administracyjne	123.300	. . . . .	. . . . .	123.300
		2	Nabycie przyrządów kontrolnych do pomiaru brzeczki piwnej i innych przyborów do kontrolowania	. . . . .	. . . . .	100.000	100.000
	2	1	Zwroty zabezpieczeń dochodów skarbowych . . .	1,910.400	. . . . .	. . . . .	1,910.400
		2	Zwroty podatków z powodu przerw w ruchu przy wyrobie wódki	2.000	. . . . .	. . . . .	2.000

Rozdział	Tytuł	Paragraf	Wydatki państwowe	zwyczajne		nadzwyczajne	Suma
				z dozwoleniem użycia aż do końca grudnia			
				1910	1911	1911	
				w koronach			
14	2	3	Zwroty podatków z powodu przerw w ruchu przy wyrobie piwa	18.000			18.000
		4	Zwroty podatkowe z tytułu dyskonta	1,200.000			1,200.000
		5	Zwroty dodatku do podatku od piwa, wyrobionego we Wiedniu i w Tryeście i wywiezionego poza linię podatkową tych miast	520.000			520.000
		6	Zwroty podatkowe, wszelkie inne	340.000			340.000
	3		Zwroty podatku spożywczego:				
		1	za wywóz wódki poza linię celną	2.000			2.000
		2	„ „ piwa poza linię celną	3,000.000			3,000.000
	4		Bonifikacye podatku spożywczego:				
		1	za wywóz wódki poza linię celną	1,900.000			1,900.000
		2	dla gorzelni rolniczych	7,500.000			7,500.000
	5		Odszkodowanie posiadaczy prawa propinacyi w Galicyi i na Bukowinie	2,200.000			2,200.000
	6		Udział gminy wiedeńskiej w dochodzie z liniowego podatku spożywczego we Wiedniu i z dodatku do podatku piwnego od wyrobu piwa tamże	1,350.000			1,350.000
	7		Przekazania z podatku od wódki na rzecz funduszów krajowych stosownie do spodziewanej osobnej ustawy	20,700.000			20,700.000
			Suma (Rozdział 14.)	40,765.700		100.000	40,865.700
15			Osobna opłata od wyszynku i drobnej sprzedaży palonych płynów gorących, tudzież od handlu nimi	75.000			75.000
16			Stemple, taksy i należytości.				
	1		Stemple:				
		1	Wydatki administracyjne	1,880.350			1,880.350
		2	Zwroty dochodów skarbowych	4.000			4.000
	2		Taksy:				
		1	Wydatki administracyjne	300			300
		2	Zwroty dochodów skarbowych	10.000			10.000
	4		Należytości:				
		1	Wydatki administracyjne	263.000			263.000
		2	Zwroty dochodów skarbowych	3,100.000			3,100.000
			Suma (Rozdział 16.)	5,257.650			5,257.650

Rozdział	Tytuł	Paragraf	Wydatki państwowe	zwyczajne		nadzwyczajne	Suma
				z dozwoleniem użycia aż do końca grudnia			
				1910	1911	1911	
				w koronach			
17			Podatek od biletów kolejowych.				
	1		Wydatki administracyjne	1.000	. . . . .	. . . . .	1.000
	2		Zwroty dochodów skarbowych	500	. . . . .	. . . . .	500
			Suma (Rozdział 17.) .	1.500	. . . . .	. . . . .	1.500
18			Loterya.				
	1		Wygrane loteryjne i koszta administracyjne . . .	19,715.150	. . . . .	. . . . .	19,715.150
	2		Zwroty dochodów skarbowych	10.000	. . . . .	. . . . .	10.000
			Suma (Rozdział 18.) .	19,725.150	. . . . .	. . . . .	19,725.150
19			Mennica	573.400	850.000	15.000	1,438.400
20			Drukarnia nadworna i państwowa	6,926.250	150.000	260.000	7,336.250
21			Sól.				
	1		Wyrób soli i wykupno soli morskiej:				
		1	Koszta wyrobu i wykupna	12,069.200	555.300	. . . . .	12,624.500
		2	Nowe budynki, kupno realności i inne wydatki nadzwyczajne	. . . . .	. . . . .	2,651.600	2,651.600
	2		Sprzedaż soli:				
		1	Wydatki administracyjne	2,546.900	27.700	. . . . .	2,574.600
		2	Zwroty dochodów skarbowych	20.400	. . . . .	. . . . .	20.400
			Suma (Rozdział 21.) .	14,636.500	583.000	2,651.600	17,871.100
22			Tytoń.				
	1		Wydatki administracyjne	4.247.300	934.800	. . . . .	5,182.100
	2		Wydatki na kupno i fabrykacyę:				
		1	Zakup zagranicznych liści tytoniowych i wyrobów tytoniowych	. . . . .	35,500.000	. . . . .	35,500.000
		2	Zakup krajowych liści tytoniowych i tytoniu przemycanego	20,753.000	. . . . .	. . . . .	20,753.000
		3	Koszta wyrobu	40.857.000	. . . . .	. . . . .	40,857.000
		4	Nowe budowle i kupno realności	. . . . .	. . . . .	1,400.000	1,400.000
		5	Udział w wystawach	. . . . .	. . . . .	10.000	10.000
	3		Sprzedaż tytoniu:				
		1	Wydatki połączone z sprzedażą	3,125.400	. . . . .	. . . . .	3,125.400
		2	Zwroty dochodów skarbowych	48.000	. . . . .	. . . . .	48.000
			Suma (Rozdział 22.) .	69,030.700	36,434.800	1,410.000	106,875.500

Rozdział	Tytuł	Paragraf	Wydatki państwowe	zwyczajne z dozwoleniem użycia aż do końca grudnia 1910	zwyczajne z dozwoleniem użycia aż do końca grudnia 1911	nadzwyczajne z dozwoleniem użycia aż do końca grudnia 1911	Suma
				w koronach			
23			Dług państwa i zarząd długu państwa.				
	1		Ogólny dług państwa.				
		1	Odsetki . . . . . 210,652.852 K				
			Od tego potrąca się udział roczny krajów Korony węgierskiej w kwocie . . . 60,319.340 „	150,158.512	175.000	. . . .	150,333.512
		2	Umorzenie długów . . . . . 26,961.476 K				
			Od tego potrąca się udział roczny krajów Korony węgierskiej w kwocie . . . . 300.000 „	26,661.476	. . . . .	. . . . .	21,661.476
			Suma (Tytuł 1.) .	176,819.988	175.000	. . . .	176,994.988
	2		Dług państwowy królestw i krajów reprezentowanych w Radzie państwa.				
		1	Odsetki	261,796.287	. . . . .	. . . . .	261,796.287
		2	Umorzenie długów	36,463.969	2,338.000	. . . . .	38,801.969
			Suma (Tytuł 2.) .	298,260.256	2,338.000	. . . . .	300,598.256
	3		Zarząd długu państwa.				
		1	Wydatki na zarząd wspólnych długów bieżących (70 procent)	4.200	. . . . .	. . . . .	4.200
		2	Wydatki na zarząd nie wspólnych długów bieżących .	499.400	. . . . .	. . . . .	499.400
		3	Wydatki administracyjne na zarząd długów fundowanych				
			a) wydatki rzeczowe	55.000	. . . . .	185.400	240.400
			b) wydatki osobiste	. . . . .	. . . . .	47.000	47.000
			Suma (Tytuł 3.) .	558.600	. . . . .	232.400	791.000
			Suma (Rozdział 23.) .	475,638.844	2,513.000	232.400	478,384.244
			Suma ogólna (Rozdział 10.—23.) .	754,536.855	53,997.788	9,792.500	818,327.143

Rozdział	Tytuł	Paragraf	Wydatki państwowe	zwyczajne		nadzwyczajne	Suma
				z dozwoleniem użycia aż do końca grudnia			
				1910	1911	1911	
				w koronach			
			XI. Ministerstwo handlu.				
24			**Wydatek ogólny.**				
	1		Urząd centralny.				
		1	Kierownictwo naczelne	7,138.710	. . . . .	20.000	7,158.710
		2	Przyboczne rady zawodowe (przyboczna Rada celna, Rada przemysłowa, przyboczna Rada pracy, Rada rękodzielniczo-przemysłowa, Komisya dla zapobiegania wypadkom, tudzież Komisya komunikacyjna w Tryeście)	128.620	. . . . .	. . . . .	128.620
		3	Koszta sprawozdań handlowych wraz z kosztami ekspozytur c. k. austryackiego Muzeum handlowego . . .	120.060	. . . . .	. . . . .	120.060
		4	Popieranie przemysłu i wywozu	. . . . .	600.000	. . . . .	600.000
		5	Dodatek na rzecz c. k. austryackiego Muzeum handlowego	164.920	. . . . .	. . . . .	164.920
		6	Wynagrodzenia, dodatki i subwencye:				
			Dodatek do kosztów czasopism, wydawanych przez Ministerstwo robót publicznych	. . . . .	4.000	. . . . .	4.000
			Dodatek Ministerstwa handlu do kosztów komisyi dla ochrony źródeł Karlsbadzkich	. . . . .	10.000	. . . . .	10.000
			Popieranie żeglugi śródziemnej	. . . . .	20.000	. . . . .	20.000
			Popieranie pośrednictwa w pracy	. . . . .	32.000	. . . . .	32.000
			Subwencya dla międzynarodowego Urzędu pracy w Bazylei	. . . . .	5.000	. . . . .	5.000
			Na wydawanie Centralnego Informatora co do dostaw publicznych	. . . . .	3.000	. . . . .	3.000
			Na wydawanie korespondencyi konsularnej	. . . . .	1.000	. . . . .	1.000
			Subwencye dla stowarzyszeń i związków stowarzyszeń celem popierania ich tworzenia i działalności w granicach VII. rozdziału ordynacyi przemysłowej, tudzież dla związków innego rodzaju	. . . . .	10.000	. . . . .	10.000
			Rozmaite inne wynagrodzenia, dodatki i subwencye .	. . . . .	3.000	. . . . .	3.000
			Razem (§ 6.) .	. . . . .	88.000	. . . . .	88.000
		7	Wydatki z powodu wykonywania policyjnego regulaminu żeglarskiego i rzecznego na dolno- i górno-austryackiej przestrzeni Dunaju	. . . . .	10.000	5.700	15.700
		8	Pobory osobiste Dyrekcyi budowy dróg wodnych . . .	. . . . .	. . . . .	1,262.140	1,262.140

Rozdział	Tytuł	Paragraf	Wydatki państwowe	zwyczajne		nadzwyczajne	Suma
				z dozwoleniem użycia aż do końca grudnia			
				1910	1911	1911	
				w koronach			
24	1	9	Subwencya państwowa na rzecz Muzeum technicznego dla przemysłu i rękodzieł w Wiedniu (1. rata) . . .	. . . . .	. . . . .	300.000	300.000
			Suma (Tytuł 1.) .	7,552.310	698.000	1,587.840	9,838.150
	2		Koszta służby nadzorczej w przemyśle . . .	992.740	. . . . .	. . . . .	992.740
	3		Służba portowa i morsko-sanitarna.				
		1	Władza morska oraz urzędy portowe i morsko-sanitarne	1.452.460	. . . . .	. . . . .	1.452.460
		2	Utrzymanie i ruch statków, maszyn itd.	175.110	. . . . .	. . . . .	175.110
		3	Utrzymanie i ruch bagerów	418.170	136.000	. . . . .	554.170
		4	Konserwacya i utrzymanie w ruchu latarni morskich, latarni portowych oraz stacyi sygnałowych	428.340	111.600	. . . . .	539.940
		5	Utrzymanie urządzeń portowych i ich rekonstrukcye .	. . . . .	612.500	. . . . .	612.500
			Razem (§§ 1.—5.) .	2.474.080	860.100	. . . . .	3,334.180
		6	Nowe budowle.				
			I. Pobrzeże.				
			a) Budowle portowe.				
			Aquileja. Zastąpienie mostu stałego na kanale Traghetto mostem składanym. Ogólna kwota 28.000 K, 1. rata	. . . . .	. . . . .	14.000	14.000
			Strugnano. Urządzenie grobli do przybijania. Ogólna kwota 43.000 K, 1. rata	. . . . .	. . . . .	15.000	15.000
			Valetta del Dente. Urządzenie małej przystani do lądowania dla żaglowców. Ogólna kwota 10.000 K, 1. rata	. . . . .	. . . . .	5.000	5.000
			Rovigno. Rozszerzenie Molo Calsanta. Ogólna kwota 92.000 K, 1. rata	. . . . .	. . . . .	10.000	10.000
			Rovigno. Założenie boi	. . . . .	. . . . .	2.200	2.200
			Valle S. Martino, na południe od Poli. Urządzenie małej grobli ochronnej i do lądowania. Ogólna kwota 18.000 K, 1. rata	. . . . .	. . . . .	5.000	5.000
			Fianona. Dodatek do kosztów wodociągu	. . . . .	. . . . .	500	500
			Volosca. Przedłużenie grobli solnej. Ogólna kwota 43.000 K, 1. rata	. . . . .	. . . . .	15.000	15.000
			Silo (wyspa Veglia). Przedłużenie grobli ochronnej i do lądowania. Ogólna kwota 19.500 K, 1. rata	. . . . .	. . . . .	10.000	10.000

Rozdział	Tytuł	Paragraf	Wydatki państwowe	zwyczajne		nadzwyczajne	Suma
				z dozwoleniem użycia aż do końca grudnia			
				1910	1911	1911	
				w koronach			
24	3	6	Ponte. Pogłębienie wjazdu do przystani. Ogólna kwota 93.000 K, 1. rata	. . . . .	. . . . .	40.000	40.000
			Cigale (wyspa Lussin). Przedłużenie grobli sanitarnej. Ogólna kwota 20.000 K, 1. rata	. . . . .	. . . . .	7.500	7.500
			Caisole (wyspa Cherso). Urządzenie grobli przeciwnej. Ogólna kwota 6.000 K	. . . . .	. . . . .	6.000	6.000
			Zambratia, na południe od Salvore. Urządzenie grobli ochronnej. Ogólna kwota 7.000 K, nadwyżka zapotrzebowania	. . . . .	. . . . .	1.000	1.000
			Rekonstrukcya VI. urządzenia tamowego przy kanale nawodniającym w Agro Monfalconese. Dodatek administracyi morskiej 15.000 K, reszta	. . . . .	. . . . .	7.500	7.500
			S. Girolamo di Valle d'Oltra. Subwencya na budowę grobli przy przytulisku morskiem. Ogólna kwota 20.000 K, reszta	. . . . .	. . . . .	10.000	10.000
			Isola. Przedłużenie grobli operacyjnej. Ogólna kwota 36.900 K, reszta	. . . . .	. . . . .	13.900	13.900
			Cittanova. Przedłużenie wybrzeża operacyjnego dla parowców. Ogólna kwota 35.000 K, reszta	. . . . .	. . . . .	25.000	25.000
			Rovigno. Przedłużenie małej grobli w przystani św. Katarzyny. Ogólna kwota 34.000 K, reszta i nadwyżka zapotrzebowania	. . . . .	. . . . .	13.800	13.800
			Pola. Rozszerzenie małej grobli do lądowania. Ogólna kwota 90.000 K, 2. rata	. . . . .	. . . . .	30.000	30.000
			Rabaz. Urządzenie wybrzeża operacyjnego. Ogólna kwota 40.000 K, reszta i nadwyżka zapotrzebowania	. . . . .	. . . . .	13.500	13.500
			Mošćenice. Urządzenie wybrzeża operacyjnego. Reszta	. . . . .	. . . . .	7.500	7.500
			Abbazya. Poprawienie grobli do lądowania. Ogólna kwota 210.000 K, nadwyżka zapotrzebowania	. . . . .	. . . . .	26.000	26.000
			Rovenska przy Lussingrande. Urządzenie wybrzeża operacyjnego dla parowców. Ogólna kwota 60.000 K, 2. rata	. . . . .	. . . . .	19.100	19.100
			Neresine, wyspa Lussin. Urządzenie wybrzeża operacyjnego. Ogólna kwota 20.000 K, reszta	. . . . .	. . . . .	12.000	12.000
			Budowa nowych słupów do przywiązywania	. . . . .	. . . . .	16.000	16.000
			Urządzenie znaków ostrzegawczych na mieliznach	. . . . .	. . . . .	1.500	1.500
			Nabycie ziemi santorynowej	. . . . .	. . . . .	15.000	15.000
			Razem (Pobrzeże)	. . . . .	. . . . .	342.000	342.000

Rozdział	Tytuł	Paragraf	Wydatki państwowe	zwyczajne		nadzwyczajne	Suma
				z dozwoleniem użycia aż do końca grudnia			
				1910	1911	1911	
				w koronach			
			II. Dalmacya.				
			a) Budowle portowe.				
24	3	6	Selve. Urządzenie grobli, nadającej się obustronnie do przybijania. Ogólna kwota 90.000 K, 1. rata	. . . . .	. . . . .	20.000	20.000
			Maslinice. Urządzenie miejsca do przybijania dla przewozu przez cieśninę morską kanału della Montagna. Ogólna kwota 35.000 K, 1. rata	. . . . .	. . . . .	12.000	12.000
			Starigrad. Urządzenie miejsca do lądowania i manewrowania. Ogólna kwota 32.600 K. 1. rata	. . . . .	. . . . .	10.000	10.000
			Oltre. Przedłużenie istniejącej grobli do lądowania. Ogólna kwota 50.000 K, 1. rata	. . . . .	. . . . .	15.000	15.000
			Kuklica. Urządzenie grobli do lądowania i przyległego wybrzeża operacyjnego. Ogólna kwota 60.000 K, 1. rata	. . . . .	. . . . .	20.000	20.000
			Rogosnizza. Urządzenie wybrzeża do lądowania. Ogólna kwota 28.000 K. 1. rata	. . . . .	. . . . .	14.000	14.000
			Zirona. Urządzenie traktu muru wybrzeznego. Ogólna kwota 18.000 K, 1. rata	. . . . .	. . . . .	9.000	9.000
			Spljet. Założenie boi	. . . . .	. . . . .	5.000	5.000
			Spljet. Dodatek na wodociąg do Branjicy	. . . . .	. . . . .	1.970	1.970
			Stobreč. Urządzenie grobli ochronnej i do lądowania. Ogólna kwota 65.000 K, 1 rata	. . . . .	. . . . .	15.000	15.000
			Bristova na wyspie Lessina. Urządzenie wybrzeża do lądowania. Ogólna kwota 30.000 K, 1. rata	. . . . .	. . . . .	10.000	10.000
			Makarska. Założenie boi	. . . . .	. . . . .	8.000	8.000
			Zaostrog. Przedłużenie istniejącej grobli do lądowania. Ogólna kwota 44.000 K, 1. rata	. . . . .	. . . . .	14.330	14.330
			Bol. Urządzenie wybrzeża operacyjnego. Ogólna kwota 24.000 K, 1. rata	. . . . .	. . . . .	10.000	10.000
			Komin (Narenta). Urządzenie połączenia między Komin grande i Komin piccolo. Ogólna kwota 47.000 K, 1. rata	. . . . .	. . . . .	10.000	10.000

Rozdział	Tytuł	Paragraf	Wydatki państwowe	zwyczajne		nadzwyczajne	Suma
				z dozwoleniem użycia aż do końca grudnia			
				1910	1911	1911	
				w koronach			
24	3	6	Fortopus. Przedłużenie wybrzeża do przybijania i manewrowania. Ogólna kwota 95.000, 1. rata	. . . . .	. . . . .	15.000	15.000
			Drače. Ulepszenie urządzeń portowych. Ogólna kwota 46.000 K, 1. rata	. . . . .	. . . . .	16.000	16.000
			Kučište (Sabioncello). Urządzenie grobli operacyjnej i do przybijania. Ogólna kwota 29.000 K, 1. rata . .	. . . . .	. . . . .	10.000	10.000
			Giuliana. Przedłużenie grobli ochronnej i do lądowania. Ogólna kwota 45.000 K, 1. rata	. . . . .	. . . . .	10.000	10.000
			Slano. Urządzenie wybrzeża operacyjnego dla parowców. Ogólna kwota 35.000 K, 1. rata	. . . . .	. . . . .	18.000	18.000
			Brsečine. Urządzenie grobli ochronnej i do lądowania. Ogólna kwota 42.000 K, 1. rata	. . . . .	. . . . .	10.000	10.000
			Mezzo na wyspie tej samej nazwy. Przedłużenie grobli ochronnej i do lądowania. Ogólna kwota 42.000 K, 1. rata	. . . . .	. . . . .	10.000	10.000
			Teodo. Ulepszenie grobli do lądowania i operowania. Ogólna kwota 51.000 K, 1. rata	. . . . .	. . . . .	15.000	15.000
			Bianca (Bocche di Cattaro). Urządzenie przystani dla łodzi. Ogólna kwota 39.400 K, 1. rata	. . . . .	. . . . .	10.000	10.000
			Mulla di Cattaro. Urządzenie przystani dla łodzi. Ogólna kwota 18.000 K, 1. rata	. . . . .	. . . . .	5.000	5.000
			S. Michele di Lagosta. Uzupełnienie urządzeń portowych. Ogólna kwota 29.000 K, 1. rata	. . . . .	. . . . .	13.000	13.000
			Pago. Dalsze ulepszenie przystani. Ogólna kwota 37.000 K, reszta	. . . . .	. . . . .	17.000	17.000
			Zadar. Urządzenie wybrzeża operacyjnego dla parowców pospiesznych. Ogólna kwota 330.000 K, 2. rata	. . . . .	. . . . .	42.000	42.000
			Zaravecchia. Rozszerzenie północno-zachodniej grobli portowej. Ogólna kwota 82.000 K, 2. rata . .	. . . . .	. . . . .	20.000	20.000
			Sepurine, (wyspa Provicchio). Urządzenie grobli operacyjnej. Ogólna kwota 60.000 K, 2. rata	. . . . .	. . . . .	20.000	20.000
			Szybenik. Urządzenie wybrzeża operacyjnego od grobli do lądowania do budynku urzędu portowego. Ogólna kwota 700.000 K, 5. rata	. . . . .	. . . . .	1.000	1.000

Rozdział	Tytuł	Paragraf	Wydatki państwowe	zwyczajne		nadzwyczajne	Suma
				z dozwoleniem użycia aż do końca grudnia			
				1910	1911	1911	
				w koronach			
21	3	6	Szybenik. Urządzenie wybrzeża łączącego od wybrzeża węglowego do grobli portowej, przekraczającego zatokę Brulje. Ogólna kwota 420.000 K, 4. rata	. . . . .	. . . . .	25.000	25 000
			Zlarin. Urządzenie grobli operacyjnej. Ogólna kwota 78.000 K i nadwyżka zapotrzebowania 21.800 K, 5. rata	. . . . .	. . . . .	15.000	15:000
			Castelnuovo przy Trau. Przedłużenie wybrzeża do lądowania. Ogólna kwota 16.000 K, reszta	. . . . .	. . . . .	6.000	6.000
			Spljet. Urządzenie grobli operacyjnej. Ogólna kwota 460.000 K, 6. rata	. . . . .	. . . . .	25.000	25.000
			Krilo w Jesenice. Urządzenie grobli operacyjnej. Ogólna kwota 98.000 K, 2. rata	. . . . .	. . . . .	20.000	20.000
			Baškavoda. Urządzenie grobli operacyjnej. Ogólna kwota 55.000 K, 2. rata	. . . . .	. . . . .	15.000	15.000
			Gradac. Przedłużenie grobli, służącej do ochrony i lądowania. Ogólna kwota 100.000 K, 2. rata . . .	. . . . .	. . . . .	20.000	20.000
			Stinjiva (Brusje) na Lesinie. Urządzenie grobli ochronnej i do lądowania. Ogólna kwota 68.000 K, 2. rata	. . . . .	. . . . .	33 000	33.000
			Duba, półwysep Sabioncello. Budowa urządzenia portowego. Ogólna kwota 50.000 K, 2. rata	. . . . .	. . . . .	15.000	15.000
			Comisa na wyspie Lissa. Wybudowanie przystani. Ogólna kwota 167.000 K, 3. rata	. . . . .	. . . . .	25.000	25.000
			Metković. Przedłużenie wybrzeża dla dworca kolejowego. Ogólna kwota 430.000 K, 3. rata	. . . . .	. . . . .	75.000	75.000
			Stagnograndе. Urządzenie wybrzeża operacyjnego dla parowców. Ogólna kwota 20.000 K, nadwyżka zapotrzebowania	. . . . .	. . . . .	6.000	6.000
			Cannosa (Trsteno). Przedłużenie grobli do lądowania. Ogólna kwota 34.000 K, 2. rata	. . . . .	. . . . .	15.000	15.000
			Gravosa. Wybudowanie wybrzeża operacyjnego przed dworcem kolejowym. Ogólna kwota 595.000 K, 5. rata	. . . . .	. . . . .	10.000	10.000
			Srebrno di Breno przy Raguzie. Budowa urządzenia portowego. Ogólna kwota 57.000 K, 2. rata . .	. . . . .	. . . . .	25.000	25.000
			Castelnuovo (Bocche di Cattaro). Urządzenie placu operacyjnego na początku grobli portowej. Ogólna kwota 46.000 K, 2. rata	. . . . .	. . . . .	25.000	25.000

Rozdział	Tytuł	Paragraf	Wydatki państwowe	zwyczajne		nadzwyczajne	Suma
				z dozwoleniem użycia aż do końca grudnia			
				1910	1911	1911	
				w koronach			
24	3	6	Kotor. Ulepszenie wybrzeża operacyjnego od północy. Ogólna kwota 105.000 K, 5. rata			10.000	10.000
			Zavalatica na wyspie Curzola. Urządzenie grobli, służącej do ochrony i lądowania. Ogólna kwota 40.000 K, 3. rata			25.000	25.000
			Kozarica na wyspie Meleda. Budowa urządzeń portowych. Ogólna kwota 45.700 K, reszta i nadwyżka zapotrzebowania			14.700	14.700
			Urządzenie nowych słupów do przywiązywania			5.000	5.000
			Urządzenie znaków ostrzegawczych na mieliznach			5.000	5.000
			Nabycie ziemi santorynowej			35.000	35.000
			Razem (Dalmacya)			856.000	856.000
			Razem (§ 6.)			1,198.000	1,198.000
		7	Urządzenie nowych latarni morskich i stacyi sygnałowych oraz poprawienie istniejących			400.000	400.000
		8	Ulepszenie tryesteńskich urządzeń portowych. Ogólne zapotrzebowanie 53,334.500 K, 10. rata			8,207.000	8,207.000
		9	Sprawienie przyrządów do nurkowania wraz z przyborami			4.000	4.000
		10	Wyekwipowanie okrętu szkolnego celem praktycznego wykształcenia kadetów marynarki handlowej na oficerów okrętowych			10.000	10.000
		11	Podniesienie rybołowstwa morskiego. Ogólna kwota 400.000 K, 4. rata			82.000	82.000
		12	Sprawienie łodzi motorowej dla morskiej służby sanitarnej w Tryeście. Ogólna kwota 30.000 K, reszta			20.000	20.000
		13	Sprawienie okrętu roboczego do montowania latarni morskich, zabezpieczania materyału i kontroli. Ogólna kwota 180.000 K, 2. rata			20.000	20.000
		14	Sprawienie nowego holownika parowego do bagerowania. Ogólna kwota 60.000 K, 1. rata			25.000	25.000
		15	Dodatek zarządu morskiego na ulepszenie południowo-istryjskiej sieci telefonicznej			15.000	15.000
		16	Koszta nabycia części gruntu arsenału Lloyda w Tryeście, 1. rata			350.000	350.000
			Suma (Tytuł 3.)	2,474.080	860.100	10,331.000	13,665.180

Rozdział	Tytuł	Paragraf	Wydatki państwowe	zwyczajne		nadzwyczajne	Suma
				z dozwoleniem użycia aż do końca grudnia			
				1910	1911	1911	
				w koronach			
24	4		Obserwatoryum marynarskie w Tryeście . .	56.820	. . . . .	1.700	58.520
	5		Subwencye dla ruchu żeglarskiego.				
		1	Lloyd austryacki	. . . . .	10,798.400	. . . . .	10,798.400
		2	Służba dalmatyńska	. . . . .	946.200	. . . . .	946.200
		3	Ryczałtowe zapotrzebowanie celem utrzymania żeglugi parowej na Dunaju	. . . . .	. . . . .	1,200.000	1,200.000
		4	Popieranie marynarki handlowej i przyczynianie się do budowy okrętów	3,165.420	1,857.900	. . . . .	5,023.320
		5	Rozwinięcie komunikacyi morskich	. . . . .	. . . . .	200.000	200.000
			Suma (Tytuł 5.) .	3,165.420	13,602.500	1,400.000	18,167.920
	6		Domy składowe w Tryeście.				
		1	Wydatki na prowadzenie przedsiębiorstwa	1,649.950	41.000	. . . . .	1,690.950
		2	Rozszerzenie zakładów	. . . . .	. . . . .	1,000.000	1,000.000
		3	Rata ryczałtowa na umorzenie ceny kupna hangaru na grobli III., odstąpionego państwu przez Spółkę żeglugi parowej austryackiego Lloyda	. . . . .	. . . . .	89.260	89.260
		4	Odpisania	. . . . .	. . . . .	160.000	160.000
			Suma (Tytuł 6.) .	1,649.950	41.000	1,249.260	2,940.210
			Suma (Tytuły 1.—6.) .	15,891.320	15,201.600	14,569.800	45,662.720
	7		**Zakład poczt i telegrafów, tudzież Urząd pocztowych kas oszczędności.**				
			Zakład poczt i telegrafów.				
		1	Wydatki osobiste	103,179.780	. . . . .	. . . . .	103,179.780
		2	Potrzeby rzeczowe dla utrzymania ruchu	50,282.400	. . . . .	. . . . .	50,282.400
		3	Wydatki, nie należące do właściwych wydatków administracyjnych	1,365.000	. . . . .	. . . . .	1,365.000

Rozdział	Tytuł	Paragraf	Wydatki państwowe	zwyczajne z dozwoleniem użycia aż do końca grudnia 1910	zwyczajne z dozwoleniem użycia aż do końca grudnia 1911	nadzwyczajne z dozwoleniem użycia aż do końca grudnia 1911	Suma
				w koronach			
24	7	4	Urządzenie i utrzymanie urządzeń telegraficznych, telefonicznych i urządzeń poczty pneumatycznej	. . . . .	. . . . .	13,650.000	13,650.000
		5	Na budowle i roboty budowlane dla pomieszczenia poczty na dworcach kolejowych i koszta innych mniejszych robót budowlanych	. . . . .	. . . . .	160.000	160.000
		6	Adaptacya budowlana i konserwacya budynków najętych i lokalności pocztowych na dworcach kolejowych	. . . . .	. . . . .	260.000	260.000
		7	Rozwinięcie przedsiębiorstwa samochodów pocztowych	. . . . .	. . . . .	600.000	600.000
		8	Zwroty dochodów	. . . . .	. . . . .	6.000	6.000
			Razem (§§ 1.—8.) .	154,827.180	. . . . .	14,676.000	169,503.180
		9	Urząd pocztowych kas oszczędności	8,470.500	20.000	300.000	8,790.500
			Suma (Tytuł 7.) .	163,297.680	20.000	14,976.000	178,293.680
			Suma ogólna (Rozdział 24.) .	179,189.000	15,221.600	29,545.800	223,956.400
25			**XII. Ministerstwo kolei żelaznych.**				
	1		Urząd centralny	7,652.400	1,058.900	30.000	8,741.300
	2		Generalna inspekcya austryackich kolei żelaznych	575.270	5.500	. . . . .	580.770
	3		Centralny urząd dyrygowania wozów austryackich kolei państwowych	1,094.600	3.000	. . . . .	1,097.600
	4		Umowne wypłaty na oprocentowanie i umorzenie	30,552.460	. . . . .	. . . . .	30,552.460
	5		Zakłady zaopatrzenia na starość i inne urządzenia dobroczynne	40,400.720	. . . . .	. . . . .	40,400.720
	6		Ruch kolejowy utrzymywany przez państwo:				
		1	Służba naczelna dyrekcyi:				
			Wydatki osobowe	26,623.310	. . . . .	. . . . .	26,623.310
			Wydatki rzeczowe	1,520.910	. . . . .	. . . . .	1,520.910

Rozdział	Tytuł	Paragraf	Wydatki państwowe	zwyczajne		nadzwyczajne	Suma
				z dozwoleniem użycia aż do końca grudnia			
				1910	1911	1911	
				w koronach			
25	6	2	Nadzór kolejowy i konserwacya kolei:				
			Wydatki osobowe	26,273.080			26,273.080
			Wydatki rzeczowe (wraz z płacą robotników)	40,412.030			40,412.030
		3	Służba stacyjna i jezdna:				
			Wydatki osobowe	106,247.310			106,247.310
			Wydatki rzeczowe	9,985.640			9,985.640
		4	Służba pociągowa:				
			Wydatki osobowe	42,032.620			42,032.620
			Wydatki rzeczowe	44,355.640			44,355.640
		5	Służba warsztatowa i utrzymanie środków przewozowych:				
			Wydatki osobowe	29,105.190			29,105.190
			Wydatki rzeczowe	27,623.570			27,623.570
		6	Pomocnicze zakłady ruchu:				
			Wydatki osobowe	2,631.270			2,631.270
			Wydatki rzeczowe	2,529.210			2,529.210
		7	Inne wydatki ruchowe } Wydatki rzeczowe	29,353.300			29,353.300
		8	Podatki i dodatki } Wydatki rzeczowe	11,775.600			11,775.600
		9	Interes solny } Wydatki rzeczowe	1,163.600			1,163.600
		10	Zapotrzebowanie ryczałtowe na nowe linie, których otwarcie względnie objęcie nastąpi przypuszczalnie w roku 1910	420.000			420.000
		11	Wydatki nadzwyczajne			3,136.000	3,136.000
			Suma (Tytuł 6.)	402,052.280		3,136.000	405,188.280
	7		Ruch na liniach Spółki kolei państwowych, tudzież Kolei północno-zachodniej i Kolei łączącej południowo-północno-niemieckiej.				
		1	Wydatki osobowe	63,157.590			63,157.590
		2	Wydatki rzeczowe	51,001.480			51,001.480
		3	Wydatki nadzwyczajne			820.720	820.720
		4	Inwestycye, pomnożenie zapasu materyałów i ulepszenie stanu kolei na liniach Spółki kolei państwowych (ustawa z dnia 30. grudnia 1909, Dz. u. p. Nr. 219, § 3., punkt 5.)			29,600.000	29,600.000
			Suma (Tytuł 7.)	114,159.070		30,420.720	144,579.790

Rozdział	Tytuł	Paragraf	Wydatki państwowe	zwyczajne		nadzwyczajne	Suma
				z dozwoleniem użycia aż do końca grudnia			
				1910	1911	1911	
				w koronach			
25	8		Żegluga parowa na jeziorze Bodeńskiem:				
			Wydatki osobowe	265.760	. . . . .	. . . . .	265.760
			Wydatki rzeczowe	212.150	. . . . .	226.000	438.150
			Suma (Tytuł 8.)	477.910	. . . . .	226.000	703.910
	9		Udział państwa w niedoborze ruchowym wiedeńskiej Kolei miejskiej	. . . . .	. . . . .	1,599.320	1,599.320
	10		Koleje gwarantowane	. . . . .	. . . . .	3,117.700	3,117.700
	11		Wydatki nadzwyczajne na roboty budowlane i nabycie środków przewozowych na całej sieci.				
		1	Roboty budowlane	. . . . .	. . . . .	59,000.000	59,000.000
		2	Sprawienie środków przewozowych	. . . . .	. . . . .	40,000.000	40,000.000
			Suma (Tytuł 11.)	. . . . .	. . . . .	99,000.000	99,000.000
			Suma ogólna (Rozdział 25.)	596,964.710	1,067.400	137,529.740	735,561.850
26			**XIII. Ministerstwo rolnictwa.**				
			Wydatek ogólny.				
	1		Kierownictwo naczelne	1,756.974	. . . . .	. . . . .	1,756.974
	2		Państwowe zakłady naukowe i doświadczalne	795.049	. . . . .	19.150	814.199
	3		Popieranie kultury krajowej.				
		1	Nauka rolnictwa i leśnictwa	. . . . .	1,176.000	360.000	1,536.000
		2	Bezpośrednie popieranie rolnictwa i leśnictwa	. . . . .	6,052.100	50.000	6,102.100
		3	Statystyka rolnicza i leśnicza i inne informacye fachowe	. . . . .	135.000	35.000	170.000
		4	Na wytępienie „Phylloxera vastatrix“ i innych szkodników	. . . . .	. . . . .	887.000	887.000
		5	Bezprocentowe zaliczki na przywrócenie winnic, zniszczonych przez mszycę winną, w myśl ustaw z dnia 28. marca 1892 (Dz. u. p. Nr. 61) i z dnia 4. kwietnia 1902 (Dz. u. p. Nr. 136)	. . . . .	. . . . .	400.000	400.000

Rozdział	Tytuł	Paragraf	Wydatki państwowe	zwyczajne		nadzwyczajne	Suma
				z dozwoleniem użycia aż do końca grudnia			
				1910	1911	1911	
				w koronach			
26	3	6	Melioracye	.....	4,400.000	.....	4,400.000
		7	Dodatek państwowy na rzecz funduszu melioracyjnego	.....	.....	8,000.000	8,000.000
		8	Zakładanie ksiąg wodnych i zbiorów map wodnych	5.000	.....	.....	5.000
		9	Dodatek państwowy na utrzymanie budowli regulacyjnych na rzece Gail według ustawy krajowej z dnia 11. sierpnia 1900 (Dz. u. kr. Nr. 28.) (28. rata)	.....	.....	51.250	51.250
		10	Dodatek państwowy:				
			a) na dalszy ciąg zabudowań na austryackim obszarze Renu	.....	.....	207.222	207.222
			b) na konserwacyę zabudowań	.....	.....	13.250	13.250
		11	Wydatki administracyjne i konserwacyjne na roboty, przedsiębrane przez państwo w celu osuszenia bagien pod Akwilcją	9.342	.....	.....	9.342
		12	Dodatek państwowy na popieranie chowu i korzystnego spożytkowywania zwierząt (ustawa z dnia 30. grudnia 1909, Dz. u. p. Nr. 222)	.....	.....	6,000.000	6,000.000
	4		Nadzorowanie kultury krajowej.				
		1	Organa do nadzorowania kultury krajowej	1,758.419	21.713	10.000	1,790.132
		2	Wydatek na koszta, przypadające na skarb państwa z powodu wykonania ustaw agrarnych z dnia 7. lipca 1883 (Dz. u. p. Nr. 92, 93 i 94), tyczących się komasacyi gruntów i lasów oraz podziału gruntów	422.756	112.154	.....	534.910
		3	Wydatek skarbu państwa na rachunek krajów (na podstawie umów co do ustanowienia personalu geometrycznego dla operacyi agrarnych), a to:				
			Austrya poniżej Anizy	.....	135.000	.....	135.000
			Solnogród	.....	12.000	.....	12.000
			Karyntya	.....	40.000	.....	40.000
			Kraina	.....	50.000	.....	50.000
			Tyrol	.....	40.000	.....	40.000
			Morawy	.....	130.000	.....	130.000
			Śląsk	.....	10.000	.....	10.000
	5		Szkoły dla leśniczych i dalsze kształcenie państwowych organów leśniczych	76.470	.....	.....	76.470
	6		Państwowa hodowla koni	5,774.700	140.800	53.800	5,969.300
	7		Służba weterynaryjna	4,459.713	3.050	80.000	4,542.763
			Suma (Tytuły 1.—7.)	15,058.423	12,457.817	16,166.672	43,682.912

Rozdział	Tytuł	Paragraf	Wydatki państwowe	zwyczajne		nadzwyczajne	Suma
				z dozwoleniem użycia aż do końca grudnia			
				1910	1911	1911	
				w koronach			
			Lasy i domeny.				
26	8		Lasy państwowe i domeny.				
		1	Zarząd lasów i domen	13,612.896	240.850	37.500	13,891.246
		2	Nowe budowle i kupno realności	. . . . .	. . . . .	1,036.290	1,036.290
		3	Pomiar, rozgraniczenie i urządzenie gospodarki . .	. . . . .	. . . . .	28.970	28.970
		4	Wykupno służebności i ich uregulowanie	. . . . .	. . . . .	9.700	9.700
		5	Inne wydatki nadzwyczajne	. . . . .	. . . . .	103.010	103.010
			Suma (Tytuł 8.) .	13,612.896	240.850	1,215.470	15,069.216
			Suma ogólna (Rozdział 26.) .	28,671.319	12,698.667	17,382.142	58,752.128
27			**XIV. Ministerstwo sprawiedliwości.**				
	1		Kierownictwo naczelne	968.300	. . . . .	. . . . .	968.300
	2		Najwyższy Trybunał	1,528.600	. . . . .	. . . . .	1,528.600
	3		Zarząd sprawiedliwości w królestwach i krajach	75,629.880	. . . . .	. . . . .	75,629.880
			Przyrost wydatków z powodu założenia nowych ksiąg gruntowych	. . . . .	. . . . .	430.000	430.000
			Przyrost wydatków z powodu utworzenia nowych sądów i urzędów depozytowych dla sądów cywilnych, tudzież zmian personalu	. . . . .	. . . . .	80.000	80.000
			W szczególności na utworzenie Sądu obwodowego w Trutnowie i drugiego sądu obwodowego w okręgu praskiego Sądu krajowego wyższego	. . . . .	. . . . .	30.000	30.000
			Przyrost wydatków z powodu sprostowania ksiąg gruntowych w Galicyi i na Bukowinie	. . . . .	. . . . .	395.000	395.000
	4		Zakłady karne	7,254.140	. . . . .	. . . . .	7,254.140
			Na roboty wstępne celem założenia zakładu karnego w Dalmacyi	. . . . .	. . . . .	20.000	20.000
	5		Wydatek na wyższy Sąd konsularny w Konstantynopolu	52.071	. . . . .	. . . . .	52.071
			Suma ogólna (Rozdział 27.) .	85,432.991	. . . . .	955.000	86,387.991

Rozdział	Tytuł	Paragraf	Wydatki państwowe	zwyczajne		nadzwyczajne	Suma
				z dozwoleniem użycia aż do końca grudnia			
				1910	1911	1911	
				w koronach			
28			**XV. Ministerstwo robót publicznych.**				
	1		Urząd centralny.				
		1	Kierownictwo naczelne	3,162.340	.....	8.600	3,170.940
		2	Rada przyboczna dla popierania rzemiosł	3.500	.....	.....	3.500
		3	Piecza nad sprawą mieszkań	.....	71.500	100.000	171.500
		4	Popieranie ruchu przejezdnych	.....	650.000	.....	650.000
		5	Na swojskie wystawy krajowe, zawodowe i obszarowe, jakoteż na wystawy zagraniczne	.....	51.000	.....	51.000
		6	Subwencyowanie gmin celem urządzenia składów węglowych	.....	.....	5.000	5.000
		7	Założenie katastru siły wodnej	.....	.....	42.910	42.910
		8	Subwencya dla pierwszej międzynarodowej wystawy łowieckiej 1910	.....	.....	50.000	50.000
		9	Subwencya dla I. istryjskiej wystawy krajowej w Capo d'Istria 1910	.....	.....	12.500	12.500
		10	Międzynarodowa wystawa kolei i środków przewozowych w Buenos-Aires 1910 (1. rata)	.....	.....	100.000	100.000
			Suma (Tytuł 1.)	3,165.840	772.500	319.010	4,257.350
	2		Sprawy patentowe.				
		1	Urząd patentowy	1,013.430	.....	.....	1,013.430
		2	Trybunał patentowy	20.000	.....	.....	20.000
			Suma (Tytuł 2.)	1,033.430	.....	.....	1,033.430
	3		Przedsiębranie prób technicznych.				
		1	Próby techniczne w ogólności	.....	100.000	.....	100.000
		2	Zakłady dla próbowania ręcznej broni palnej	45.490	.....	.....	45.490
		3	Urządzenie laboratoryum dla budowli rzecznych	.....	.....	15.000	15.000
			Suma (Tytuł 3.)	45.490	100.000	15.000	160.490
	4		Służba cechownicza.				
		1	Władze cechownicze	1,404.640	.....	.....	1,404.640
		2	Na wyposażenie urzędów cechowniczych	67.000	.....	.....	67.000
			Suma (Tytuł 4.)	1,471.640	.....	.....	1,471.640

Rozdział	Tytuł	Paragraf	Wydatki państwowe	zwyczajne		nadzwyczajne	Suma
				z dozwoleniem użycia aż do końca grudnia			
				1910	1911	1911	
				w koronach			
28	5		Popieranie przemysłu.				
		1	Państwowa służba dla popierania przemysłu	675.640	30.000	. . . . .	705.640
		2	Sprawienie przyborów do pracy, udzielanie pożyczek i subwencyi	. . . . .	560.000	. . . . .	560.000
		3	Subwencyonowane zakłady dla popierania przemysłu .	200.000	. . . . .	. . . . .	200.000
		4	Popieranie kredytu przemysłowego	70.000	. . . . .	170.000	240.000
		5	Inne zarządzenia dla popierania przemysłu	131.000	43.000	. . . . .	174.000
			Suma (Tytuł 5.) .	1,076.640	633.000	170.000	1,879.640
	6		Sprawy wykształcenia przemysłowego.				
		1	Państwowe szkoły przemysłowe	12,238.840	. . . . .	. . . . .	12,238.840
			Zakłady centralne:				
			Potrzeby administracyjne i naukowe	. . . . .	. . . . .	17.175	17.175
			Austrya poniżej Anizy:				
			Potrzeby administracyjne i naukowe	. . . . .	. . . . .	10.800	10.800
			Potrzeby ryczałtowe	. . . . .	. . . . .	28.000	28.000
			Austrya powyżej Anizy:				
			Potrzeby administracyjne i naukowe	. . . . .	. . . . .	5.150	5.150
			Potrzeby ryczałtowe	. . . . .	. . . . .	16.700	16.700
			Styrya:				
			Potrzeby administracyjne i naukowe	. . . . .	. . . . .	8.500	8.500
			Karyntya:				
			Potrzeby administracyjne i naukowe	. . . . .	. . . . .	15.000	15.000
			Subwencye i dotacye	. . . . .	. . . . .	5.000	5.000
			Tyrol i Vorarlberg:				
			Potrzeby administracyjne i naukowe	. . . . .	. . . . .	38.540	38.540

Rozdział	Tytuł	Paragraf	Wydatki państwowe	zwyczajne z dozwoleniem użycia aż do końca grudnia 1910	zwyczajne z dozwoleniem użycia aż do końca grudnia 1911	nadzwyczajne z dozwoleniem użycia aż do końca grudnia 1911	Suma
				w koronach			
28	6	1	Czechy:				
			Potrzeby administracyjne i naukowe	. . . . .	. . . . .	111.066	111.066
			Potrzeby ryczałtowe	. . . . .	. . . . .	61.000	61.000
			Morawy:				
			Potrzeby administracyjne i naukowe	. . . . .	. . . . .	20.900	20.900
			Galicya i Kraków:				
			Potrzeby administracyjne i naukowe	. . . . .	. . . . .	77.377	77.377
			Bukowina:				
			Potrzeby administracyjne i naukowe	. . . . .	. . . . .	11.180	11.180
		2	Środki pomocnicze i środki popierania	4,252.562	. . . . .	. . . . .	4,252.562
			Czechy:				
			Subwencye i dotacye	. . . . .	. . . . .	10.000	10.000
			Suma (Tytuł 6.)	16,491.402	. . . . .	436.388	16,927.790
	7		Państwowa służba budownicza.				
		1	Państwowa służba budownicza w poszczególnych krajach	4,963.428	. . . . .	. . . . .	4,963.428
		2	Różne wydatki	. . . . .	. . . . .	1.562	1.562
			Suma (Tytuł 7.)	4,963.428	. . . . .	1.562	4,964.990
	8		Budowa dróg.				
		1	Budowa dróg w poszczególnych krajach	17,093.371	. . . . .	. . . . .	17,093.371
		2	Koszta podróży i dyety z powodu nadzwyczajnych budowli drogowych	. . . . .	. . . . .	98.100	98.100

Rozdział	Tytuł	Paragraf	Wydatki państwowe	zwyczajne		nadzwyczajne	Suma
				z dozwoleniem użycia aż do końca grudnia			
				1910	1911	1911	
				w koronach			
28	8	3	Koszta wygotowania projektów na nadzwyczajne budowle drogowe, nie objęte jeszcze preliminarzem . . .	. . . . .	. . . . .	10.200	10.200
		4	Nadzwyczajne budowle drogowe, dodatki państwowe do nich, nabycie walców drogowych wraz z przynależnościami itd.:				
			1. Austrya poniżej Anizy	. . . . .	. . . . .	292.500	292.500
			2. Austrya powyżej Anizy	. . . . .	. . . . .	160.963	160.963
			3. Solnogród	. . . . .	. . . . .	144.460	144.460
			4. Styrya	. . . . .	. . . . .	731.150	731.150
			5. Karyntya	. . . . .	. . . . .	241.943	241.943
			6. Kraina	. . . . .	. . . . .	183.000	183.000
			7. Pobrzeże	. . . . .	. . . . .	962.650	962.650
			8. Tyrol i Vorarlberg	. . . . .	. . . . .	2,574.522	2,574.522
			9. Czechy	. . . . .	. . . . .	1,530.777	1,530.777
			10. Morawy	. . . . .	. . . . .	104.000	104.000
			11. Śląsk	. . . . .	. . . . .	78.625	78.625
			12. Galicya	. . . . .	. . . . .	1,152.613	1,152.613
			13. Bukowina	. . . . .	. . . . .	87.412	87.412
			14. Dalmacya	. . . . .	. . . . .	946.834	946.834
			Suma (Tytuł 8.) .	17,093.371	. . . . .	9,299.749	26,393.120
	9		Budownictwo wodne.				
		1	Budownictwo wodne w poszczególnych krajach . . .	3,702.486	. . . . .	. . . . .	3,702.486
		2	Koszta podróży i dyety z powodu nadzwyczajnych budowli wodnych	. . . . .	. . . . .	133.789	133.789
		3	Wydatki, połączone z projektami na nadzwyczajne budowle wodne, nie objęte jeszcze preliminarzem . .	. . . . .	. . . . .	9.400	9.400
		4	Nadzwyczajne budowle wodne, dodatki państwowe do nich, nabycie remorkerów parowych, bagerów parowych i łodzi parowych itd.:				
			1. Austrya poniżej Anizy	. . . . .	. . . . .	6.400	6.400
			2. Austrza powyżej Anizy	. . . . .	. . . . .	951.858	951.858

Rozdział	Tytuł	Paragraf	Wydatki państwowe	zwyczajne z dozwoleniem użycia aż do końca grudnia 1910	zwyczajne z dozwoleniem użycia aż do końca grudnia 1911	nadzwyczajne z dozwoleniem użycia aż do końca grudnia 1911	Suma
				w koronach			
28	9	4	3. Solnogród			60.000	60.000
			4. Styrya			561.783	561.783
			5. Karyntya			288.247	288.247
			6. Kraina			108.150	108.150
			7. Pobrzeże			30.000	30.000
			8. Tyrol i Vorarlberg			868.880	868.880
			9. Czechy			1,934.230	1,934.236
			10. Morawy			16.000	16.000
			11. Śląsk			78.000	78.000
			12 Galicya			3,023.551	3,023.551
			13. Bukowina			294.150	294.150
		5	Subwencya dla mieszanej komisyi Prutowej			23.800	23.800
			Suma (Tytuł 9.)	3,702.486		8,388.244	12,090.730
	10		Władze górnicze	942.770	117.500		1,060.270
	11		Zakłady naukowe górnicze	461.360	81.400	149.230	691.990
	12		Kopalnie państwowe:				
		1	Zarząd kopalni	25,313.234			25,313.234
		2	Nowe budowle, zakłady produktywne i zakupno realności:				
			1. Zarząd górniczy w Kirchbichl			8.000	8.000
			2. Zarząd hut w Cylei			305.500	305.500
			3. Dyrekcya górnicza w Idryi			147.000	147.000
			4. Dyrekcya górnicza w Brüx			2,188.500	2,188.500
			5. Dyrekcya górnicza w Przybramie			72.000	72.000
			6. Zarząd górniczy w Raibl			42.800	42.800

Rozdział	Tytuł	Paragraf	Wydatki państwowe	zwyczajne		nadzwyczajne	Suma
				z dozwoleniem użycia aż do końca grudnia			
				1910	1911	1911	
				w koronach			
28	12	2	7. Zarząd kopalni i hut w St. Joachimsthal			5.4000	5.400
			8. Odbenzyniarnia w Drohobyczu. Urządzenie zakładu dla regenerowania kwasu i ulepszenie zakładu dla zyskiwania benzyny			200.000	200.000
		3	Inne wydatki nadzwyczajne:				
			1. Na poszukiwania i nabywania uprawnień górniczych			200 000	200.000
			2. Dodatek na budowę nowej drogi z Kirchbichl do Häring			2.000	2.000
			3. Zasiłek sanacyjny dla kasy brackiej w Brixlegg			1.700	1.700
			4. Zasiłek sanacyjny dla kasy brackiej w Przybramie			324.770	324.770
			5. Zasiłek sanacyjny dla kasy brackiej w Raibl-Cyleja			8.000	8.000
			6. Ratalna uplata z kosztów urządzenia odbenzyniarni i przynależnych zakładów			707.979	707.979
			Suma (Tytuł 12.)	25.313.234		4,213.649	29,526.883
			Suma ogólna (Rozdział 28.)	75,761.091	1,704.400	22.992.832	100,458.323
29			**XVI. Zarząd budynków państwowych**	25.800	4,161.293		4,187.093
30			**XVII. Nowe budowle, administracya budowy, adaptacye, roboty budowlane, urządzenie i kupno realności.**				
	1		Rada Ministrów			500.000	500.000
	2		Ministerstwo spraw wewnętrznych.				
		1	Wiedeń			436.400	436.400
		2	Styrya			16.950	16.950

Rozdział	Tytuł	Paragraf	Wydatki państwowe	zwyczajne		nadzwyczajne	Suma
				z dozwoleniem użycia aż do końca grudnia			
				1910	1911	1911	
				w koronach			
30	2	3	Karyntya			1.760	1.760
		4	Czechy			62.540	62.540
		5	Morawy			55.492	65.492
		6	Śląsk			2.000	2.000
			Suma (Tytuł 2.)			685.142	585.142
	3		Ministerstwo wyznań i oświaty.				
			Urząd główny:				
		1	Wiedeń			305.000	305.000
		2	Czechy			1.610	1.610
		3	Galicya i Kraków			85.000	85.000
		4	Dalmacya			150.000	150.000
			Nauka:				
		5	Wiedeń			2,673.350	2,673.350
		6	Austrya poniżej Anizy			25.725	25.725
		7	Austrya powyżej Anizy			1.000	1.000
		8	Solnogród			75.000	75.000
		9	Styrya			483.150	483.150
		10	Karyntya			23.882	23.882
		11	Kraina			52.100	52.100
		12	Pobrzeże			56.400	56.400
		13	Tyrol i Vorarlberg			688.450	688.450
		14	Czechy			2,679.686	2,679.686
		15	Morawy			863.635	863.635
		16	Śląsk			189.463	189.463
		17	Galicya i Kraków			3,227.388	3,227.388
		18	Bukowina			275.000	275.000
		19	Dalmacya			231.800	231.800
			Suma (Tytuł 3.)			12,087.639	12,087.639
	4		Ministerstwo skarbu			3,867.000	3,867.000
	5		Ministerstwo handlu.				
		1	Wiedeń			150.000	150.000
		2	Austrya powyżej Anizy			50.000	50.000
		3	Pobrzeże			200.000	200.000

Rozdział	Tytuł	Paragraf	Wydatki państwowe	zwyczajne		nadzwyczajne	Suma
				z dozwoleniem użycia aż do końca grudnia			
				1910	1911	1911	
				w koronach			
30	5	4	Tyrol i Vorarlberg			318.500	318.500
		5	Czechy			185.610	185.610
		6	Morawy			52.000	52.000
		7	Śląsk			105.000	105.000
		8	Galicya			230.000	230.000
		9	Bukowina			10.000	10.000
		10	Dalmacya			10.000	10.000
			Suma (Tytuł 5.)			1,311.110	1,311.110
	6		Ministerstwo rolnictwa.				
		1	Wiedeń			7.070	7.070
		2	Austrya poniżej Anizy			60.000	60.000
		3	Styrya			17.000	17.000
		4	Czechy			61.881	61.881
		5	Galicya			273.420	273.420
		6	Bukowina			34.250	34.250
			Suma (Tytuł 6.)			453.621	453.621
	7		Ministerstwo sprawiedliwości.				
			Zarząd sprawiedliwości:				
		1	Wiedeń			639.281	639.281
		2	Austrya poniżej Anizy			1.000	1.000
		3	Austrya powyżej Anizy			50.000	50.000
		4	Styrya			220.420	220.420
		5	Karyntya			15.000	15.000
		6	Kraina			40.000	40.000
		7	Pobrzeże			111.000	111.000
		8	Tyrol i Vorarlberg			18.000	18.000
		9	Czechy			301.000	301.000
		10	Morawy			812.000	812.000
		11	Śląsk			40.000	40.000
		12	Galicya			1,134.573	1,134.573
		13	Bukowina			90.000	90.000
		14	Dalmacya			140.000	140.000

Rozdział	Tytuł	Paragraf	Wydatki państwowe	zwyczajne		nadzwyczajne	Suma
				z dozwoleniem użycia aż do końca grudnia			
				1910	1911	1911	
				w koronach			
			Zakłady karne:				
30	7	15	Wiedeń	. . . . .	. . . . .	50.000	50.000
		16	Austrya poniżej Anizy	. . . . .	. . . . .	85.000	85.000
		17	Austrya powyżej Anizy	. . . . .	. . . . .	40.000	40.000
		18	Pobrzeże	. . . . .	. . . . .	11.000	11.000
		19	Czechy	. . . . .	. . . . .	10.000	10.000
		20	Galicya	. . . . .	. . . . .	700.000	700.000
			Suma (Tytuł 7.)	. . . . .	. . . . .	4,508.274	4,508.274
	8		Ministerstwo robót publicznych.				
		1	Wiedeń	. . . . .	. . . . .	1,003.689	1,003.689
		2	Styrya	. . . . .	. . . . .	40.020	40.020
		3	Czechy	. . . . .	. . . . .	308.424	308.424
		4	Morawy	. . . . .	. . . . .	1.000	1.000
		5	Śląsk	. . . . .	. . . . .	268.200	268.200
		6	Galicya	. . . . .	. . . . .	700.437	700.437
			Suma (Tytuł 8.)	. . . . .	. . . . .	2,321.770	2,321.770
	9		Budynki urzędowe, z których korzystają różne gałęzie administracyi.				
		1	Wiedeń	. . . . .	. . . . .	60.719	60.719
		2	Austrya poniżej Anizy	. . . . .	. . . . .	73.259	73.259
		3	Austrya powyżej Anizy	. . . . .	. . . . .	223.710	223.710
		4	Solnogród	. . . . .	. . . . .	10.000	10.000
		5	Styrya	. . . . .	. . . . .	131.989	131.989
		6	Karyntya	. . . . .	. . . . .	38.960	38.960
		7	Pobrzeże	. . . . .	. . . . .	19.405	19.405
		8	Tyrol i Vorarlberg	. . . . .	. . . . .	86.818	86.818
		9	Czechy	. . . . .	. . . . .	1,008.875	1,008.875
		10	Morawy	. . . . .	. . . . .	390.698	390.698
		11	Galicya	. . . . .	. . . . .	1,023.126	1,023.126
		12	Bukowina	. . . . .	. . . . .	194.192	194.192
			Suma (Tytuł 9.)	. . . . .	. . . . .	3,261.751	3,261.751
	10		Wydatki na budowy, nie przewidziane jeszcze w preliminarzu	. . . . .	. . . . .	95.975	95.975
			Suma ogólna (Rozdział 30.)	. . . . .	. . . . .	28,992.282	28,992.282

Rozdział	Tytuł	Paragraf	Wydatki państwowe	zwyczajne		nadzwyczajne	Suma
				z dozwoleniem użycia aż do końca grudnia			
				1910	1911	1911	
				w koronach			
31			**XVIII. Najwyższa Izba obrachunkowa** . .	679.100	8.000	. . . . .	687.100
32			**XIX. Emerytury.**				
	1		Ogólne emerytury	99,000.000	. . . . .	. . . . .	99,000.000
	2		Wspólne emerytury cywilne . . 31.943 K				
			Od tego 23procentowa kwota, którą płacić mają kraje Korony węgierskiej w sumie . . . . . 7.347 „	24.596	. . . .	. . . . .	24.596
			Suma ogólna (Rozdział 32.) .	99,024.596	. . . . .	. . . . .	99,024.596

Zestawienie.

Rozdział	Wydatki państwowe	zwyczajne		nadzwyczajne	Suma
		z dozwoleniem użycia aż do końca grudnia			
		1910	1911	1911	
		w koronach			
1	I. Dwór cesarski	.....	11,300.000	.....	11,300.000
2	II. Kancelarya gabinetowa Najjaśniejszego Pana	188.981	.....	.....	188.981
3	III. Rada państwa	3,920.217	21.900	140.567	4,082.684
4	IV. Trybunał państwa	67.048	.....	.....	67.048
5	V. Rada Ministrów i Trybunał administracyjny	4,902.930	.....	.....	4,902.930
6	VI. Dodatek na wydatki w sprawach wspólnych	142,568.000	162,498.998	45,117.892	350,184.890
7	VII. Ministerstwo spraw wewnętrznych	51,252.139	29.298	776.879	52,058.316
8	VIII. Ministerstwo obrony krajowej	6,241.894	88,332.300	4,127.136	98,701.330
9	IX. Ministerstwo wyznań i oświaty	92,862.943	4,544.943	5,593.686	103,001.572
10 do 23	X. Ministerstwo skarbu (łącznie z długiem państwowym)	754,536.855	53,997.788	9,792.500	818,327.143
24	XI. Ministerstwo handlu	179,189.000	15,221.600	29,545.800	223,956.400
25	XII. Ministerstwo kolei żelaznych	596,964.710	1,067.400	137,529.740	735,561.850
26	XIII. Ministerstwo rolnictwa	28,671.319	12,698.667	17,382.142	58,752.128
27	XIV. Ministerstwo sprawiedliwości	85,432.991	.....	955.000	86,387.991
28	XV. Ministerstwo robót publicznych	75,761.091	1,704.400	22,992.832	100,458.323
29	XVI. Zarząd budynków państwowych	25.800	4,161.293	.....	4,187.093
30	XVII. Nowe budowle, administracya budowy, adaptacye itd.	.....	.....	28,992.282	28,992.282
31	XVIII. Najwyższa Izba obrachunkowa	679.100	8.000	.....	687.100
32	XIX. Emerytury	99,024.596	.....	.....	99,024.596
	Ogólna suma wydatków państwowych	2.122,289.614	355,586.587	302,946.456	2.780,822.657

Preliminarz państwowy

dla

królestw i krajów reprezentowanych w Radzie państwa na rok 1910.

Część druga. — Pokrycie.

Rozdział	Tytuł	Paragraf	Dochody państwowe	zwyczajne	nadzwyczajne	Suma
				w koronach		
1			**I. Dwór cesarski**	. . . . .	. . . . .	. . . . .
2			**II. Kancelarya gabinetowa Najjaśniejszego Pana** . .	. . . . .	. . . . .	. . . . .
3			**III. Rada państwa**	. . . . .	. . . . .	. . . . .
4			**IV. Trybunał państwa**	. . . . .	. . . . .	. . . . .
5			**V. Rada Ministrów i Trybunał administracyjny.**			
	1		Rada ministrów:			
		1	Gazety urzędowe	2,235.900	. . . . .	2,235.900
		2	Biuro korespondencyi telegraficznych	698.300	. . . . .	698.300
			Suma ogólna (Rozdział 5.) .	2,934.200	. . . . .	2,934.200
6			**VI. Sprawy wspólne**	. . . . .	. . . . .	. . . . .
7			**VII. Ministerstwo spraw wewnętrznych.**			
	1		Urząd centralny:			
		1	Kierownictwo naczelne	8.000	. . . . .	8.000
		2	Dochód z Dziennika ustaw państwa	153.524	. . . . .	153.524
	2		Administracya polityczna	343.903	. . . . .	343.903
	3		Bezpieczeństwo publiczne	1,674.940	. . . . .	1,674.940
			Suma ogólna (Rozdział 7.) .	2,180.367	. . . . .	2,180.367
8			**VIII. Ministerstwo obrony krajowej.**			
	1		Kierownictwo naczelne	5.000	. . . . .	5.000
	2		Obrona krajowa	649.080	600.000	1,249.080
	3		Korpus straży policyjno-wojskowej	190.688	. . . . .	190.688
	4		Żandarmerya	628.115	. . . . .	628.115
			Suma ogólna (Rozdział 8.) .	1,472.883	600.000	2,072.883

Rozdział	Tytuł	Paragraf	Dochody państwowe	zwyczajne	nadzwyczajne	Suma
				w koronach		
9			**IX. Ministerstwo wyznań i oświaty.**			
			Urząd centralny.			
	1		Kierownictwo naczelne	600		600
	2		Nadzór szkolny	6.250		6.250
	3		Centralna komisya statystyczna	16.800		16.800
	4		Państwowy zakład geologiczny	9.350	1.300	10.650
	5		Centralny zakład dla meteorologii i geodynamiki	4.400		4.400
	6		Przychody na cele sztuki i archeologii:			
			a) Przychody na cele sztuki:			
		1	Akademia sztuk pięknych w Wiedniu	6.630		6.630
		2	Szkoła grawerów i medalierów w Wiedniu	128		128
		3	Akademia sztuk pięknych w Pradze	17.840		17.840
		4	Akademia sztuk pięknych w Krakowie	1.300		1.300
		5	Akademia muzyki i sztuki	250.000		250.000
		6	Dochód z rozsprzedaży publikacyi z zakresu sztuki	10.000		10.000
			b) Przychody na cele archeologii:			
		7	Muzeum archeologiczne w Akwilei	1.990		1.990
			Suma (Tytuły 1—6)	325.288	1.300	326.588
	7		**Wyznania.**			
		1	Dochody funduszów religijnych.			
			Dochody funduszów	5,982.867		5,982.867
			Austrya poniżej Anizy:			
			Z majątku zakładowego tego funduszu		16.942	16.942
			Na majątek zakładowy tego funduszu		2.500	2.500
			Austrya powyżej Anizy:			
			Na majątek zakładowy tego funduszu		364	364
			Karyntya:			
			Na majątek zakładowy tego funduszu		4.600	4.600
			Kraina:			
			Zwroty zaliczek		186	186

Rozdział	Tytuł	Paragraf	Dochody państwowe	zwyczajne	nadzwyczajne	Suma
				w koronach		
9	7	1	Tryest:			
			Zwroty zaliczek	.....	800	800
			Czechy:			
			Zwroty zaliczek	.....	1.200	1.200
			Na majątek zakładowy tego funduszu	.....	4.449	4.449
			Morawy i Śląsk:			
			Na majątek zakładowy tego funduszu	.....	6.800	6.800
			Galicya:			
			Z majątku zakładowego tego funduszu	.....	66.970	66.970
			Na majątek zakładowy tego funduszu	.....	4.400	4.400
			Dalmacya:			
			Zwroty zaliczek	.....	500	500
			Z majątku zakładowego tego funduszu	.....	10.000	10.000
			Na majątek zakładowy tego funduszu	.....	16.234	16.234
			Razem (§ 1.)	5,982.867	135.545	6,118.412
		2	Dochody z lasów funduszowych i domen	3,197.670	1.450	3,199.120
			Z majątku zakładowego funduszu religijnego:			
			Austrya poniżej Anizy	.....	9.200	9.200
			Austrya powyżej Anizy	.....	83.000	83.000
			Styrya	.....	63.000	63.000
			Karyntya	.....	13.700	13.700
			Kraina	.....	53.200	53.200
			Galicya	.....	250.000	250.000
			Razem (§ 2.)	3,197.670	473.550	3,671.220
			Suma (Tytuł 7.)	9,180.537	609.095	9,789.632
	8		Fundacye i dodatki na potrzeby wyznania katolickiego:			
		1	Dodatki	12.333	.....	12.333
			Austrya poniżej Anizy:			
			Zwroty zaliczek	.....	1.157	1.157
			Suma (Tytuł 8.)	12.333	1.157	13.490
			Suma (Tytuły 7. i 8.)	9,192.870	610.252	9,803.122

Rozdział	Tytuł	Paragraf	Dochody państwowe	zwyczajne	nadzwyczajne	Suma
				w koronach		
			Oświata.			
9	9		Szkoły wyższe.			
		1	Uniwersytety	1,469.717	. . . . .	1,469.717
			Funduszowe dobra uniwersyteckie Michle i Maleszyce:			
			Odsetki	. . . . .	521	521
			Wszystkie uniwersytety.			
			Karyntya:			
			Zwroty stypendyów	. . . . .	1.440	1.440
		2	Wydziały nie będące w związku z pewnym uniwersytetem	25.650	. . . . .	25.650
		3	Akademie techniczne	673.836	. . . . .	673.836
		4	Akademia ziemiaństwa w Wiedniu	104.400	. . . . .	104.400
		5	Akademie weterynaryjne	34.100	. . . . .	34.100
			Suma (Tytuł 9.)	2,307.703	1.961	2,309.664
	10		Szkoły średnie.			
		1	Gimnazya	281.699	. . . . .	281.699
			Austrya powyżej Anizy:			
			Zwroty zaliczek	. . . . .	2.500	2.500
			Galicya i Kraków:			
			Zwroty zaliczek	. . . . .	2.000	2.000
			Bukowina:			
			Zwroty zaliczek	. . . . .	2.000	2.000
		2	Szkoły realne	193.680	. . . . .	193.680
		3	Wszystkie szkoły średnie:			
			Opłaty szkolne	3,537.500	. . . . .	3,537.500
			Suma (Tytuł 10.)	4,012.879	6.500	4,019.379
	11		Szkolnictwo handlowe i marynarskie	383.665	. . . . .	383.665
	12		Specyalne zakłady naukowe.			
		1	Zakłady naukowe dla położnych	4.284	. . . . .	4.284
		2	Zakład naukowy dla języków wschodnich we Wiedniu	1.150	. . . . .	1.150
			Suma (Tytuł 12.)	5.434	. . . . .	5.434

Rozdział	Tytuł	Paragraf	Dochody państwowe	zwyczajne	nadzwyczajne	Suma
				w koronach		
9	13		Szkoły ludowe.			
		1	Seminarya nauczycielskie męskie i żeńskie	194.524	. . . . .	194.524
		2	Stypendya seminarzystów, zwroty	140	. . . . .	140
		3	Państwowe szkoły ludowe	15.600	. . . . .	15.600
			Suma (Tytuł 13.) .	210.264	. . . . .	210.264
	14		Fundacye i dodatki.			
		1	Dodatki	17.324	. . . . .	17.324
			Suma (Tytuły 9.—14.) .	6,937.269	8.461	6,945.730
			Suma ogólna (Rozdział 9.) .	16.455.427	620.013	17,075.440
			X. Ministerstwo skarbu (wraz z długiem państwowym).			
10			Zarząd skarbowy.			
	1		Urząd centralny (kierownictwo naczelne, dyrekcya długu państwa, departament rachunkowy i departament rachunków fachowych)	12.750	. . . . .	12.750
	2		Władze skarbowe i techniczna kontrola skarbowa:			
		1	Władze skarbowe (krajowe dyrekcye skarbu, dyrekcye skarbu i dyrekcye okręgów skarbowych, inspektoraty skarbowe i urzędy wymiaru należytości, administracye podatkowe i referaty podatkowe starostw powiatowych)	124.770	. . . . .	124.770
	3		Prokuratorye skarbu	188.000	. . . . .	188.000
	4		Urzędy skarbowe (urzędy podatkowe i urzędy depozytów sądowych, kasy skarbowe i kasy depozytów sądowych we Wiedniu, Kasa Urzędu taks we Wiedniu, Centralny Urząd stemplowy we Wiedniu, liniowe urzędy podatku spożywczego we Wiedniu i Tryeście, Urząd dochodów skarbowych i Urząd stemplowy w Pradze)	57.680	. . . . .	57.680
	5		Urzędy cechownicze	18.100	. . . . .	18.100
	6		Kataster podatku gruntowego i utrzymanie jego ewidencyi	1,001.140	. . . . .	1,001.140
	7		Zarząd ceł	5,811.190	. . . . .	5,811.190
	8		Straż skarbowa	345.000	. . . . .	345.000
			Suma (Rozdział 10.) .	7,558.630	. . . . .	7,558.630
11			Ogólny zarząd kasowy.			
	1		Dodatki do kosztów administracyjnych	613.009	. . . . .	613.009
	2		Ulegające zwrotowi wierzytelności państwa wraz z odsetkami	. . . . .	954.920	954.920
	3		Taksa wojskowa	3,500.000	. . . . .	3,500.000

Rozdział	Tytuł	Paragraf	Dochody państwowe	zwyczajne	nadzwyczajne	Suma
				w koronach		
11	4		Kwota, uzyskana za sprzedane wagi i ciężarki kontrolne dla krajowych monet złotych waluty koronowej	1.500	. . . . .	1.500
	5		Bezdziedziczności	200.000	. . . . .	200.000
	6		Rozmaite wpływy	1,020.000	. . . . .	1,020.000
	7		Odsetki od papierów wartościowych, należących do majątku Centralnej Kasy państwa, względnie od niespłaconych zaliczek, od ulokowanych pieniędzy państwowych i z obrotu czekowego z Urzędem pocztowej kasy oszczędności, tudzież odsetki eskontowe i odsetki oraz odsetki zwłoki od kredytowanych należytości celnych	5,600.000	. . . . .	5,600.000
	8		Udział państwa w nadwyżkach z grzywien za przestępstwa skarbowe	250.000	. . . . .	250.000
	9		Dodatek k. węg. Rządu na umorzenie częściowej sumy 30 milionów guldenów (równających się 60 milionom koron) długu, należnego Bankowi austryacko-węgierskiemu, w pierwotnej wysokości 80 milionów guldenów (11. rata)	360.000	. . . . .	360.000
	10		Udział w odszkodowaniu, które Rząd chiński zapłacić ma w r. 1910 za koszta, urosłe z powodu zaburzeń chińskich w latach 1900 i 1901	. . . .	394.649	394.649
	11		Udział państwa w czystym dochodzie Banku austryacko-węgierskiego i w podatku banknotowym Banku austryacko-węgierskiego	2,204.382	. . . . .	2,204.382
	12		Z zapasów kasowych, do których odda się kwoty, uzyskane z pożyczek na następujące cele:			
		1	Na ulepszenie tryesteńskich urządzeń portowych (ustawa z dnia 23. lutego 1907, Dz. u. p. Nr. 45)	. . . . .	8,207.000	8,207.000
		2	Dla Dyrekcyi budowy dróg wodnych (ustawa z dnia 11. czerwca 1901, Dz. u. p. Nr. 66)	. . . . .	1,262.140	1,262.140
		3	Na cele inwestycyi kolejowych (ustawa z dnia 27. marca 1909, Dz. u. p. Nr. 46)	. . . . .	10,000.000	10,000.000
		4	Na zażądane na rok 1910 nadzwyczajne wydatki na roboty budowlane i sprawienie środków przewozowych dla kolei państwowych, tudzież na nadzwyczajne wyekwipowanie obrony krajowej	. . . . .	91,526.310	91,526.310
		5	Na inwestycye, pomnożenie zapasu materyałów i ulepszenie stanu kolei na liniach Spółki kolei państwowych (ustawa z dnia 30. grudnia 1909, Dz. u. p. Nr. 219, § 3., poz. 5.)	. . . . .	29,600.000	29,600.000
		6	Na zaliczki z powodu aneksyi bośniackiej, przypadające na rok 1910 (ustawa z dnia 26. kwietnia 1910, Dz. u. p. Nr. 80)	. . . . .	40,000.000	40,000.000
	13		Odsetki zwłoki od reszty ceny kupna Kolei południowej	. . . . .	1,356.571	1,356.571
			Suma (Rozdział 11.)	13,748.891	183,301.590	197,050.481
12			Podatki bezpośrednie.			
	1		Podatki realne	161,980.000	. . . . .	161,980.000
	2		Podatki osobiste	183,216.200	. . . . .	183,216.200
	3		Należytości poboczne	3,743.000	. . . . .	3,743.000
			Suma (Rozdział 12.)	348,939.200	. . . . .	348,939.200
13			Cło.			
	1		Dochody celne	155,378.000	. . . . .	155,378.000

Rozdział	Tytuł	Paragraf	Dochody państwowe	zwyczajne	nadzwyczajne	Suma
				w koronach		
14			Podatek spożywczy.			
	1		Podatek od wódki (spożywczy i produkcyjny)	94,000.000	. . . . .	94,000.000
	2		Podatek od wyrobu drożdży prasowanych	800.000	. . . . .	800.000
	3		Należytość kontrolna za denaturowanie wódki	880.000	. . . . .	880.000
	4		*a)* Podatek od piwa od wyrobu piwa i od piwa, wprowadzanego przez linię celną	73,000.000	. . . . .	73,000.000
			b) Dodatek do podatku od piwa za piwo, wytwarzane w Wiedniu i Tryeście, i za piwo, wprowadzane do Wiednia i Tryestu	5,530.000	. . . . .	5,530.000
	5		Podatek spożywczy od cukru:			
			a) w rodzaju, określonym w § 1., l. 1. ustawy o podatku od cukru	136,000.000	. . . . .	136,000.000
			b) w rodzaju, określonym w § 1., l. 2. ustawy o podatku od cukru	500.000	. . . . .	500.000
	6		Podatek spożywczy od oleju mineralnego	21,400.000	. . . . .	21,400.000
	7		Podatek od wina i moszczu	13,000.000	. . . . .	13,000.000
	8		Podatek od mięsa i bydła rzeźnego	16,700.000	. . . . .	16,700.000
	9		Podatek spożywczy od innych przedmiotów spożywczych	1,527.000	. . . . .	1,527.000
	10		Dzierżawy liniowego podatku spożywczego w miastach zamkniętych	6,021.000	. . . . .	6,021.000
	11		Inne wpływy	115.600	. . . . .	115.600
	12		Zabezpieczenia dochodów skarbowych	1,910.400	. . . . .	1,910.400
			Suma (Rozdział 14.)	371,384.000	. . . . .	371,384.000
15			Osobny podatek od wyszynku i drobnej sprzedaży palonych trunków wyskokowych oraz od handlu nimi	2,332.000	. . . . .	2.332.000
16			Stemple, taksy i należytości.			
	1		Stemple	52,414.000	. . . . .	52,414.000
	2		Taksy	6,841.500	. . . . .	6,841.500
	3		Należytości	115,517.200	. . . . .	115,517.200
			Suma (Rozdział 16.)	174,772.700	. . . . .	174,772.700
17			Podatek od biletów kolejowych	20,300.300	. . . . .	20,300.300
18			Należytości cechownicze	1,000.000	. . . . .	1,000.000
19			Loterya	33,540.150	. . . . .	33,540.150
20			Mennica	1,530.100	. . . . .	1,530.100
21			Drukarnia nadworna i państwowa	7,951.250	. . . . .	7,951.250

Rozdział	Tytuł	Paragraf	Dochody państwowe	zwyczajne	nadzwyczajne	Suma
				w koronach		
22			Sól.			
	1		Wyrób soli	698.200		698.200
	2		Sprzedaż soli	47,431.000		47,431.000
			Suma (Rozdział 22.)	48,129.200		48,129.200
23			Tytoń.			
	1		Dochody monopolu tytoniowego	4,500.000		4,500.000
	2		Dochody z sprzedaży w kraju	267,647.000		267,647.000
			Suma (Rozdział 23.)	272,147.000		272,147.000
24			Wynagrodzenia za dostarczenie pomieszczeń dla wojska i za używanie publicznych parcel morskich.			
	1		Wynagrodzenia za dostarczenie pomieszczeń dla wojska	335.000		335.000
	2		Czynsze placowe za używanie publicznych parcel morskich	1.713		1.713
			Suma (Rozdział 24.)	336.713		336.713
25			Kwoty uzyskane ze sprzedaży nieruchomości państwowych.			
	1		Cena kupna, raty na poczet ceny kupna, odsetki i resztujące wpłaty za dobra państwowe, na których sprzedaż dano upoważnienie w poprzednich ustawach skarbowych lub w osobnych ustawach		181.982	181.982
	2		Należytości za uznanie lenności za dobra wolnodziedziczne i za wykupno przywilejów		10.788	10.788
	3		Cena kupna za dobra państwowe, które mają być sprzedane na podstawie ustawy skarbowej z roku 1910		145.000	145.000
	4		Odszkodowania za obciążenie nieruchomej własności państwowej służebnościami		200	200
	5		Kwota, uzyskana za sprzedaż przestrzeni brzegu morskiego, leżącej między arsenałem Lloyda i warsztatem S. Marco, należącym do Stabilimento tecnico Triestino		450.000	450.000
			Suma (Rozdział 25.)		787.970	787.970
26			Dług państwa i zarząd długu państwa.			
	1		Dług państwa.			
		1	Kwota, uzyskana za obligacye rentowe, które będą wydane dla umorzenia powszechnego długu państwowego		17,861.544	17,861.544

Rozdział	Tytuł	Paragraf	Dochody państwowe	zwyczajne	nadzwyczajne	Suma
				w koronach		
26	1	2	Wpłaty tytułem kaucyi i depozytów	. . . . .	250.000	250.000
		3	Dodatek k. węg. Rządu na oprocentowanie i umorzenie wspólnych pożyczek pierwszeństwa 1. węgiersko-galicyjskiej Kolei żelaznej	1,257.030	. . . . .	1,257.030
		4	Dodatki krajów: Dolnej Austryi, Moraw, Czech i Galicyi na oprocentowanie i umorzenie pożyczki, która na zasadzie ustawy z dnia 11. czerwca 1901, Dz. u. p. Nr. 66, ma być zaciągnięta na budowę kanałów wodnych	128.455	. . . . .	128.455
		5	Dodatek austryacko-węgierskiej Spółki kolei państwowych na zasadzie § 5. układu o upaństwowieniu, zatwierdzonego ustawą z dnia 27. marca 1909, Dz. u. p. Nr. 46	38.600	. . . . .	38.600
			Suma (Tytuł 1.) .	1,424.085	18,111.544	19,535.629
	2		Zarząd długu państwa.			
		1	Dochód z należytości blankietowych za wymianę zapisów długu państwa.	7.000	. . . . .	7.000
		2	Rozmaite dochody (zwroty za druki)	400	. . . . .	400
			Suma (Tytuł 2.) .	7.400	. . . . .	7.400
			Suma (Rozdział 26.) .	1,431.485	18,111.544	19,543.029
			Suma ogólna (Rozdziały 10.—26.) .	1.460,479.619	202,201.104	1.662,680.723
27			**XI. Ministerstwo handlu.**			
	1		Urząd centralny.			
		1	Kierownictwo naczelne	1,383.020	. . . . .	1,383.020
		2	Zwroty pokrytych posiłkowo przez rząd kosztów na usunięcie przeszkód żeglugi	2.000	. . . . .	2.000
			Suma (Tytuł 1.) .	1,385.020	. . . . .	1,385.020
	2		Służba nadzorcza w przemyśle	31.600	. . . . .	31.600
	3		Służba portowa i morsko-sanitarna.			
		1	Opłaty nawigacyjne i taksy, tudzież inne dochody zwyczajne	1,376.020	. . . . .	1,376.020

Rozdział	Tytuł	Paragraf	Dochody państwowe	zwyczajne	nadzwyczajne	Suma
				w koronach		
27	4		Obserwatoryum morskie w Tryeście	3.250	. . . . .	3.250
	5		Subwencye dla żeglugi.			
		1	Udział rządu w czystym dochodzie austryackiego Lloyda w myśl artykułu 22. układu żeglarskiego i pocztowego z dnia 16. marca 1907 (ustawa z dnia 23. lutego 1907, Dz. u. p. Nr. 42), tudzież za kary umowne	10.000	5.000	15.000
		2	Zwrot od Rządu węgierskiego na poczet opłat za przejazd kanałem Suezkim, wynagrodzonych Lloydowi austryackiemu przez Rząd austryacki	. . . . .	300.000	300.000
		3	Zwrot na poczet zaliczek bezprocentowych, udzielonych Towarzystwu żeglugi parowej na Dunaju	. . . . .	324.000	324.000
			Suma (Tytuł 5.) .	10.000	629.000	639.000
	6	1	Domy składowe w Tryeście	1,317.500	. . . . .	1,317.500
		2	Wynagrodzenie, dane przez Spółkę żeglugi parowej austryackiego Lloyda na rzecz rządu, za odstąpienie utrzymywania ruchu handlowego hangaru na grobli III.	. . . . .	88.000	88.000
			Suma (Tytuł 6.) .	1,317.500	88.000	1,405.500
			Suma (Tytuły 1.—6.) .	4,123.390	717.000	4,840.390
	7		Zakład poczt i telegrafów oraz Urząd pocztowych kas oszczędności.			
		1	Zakład poczt i telegrafów z wyłączeniem nadwyżki obrotowej c. k. Urzędu pocztowych kas oszczędności, objętej § 2. w kwocie 7,226.800 K	170,330.000	550.000	170,880.300
		2	Urząd pocztowych kas oszczędności	16,017.300	. . . . .	16,017.300
			Suma (Tytuł 7.) .	186,347.300	550.000	186,897.300
			Suma ogólna (Rozdział 27.) .	190,470.690	1,267.000	191,737.690
28			**XII. Ministerstwo kolei żelaznych.**			
	1		Urząd centralny	599.420	. . . . .	599.420
	2		Ruch na kolejach państwowych.			
		1	Dochody transportowe	697,906.000	. . . . .	697,906.000
		2	Inne dochody	73,991.200		73,991.200
		3	Dochody z interesu solnego	1,304.100	. . . . .	1,304.100
		4	Dochody z nowych linii, które będą przypuszczalnie otwarte, względnie objęte w ruch w roku 1910	424.000	. . . . .	424.000
		5	Dochody nadzwyczajne	. . . . .	937.170	937.170
			Suma (Tytuł 2.) .	773,625.300	937.170	774,562.470

Rozdział	Tytuł	Paragraf	Dochody państwowe	zwyczajne	nadzwyczajne	Suma
				w koronach		
28	3		Żegluga parowa na jeziorze Bodeńskiem	503.000	. . . . .	503.000
	4		Udziały państwa w ruchu wspólnym i w czystym zysku kolei prywatnych.	. . . . .	350.000	350.000
	5		Koleje gwarantowane	. . . . .	162.100	162.100
			Suma ogólna (Rozdział 28.) .	774,727.720	1,449.270	776,176.990
29			**XIII. Ministerstwo rolnictwa.**			
	1		Kierownictwo naczelne	2.500	. . . . .	2.500
	2		Państwowe zakłady naukowe i doświadczalne .	229.855	. . . . .	229.855
	3		Popieranie kultury krajowej	87.650	. . . . .	87.650
	4		Nadzorowanie kultury krajowej:			
		1	Organa do nadzorowania kultury krajowej	60.035	1.000	61.035
		2	Na personal geometryczny dla operacyi agrarnych (z funduszów krajowych):			
			Austrya poniżej Anizy	135.000	. . . . .	135.000
			Solnogród	12.000	. . . . .	12.000
			Karyntya	40.000	. . . . .	40.000
			Kraina	50.000	. . . . .	50.000
			Tyrol	40.000	. . . . .	40.000
			Morawy	130.000	. . . . .	130.000
			Śląsk	10.000	. . . . .	10.000
	5		Szkoły dla leśniczych i dalsze kształcenie państwowych organów leśniczych	500	. . . . .	500
	6		Państwowa hodowla koni	514.000	. . . . .	514.000
	7		Służba weterynaryjna	591.320	. . . . .	591.320
			Suma (Tytuły 1.—7.) .	1,902.860	1.000	1,903.860
	8		Lasy państwowe i domeny:			
		1	Zarząd lasów i domen	19,482.076	2.580	19.484.656
			Suma ogólna (Rozdział 29.) .	21,384.936	2.580	21,388.516

Rozdział	Tytuł	Paragraf	Dochody państwowe	zwyczajne	nadzwyczajne	Suma
				w koronach		
30			**XIV. Ministerstwo sprawiedliwości.**			
	1		Zarząd sprawiedliwości w królestwach i krajach .	1,492.098	. . . . .	1,492.098
	2		Zakłady karne	2,857.052	. . . . .	2,857.052
			Suma ogólna (Rozdział 30.) .	4,349.150	. . . . .	4,349.150
31			**XV. Ministerstwo robót publicznych.**			
	1		Urząd centralny:			
		1	Kierownictwo naczelne	39.300	. . . . .	39.300
	2		Sprawy patentowe	18.000	. . . . .	18.000
	3		Przedsiębranie prób technicznych	26.000	. . . . .	26.000
	4		Służba cechownicza	1,627.500	. . . . .	1,627.500
	5		Popieranie przemysłu	78.000	12.000	90.000
	6		Szkolnictwo przemysłowe:			
		1	Państwowe szkoły przemysłowe	2,554.590	. . . . .	2,554.590
			Austrya powyżej Anizy:			
			Dodatki	. . . . .	1.500	1.500
			Czechy:			
			Dodatki	. . . . .	9.500	9.500
		2	Środki pomocnicze i środki popierania	4.200	. . . . .	4.200
			Suma (Tytuł 6.) .	2,558.790	11.000	2,569.790

Rozdział	Tytuł	Paragraf	Dochody państwowe	zwyczajne	nadzwyczajne	Suma
				w koronach		
31	7		Państwowa służba budownicza	218.960	. . . . .	218.960
	8		Budowa dróg	113.018	212.072	325.090
	9		Budownictwo wodne	171.018	220.892	391.910
	10		Władze górnicze	5.850	. . . . .	5.850
	11		Należytości miarowe i poszukiwawcze	1,123.900	. . . . .	1,123.900
	12		Zakłady naukowe górnicze	34.000	. . . . .	34.000
	13		Państwowe kopalnie:			
		1	Zarząd kopalni	30,944.010	. . . . .	30,944.010
			Suma ogólna (Rozdział 31.)	36,958.346	455.964	37,414.310
32			**XVI. Zarząd budynków państwowych**	468.049	. . . . .	468.049
33			**XVII. Nowe budowle, administracya budowy, adaptacye, roboty budowlane, urządzenie i kupno realności.**			
	1		Ministerstwo spraw wewnętrznych.			
		1	Czechy	. . . . .	1.660	1.660
	2		Ministerstwo wyznań i oświaty.			
		1	Wiedeń	. . . . .	100.000	100.000
		2	Pobrzeże	. . . . .	30.000	30.000
		3	Morawy	. . . . .	5.000	5.000
		4	Galicya i Kraków	. . . . .	24.000	24.000
		5	Bukowina	. . . . .	90.000	90.000
			Suma (Tytuł 2.)	. . . . .	249.000	249.000
	3		Ministerstwo sprawiedliwości.			
			Zarząd sprawiedliwości:			
		1	Galicya	. . . . .	2.500	2.500

Rozdział	Tytuł	Paragraf	Dochody państwowe	zwyczajne	nadzwyczajne	Suma
				w koronach		
33	4		Budynki urzędowe, z których korzystają rozmaite gałęzie administracyi.			
		1	Austrya poniżej Anizy	. . . . .	5.000	5.000
		2	Karyntya	. . . . .	1.500	1.500
		3	Czechy	. . . . .	500	500
		4	Galicya	. . . . .	400	400
			Suma (Tytuł 4.) .	. . . . .	7.400	7.400
			Suma ogólna (Rozdział 33.) .	. . . . .	260.560	260.560
34			**XVIII. Najwyższa Izba obrachunkowa**	. . . . .	. . . . .	. . . . .
35			**XIX. Emerytury.**			
	1		Dodatki do emerytur	2.505	. . . . .	2.505
	2		Dopłaty funkcyonaryuszy państwowych	9,000.000	. . . . .	9,000.000
			Suma ogólna (Rozdział 35.) .	9,002.505	. . . . .	9,002.505

Zestawienie.

Rozdział	Dochody państwowe	zwyczajne	nadzwyczajne	Suma
		w koronach		
1	I. Dwór cesarski	. . . . .	. . . . .	. . . . .
2	II. Kancelarya gabinetowa Najjaśniejszego Pana	. . . . .	. . . . .	. . . . .
3	III. Rada państwa	. . . . .	. . . . .	. . . . .
4	IV. Trybunał państwa	. . . . .	. . . . .	. . . . .
5	V. Rada Ministrów i Trybunał administracyjny	2.934 200	. . . . .	2,934.200
6	VI. Sprawy wspólne	. . . . .	. . . . .	. . . . .
7	VII. Ministerstwo spraw wewnętrznych	2,180.367	. . . . .	2,180.367
8	VIII. Ministerstwo obrony krajowej	1,472.883	600.000	2,072 883
9	IX. Ministerstwo wyznań i oświaty	16,455.427	620.013	17,075.440
10 do 26	X. Ministerstwo skarbu (wraz z długiem państwowym)	1.460,479.619	202,201.104	1.662,680 723
27	XI. Ministerstwo handlu	190,470.690	1,267.000	191,737.690
28	XII. Ministerstwo kolei żelaznych	774,727.720	1,449.270	776,176.990
29	XIII. Ministerstwo rolnictwa	21,384.936	3.580	21,388.516
30	XIV. Ministerstwo sprawiedliwości	4,349.150	. . . . .	4,349.150
31	XV. Ministerstwo robót publicznych	36,958.346	455.964	37,414.310
32	XVI. Zarząd budynków państwowych	468.049	. . . . .	468.049
33	XVII. Nowe budowle, administracya budowy, adaptacye itd.	. . . . .	260.560	260.560
34	XVIII. Najwyższa Izba obrachunkowa	. . . . .	. . . . .	. . . . .
35	XIX. Emerytury	9,002.505	. . . . .	9,002.505
	Ogólna suma dochodów państwowych	**2 520.883.892**	**206,857 491**	**2.727,741.383**

Rok 1910.

Dziennik ustaw państwa

dla

królestw i krajów w Radzie państwa reprezentowanych.

Część XLIX. — Wydana i rozesłana dnia 3. lipca 1910.

Treść: (123—125.) 123. Rozporządzenie, dotyczące aktywowania Sądu powiatowego w Stulpikanach na Bukowinie. — 124. Obwieszczenie, dotyczące świadectw szkoły przemysłowej i kupieckiej dla dziewcząt w Pisku. — 125. Rozporządzenie, dotyczące działalności urzędowej starostów w Czasławiu i Chebie.

123.

Rozporządzenie Ministerstwa sprawiedliwości z dnia 24. czerwca 1910,

dotyczące aktywowania Sądu powiatowego w Stulpikanach na Bukowinie.

Sąd powiatowy w Stulpikanach, utworzony rozporządzeniem Ministerstwa sprawiedliwości z dnia 27. listopada 1903, Dz. u. p. Nr. 242, ma rozpocząć swoją działalność urzędową z dniem 1. września 1910.

Hochenburger wlr.

124.

Obwieszczenie Ministra handlu w porozumieniu z Ministrem robót publicznych z dnia 29. czerwca 1910,

dotyczące świadectw szkoły przemysłowej i kupieckiej dla dziewcząt w Pisku.

Na zasadzie § 14. *d*, ustępu 3. ustawy z dnia 5. lutego 1907, Dz. u. p. Nr. 26, względnie rozporządzenia Ministra handlu w porozumieniu z Ministrem wyznań i oświaty z dnia 26. lipca 1907, Dz. u. p. Nr. 180, przyjmuje się szkołę przemysłową i kupiecką dla dziewcząt w Pisku do spisu tych przemysłowych zakładów naukowych, których świadectwa zastępują przy zgłaszaniu przez kobiety przemysłu krawieckiego, ograniczonego do sukien damskich i dziecięcych, dowód prawidłowego ukończenia nauki.

Ritt wlr. **Weiskirchner** wlr.

125.

Rozporządzenie Ministerstwa spraw wewnętrznych z dnia 30. czerwca 1910,

dotyczące działalności urzędowej starostów w Czasławiu i Chebie.

Z powodu otwarcia starostw w Humpolec i Neudek zarządza się, zmieniając § 2. rozporządzenia Ministerstwa spraw wewnętrznych z dnia 31. lipca 1868, Dz. u. p. Nr. 114, dotyczącego poruczenia kilku starostom w Czechach załatwiania w imieniu Namiestnika czynności, należących do Namiestnictwa, iż rozszerzona działalność urzędowa starosty w Czasławiu rozciągać się ma w przyszłości na starostwa Kutna Hora, Ledecz, Kolin, Podiebrady, Chociborz, Niemiecki Brod i Humpolec, a działalność starosty w Chebie na starostwa Asch, Falknów, Kraslice, Jachimów, Karlsbad, Žlutyce, Marienbad, Neydek, Plana, Tachów i Tepla.

Haerdtl wlr.

Dziennik ustaw państwa

...

...

Rok 1910.

Dziennik ustaw państwa

dla

królestw i krajów w Radzie państwa reprezentowanych.

Część L. — Wydana i rozesłana dnia 9. lipca 1910.

Treść: № 126. Rozporządzenie, dotyczące regulaminu targowego dla wiedeńskiej głównej targowicy na zwierzęta w St. Marx.

126.

Rozporządzenie Ministerstw rolnictwa, handlu i spraw wewnętrznych z dnia 30. czerwca 1910,

dotyczące regulaminu targowego dla wiedeńskiej głównej targowicy na zwierzęta w St. Marx.

Na zasadzie § 9. ustawy z dnia 6. sierpnia 1909, Dz. u. p. Nr. 177, wydaje się następujące postanowienia co do regulaminu targowego dla wiedeńskiej głównej targowicy na zwierzęta w St. Marx:

Artykuł I.

§§ 1., 3. do 23. włącznie i § 25. do 99. włącznie regulaminu targowego dla wiedeńskiej głównej targowicy na zwierzęta w St. Marx, który wydano rozporządzeniem z dnia 1. sierpnia 1902, Dz. u. p. Nr. 166, a w §§ 52. i 96. zmieniono rozporządzeniami z dnia 8. lipca 1903, Dz. u. p. Nr. 146, i z dnia 13. marca 1903, Dz. u. p. Nr. 62, zatrzymują i nadal moc obowiązującą.

§ 2. regulaminu targowego ma opiewać:

„Wiedeńska główna targowica na zwierzęta w St. Marx jest jedynem targowiskiem dla sprzedaży przeznaczonego na rzeź wielkiego bydła rogatego i przeznaczonych na rzeź cieląt, owiec i jagniąt, oraz kóz, świń i prosiąt na obszarze gminy miasta Wiednia, rozszerzonym ustawą z dnia 28. grudnia 1904, Dz. u. kr. Nr. 1 z roku 1905, i następujących gmin w okolicy Wiednia: Albern, Alt- i Neu-Erlaa, Atzgersdorf, Bisamberg, Breitenlee, Hadersdorf, Inzersdorf am Wienerberge, Lang-Enzersdorf, Kledering, Klosterneuburg, Mauer, Ober- i Unter-Laa, Roth-Neusiedl, Schwechat, Stammersdorf, Weidling i Weidlingbach.

Przedmiotem obrotu targowego na targowicy tej są dalej: wypatroszone cielęta, owce, jagnięta, kozy, świnie i prosięta.“

§ 24. regulaminu targowego ma opiewać:

„Do sprzedaży wielkiego bydła rogatego przeznaczona jest hala na bydło rogate, a do sprzedaży zwierząt podejrzanych o zarazę oddzielny plac (targ kontumacyjny). W hali na bydło rogate odbywają się tygodniowo dwa targi, a mianowicie w poniedziałek i we czwartek. Targ na zwierzęta podejrzane o zarazę (targ kontumacyjny) odbywa się w sobotę. Gdy w poniedziałek przypada święto, odbywa się targ w następnym dniu powszednim; jeżeli zaś święto przypada w czwartek lub sobotę, odbywa się targ w dniu poprzednim (w środę względnie w piątek).

Obrót targowy w hali na bydło rogate rozpoczyna się o godzinie 10. przedpołudniem, a co do zwierząt mniejszych, umieszczonych w oddzielnej części hali tej, o godzinie 9. przedpołudniem i kończy się o godzinie 3. popołudniu. Obrót targowy na targowisku kontumacyjnem zaczyna się

o godzinie 10. przedpołudniem i kończy się o godzinie 3. popołudniu."

Artykuł II.

Do sprzedaży, które strony same zawarły na targowisku na jałownik i zwierzęta zabijane kłuciem (§ 14., ustęp 2. regulaminu targowego), stosują się przepisy § 14. regulaminu targowego o wpłacaniu i wypłacaniu ceny kupna, tudzież o uskutecznianiu zakupów na podstawie kredytów, otwartych w wiedeńskiej kasie dla targu na zwierzęta i mięso, oraz odnośne postanowienia rozdziału VII. jedynie wówczas, jeżeli kupujący i sprzedawca, a względnie kasa zgadzają się na to.

Jeżeli niema zgody takiej, należy składać opłatę targową (§ 17. regulaminu targowego) wprost w kasie dla targu na zwierzęta i mięso tak, jak za zwierzęta, których nie sprzedano.

Ceny za zwierzęta sprzedane, których nie poddano odważeniu, należy ściągać według wskazówek, wydanych w tym względzie przez urząd targowy, o ile nie przedłożono doniesień o sprzedaży.

Artykuł III.

Rozporządzenie to wchodzi w życie w dniu 1. lipca 1910 z tem ograniczeniem, iż § 21., tudzież postanowienia § 23. regulaminu targowego o sprzedaży według wagi martwej nabędą mocy obowiązującej dopiero z chwilą, którą oznaczy się po ustaleniu regulaminu sądu rozjemczego i przepisu o rzezi.

Haerdtl wlr **Weiskirchner** wlr.

Pop wlr.

Rok 1910.

Dziennik ustaw państwa

dla

królestw i krajów w Radzie państwa reprezentowanych.

Część LI. — Wydana i rozesłana dnia 12. lipca 1910.

Treść: (№ 127 i 128.) 127. Dokument koncesyjny na koleje lokalne z Insbruka (Wilten) przez Seefeld do granicy państwa pod Scharnitz i z Reutte przez Lermoos do granicy państwa pod Griesen. — 128. Rozporządzenie, dotyczące zakazu handlu obnośnego na obszarze gminnym c. k. głównego i stołecznego miasta Wiednia.

127.

Dokument koncesyjny z dnia 1. lipca 1910

na koleje lokalne z Insbruka (Wilten) przez Seefeld do granicy państwa pod Scharnitz i z Reutte przez Lermoos do granicy państwa pod Griesen.

Na zasadzie Najwyższego upoważnienia nadaję w porozumieniu z interesowanymi Ministerstwami gminie miasta Insbruka w związku z c. k. uprz. austryackim Zakładem kredytowym dla handlu i przemysłu w Wiedniu żądaną koncesyę na budowę i utrzymywanie w ruchu następujących normalnotorowych linii kolei lokalnej, w szczególności:

a) z Insbruka (Wilten) przez Seefeld do granicy państwa pod Scharnitz,

b) z Reutte przez Lermoos do granicy państwa pod Griesen,

a to w myśl postanowień ustawy o koncesyach na koleje żelazne z dnia 14. września 1854, Dz. u. p. Nr. 238, jakoteż ustaw z dnia 31. grudnia 1894, Dz. u. p. Nr. 2 z r. 1895, i z dnia 29. grudnia 1908, Dz. u. p. Nr. 264, pod następującymi warunkami i zastrzeżeniami:

§ 1.

Pod względem połączenia koncesyonowanych kolei z królewsko bawarską siecią kolei żelaznych oraz uregulowania służby ruchu na nich obowiązywać będą odnośne postanowienia traktatu państwowego z dnia 22. listopada 1904 między Austro-Węgrami a Królestwem Bawarskiem, dotyczącego zaprowadzenia kilku połączeń kolejowych na obustronnej granicy, tudzież postanowienia układu, który oba Rządy zawrą na podstawie wspomnianego wyżej traktatu państwowego co do bliższych szczegółów zaprowadzenia połączenia kolejowego od stacyi Garmisch-Partenkirchen z jednej strony przez Mittenwald i Scharnitz do Insbruka, a z drugiej strony przez Lermoos do Reutte; koncesyonaryusze są obowiązani poddać się tym postanowieniom i obowiązkom, które stąd dla nich wynikną.

§ 2.

Co do kolei, będących przedmiotem niniejszego dokumentu koncesyjnego, korzystają koncesyonaryusze z ulg, o których mowa w artykule V. ustawy z dnia 31. grudnia 1894, Dz. u. p. Nr. 2 z r. 1895.

§ 3.

Koncesyonaryusze są obowiązani ukończyć budowę koncesyonowanych kolei najpóźniej w przeciągu trzech lat, licząc od dnia dzisiejszego, oddać gotowe koleje do użytku publicznego i utrzymywać je w nieprzerwanym ruchu przez cały okres koncesyjny.

Jako rękojmię dotrzymania powyższego terminu budowy, tudzież wykonania i wyposażenia

kolei zgodnie z warunkami koncesyi złożyć mają koncesyonaryusze na żądanie c. k. rządu odpowiednią kaucyę w papierach wartościowych, nadających się do lokacyi pieniędzy sierocych.

W razie niedotrzymania powyższych zobowiązań można uznać kaucyę tę za przepadłą.

§ 4.

Celem wybudowania koncesyonowanych kolei nadaje się koncesyonaryuszom prawo wywłaszczania w myśl postanowień odnośnych przepisów ustawowych.

Takie samo prawo przyznane będzie koncesyonaryuszom także co do ewentualnej budowy tych kolei dojazdowych, których budowę c. k. rząd uznałby za odpowiadającą interesom publicznym.

§ 5.

Co do budowy koncesyonowanych kolei i co do ruchu na nich stosować się mają koncesyonaryusze do osnowy niniejszego dokumentu koncesyjnego, do warunków koncesyjnych, ustanowionych przez c. k. Ministerstwo kolei żelaznych, jakoteż do istniejących w tej mierze ustaw i rozporządzeń, w szczególności do ustawy o koncesyach na koleje żelazne z dnia 14. września 1854, Dz. u. p. Nr. 238, i do regulaminu ruchu na kolejach żelaznych z dnia 16. listopada 1851, Dz. u. p. Nr. 1 z roku 1852, wreszcie do ustaw i rozporządzeń, któreby w przyszłości wydano. Pod względem ruchu będzie można o tyle odstąpić od zarządzeń bezpieczeństwa i przepisów co do ruchu, ustanowionych w regulaminie ruchu kolei żelaznych i w odnośnych postanowieniach dodatkowych, o ile c. k. Ministerstwo kolei żelaznych uzna to za dopuszczalne ze względu na szczególne stosunki obrotu i ruchu, a zwłaszcza ze względu na zmniejszoną chyżość. W tej mierze stosowane będą osobne przepisy ruchu, które wyda c. k. Ministerstwo kolei żelaznych.

§ 6.

Transporty wojskowe muszą być przewożone po zniżonych cenach taryfowych. Pod względem zastosowania taryfy wojskowej do przewozu osób i rzeczy obowiązywać będą postanowienia, które tak w tej mierze jak i względem ulg dla podróżujących wojskowych każdocześnie obowiązują na austryackich kolejach państwowych.

Postanowienia te stosują się także do obrony krajowej i pospolitego ruszenia obu połów Monarchii, do tyrolskich strzelców krajowych i do żandarmeryi, a to nietylko w podróżach na koszt skarbu państwa, lecz także w podróżach służbowych na ćwiczenia wojskowe i zebrania kontrolne, odbywanych własnym kosztem.

Koncesyonaryusze są obowiązani przystąpić do umowy, zawartej przez austryackie spółki kolejowe co do zakupna i utrzymywania w pogotowiu przyborów dla transportów wojskowych, oraz co do pomagania sobie nawzajem służbą i taborem przy uskutecznianiu większych transportów wojskowych, dalej do przepisów, obowiązujących każdocześnie dla kolei żelaznych na wypadek wojny, jakoteż do umowy dodatkowej o przewozie chorych i rannych, przewożonych w postawie leżącej na rachunek skarbu wojskowego, która weszła w wykonanie z dniem 1. czerwca 1871.

Przepis, który obowiązuje każdocześnie pod względem transportu wojskowego na kolejach żelaznych, tudzież przepisy, obowiązujące każdocześnie dla kolei żelaznych na wypadek wojny, nabywają dla koncesyonaryuszy mocy obowiązującej od dnia otwarcia ruchu na koncesyonowanych kolejach. Przepisy rzeczonego rodzaju, które dopiero po tym terminie zostaną wydane i nie będą ogłoszone w Dzienniku ustaw państwa, nabędą dla koncesyonaryuszy mocy obowiązującej z chwilą, w której poda się je urzędownie do ich wiadomości.

Zobowiązania te ciążą na koncesyonaryuszach tylko o tyle, o ile dopełnienie ich będzie możliwe ze względu na drugorzędny charakter tych linii oraz ze względu na ułatwienia, udzielone skutkiem tego pod względem budowy i wyposażenia kolei oraz systemu ruchu.

Koncesyonaryusze są obowiązani uwzględniać przy obsadzaniu posad wysłużonych podoficerów c. i k. wojska, c. i k. marynarki wojennej i c. k. obrony krajowej w myśl ustawy z dnia 19. kwietnia 1872, Dz. u. p. Nr. 60.

§ 7.

Do przewozu korpusów straży cywilnej (straży bezpieczeństwa, straży skarbowej itp.) stosować należy analogicznie zniżone stopy taryfowe, przepisane dla transportów wojskowych.

§ 8.

Ruch na kolejach, będących przedmiotem niniejszego dokumentu koncesyjnego, utrzymywany będzie przez państwo na rachunek koncesyonaryuszy, a koncesyonaryusze zwracać będą c. k. zarządowi kolei państwowych koszta, rzeczywiście ponoszone z powodu utrzymywania tego ruchu. Warunki utrzymywania ruchu będą unormowane w kontrakcie ruchu, który c. k. rząd zawrze z koncesyonaryuszami.

§ 9.

Pod warunkami i zastrzeżeniami, podanymi w artykule XII. ustawy z dnia 31. grudnia 1894, Dz. u. p. Nr. 2 z r. 1895, są koncesyonaryusze obowiązani dozwolić c. k. rządowi na jego żądanie każdego czasu współużywania kolei do ruchu między kolejami, już istniejącymi lub mającymi powstać w przyszłości — na których rząd ruch utrzymuje — w taki sposób, by c. k. rząd mógł, przy swobodnem ustanawianiu taryf, przeprawiać lub kazać przeprawiać tak całe pociągi jak i pojedyncze wozy współużywanymi kolejam lub ich częściami za opłatą stosownego wynagrodzenia.

§ 10.

Nadaje się koncesyonaryuszom prawo utworzenia, za osobnem zezwoleniem c. k. rządu i pod warunkami, które on ustanowi, spółki akcyjnej, która ma wejść we wszystkie prawa i obowiązki koncesyonaryuszy.

Statut spółki oraz wzory akcyi, które będą wydane, podlegają zatwierdzeniu c. k. rządu.

Koncesyonaryuszom zastrzega się prawo wypuszczenia częściowych zapisów dłużnych odnośnie do pożyczki pierwszeństwa, która będzie przez nich zaciągnięta, a to pod warunkami, oznaczonymi przez c. k. rząd; formularze obligacyi pierwszeństwa, które będą wydane, wymagają zatwierdzenia ze strony c. k. rządu.

Cyfra kapitału zakładowego, rzeczywistego, jakoteż imiennego, podlega zatwierdzeniu c. k. rządu.

W tym względzie przyjmuje się za zasadę, że oprócz rzeczywiście wyłożonych i należycie wykazanych kosztów na sporządzenie projektu, budowę i urządzenie kolei, łącznie z kosztami zaopatrzenia się w park wozowy oraz na uposażenie rezerwy kapitałowej, oznaczonej przez c. k. rząd, z doliczeniem odsetek interkalarnych, rzeczywiście zapłaconych w okresie budowy, i straty na kursie, gdyby ją istotnie poniesiono przy gromadzeniu kapitału, żadnych wydatków jakiegobądź rodzaju w kapitał wliczać nie wolno.

Gdyby po wybudowaniu kolei miano jeszcze wystawić jakie nowe budowle lub pomnożyć urządzenia ruchu, natenczas można doliczyć odnośne koszta do kapitału zakładowego, jeżeli c. k. rząd zezwolił na wzniesienie projektowanych nowych budowli lub na pomnożenie urządzeń ruchu i jeżeli koszta te będą należycie wykazane.

Cały kapitał zakładowy ma być umorzony w okresie koncesyjnym według planu amortyzacyi, zatwierdzonego przez c. k. rząd.

§ 11.

C. k. rząd zastrzega sobie prawo wykupienia koncesyonowanych kolei po ich ukończeniu i puszczeniu w ruch w każdym czasie pod następującymi warunkami:

1. Celem oznaczenia ceny wykupna policzy się czyste roczne dochody przedsiębiorstwa kolejowego w ciągu ostatnich zamkniętych lat siedmiu, poprzedzających chwilę wykupna, strąci się z tego czyste dochody najniepomyślniejszych dwóch lat, poczem obliczy się średni dochód czysty pozostałych lat pięciu.

2. Gdyby wykupno nastąpić miało przed upływem unormowanego w § 2. czasowego uwolnienia od podatku, w takim razie obliczony w ten sposób średni dochód czysty owych lat pięciu przedstawia w ciągu pozostałego okresu wolności od podatku rentę wykupna, która ma być wypłacana bez ściągnięcia podatku. Za czas po upływie wolności podatkowej oznacza się rentę wykupna w ten sposób, że od dochodów, podług których oblicza się sumę średnią, policza się podatek wraz z dodatkami według stopy procentowej odnośnych lat i potrąca go od dochodów. Do pozostałej reszty dolicza się ze względu na to, że stosownie do § 131., lit. *a)* ustawy z dnia 25. października 1896, Dz. u. p. Nr. 220, opłacać się ma na przyszłość od renty wykupna podatek dziesięcioprocentowy, dodatek w wysokości jednej dziewiątej tego czystego dochodu

3. Gdyby zaś wykupno nastąpić miało po upływie ustanowionego w § 2. czasowego uwolnienia od podatków, wówczas uważać się będzie przy obliczaniu czystych dochodów rocznych podatki i dodatki do podatków, ciążące na wykupionem przedsiębiorstwie kolejowem, oraz wszelkie inne opłaty publiczne za wydatki ruchu.

Jeżeli obowiązek płacenia podatku istniał nie przez wszystkie lata, podług których oblicza się sumę średnią, w takim razie należy także co do lat wolnych od podatku obliczyć podatek wraz z dodatkami według stopy procentowej odnośnych lat i potrącić go z przychodów.

Ze względu jednak na to, że stosownie do § 131, lit. *a)* ustawy z dnia 25. października 1896, Dz. u. p. Nr. 220, opłacać się ma od renty wykupna podatek dziesięcioprocentowy, należy doliczyć do przeciętnych czystych dochodów, obliczonych w ten sposób, dodatek, wynoszący jedną dziewiątą tych czystych dochodów.

4. Czysty dochód roczny, obliczony w myśl powyższych postanowień, należy płacić koncesyonaryuszom jako wynagrodzenie za wykupno kolei

przez pozostały czas trwania koncesyi w ratach półrocznych, płatnych z dołu dnia 30. czerwca i dnia 31. grudnia każdego roku.

5. Gdyby jednak wykupno miało przyjść do skutku przed upływem siódmego roku obrotowego lub gdyby średni dochód czysty, obliczony w myśl powyższych postanowień ustępów 1. do 3., bez uwzględnienia dodatku, przewidzianego w ustępach 2. i 3., nie dawał przynajmniej takiej sumy rocznej, którąby się równała racie rocznej, potrzebnej na zgodne z planem oprocentowanie i umorzenie pożyczek, ubezpieczonych przez wpis do ksiąg kolejowych a zaciągniętych za zezwoleniem c. k. rządu celem pokrycia policzalnych kosztów założenia, wraz z ratą roczną, potrzebną na oprocentowania po cztery od sta kapitału akcyjnego, zatwierdzonego przez c. k. rząd, i na umorzenie go w ciągu okresu koncesyjnego, w takim razie wynagrodzenie, które państwo ma zapłacić za wykupno kolei, będzie polegało na tem, że państwo płacić będzie wymienione wyżej raty ryczałtowe w ratach półrocznych, płatnych z dołu dnia 30. czerwca i dnia 31. grudnia każdego roku, i zwracać koncesyonaryuszom podatek rentowy, przypadający od tej renty wykupna.

6. Państwo zastrzega sobie prawo, iż może w każdym czasie przyjąć w miejsce koncesyonaryuszy do zapłaty z własnych funduszów pożyczki, zaciągnięte dla zebrania kapitału na koncesyowane linie kolejowe, w kwocie nie umorzonej jeszcze w czasie wykupna według zatwierdzonego planu umorzenia; w tym wypadku obniża się przypadająca do wypłaty renta wykupna o kwotę potrzebną na oprocentowanie i umorzenie oznaczonego kapitału pożyczkowego, tudzież w danym razie o odpowiadającą temu zapotrzebowaniu kwotę dodatku, który w myśl postanowień ustępów 2. i 3. ma być doliczony do dochodu przeciętnego.

7. Państwo zastrzega sobie dalej prawo zapłacenia w każdym czasie zamiast niepłatnych jeszcze rent, należnych koncesyonaryuszom w myśl postanowień powyższych punktów, kapitału, równającego się zdyskontowanej według stopy po cztery od sta na rok — licząc odsetki od odsetek — wartości kapitałowej tych rent, po strąceniu, jak się samo przez się rozumie, dodatku, któryby w myśl postanowień ustępów 2. i 3. mieścił się w tych rentach.

Gdyby państwo postanowiło w taki sposób spłacić kapitał, wolno mu będzie użyć do tego, podług własnego wyboru, gotówki lub obligacyi długu państwa. Obligacye długu państwa liczone będą wówczas po takim kursie, jaki wyniknie jako kurs średni z porównania kursów pieniężnych obligacyi długu państwa tego samego rodzaju, notowanych urzędownie na giełdzie wiedeńskiej w ciągu półrocza bezpośrednio poprzedzającego.

8. Przez wykupienie kolei i od dnia tego wykupienia przechodzi na państwo za wypłatą wynagrodzenia, oznaczonego pod l. 1. do 7., bez dalszej odpłaty własność koncesyonowanych niniejszem kolei, wolna od ciężarów, względnie obciążona tylko zalegającą jeszcze resztą pożyczek, zaciągniętych za zezwoleniem c. k. rządu, tudzież ich używanie, a to ze wszystkimi do nich należącymi ruchomościami i nieruchomościami, licząc tu także tabor wozowy, zapasy materyałów i zapasy kasowe, koleje dojazdowe, będące ewentualnie własnością koncesyonaryuszy, i ich przedsiębiorstwa poboczne, jakoteż rezerwy obrotowe i kapitałowe, utworzone z kapitału zakładowego, o ileby tych ostatnich nie użyto już za zezwoleniem c. k. rządu stosownie do przeznaczenia.

9. Postanowienie c. k. rządu, tyczące się wykonania państwowego prawa wykupna, które nastąpić może zawsze tylko z początkiem roku kalendarzowego, oznajmione będzie przedsiębiorstwu kolejowemu we formie deklaracyi najpóźniej do dnia 31. października bezpośrednio poprzedzającego roku.

Deklaracya ta będzie określać następujące szczegóły:

a) termin, od którego wykupienie następuje;

b) przedsiębiorstwo kolejowe, będące przedmiotem wykupna, i inne przedmioty majątkowe, które bądź jako przynależność przedsiębiorstwa kolejowego, bądź jako zaspokojenie pretensyi państwa lub z jakichkolwiek innych tytułów prawnych przejść mają również na państwo;

c) wysokość ceny wykupna (l. 1. do 7.), którą państwo ma zapłacić przedsiębiorstwu kolejowemu, a którą ewentualnie obliczy się tymczasowo z zastrzeżeniem późniejszego sprostowania, przy równoczesnem podaniu terminu i miejsca płatności.

10. C. k. rząd zastrzega sobie prawo ustanowienia jednocześnie z doręczeniem deklaracyi, tyczącej się wykupna, osobnego komisarza do czuwania nad tem, żeby począwszy od tej chwili nie zmieniono stanu majątku na szkodę państwa.

Od chwili deklaracyi, tyczącej się wykupna, wymaga wszelka sprzedaż lub obciążenie wymienionych tam nieruchomych przedmiotów majątkowych pozwolenia tego komisarza.

To samo odnosi się do przyjmowania wszelkich nowych zobowiązań, które albo przekraczają zakres zwyczajnego toku interesów albo powodują trwałe obciążenie.

11. Koncesyonaryusze są obowiązani postarać się o to, aby c. k. rząd mógł w dniu, wyznaczonym na wykupienie, objąć w fizyczne posiadanie wszystkie przedmioty majątkowe, wymienione w deklaracyi wykupna.

Gdyby koncesyonaryusze nie uczynili zadość temu zobowiązaniu, będzie c. k. rząd miał prawo nawet bez ich zezwolenia i bez interwencyi sądowej objąć wymienione przedmioty majątkowe w fizyczne posiadanie.

Począwszy od chwili wykupienia, odbywać się będzie ruch na wykupionych kolejach na rachunek państwa; od tej chwili przypadają więc wszystkie dochody z ruchu na korzyść państwa, na koszt jego zaś idą wszystkie wydatki, połączone z ruchem.

Czyste dochody, jakie wynikną z obrachunku po chwilę wykupienia, pozostaną własnością przedsiębiorstwa kolejowego, które natomiast odpowiadać ma samo za wszelkie należytości obrachunkowe i za wszelkie inne długi, pochodzące z budowy i ruchu kolei aż do chwili powyższej.

12. C. k. rząd zastrzega sobie prawo zahipotekowania na podstawie deklaracyi wykupna (l. 9.) prawa własności państwa na wszystkich nieruchomych przedmiotach majątkowych, przechodzących na państwo wskutek wykupienia.

Koncesyonaryusze są obowiązani oddać c. k. rządowi na jego żądanie do dyspozycyi wszelkie dokumenty prawne, jakichby od nich w tym celu jeszcze wymagano.

§ 12.

Trwanie koncesyi łącznie z ochroną przeciw zakładaniu nowych kolei w myśl § 9., lit. *b)* ustawy o koncesyach na koleje żelazne oznacza się na lat dziewięćdziesiąt (90), licząc od dnia dzisiejszego; po upływie tego czasu gaśnie koncesya.

C. k. rząd może uznać koncesyę za zgasłą także przed upływem powyższego czasu, jeżeli zajdą warunki, wymienione w § 16.

§ 13.

Gdy koncesya zgaśnie i od dnia jej zgaśnięcia nabywa państwo bez wynagrodzenia i bez ciężarów własność i używanie koncesyonowanych kolei i wszystkich ruchomych i nieruchomych przynależności, licząc tu także tabor wozowy, zapasy materyałów i zapasy kasowe, koleje dojazdowe i przedsiębiorstwa poboczne, będące ewentualnie własnością koncesyonaryuszy, jakoteż rezerwy obrotowe i kapitałowe, utworzone z kapitału zakładowego, o ileby nie użyto już tych ostatnich za zezwoleniem c. k. rządu stosownie do ich przeznaczenia.

§ 14.

Zarówno w razie zgaśnięcia niniejszej koncesyi jak i w razie wykupienia kolei (§ 11.), zatrzymują koncesyonaryusze na własność fundusz rezerwowy, utworzony z własnych dochodów przedsiębiorstwa, i ewentualne aktywa obrachunkowe, tudzież te osobne zakłady i budynki, wzniesione lub nabyte z własnego majątku, do których zbudowania lub nabycia c. k. rząd upoważnił koncesyonaryuszy z tym wyraźnym dodatkiem, iż przedmioty te nie stanowią przynależności kolei.

§ 15.

C. k. rząd ma prawo przekonywania się, czy budowę kolei i ich urządzenia ruchu wykonano we wszystkich częściach odpowiednio celowi i sumiennie, tudzież prawo zarządzenia, aby wadom, zachodzącym w tym względzie, zapobieżono względnie, aby je usunięto

C. k. rząd ma także prawo wglądania w zarząd kolei za pośrednictwem wydelegowanego przez siebie funkcyonaryusza, a w szczególności prawo nadzorowania w sposób, jaki tylko za stosowny uzna, za pośrednictwem organów nadzorczych, które wydeleguje na koszt koncesyonaryuszy, aby budowę wykonano zgodnie z projektem i kontraktami.

W razie utworzenia spółki akcyjnej ma komisarz, ustanowiony przez c. k. rząd, także prawo bywania na posiedzeniach rady zawiadowczej lub innej reprezentacyi, sprawującej zarząd spółki, jakoteż na walnych zgromadzeniach, ile razy uzna to za potrzebne, oraz prawo zawieszania wszelkich takich uchwał lub zarządzeń, które sprzeciwiałyby się ustawom, koncesyi lub statutowi spółki, względnie były dla publicznego dobra szkodliwe; w przypadku takim winien jednak komisarz przedstawić sprawę natychmiast c. k. Ministerstwu kolei żelaznych do decyzyi, która zapaść ma bezzwłocznie i mieć dla spółki moc obowiązującą.

§ 16.

C. k. rząd zastrzega sobie ponadto prawo tej treści, że gdyby, pomimo poprzedniego ostrzeżenia, dopuszczono się ponownie naruszenia lub zaniedbania jednego z obowiązków, przepisanych dokumentem koncesyjnym, warunkami koncesyi lub ustawami, będzie temu zapobiegał środkami, odpowiadającymi ustawom, a według okoliczności uzna koncesyę za zgasłą jeszcze przed upływem okresu koncesyjnego. W szczególności można uznać

koncesyę za zgasłą jeszcze przed upływem okresu koncesyjnego, jeżeli nie dopełniono zobowiązań względem ukończenia budowy i otwarcia ruchu, określonych § 3., o ile ewentualne przekroczenie terminu nie dałoby się usprawiedliwić w myśl § 11., lit. *b)* ustawy o koncesyach na koleje żelazne.

Wrba wlr.

128.

Rozporządzenie Ministerstwa handlu w porozumieniu z Ministerstwem spraw wewnętrznych i Ministerstwem skarbu z dnia 9. lipca 1910,

dotyczące zakazu handlu obnośnego na obszarze gminnym c. k. głównego i stołecznego miasta Wiednia.

Na zasadzie § 10. patentu cesarskiego z dnia 4. września 1852, Dz. u. p. Nr. 252, i § 5. przynależnego przepisu wykonawczego zakazuje się handlu obnośnego na obszarze gminnym c. k. głównego i stołecznego miasta Wiednia.

Zakaz powyższy nie ma zastosowania do obnośców, przynależnych do gmin, uprzywilejowanych pod względem handlu obnośnego, które są wymienione w § 17. patentu o handlu obnośnym i w odnośnych postanowieniach dodatkowych.

Obnoścy, osiadli w Wiedniu co najmniej od trzech lat i prowadzący tam prawnie handel obnośny, mogą na podstawie przedłużonych prawidłowo licencyi obnośców zajmować się w Wiedniu handlem tym i nadal.

Rozporządzenie to wchodzi w życie w dniu 1. stycznia 1911.

Biliński wlr. **Haerdtl** wlr.

Weiskirchner wlr.

Rok 1910.

Dziennik ustaw państwa

dla

królestw i krajów w Radzie państwa reprezentowanych.

Część LII. — Wydana i rozesłana dnia 14. lipca 1910.

Treść: № 129. Rozporządzenie, którem na zasadzie § 96. *h* ustawy z dnia 14. stycznia 1910, zezwala się dla poszczególnych miejsc kąpielowych na wyjątki od postanowień tej ustawy o zamykaniu sklepów.

129.

Rozporządzenie Ministra handlu w porozumieniu z Ministrem spraw wewnętrznych z dnia 1. lipca 1910,

którem na zasadzie § 96. *h* ustawy z dnia 14. stycznia 1910, Dz. u. p. Nr. 19, zezwala się dla poszczególnych miejsc kąpielowych na wyjątki od postanowień tej ustawy o zamykaniu sklepów.

§ 1.

Dla miejsc kąpielowych Baden, Gmunden, Bad Ischl, Badgastein i Hofgastein zezwala się na następujące wyjątki od postanowień § 96. *e* o zamykaniu sklepów:

I. Baden.

W miejscu kąpielowym Badenie mogą lokale, podpadające pod postanowienia § 96. *e*, być otwarte do godziny dziesiątej wieczór w czasie od dnia 15. maja do dnia 15. września każdego roku we wszystkich przemysłach handlowych oraz przy sprzedaży towarów w przemysłach produkcyjnych.

II. Gmunden i Bad Ischl.

W miejscach kąpielowych Gmunden i Bad Ischl mogą lokale, podpadające pod postanowienia § 96. *e*, być otwarte w czasie od dnia 1. czerwca do dnia 30. września każdego roku przy sprzedaży środków żywności do godziny dziesiątej wieczór, a przy sprzedaży towarów cukierniczych do godziny dziesiątej i pół wieczór.

III. Badgastein i Hofgastein.

W miejscach kąpielowych Badgastein i Hofgastein mogą lokale, podpadające pod postanowienia § 96. *e*, być otwarte do godziny dziewiątej wieczór w czasie od dnia 1. czerwca do dnia 30. września każdego roku we wszystkich przemysłach handlowych oraz przy sprzedaży towarów w przemysłach produkcyjnych.

§ 2.

Przekroczenia rozporządzenia tego mają być karane według postanowień karnych ordynacyi przemysłowej.

§ 3.

Rozporządzenie niniejsze wchodzi w życie w dniu ogłoszenia.

Haerdtl wlr. **Weiskirchner** wlr.

Rok 1910.

Dziennik ustaw państwa

dla

królestw i krajów w Radzie państwa reprezentowanych.

Część LIII. — Wydana i rozesłana dnia 17. lipca 1910.

Treść: № 130. Rozporządzenie, dotyczące wydania znaczków listowych dla uczczenia ośmdziesiątej rocznicy urodzin Jego cesarskiej i królewskiej Apostolskiej Mości.

130.

Rozporządzenie Ministerstwa handlu z dnia 15. lipca 1910,

dotyczące wydania znaczków listowych dla uczczenia ośmdziesiątej rocznicy urodzin Jego cesarskiej i królewskiej Apostolskiej Mości.

Dla uczczenia ośmdziesiątej rocznicy urodzin Jego cesarskiej i królewskiej Apostolskiej Mości sporządzi się przejściowo nakład znaczków listowych istniejącej obecnie emisyi od 1 halerza do 10 koron w zmienionej postaci.

Znaczki te są na górnym i dolnym brzegu przedłużone o paski szerokości *4 mm*; w środku górnego paska jest umieszczona cyfra roku 1830, a w środku dolnego paska cyfra roku 1910, miejsce na prawo i na lewo cyfr, oznaczających lata, jest wypełnione rozmaitymi ozdobami.

Znaczki wyda się w dniu 18. sierpnia 1910 i będzie je sprzedawać w tym dniu i w dniach następnych aż do wyczerpania nakładu, sporządzonego w ilości ograniczonej. Znaczki po 5, 10 i 25 h będą sprzedawane we wszystkich urzędach pocztowych, znaczki po 1, 2, 3, 6, 12, 20, 30, 35, 50 i 60 halerzy i po 1 koronie we wszystkich skarbowych urzędach pocztowych, a znaczki po 2, 5 i 10 koron w głównych urzędach pocztowych w siedzibie krajowych władz politycznych, i to według wartości imiennej.

Znaczków powyższych można używać aż do dnia 31. grudnia 1910 obok znaczków emisyi istniejącej do opłacania należytości od przesyłek pocztowych.

Weiskirchner wlr.

Dziennik ustaw państwa

dla

królestw i krajów w Radzie państwa reprezentowanych.

Część LIV. — Wydana i rozesłana dnia 22. lipca 1910.

Treść: (№ 131—133.) 131. Rozporządzenie, dotyczące dozwolenia niedzielnej pracy przemysłowej przy wyrobie lodu sztucznego. — 132. Ustawa, co do podwyższenia poborów emerytalnych urzędników państwowych i nauczycieli państwowych, cywilnych funkcyonaryuszy państwowych, należących do kategoryi sług, oraz osób z pocztu żołnierskiego żandarmeryi i sług kancelaryjnych żandarmeryi, o ile wymienionych funkcyonaryuszy państwowych przeniesiono w stan spoczynku przed dniem 1. października 1898, względnie 1. września 1899 i 1. stycznia 1900, i co do przyznania nadzwyczajnych dodatków emerytalnych (prowizyjnych). — 133. Ustawa, dotycząca podwyższenia normalnych pensyi wdów po urzędnikach państwowych i nauczycielach państwowych, które przypadły przed wejściem w życie ustawy z dnia 14. maja 1896, tudzież pensyi (prowizyi) wdów po osobach z pocztu żołnierskiego żandarmeryi, po sługach kancelaryjnych żandarmeryi i funkcyonaryuszach państwowych, należących do kategoryi sług, które wymierzono, względnie które ma się wymierzyć według dawniejszych norm co do płac.

131.

Rozporządzenie Ministra handlu w porozumieniu z Ministrem spraw wewnętrznych oraz Ministrem wyznań i oświaty z dnia 4. lipca 1910,

dotyczące dozwolenia niedzielnej pracy przemysłowej przy wyrobie lodu sztucznego.

Artykuł I.

Na zasadzie § 1., artykuł VI., ustęp 1. ustawy z dnia 16. stycznia 1895, Dz. u. p. Nr. 21, zezwala się na całodzienną pracę niedzielną dla ruchu przyrządów, służących do wyrobu lodu przy fabrykacyi lodu sztucznego, do dnia 11. września 1910 włącznie.

Tym robotnikom, których zatrudnia się w niedziele ponad czas, ustanowiony w § 2. rozporządzenia ministeryalnego z dnia 24. kwietnia 1895, Dz. u. p. Nr. 58, punkt 31, lit. *a*, należy przyznać jako spoczynek zastępczy 24godzinny czas spoczynku w jednym z dni powszednich.

Artykuł II.

Rozporządzenie to wchodzi w życie z dniem ogłoszenia.

Haerdtl wlr. **Stürgkh** wlr.

Weiskirchner wlr.

132.

Ustawa z dnia 14. lipca 1910,

co do podwyższenia poborów emerytalnych urzędników państwowych i nauczycieli państwowych, cywilnych funkcyonaryuszy państwowych, należących do kategoryi sług, oraz osób z pocztu żołnierskiego żandarmeryi i sług kancelaryjnych żandarmeryi, o ile wymienionych funkcyonaryuszy państwowych przeniesiono w stan spoczynku przed dniem 1. października 1898, względnie 1. września 1899 i 1. stycznia 1900, i co do przyznania nadzwyczajnych dodatków emerytalnych (prowizyjnych).

Za zgodą obu Izb Rady państwa postanawiam, co następuje:

§ 1.

Normalne pobory emerytalne (pensye, pobory odstawkowe) urzędników państwowych i nauczycieli państwowych najniższych sześciu klas rangi (najniższych siedmiu klas dyet), których przeniesiono w stan spoczynku przed dniem 1. października 1898, podwyższa się do takiej kwoty, jakaby wypadła przy zastosowaniu ustawy z dnia 14. maja 1896, Dz. u. p. Nr. 74, przyjmując za podstawę policzalne pobory aktywalne, wyznaczone ustawami z dnia 19. września 1898, Dz. u. p. Nr. 167, względnie 172, 173, 174 i 175.

§ 2.

Normalne pobory emerytalne (pensye, pobory odstawkowe i prowizye) funkcyonaryuszy państwowych, należących do kategoryi sług, których przeniesiono w stan spoczynku przed dniem 1. września 1899, podwyższa się do takiej kwoty, jakaby wypadła przy zastosowaniu ustawy z dnia 14. maja 1896, Dz. u. p. Nr. 74, przyjmując za podstawę policzalne pobory aktywalne, wyznaczone ustawą z dnia 26. grudnia 1899, Dz. u. p. Nr. 255.

Co do sług tej kategoryi, której płace uregulowano ustawą z dnia 26. grudnia 1899, Dz. u. p. Nr. 255, przez ustanowienie nowych klas płacy (§§ 2. i 6. ustawy z dnia 26. grudnia 1899, Dz. u. p. Nr. 255), należy przyjąć za podstawę wymiaru nowej emerytury klasę płacy bezpośrednio wyższą od ostatniej płacy policzalnej (wynagrodzenia rocznego), wliczając dodatki z tytułu starszeństwa służbowego, przypadające w myśl § 4. ustawy z dnia 26. grudnia 1899, Dz. u. p. Nr. 255, a o ile chodzi o sługi zakładów pocztowych i telegraficznych, drugi z rzędu stopień płacy w porównaniu z ostatnią płacą policzalną (wynagrodzeniem rocznem).

§ 3.

Normalne pobory emerytalne (pensye, pobory odstawkowe) osób z pocztu żołnierskiego żandarmeryi i sług kancelaryjnych żandarmeryi, które przeniesiono w stan spoczynku przed dniem 1. stycznia 1900 według cywilnych przepisów pensyjnych, podwyższa się do takiej kwoty, jakaby wypadła przy zastosowaniu ustawy z dnia 29. stycznia 1897, Dz. u. p. Nr. 42, przyjmując za podstawę policzalne pobory aktywalne, które weszły w życie w dniu 1. stycznia 1900.

Obciążająca ogólne emerytury cywilne płaca patentowa osób z pocztu żołnierskiego żandarmeryi, które stały się nieudolnymi przed wejściem w życie ustawy z dnia 25. lipca 1871, Dz. u. p. Nr. 83, zostaje podwyższona do 400 K rocznie przy wliczeniu ustanowionego ustawą z dnia 13. czerwca 1880, Dz. u. p. Nr. 70, 50procentowego dodatku do płacy patentowej z funduszu taks wojskowych.

§ 4.

O ile emerytury, uregulowane ustawą niniejszą, byłyby korzystniej wymierzone według norm, które obowiązywały dotychczas, należy stosować normy te.

§ 5.

Upoważnia się rząd, aby tym funkcyonaryuszom państwowym (funkcyonaryuszom kolei państwowych), których przeniesiono w stan spoczynku w czasie obowiązywania norm o płacy z lat 1898 i 1899 lecz przed uregulowaniem wliczalności części dodatku aktywalnego (kwaterunkowego) do podstawy wymiaru emerytury (prowizyi), przyznawał nadzwyczajne dodatki emerytalne (prowizyjne) na czas poboru emerytury (prowizyi), które ogółem nie mogą przekraczać kwoty 875.000 K.

Warunki przyznawania takich dodatków oraz ich wymiar ureguluje się i wyznaczy drogą rozporządzenia.

§ 6.

Podwyższenia normalnych poborów emerytalnych i dodatki do nich, przyznane w drodze łaski przed chwilą ogłoszenia ustawy niniejszej, należy wliczyć do podwyższeń emerytury (prowizyi) ustanowionych w §§ 1. do 3. i 5.

Nadzwyczajnych dodatków emerytalnych (prowizyjnych), dozwolonych w myśl § 5., nie należy uwzględniać przy wymiarze poborów zaopatrzenia dla osób osieroconych wraz z kwartałem pośmiertnym.

§ 7.

Ustawa niniejsza wchodzi w życie w dniu 1. stycznia 1910.

§ 8.

Wykonanie ustawy tej poruczam Memu Ministrowi skarbu.

Bad Ischl, dnia 14. lipca 1910.

Franciszek Józef wł.r.

Bienerth wł.r. **Biliński** wł.r.

133.

Ustawa z dnia 14. lipca 1910,

dotycząca podwyższenia normalnych pensyi wdów po urzędnikach państwowych i nauczycielach państwowych, które przypadły przed wejściem w życie ustawy z dnia 14. maja 1896, Dz. u. p. Nr. 74, tudzież pensyi (prowizyi) wdów po osobach z pocztu żołnierskiego żandarmeryi, po sługach kancelaryjnych żandarmeryi i funkcyonaryuszach państwowych, należących do kategoryi sług, które wymierzono, względnie które ma się wymierzyć według dawniejszych norm co do płac.

Za zgodą obu Izb Rady państwa postanawiam, co następuje:

§ 1.

Postanowienia § 5. ustawy z dnia 14. maja 1896, Dz. u. p. Nr. 74, mają zastosowanie do

wszystkich wdów po urzędnikach państwowych i nauczycielach państwowych, które w chwili rozpoczęcia się mocy obowiązującej tej ustawy pobierały już pensyę normalną.

Za pensye normalne należy uważać nietylko pensye, wymierzone według płacy zmarłego męża stosownie do norm, które obowiązywały przed wejściem w życie ustawy z dnia 14. maja 1896, Dz. u. p. Nr. 74, oraz pensye z tytułu nadanego charakteru, wyznaczone w stałych kwotach, lecz także i te pensye, które w poszczególnych wypadkach zostały przyznane Najwyższem postanowieniem uprawnionym do pensyi wdowom po urzędnikach państwowych wyższych klas rangi (klas dyet).

§ 2.

Pensye wdów po funkcyonaryuszach państwowych, należących do kategoryi sług, których ostatnie pobory aktywalne były wyznaczone normami, obowiązującymi przed dniem 1. września 1899, należy wymierzyć przy zastosowaniu postanowień ustawy z dnia 14. maja 1896, Dz. u. p. Nr. 74, przyjmując za podstawę policzalne pobory aktywalne, unormowane ustawą z dnia 26. grudnia 1899, Dz. u. p. Nr. 255.

Przytem należy wziąć za podstawę wymiaru pensyi dla wdów po sługach tej kategoryi, której płace uregulowano ustawą z dnia 26. grudnia 1899, Dz. u. p. Nr. 255, przez utworzenie nowych klas płacy (§§ 2. i 6. ustawy z dnia 26. grudnia 1899, Dz. u. p. Nr. 255), klasę płacy bezpośrednio wyższą od ostatniej policzalnej płacy męża, wliczając dodatki z tytułu starszeństwa służbowego, przypadające w myśl § 4. ustawy z dnia 26. grudnia 1899, Dz. u. p. Nr. 255, a o ile chodzi o wdowy po sługach zakładów pocztowych i telegraficznych, drugi z rzędu stopień płacy w porównaniu z ostatnią policzalną płacą męża.

Do wdów po tych sługach, przeniesionych w stan spoczynku przed dniem 1. września 1899, których pobory emerytalne wymierzono według dawnych płac, nie ma zastosowania ograniczające postanowienie § 10. ustawy z dnia 14. maja 1896, Dz. u. p. Nr. 74.

§ 3.

Prowizyę wdów po funkcyonaryuszach państwowych, którzy należeli do kategoryi sług i byli uprawnieni do prowizyi na zasadzie norm ogólnych, obowiązujących przed dniem 1. września 1899, podwyższa się do kwoty 400 K rocznie.

§ 4.

Przypadające według cywilnych przepisów pensyjnych pensye wdów po osobach z poczty żołnierskiego żandarmeryi i po sługach kancelaryjnych żandarmeryi, których ostatnie pobory aktywalne były ustalone normami, obowiązującymi przed dniem 1. stycznia 1900, należy wymierzyć przy zastosowaniu postanowień ustawy z dnia 29. stycznia 1897, Dz. u. p. Nr. 42, przyjmując za podstawę policzalne pobory aktywalne, uregulowane na nowo z dniem 1. stycznia 1900 a odpowiadające kategoryi służbowej męża.

Ograniczające postanowienie § 10. ustawy z dnia 14. maja 1896, dz. u. p. Nr. 74, powołane w ustawie z dnia 29. stycznia 1897, Dz. u. p. Nr. 42, nie ma zastosowania do wdów po tych osobach z poczty żołnierskiego żandarmeryi (po sługach kancelaryjnych żandarmeryi), przeniesionych w stan spoczynku przed dniem 1. stycznia 1900, których pobory emerytalne wymierzono według dawnych płac.

§ 5.

Ustawa niniejsza nie narusza pensyi, przyznanych w drodze łaski.

Dodatki (datki), przyznane w drodze łaski do pensyi (prowizyi) normalnych przed chwilą ogłoszenia ustawy niniejszej, należy wliczyć do pensyi (prowizyi) podwyższonych.

§ 6.

O ile pensye wdowie, uregulowane ustawą niniejszą, byłyby korzystniej wymierzone według norm, które obowiązywały dotychczas, należy stosować normy te.

§ 7.

Ustawa ta wchodzi w życie z dniem 1. stycznia 1910.

§ 8.

Wykonanie ustawy tej poruczam Memu Ministrowi skarbu.

Bad Ischl, dnia 14. lipca 1910.

Franciszek Józef wł.

Bienerth wł. **Biliński** wł.

Rok 1910.

Dziennik ustaw państwa

dla

królestw i krajów w Radzie państwa reprezentowanych.

Część LV. — Wydana i rozesłana dnia 29. lipca 1910.

Treść: № 134. Rozporządzenie, dotyczące ogłoszenia regulaminu telefonicznego i taryfy telefonicznej.

134.

Rozporządzenie Ministerstwa handlu z dnia 24. lipca 1910,

dotyczące ogłoszenia regulaminu telefonicznego i taryfy telefonicznej.

Na podstawie dekretu kancelaryi nadwornej z dnia 25. stycznia 1847, l. 2581, Zb. ust. pol. Nr. 9, wydaje się umieszczony poniżej regulamin telefoniczny, który ma wejść w życie z dniem 1. stycznia 1911. Jednocześnie ogłasza się taryfę telefoniczną, służącą do uzupełnienia regulaminu telefonicznego, i wprowadza ją w życie również z dniem 1. stycznia 1911.

Z tą samą chwilą uchyla się rozporządzenia Ministerstwa handlu z dnia 7. października 1887, Dz. u. p. Nr. 116, z dnia 20. marca 1893, Dz. u. p. Nr. 38, z dnia 22. grudnia 1906, Dz. u. p. Nr. 254, z wyjątkiem § 23. i z dnia 4. grudnia 1907, Dz. u. p. Nr. 259, oraz wszystkie inne przepisy, wydane dotąd a odnoszące się do przedmiotu regulaminu telefonicznego lub taryfy telefonicznej.

Abonentom telefonu wolno rozwiązać abonament drogą wypowiedzenia aż do dnia 31. października 1910 z mocą obowiązującą od dnia 1. stycznia 1911.

Weiskirchner wlr.

Regulamin telefoniczny.

Rozdział I.
Postanowienia ogólne.

§ 1.
Cel regulaminu telefonicznego.

Regulamin telefoniczny ustala na zasadzie wyłącznego ustawowego prawa rządu do tworzenia zakładów telegraficznych wszelkiego rodzaju warunki urządzenia i używania telefonów państwowych, stanowiących część składową telegrafów państwowych, o ile telefony te są przeznaczone dla publiczności do bezpośredniej ustnej korespondencyi.

§ 2.
Telefony państwowe.

1. Telefony państwowe, które służą publiczności do bezpośredniej korespondencyi ustnej, dzielą się na:

sieci telefoniczne miejscowe,
samoistne publiczne mównice telefoniczne,
przewody telefoniczne międzymiastowe,
samoistne stacye telefoniczne abonamentowe.

Każda sieć telefoniczna miejscowa obejmuje:

jedną stacyę telefoniczną centralną lub kilka stacyi takich,
mównice,
przewody łączące,
ewentualne przewody pośredniczące.

Mównice sieci telefonicznych miejscowych dzieli się na:

publiczne mównice telefoniczne,
publiczne automaty telefoniczne,
stacye telefoniczne abonamentowe,
stacye telefoniczne służbowe.

2. Centralne stacye telefoniczne i publiczne mównice telefoniczne są urzędami telefonicznymi.

Żaden z urzędów telefonicznych, należących do pewnej sieci telefonicznej miejscowej, nie może leżeć dalej jak 25 kilometrów od którego-kolwiek innego urzędu i żaden dalej jak 15 kilometrów od głównej stacyi centralnej (punkt 3.), a nadto żaden prócz głównej stacyi centralnej nie może być włączony do międzymiastowego przewodu telefonicznego (punkt 11.).

3. Centralne stacye telefoniczne są urzędami, wykonującymi służbę telefoniczną, w których istnieją urządzenia do wzajemnego łączenia doprowadzonych do nich przewodów telefonicznych.

Jeżeli do pewnej sieci telefonicznej miejscowej należy kilka stacyi centralnych, wówczas uważa się tę z nich za główną stacyę centralną, do której są doprowadzone przewody międzymiastowe. Inne stacye zowią się ubocznymi stacyami centralnymi, o ile nie uznano ich wyjątkowo ze względu na rozmiary za główne stacye centralne.

4. Publiczne mównice telefoniczne są urzędami, wykonującymi służbę telefoniczną, w których publiczność może prowadzić rozmowy telefoniczne.

Należą one do sieci telefonicznej miejscowej, jeżeli są złączone z centralną stacyą telefoniczną w jeden urząd albo pozostają z nią w związku za pośrednictwem przewodu łączącego (punkt 8.) i leżą w obrębie granic, oznaczonych w punkcie 2.

5. Publiczne automaty telefoniczne są to mównice, ustawione w miejscu ogólnie dostępnem i połączone z centralną stacyą telefoniczną, z których może korzystać każdy, kto wrzuci odpowiednią monetę.

6. Stacye telefoniczne abonamentowe są to mównice, połączone z urzędem telefonicznym lub telegraficznym, które Zarząd telegrafów państwo-

wych urządza za wynagrodzeniem dla pewnych osób fizycznych lub prawniczych w ubikacyach mieszkalnych lub biurowych. Należą one do sieci telefonicznej miejscowej, jeżeli są połączone z jedną z jej stacyi centralnych.

Stacye abonamentowe, połączone bezpośrednio z urzędem, zowią się stacyami głównymi, zaś stacye, połączone w pierwszym rzędzie z inną stacyą, stacyami ubocznymi. Jeżeli stacya uboczna znajduje się w tym samym budynku, co stacya, z którą jest bezpośrednio połączona (jej stacya łącząca), wówczas jest stacyą uboczną wewnętrzną, a w przeciwnym razie stacyą uboczną zewnętrzną.

Ogół przyrządów i przewodów, należących do stacyi, istniejącej sama dla siebie, albo do kilku połączonych ze sobą stacyi jednego abonenta, stanowi urządzenie abonamentowe.

7. Stacye telefoniczne służbowe są to mównice, urządzone wyłącznie dla celów urzędowych zakładu poczt i telegrafów. Dzielą się one również na stacye główne i uboczne i stoją co do ruchu telefonicznego na równi ze stacyami abonamentowymi.

8. Przewody telefoniczne, służące jedynie do łączenia centralnej stacyi telefonicznej z mównicami, należącymi do sieci telefonicznej miejscowej, lub do łączenia mównic tych między sobą, zowią się przewodami łączącymi.

Do łączenia mównic publicznych można używać także przewodów telegraficznych.

9. Do korespondencyi między stacyami centralnymi tej samej sieci telefonicznej miejscowej służą przewody pośredniczące.

Jako przewody takie mogą być użyte także przewody telegraficzne (z ruchem telefonicznym).

10. Mównice publiczne, które nie należą do pewnej sieci telefonicznej miejscowej (punkt 4.), zowią się samoistnymi mównicami publicznymi.

11. Przewody telefoniczne międzymiastowe są to przewody telefoniczne, służące do wzajemnego łączenia sieci telefonicznych miejscowych i samoistnych mównic publicznych. Ogół ich stanowi sieć telefoniczną międzymiastową.

Jako przewody telefoniczne międzymiastowe mogą być użyte także przewody telegraficzne.

12. Stacye abonamentowe, połączone z urzędem telegraficznym, który nie jest równocześnie centralną stacyą telefoniczną, zowią się samoistnymi stacyami abonamentowymi; należące do nich przewody nazywa się i tutaj przewodami łączącymi.

§ 3.

Warunki urządzenia telefonów państwowych.

Warunki urządzenia stacyi telefonicznych abonamentowych wraz z przynależnymi przewodami łączącymi są uregulowane w rozdziale II. niniejszego regulaminu telefonicznego i w taryfie telefonicznej.

2. Inne telefony państwowe, wymienione w § 2., urządza się jedynie wówczas, jeżeli w spodziewanych dochodach można znaleźć

a) pokrycie na umorzenie i oprocentowanie kosztów urządzenia,

b) pokrycie kosztów utrzymania i ruchu,

i jeżeli interesowani dopełnią warunków, które Zarząd postawi w poszczególnym wypadku celem zabezpieczenia tego wyniku.

Z zastrzeżeniem powyższem obowiązują w szczególności jeszcze następujące postanowienia:

3. Jeżeli ma się rozszerzyć sieć telefoniczną miejscową przez urządzenie ubocznej stacyi centralnej lub mównicy publicznej poza siedzibą głównej stacyi centralnej lub istniejącej już ubocznej stacyi centralnej, wówczas powinni interesowani pokryć z reguły wszystkie koszta urządzenia przewodu pośredniczącego względnie łączącego.

Jeżeli jednak zapewnione jest przyłączenie co najmniej dziesięciu głównych stacyi abonamentowych do urządzić się mającej ubocznej stacyi centralnej, wówczas obniża się wspomniane świadczenie przy sieciach, które po rozszerzeniu liczą więcej jak 160 głównych stacyi abonamentowych, o połowę, a odpada zupełnie przy sieciach, które po rozszerzeniu liczą więcej jak 180 głównych stacyi abonamentowych.

4. Jeżeli nowa sieć telefoniczna miejscowa względnie nowa mównica publiczna ma otrzymać połączenie z innymi telefonami państwowymi zapomocą międzymiastowego przewodu telefonicznego, wówczas winni interesowani przyczynić się dodatkiem 30 procentowym do kosztów urządzenia przewodu międzymiastowego.

Odnosi się to także, pomijając główne międzykrajowe przewody telefoniczne, do urządzenia międzymiastowych przewodów telefonicznych, mających na celu stworzenie nowych połączeń do rozmów dla istniejących już sieci telefonicznych miejscowych lub mównic publicznych.

W obu tych wypadkach wolno jednak Zarządowi zażądać także zamiast jednorazowego świadczenia ze strony interesowanych poręczenia oznaczonego przez Zarząd najniższego dochodu brutto na przeciąg najwyżej 10 lat.

5. Dopłaty z tytułu świadczeń stron interesowanych mają być uiszczone naraz z góry albo na podstawie osobnego zezwolenia Ministerstwa handlu najwyżej w czterech ratach półrocznych, z których pierwsza musi być wpłacona jeszcze przed rozpoczęciem budowy. Dopłat tych nie można przywiązywać do jakichkolwiek warunków.

§ 4.

Używanie telefonów państwowych.

1. Państwowych telefonów można używać do rozmów (§ 39.) i do ruchu pośredniczącego (§ 51.).

2. Każdemu wolno korzystać z urzędów telefonicznych i publicznych automatów telefonicznych stosownie do ich przeznaczenia; korzystanie zaś ze stacyi abonamentowych jest ograniczone (§ 22.) do abonenta i osób, przez niego dopuszczonych, z wyjątkami, podanymi w § 29, punkt 2. Co do ograniczeń w używaniu giełdowych mównic publicznych istnieją osobne przepisy.

3. Jeżeli Zarząd uważa to za konieczne, ma on prawo zastanowić służbę telefoniczną w ogóle, albo na pewnych liniach i dla pewnych rodzajów wiadomości, a to na czas oznaczony lub nieoznaczony.

4. Używanie telefonów państwowych do udzielania wiadomości telefonicznych, zagrażających bezpieczeństwu państwa lub wykraczających przeciw ustawom albo porządkowi publicznemu, jest zakazane (§§ 36. i 43., punkt 7.).

5. Postanowienia regulaminu telegraficznego co do kontrolowania treści telegramów mają analogiczne zastosowanie także do fonogramów.

6. Funkcyonaryusze są obowiązani ułatwiać publiczności korzystanie z telefonu przez uprzejmą i chętną pomoc.

§ 5.

Godziny służbowe.

1. Godziny służbowe urzędów telefonicznych ustanawia Zarząd stosownie do potrzeby. Z reguły zgadzają się one z godzinami służbowymi dla telegrafu.

2. Urzędy telefoniczne nie mogą kończyć służby, dopóki nie załatwiono wszystkich rozmów, zgłoszonych przed upływem godzin służbowych, ustanowionych dla tego urzędu.

3. Urzędy telefoniczne są obowiązane dopuścić także poza przepisanymi godzinami służbowymi rozmowy państwowe, tudzież rozmowy prywatne w przypadkach, przytoczonych w § 48. pod lit. *b*. oraz w celu wezwania lekarzy, lekarzy weterynaryjnych lub akuszerek.

4. Funkcyonaryusze, obecni w urzędzie poza godzinami służbowymi, wyznaczonymi dla służby telefonicznej, z powodu innych czynności służbowych, winni w tym czasie czynić według możności zadość żądaniu względem uskutecznienia połączeń telefonicznych.

5. W ruchu telefonicznym obowiązuje czas średnioeuropejski.

§ 6.

Przestrzeganie tajemnicy telefonicznej.

1. Tajemnicy telefonicznej przestrzega się ściśle.

2. Funkcyonaryuszom zabrania się surowo wszelkiego uwiadamiania osób trzecich o osnowie rozmowy telefonicznej lub osnowie wiadomości, przesłanej telefonicznie, albo chociażby tylko o nazwiskach stron interesowanych, o liczbach ich stacyi abonamentowych oraz o samym fakcie wezwania telefonicznego.

3. Także przysłuchiwanie się rozmowom stron poza granicami, wskazanymi względami służbowymi, jest wzbronione.

4. Przepisy regulaminu telegraficznego o postępowaniu z oryginałami telegramów, o doręczaniu w przypadku śledztwa karnosądowego i w przypadku konkursu, wreszcie o informacyach i odpisach obowiązują także co do fonogramów.

§ 7.

Odpowiedzialność Zarządu w sprawach służby telefonicznej.

1. Zarząd nie przyjmuje żadnej w ogóle odpowiedzialności za tok służby telefonicznej; nie odpowiada on w szczególności pod żadnym względem za szkody, któreby mogły powstać wskutek zastanowienia ruchu, przerw w ruchu, mylnego przesłania wiadomości, wskutek błędów lub opuszczeń w spisie abonentów telefonu albo wskutek innych omyłek lub przypadków, zaszłych w służbie telefonicznej.

2. Wzajemne upewnienie się o swej tożsamości jest rzeczą stron, komunikujących się ze sobą telefonicznie.

3. Zwrot należytości nastąpić może jedynie w granicach, podanych w niniejszym regulaminie telefonicznym.

§ 8.

Zażalenia.

Zażalenia w sprawach służby telefonicznej można wnosić w urzędach telefonicznych, a niezależnie od tego także w dyrekcyach poczt i telegrafów. Przeciw każdemu rozstrzygnieniu dyrekcyi dopuszczalne jest odwołanie do Ministerstwa handlu w ciągu terminu czterotygodniowego, licząc od dnia doręczenia rozstrzygnienia. Odwołanie należy wnieść do tej dyrekcyi poczt i telegrafów, która wydała rozstrzygnienie.

Rozdział II.

Abonament telefoniczny.

A. Istota i zawarcie abonamentu telefonicznego.

§ 9.

Istota abonamentu telefonicznego.

1. Na zasadzie abonamentu telefonicznego oddaje Zarząd abonentowi w używanie stacyę telefoniczną, połączoną bezpośrednio lub pośrednio z państwową centralną stacyą telefoniczną lub państwowym urzędem telegraficznym, którą w razie potrzeby urządzi, i zobowiązuje się utrzymywać ją przez czas trwania abonamentu w dobrym stanie.

2. Abonent jest zobowiązany, opłacać punktualnie należytości taryfowe względnie umówione, przestrzegać dokładnie przepisów, normujących używanie telefonu, chronić przyrządy i przewody państwowe od wszelkiej szkody i zwrócić je po upływie abonamentu (§ 28.).

§ 10.

Zawarcie abonamentu telefonicznego.

1. Kto chce zostać abonentem telefonu, winien wnieść do właściwej władzy (punkt 2.) zgłoszenie, podlegające obowiązkowi stemplowemu, które musi obejmować następujące szczegóły:

a) imię i nazwisko (firmę), zawód i adres starającego się o stacyę abonamentową;

b) w jakiem miejscu, budynku, lokalu przemysłowym lub mieszkalnym ma się urządzić stacyę abonamentową;

c) z którą stacyą centralną (z którym urzędem telegraficznym), ewentualnie z którą inną stacyą abonamentową ma się ją połączyć (§ 12.);

d) przy stacyach głównych, czy żąda się połączenia samoistnego, czy też połączenia towarzyskiego we dwójkę lub we czwórkę (§ 13.);

e) w jaki sposób stacya ma być używana (§ 19.);

f) czy żąda się stacyi całorocznej, czy stacyi sezonowej (§ 20.);

g) w jakim czasie ma się uskutecznić połączenie;

h) czy i pod jakiem nazwiskiem ma się wciągnąć stacyę do spisu abonentów (§ 18.);

i) od kogo (imię, nazwisko, adres) ma się pobierać należytości;

k) oświadczenie, iż starający się o połączenie poddaje się wyraźnie i bezwarunkowo postanowieniom niniejszego regulaminu telefonicznego wraz z ewentualnymi przepisami uzupełniającymi i każdoczesnej taryfie;

l) oświadczenie, iż dla wszystkich sporów, powstałych w danym razie między Zarządem a abonentem telefonu (starającym się o połączenie), o ile wyjątkowo ma się je rozstrzygać w zwykłej drodze prawa i o ile one nie należą w myśl ustawy przed pewien sąd szczególny, wyłącznie właściwy, mają być w pierwszej instancyi wyłącznie właściwymi rzeczowo kompetentne sądy w siedzibie tej prokuratoryi skarbu, w której okręgu urzędowym znajduje się właściwa dyrekcya poczt i telegrafów;

m) podpis starającego się o połączenie lub jego pełnomocnika.

Do zgłoszenia należy dołączyć oświadczenia, wspomniane w § 11.

2. Do przyjęcia zgłoszenia jest powołana dyrekcya poczt i telegrafów. W sieciach telefonicznych miejscowych poza siedzibą dyrekcyi poczt i telegrafów można jednak wnieść zgłoszenie także w dotyczącej centralnej stacyi łączącej. Nie potrzeba, by zgłoszenie było wyraźnie przyjęte przez Zarząd; Zarząd zawiadomi jednak starającego się o połączenie, gdyby zachodziły przeszkody co do uskutecznienia połączenia w oznaczonym czasie lub w przeciągu odpowiedniego terminu.

3. Starający się o połączenie lub jego spadkobiercy mogą odstąpić każdej chwili od należycie podpisanego zgłoszenia, dopóki Zarząd nie poniósł żadnych kosztów na urządzenie połączenia. Jeżeli koszta takie już wynikły, wolno odstąpić od zgłoszenia jedynie wtedy, gdyby przed oddaniem stacyi gotowej do ruchu zaszły zmiany w warunkach abonamentowych, upoważniające do wypowiedzenia stacyi w myśl § 38., punkt 2.

Zgłoszenie traci moc obowiązującą także bez wyraźnie oświadczonego odstąpienia, jeżeli nie urządzono zgłoszonej stacyi, zdatnej do użytku, w ciągu sześciu miesięcy, a o ile chodzi o połączenie ze stacyą centralną, która ma być dopiero otwarta, w ciągu roku.

4. Zarząd zastrzega sobie prawo odmówienia zawarcia abonamentu telefonicznego bez podania powodów.

B. Urządzenie abonamentowe.

§ 11.

Umieszczenie stacyi abonamentowej.

1. Stacyę abonamentową urządza się tylko w takim budynku, którego właściciel zobowiąże się

pisemną deklaracyą, iż zezwoli nietylko na wprowadzenie przewodu do budynku i na urządzenie w nim stacyi, lecz także na umieszczenie i pozostawienie wszystkich urządzeń (dźwigarów na dachach lub murach itd.), potrzebnych do zaprowadzenia, konserwacyi i rozszerzenia sieci telegraficznej i telefonicznej. Dostarczenie deklaracyi tej według wzoru, ustanowionego przez Zarząd, jest rzeczą starającego się o połączenie.

2. Jeżeli starającemu się o połączenie nie służy prawo rozporządzania ubikacyą, w której ma się urządzić stacyę, wówczas winien on przedłożyć nadto pisemne zezwolenie osoby uprawnionej na urządzenie stacyi.

Zezwolenie to obejmować ma także wolny dostęp organów, wymienionych w § 29., punkt 2., do urządzić się mającej stacyi abonamentowej w przypadkach, przewidzianych tamże pod *a)* i *b)*.

3. Stacye, należące do tego samego urządzenia abonamentowego, można tylko wtedy umieścić w różnych budynkach, jeżeli to jest uzasadnione ruchem przedsiębiorstwa abonenta lub jego interesami osobistymi; umieszczenie takie podlega w każdym poszczególnym wypadku zatwierdzeniu Zarządu.

§ 12.

Połączenie stacyi abonamentowej.

1. Z reguły łączy się główną stacyę abonamentową z najbliższą w danym wypadku państwową centralną stacyą telefoniczną, względnie, gdy chodzi o samoistną stacyę abonamentową, z najbliższym w danej chwili państwowym urzędem telegraficznym. Jeżeli na życzenie abonenta zaprowadza się wyjątkowo połączenie z inną państwową centralną stacyą telefoniczną (z innym państwowym urzędem telegraficznym), wówczas ustali Zarząd szczególne warunki takiego połączenia.

W niniejszym regulaminie telefonicznym oznacza się stacyę centralną (urząd telegraficzny) w stosunku do przyłączonych do niej stacyi abonamentowych jako ich stacyę centralną łączącą (urząd łączący).

2. Stacye uboczne łączy się z reguły z tą główną lub uboczną stacyą tego samego abonenta, leżącą w obrębie tej samej sieci telefonicznej miejscowej, względnie tego samego urzędu telegraficznego, którą abonent oznaczy. Stacyę tę nazywa się w stosunku do stacyi z nią połączonej jej stacyą łączącą. Do obcych stacyi abonamentowych i do stacyi abonamentowych z połączeniem towarzyskiem (§ 13.) nie przyłącza się stacyi ubocznych.

§ 13.

Połączenie samoistne, połączenie towarzyskie, wspólne połączenie centralne.

1. Połączenie stacyi głównej ze stacyą centralną może być uskutecznione albo za pośrednictwem przewodu, przeznaczonego wyłącznie dla stacyi tej (połączenie samoistne), albo też za pośrednictwem przewodu, przeznaczonego nadto do połączenia jednej lub trzech innych stacyi głównych (połączenie towarzyskie).

Stacya główna ma połączenie we dwójkę lub we czwórkę stosownie do tego, czy ma dzielić przewód łączący z jedną lub z trzema innymi stacyami.

2. Pomijając wyjątki, wspomniane w punkcie 3., nie zależy zgłoszenie stacyi z połączeniem we dwójkę lub we czwórkę od warunku wykazania jednej, względnie trzech innych stacyi, które ma się włączyć do tego samego przewodu; uzupełnienie połączeń towarzyskich oraz rozdział stacyi, zgłoszonych dla połączenia we dwójkę lub we czwórkę, na poszczególne przewody towarzyskie należy do Zarządu.

3. Urządzenie połączenia towarzyskiego może być przywiązane do pewnych szczególnych warunków, jeżeli stacya, która ma być włączona, leży w większem oddaleniu od stacyi centralnej.

Połączenia takiego nie uskutecznia się wcale, jeżeli ze stacyą centralną połączonych jest mniej niż 10 głównych stacyi abonamentowych.

Niedopuszczalne są dalej połączenia towarzyskie dla stacyi w wielkich hotelach, kawiarniach, biurach itp.

4. Zarząd zastrzega sobie prawo urządzenia w sieciach telefonicznych miejscowych, liczących najwyżej 200 głównych stacyi abonamentowych, wspólnych połączeń centralnych dla większej ilości osób, starających się o połączenie (nie dla więcej jednak jak 20), na ich prośbę i pod szczególnymi warunkami.

§ 14.

Przewód łączący.

1. Zarząd oznacza drogę i sposób budowy przewodu łączącego wewnątrz i zewnątrz budynku, który ma być połączony. Jeżeli się przytem uwzględnia szczególne życzenia abonenta, wówczas winien on zwrócić spowodowaną tem w danym razie nadwyżkę kosztów.

2. Przewód łączący pozostaje zawsze własnością Zarządu.

§ 15.

Normalne wyposażenie stacyjne.

1. Zarząd oznacza, jakie przedmioty (przyrządy, bateryc) należą do normalnego wyposażenia stacyj-

nego. Przedmiotów tych, pozostających własnością Zarządu, dostarcza Zarząd dla każdej stacyi abonamentowej na podstawie abonamentu.

2. Przy pierwszem urządzeniu stacyi służy abonentowi wybór pomiędzy typami przyrządów, używanymi przez Zarząd dla stacyi abonamentowych. Jeżeli przyrządy tego samego typu bywają dostarczane w rozmaitem wykonaniu, należy uiścić za wykonanie kosztowniejsze nadwyżkę, oznaczoną przez Zarząd. Jeżeli abonent żąda później wymiany przyrządu, odpowiadającego jeszcze w zupełności wymogom ruchu, na inny przyrząd, chociażby tego samego typu i w tem samem wykonaniu, wówczas pobiera się należytość za wymianę.

3. Zarząd zastrzega sobie prawo dopuszczenia na życzenie abonenta do normalnego wyposażenia stacyjnego także przyrządów, różniących się od typów wprowadzonych, i może albo sam nabyć przyrządy takie na rachunek abonenta albo pozostawić mu ich dostarczenie. W obu tych wypadkach będą przyrządy ustawione przez Zarząd i stanowią własność abonenta.

§ 16.

Urządzenia dodatkowe.

1. Wszystkie urządzenia, nie należące do normalnego wyposażenia stacyjnego, jako to dzwonki poboczne, osobne elementy bateryjne, zmienniki, kontakty zatyczkowe itp. nazywa się urządzeniami dodatkowymi. O ile urządzenia takie są dopuszczalne, o czem rozstrzyga Zarząd, dostarcza je i umieszcza Zarząd na życzenie i koszt abonenta. Przez to stają się one własnością abonenta.

2. Co do przyrządów, różniących się od typów wprowadzonych, obowiązują także przy urządzeniach dodatkowych postanowienia, wydane w paragrafie poprzedzającym.

3. Co do wyposażenia stacyi abonamentowych w automaty istnieją osobne postanowienia.

§ 17.

Utrzymanie urządzenia abonamentowego w dobrym stanie i zmiany w urządzeniu tem.

1. Utrzymaniem stacyi abonamentowych wraz z przewodami łączącymi i ewentualnymi urządzeniami dodatkowymi w dobrym stanie, oraz wszelkimi zmianami w urządzeniach tych, uznanymi przez Zarząd za potrzebne lub żądanymi przez abonenta i uznanymi przez Zarząd za dopuszczalne, zajmuje się wyłącznie Zarząd (§ 24. i 27.).

2. Bez wiedzy i zezwolenia Zarządu nie wolno przedsiębrać żadnych zmian w urządzeniach technicznych, a zwłaszcza ani przyłączać ani odłączać przyrządów i stacyi ubocznych.

Zabronione jest także samo rozbieranie lub otwieranie przyrządów, jak również umieszczanie przy nich jakichkolwiek urządzeń bez osobnego zezwolenia.

§ 18.

Oznaczenie stacyi abonamentowych, spis abonentów telefonu.

1. Każda stacya abonamentowa otrzymuje oznaczenie służbowe, pod którem wykazuje się ją w spisach urzędowych i którem nazywa się ją w ruchu telefonicznym.

Za oznaczenie służy numer przewodu łączącego, wychodzącego ze stacyi centralnej (numer połączenia).

Przy połączeniach towarzyskich, przy wspólnych połączeniach centralnych i w razie istnienia stacyi ubocznych używa się dodatków do numerów dla odróżnienia kilku stacyi, należących do jednego głównego przewodu łączącego.

2. Zarząd wyznacza numery przewodów łączących i służbową nazwę stacyi i może zmienić je każdej chwili po poprzedniem zapowiedzeniu, jeżeli uważa to za potrzebne.

3. Dla każdej sieci telefonicznej miejscowej wydaje się spis stacyi abonamentowych (spis abonentów telefonu), ułożony w porządku abecadłowym nazwisk.

4. Każdy abonent ma prawo do tego, aby w spisie tym zamieszczono jego stacyę z przytoczeniem jej nazwy służbowej (numeru wraz z ewentualnym dodatkiem) i adresu, tudzież z podaniem nazwiska i zawodu abonenta i ewentualnych godzin przyjęć. Zarząd może dopuścić na życzenie abonenta w miejsce jego nazwiska i zawodu nazwisko i zawód innej osoby lub inne oznaczenie, tudzież ewentualne dodatki osobne.

5. Stacye uboczne przytacza się z reguły jedynie sumarycznie, a tylko wtenczas szczegółowo, jeżeli chodzi o rozmaite adresy, jeżeli abonent odstąpił stacye te innym osobom do stałego używania (§ 22.) i wymienił wyraźnie osoby te celem przytoczenia ich w spisie, albo jeżeli abonent wykazuje inny uzasadniony interes w oddzielnem przytoczeniu stacyi ubocznych.

6. Jeżeli pewna stacya abonamentowa ma być przytoczona w spisie w kilku miejscach albo jeżeli tekst, którego życzy sobie abonent, przekracza

zakres, ustanowiony przez Zarząd, wówczas winien abonent uiszczać osobną należytość roczną za umieszczenie w spisie, której wysokość dla poszczególnych spisów oznaczy Zarząd.

7. Na życzenie abonenta należy zaniechać zamieszczenia jego stacyi w spisie abonentów telefonu.

C. Używanie urządzenia abonamentowego.

§ 19.

Poszczególne sposoby używania. Połączenia z urzędem.

1. Rozmowy (§ 39.).

a) Każdej stacyi abonamentowej można w ogólności używać do rozmów miejscowych. W sieciach, nie liczących więcej jak 200 stacyi abonamentowych głównych, wolno abonentowi zrzec się na podstawie wyraźnego oświadczenia, odwołalnego każdej chwili, komunikacyi z innymi stacyami abonamentowymi tej samej sieci telefonicznej miejscowej W tym wypadku będzie jego stacya oznaczona jako połączenie z urzędem i nie może być także wzywana w ruchu miejscowym przez inne stacye abonamentowe.

Komunikacya połączeń z urzędem z mównicami publicznymi i publicznymi automatami telefonicznymi, należącymi do tej samej sieci telefonicznej miejscowej, nie podlega żadnemu ograniczeniu.

Rozmowy miejscowe mogą odbywać się także między samoistnymi stacyami abonamentowymi, będącymi również połączeniami z urzędem, a ich urzędem łączącym, jeżeli ten ostatni jest jednocześnie mównicą publiczną.

b) Pomijając wypadki, wymienione w § 48. pod lit. *a)* i *b)*, można używać do zgłaszania rozmów w ruchu międzymiastowym jedynie tych stacyi abonamentowych, które podano wyraźnie jako uczestniczące w tym ruchu. Oświadczenia tego nie można ograniczyć do pewnych rodzajów rozmów; obejmuje ono także uprawnienie do nadawania wezwań do rozmów i odwołań rozmów, tudzież zapowiedzeń rozmów, oraz do żądania w poszczególnych wypadkach stałych połączeń za zapłatą.

Natomiast można w ruchu międzymiastowym wzywać każdą stacyę abonamentową.

c) Stacye abonamentowe, złączone we wspólne połączenie centralne, nie mogą z reguły brać udziału w ruchu dla rozmów międzymiastowych.

2. Ruch pośredniczący.

a) Pomijając wypadki, przytoczone w § 48. pod lit. *b)*, można używać do nadawania telegramów lub fonogramów tylko tych stacyi abonamentowych, których udział w ruchu dla pośredniczącego nadawania wyraźnie zgłoszono. Zgłoszenie to ma zawsze obejmować cały ruch dla pośredniczącego nadawania.

b) Czy i w jakim zakresie można używać stacyi abonamentowej do oddawania telegramów lub wiadomości publicznych, zależy od rozporządzenia abonenta.

Używanie stacyi abonamentowej do oddawania fonogramów nie jest przywiązane do takiego zarządzenia.

c) Czy i w jakim zakresie stacye abonamentowe, włączone we wspólne połączenie centralne, mogą uczestniczyć w ruchu pośredniczącym, postanawia Zarząd w każdym wypadku z osobna.

§ 20.

Zakres i trwanie używania. Stacye sezonowe.

1. O ile taryfa nie przewiduje pewnych granic, można używać każdej stacyi abonamentowej w dowolnym zakresie.

2. Można zawrzeć abonament co do całorocznego i półrocznego używania stacyi. W pierwszym wypadku służy stacya przez cały rok do rozporządzenia abonenta, w drugim wypadku jedynie w ciągu oznaczonego przezeń „sezonu“ (stacya sezonowa).

3. Sezon musi przypadać na okres ruchu centralnej stacyi łączącej (urzędu telegraficznego łączącego). Może on uledz jednorazowej przerwie. Abonent winien uwiadomić stacyę centralną (urząd telegraficzny) pisemnie i w czasie właściwym o początku i końcu sezonu (części sezonu). Wszelkie używanie stacyi poza tym czasem jest wykluczone.

4. Zarząd może uznać abonament na stacye sezonowe w poszczególnych sieciach telefonicznych miejscowych za niedopuszczalny.

5. O ile wchodzi w grę działalność centralnej stacyi łączącej (urzędu telegraficznego łączącego), jest używanie stacyi abonamentowych ograniczone do godzin służbowych tego urzędu z wyjątkami, przewidzianymi w § 5., punkt 2. i 3.

§ 21.

Połączenia stałe.

1. Stacyę abonamentową główną z połączeniem samoistnem można celem korzystania z niej poza godzinami służbowymi, ustanowionymi dla centralnej stacyi łączącej, wprowadzić przy końcu tych godzin aż do ponownego rozpoczęcia służby w stałe połączenie:

a) z jedną lub kilkoma stacyami abonamentowymi tej samej sieci telefonicznej miejscowej;

b) z inną stacyą centralną tej samej lub sąsiedniej sieci telefonicznej miejscowej, która pełni służbę dłużej.

Połączenia z urzędem są wykluczone od pierwszego sposobu stałego połączenia.

2. Stałe połączenie ze stacyą abonamentową albo ze stacyą centralną może być uskuteczniane albo w pewnym poszczególnym wypadku na osobne żądanie albo regularnie na podstawie żądania, które ma rozciągać się najmniej na miesiąc. Stałego połączenia z kilku stacyami abonamentowymi można żądać tylko w ten ostatni sposób.

3. Uskutecznianie stałych połączeń wszelkiego rodzaju zależy od ich wykonalności i dopuszczalności, co podlega wyłącznie ocenieniu urzędowemu. Zezwolenie na regularne uskutecznianie połączeń stałych może być każdej chwili odwołane.

4. Do regularnego uskuteczniania połączeń stałych, za które należy opłacać miesięczny ryczałt za stałe połączenie, mają mieć nadto analogiczne zastosowanie postanowienia § 46., punkt 2., 4. i 5.

Jeżeli dla regularnego uskuteczniania połączenia stałego są potrzebne pewne osobne urządzenia techniczne, ponosi koszta ich abonent, który żąda połączenia.

5. Za połączenia stałe, których zażądano w poszczególnych wypadkach, należy uiszczać należytość za stałe połączenie.

§ 22.

Używanie przez osoby trzecie. Połączenia domowe.

1. W zasadzie wolno abonentowi odstąpić swoją stacyę do użytku osób trzecich, czy to za zapłatą, czy bezpłatnie.

2. Upoważnienie do używania automatów celem odpłatnego odstąpienia stacyi abonamentowych do użytku osób trzecich zależy od osobnego zezwolenia Zarządu.

3. Jeżeli abonent korzysta ze zniżenia należytości abonamentowej dla swej stacyi, wówczas może on zezwalać (§ 25.) na jej używanie w ruchu miejscowym jedynie swoim funkcyonaryuszom lub innym osobom, będącym w styczności z jego przedsiębiorstwem.

4. Jeżeli urządzenie abonamentowe obejmuje stacye w różnych budynkach (§ 11., punkt 3.), wówczas nie można odstępować odpłatnie żadnej z tych stacyi do użytku osób trzecich bez poprzedniego zezwolenia Zarządu. Zezwolenie takie można odwołać każdej chwili.

5. Jeżeli urządzenie abonamentowe ogranicza się do stacyi w tym samym budynku, wówczas może abonent, pomijając wypadek, wymieniony w punkcie 3., odstąpić poszczególne stacye dowolnym osobom trzecim także stale (połączenie domowe).

6. Zarząd nie wchodzi w żaden bezpośredni stosunek prawny względem osób, którym abonent odstępuje używanie swej stacyi czy to stale, czy w poszczególnych wypadkach.

§ 23.

Podręczniki.

1. Zarząd dostarcza abonentom bezpłatnie:

a) dla każdej stacyi abonamentowej instrukcyę oraz spis mównic tej samej sieci telefonicznej miejscowej (spis abonentów telefonu, § 18.) z zastrzeżeniem ewentualnych ograniczeń, które będą ustanowione w taryfie;

b) dla każdej stacyi abonamentowej głównej wyciąg z regulaminu telefonicznego i z taryfy telefonicznej.

2. Po raz pierwszy odda się abonentowi podręczniki te przy sposobności urządzenia stacyi. Podręczniki, wydawane peryodycznie, oraz sprostowania będzie się później doręczać w każdym wypadku z osobna po ich wyjściu.

3. Za dostarczenie wspomnianych podręczników w większej ilości, niż podano wyżej, oraz za dostarczenie innych podręczników dostępnych dla publiczności mają abonenci płacić ustanowioną każdocześnie cenę sprzedażną lub abonamentową.

D. Obowiązki abonenta.

§ 24.

Należytości.

1. Za stacye abonamentowe uiszczać ma abonent roczną opłatę abonamentową według taryfy, którą Zarząd ułoży i ogłosi. Opłata abonamentowa obejmuje wynagrodzenie za urządzenie i utrzymanie w dobrym stanie przewodu łączącego i normalnego wyposażenia stacyjnego oraz za używanie stacyi do rozmów w obrębie sieci telefonicznej miejscowej.

Taryfa postanawia, w których wypadkach pobiera się dodatek do opłaty abonamentowej albo ewentualną dopłatę do kosztów urządzenia przewodu.

2. Za utrzymanie w dobrym stanie urządzeń dodatkowych mają abonenci opłacać roczny ryczałt za konserwacyę.

W ryczałcie tym nie mieszczą się koszta wymiany całych przyrządów, koszta zastąpienia przedmiotów zagubionych i koszta naprawy takich przedmiotów, których uszkodzenie należy odnieść do zawinienia abonenta lub osób trzecich albo do pożaru. Wydatki wspomnianego rodzaju ma abonent pokryć osobno.

3. Za wychodzące ze stacyi abonamentowej rozmowy międzymiastowe, wezwania do rozmów, odwołania rozmów i zapowiedzenia rozmów, tudzież za połączenia stałe, uskutecznione w poszczególnych wypadkach, policza się abonentowi należytości, odpowiadające taryfie.

4. Jeżeli ze stacyi abonamentowej nadaje się telefonicznie telegramy lub fonogramy, albo jeżeli do stacyi takiej przesyła się telefonicznie telegramy lub wiadomości publiczne stosownie do zarządzenia, wydanego przez abonenta, wówczas winien abonent zapłacić w pierwszym wypadku wszystkie należytości, spadające na nadawcę, w drugim zaś wypadku należytości za pośrednictwo i należytości, które w danym razie ma opłacać odbiorca telegramu.

5. Inne należytości obciążają abonenta stosownie do osobnych postanowień, istniejących w tym względzie.

§ 25.

Zniżenie opłaty abonamentowej.

1. Co do głównych stacyi abonamentowych z połączeniem samoistnem (z wyjątkiem połączeń z urzędem) korzystają ze zniżenia opłaty abonamentowej

a) władze i urzędy państwowe oraz urzędy, należące do c. i k. najwyższych orszaków dworskich, na 50 procent;

b) na podstawie wniesionej w każdym poszczególnym wypadku prośby inne urzędy publiczne (krajowe, gminne i kościelne) na 50 procent i

c) na podstawie wniesionej w każdym poszczególnym wypadku prośby przedsiębiorstwa i zakłady ogólnej użyteczności na 70 procent kwoty taryfowej.

2. Taryfa postanawia,

a) czy i w jakim zakresie abonenci, wymienieni pod 1, korzystają ze zniżenia opłaty abonamentowej także co do innych stacyi abonamentowych (stacyi głównych z połączeniem towarzyskiem, połączeń z urzędem, stacyi ubocznych);

b) w których wypadkach i w jakim zakresie lekarze, lekarze weterynaryjni, tudzież dzienniki i korespondencye dziennikarskie otrzymują zniżenie opłaty abonamentowej.

3. Zniżenie opłaty abonamentowej, przyznane władzom i urzędom, tudzież przedsiębiorstwom i zakładom ogólnej użyteczności, zależy od warunku używania odnośnych stacyi abonamentowych w ruchu miejscowym wyłącznie w granicach zakresu działania uprzywilejowanych abonentów (por. § 22., punkt 3.).

§ 26.

Płatność i uiszczanie należytości.

1. Należytość abonamentowa za stacye abonamentowe, używane całorocznie, wraz z dodatkami przypada do zapłaty w dniu 1. stycznia i 1. lipca w ratach półrocznych, płatnych z góry.

Jeżeli urządzono stacyę taką w ciągu półrocza, wówczas przypada część należytości abonamentowej wraz z dodatkami, należąca się za czas aż do najbliższego 1. stycznia lub 1. lipca, a gdy czas ten wynosi mniej jak trzy miesiące, także pierwsza rata półroczna, do zapłaty w stacyi centralnej z chwilą oddania stacyi gotowej do ruchu, a ewentualnie (przy nowych sieciach telefonicznych) z późniejszą chwilą otwarcia ruchu.

Jeżeli w ciągu półrocza rozwiązano abonament stacyi używanej całorocznie najpóźniej do dnia 31. marca, względnie 30. września, wówczas zwraca się abonentowi należytość abonamentową wraz z dodatkami, uiszczoną już za drugi, względnie czwarty kwartał kalendarzowy (w danym razie po potrąceniu należytości za zwolnienie, § 32.).

Co do ewentualnego zwrotu należytości abonamentowej wraz z dodatkami przy zwinięciu stacyi w myśl § 36., punkt 1., obowiązują postanowienia § 36., punkt 2.

Jeżeli w ciągu półrocza przybędzie dodatek do należytości abonamentowej, wówczas przypada jego część, należąca się za czas aż do najbliższego 1. stycznia lub 1. lipca, a gdyby czas ten wynosił mniej jak trzy miesiące, także pierwsza rata półroczna, do zapłaty z chwilą zaistnienia stosunku uzasadniającego dodatek.

2. Należytość abonamentowa wraz z dodatkami za stacye sezonowe jest płatną w ratach rocznych z góry w tym, z reguły na czas trwania sezonu przypadającym dniu 1. stycznia lub 1. lipca, który Zarząd wyznaczy raz na zawsze dla każdej poszczególnej stacyi.

Jeżeli w ciągu roku urządzono stacyę sezonową, wówczas przypada część należytości abonamentowej wraz z dodatkami, należąca się za czas aż do wspomnianego terminu, a gdyby czas ten wynosił mniej jak trzy miesiące, także pierwsza rata roczna, do zapłaty w stacyi centralnej z chwilą oddania abonentowi stacyi gotowej do ruchu, a ewentualnie z późniejszą chwilą otwarcia ruchu.

Jeżeli rozwiązano abonament stacyi sezonowej, wówczas zwróci się abonentowi z zastrzeżeniem, podanem w punkcie 1., ustęp 4. (przypadek § 36.), opłatę abonamentową, uiszczoną już ewentualnie za kwartały późniejsze, wraz z dodatkami (w danym razie po potrąceniu należytości za zwolnienie, § 32.).

Jeżeli przybędzie następnie dodatek do należytości abonamentowej za stacyę sezonową, wówczas przypada część jego, należąca się za czas aż do wspomnianego terminu, a gdyby czas ten wynosił mniej aniżeli trzy miesiące, także pierwsza rata roczna, do zapłaty z chwilą zaistnienia stosunku, uzasadniającego dodatek.

3. Ryczałty za konserwacyę przypadają do zapłaty w ciągu istnienia odnośnych urządzeń dodatkowych w tym samym czasie i w tych samych ratach, co należytość abonamentowa. Za nowo zaprowadzone urządzenia dodatkowe liczy się je jednak dopiero od początku najbliższego kwartału kalendarzowego, a za zniesione urządzenia dodatkowe aż do końca bieżącego kwartału kalendarzowego. Kwoty, uiszczone ewentualnie naprzód za dalsze kwartały, zwraca się abonentom, a względnie zapisuje na ich rachunek.

4. Należytość za ogłoszenie przypada do zapłaty w tym samym czasie i w tych samych ratach, co należytość abonamentowa. Liczy się ją, począwszy od tego półrocza kalendarzowego, w ciągu którego wychodzi po raz pierwszy spis abonentów albo jego sprostowanie (dodatek) wraz z wpisem, podlegającym należytości; musi ona być opłacana w razie utrzymania abonamentu w mocy aż do tego półrocza kalendarzowego wyłącznie, w ciągu którego wycofuje się z obiegu ostatni podręcznik, obejmujący wpis odnośny. Należytość za ogłoszenie, uiszczoną ewentualnie z góry za to półrocze kalendarzowe i czas następny, zwraca się abonentowi, a względnie zapisuje na jego rachunek.

5. Płatne raty należytości rocznych należy uiścić w siedmiu dniach po przedłożeniu lub przesłaniu odnośnego rachunku, gdyż w przeciwnym razie zastanowi się ruch urządzenia abonamentowego (§ 36.).

6. Jeżeli abonent ma uiścić dopłatę do kosztów urządzenia przewodu, należy złożyć ją przed rozpoczęciem budowy.

7. Należytości, wynikające w poszczególnych wypadkach z ruchu telefonicznego (należytości szczegółowe), kredytuje się abonentowi.

Należy je uiścić w siedmiu dniach po przedłożeniu lub przesłaniu odnośnego rachunku, gdyż w przeciwnym razie zastanowi się ruch stacyi abonamentowej (§ 36.).

8. Co do uiszczania ryczałtu za stałe połączenie i należytości za rozmowy zamówione porównaj § 21., punkt 4. i § 46., punkt 5.

§ 27.

Uiszczanie innych opłat.

1. Koszta urządzenia i robót, które Zarząd ma dostarczyć względnie przeprowadzić na rachunek abonenta, przypadają do zapłaty z chwilą oddania odnośnego przedmiotu lub wykonania roboty. Należy je uiścić w siedmiu dniach po przedłożeniu lub przesłaniu odnośnego rachunku, gdyż w przeciwnym razie zastanowi się ruch urządzenia abonamentowego (§ 36.).

2. Dla częściej powtarzających się rodzajów robót, które ma się wykonać na rachunek abonentów, ustanawia taryfa ryczałty lub stopy jednostkowe.

§ 28.

Odpowiedzialność abonenta za szkody.

Abonent odpowiada za ubytek przedmiotów, oddanych mu według inwentarza, i ich części składowych, oraz za uszkodzenie wyposażenia stacyjnego, zawinione przez niego lub osoby trzecie, wreszcie za przestrzeganie postanowień § 17., punkt 2.

§ 29.

Szczególne obowiązki abonenta.

1. Abonent odpowiada za dokładne zachowywanie w swej stacyi abonamentowej przepisów manipulacyjnych, ustanowionych w danym czasie przez Zarząd, i ścisłe przestrzeganie zakazu, wypowiedzianego w § 17., punkt 2. Ma on, o ile to leży w jego mocy, dbać o to, aby z jego stacyi odnoszono się do stacyi centralnej zawsze tylko w tonie przyzwoitym.

2. Abonent jest dalej obowiązany donosić niezwłocznie stacyi centralnej (urzędowi telegraficznemu) o ewentualnych przerwach w ruchu swej stacyi i dozwolić, względnie zapewnić za dnia dostęp do swej stacyi, a względnie jej użycie

a) należycie legitymującemu się personalowi Zarządu telegraficznego w miarę potrzeby służbowej,

b) należycie legitymującym się organom administracyi publicznej w przypadkach, wymienionych w § 48., pod lit. *b*, celem sygnalizowania wypadków lub sprowadzenia pomocy.

E. Zmiana i rozwiązanie stosunku abonamentowego.

§ 30.

Przełożenie stacyi abonamentowej.

Na miejscowe przełożenie stacyi abonamentowej w obrębie tej samej sieci telefonicznej miejscowej zezwala się wskutek prośby abonenta pod następującymi warunkami:

1. Przy przełożeniu stacyi do innego budynku lub innej ubikacyi w tym samym budynku musi się dopełnić wymogów § 11. pod względem umieszczenia stacyi.

2. Koszta przełożenia wewnętrznego urządzenia stacyjnego wraz z przewodem wewnętrznym ma w każdym razie ponieść abonent. Jeżeli przełożenie stacyi do innego budynku przypada na ten czas, następujący po zawarciu abonamentu lub po poprzedniem przełożeniu stacyi, w ciągu którego abonent jest w myśl § 31., punkt 1. i 2. związany abonamentem, i jeżeli z powodu przełożenia stacyi rozbierze się dotychczasowy przewód zewnętrzny całkowicie lub częściowo, jako położony zdala od ruchu, wówczas winien abonent wynagrodzić koszta urządzenia rozebranej części przewodu, których nie poniósł już ewentualnie w swoim czasie, oraz koszta rozebrania w stosunku do nieubiegłej jeszcze części czasu, w którym jest związany abonamentem.

3. Jeżeli przez przełożenie stacyi zmienią się podstawy wymiaru należytości, podanych w § 24., pod 1, wówczas należy wymierzyć je na nowo, począwszy od chwili przełożenia stacyi. Ewentualną dopłatę taryfową do kosztów urządzenia przewodu ściąga się jednak tylko o tyle, o ile nie można skorzystać z pierwotnego przewodu łączącego.

§ 31.

Rozwiązanie abonamentu wskutek wypowiedzenia, upływu czasu lub konkursu.

1. Z reguły zawiera się abonament na czas nieoznaczony, a obie strony mogą rozwiązać go przez wypowiedzenie z upływem miesięcy marca, czerwca, września i grudnia (termin normalny), jednak nie przed upływem roku, licząc od oddania stacyi, a ewentualnie późniejszego otwarcia ruchu w centralnej stacyi łączącej (porów. § 26., punkt 1. i 2.). Zarządowi zastrzega się możność wykluczenia prawa do wypowiedzenia także na dłuższy przeciąg czasu, i to albo w poszczególnych wypadkach przy zawieraniu abonamentu albo dla całych kategoryi stacyi po myśli taryfy.

2. Przełożenie stacyi do innego budynku wyklucza prawo do wypowiedzenia na taki sam przeciąg czasu, jak zawarcie nowego abonamentu w chwili przełożenia.

3. Wypowiedzenie należy wnieść na piśmie i musi się je doręczyć stronie drugiej najpóźniej na trzy miesiące przed tym terminem normalnym, w którym ma mieć skutek prawny.

4. Wypowiedzenie stacyi głównej obejmuje także wypowiedzenie stacyi ubocznej.

Jeżeli wypowiedziano stacyę główną, zanim jeszcze zaistniało prawo wypowiedzenia stacyi ubocznej, wówczas rozwiązuje się przez to abonament stacyi ubocznej równocześnie z abonamentem stacyi głównej, jednak w razie wypowiedzenia ze strony abonenta pod warunkami, obowiązującymi co do zwolnienia z abonamentu przed czasem właściwym (zobacz § 32.).

5. Zarząd zastrzega sobie prawo wyjątkowego zezwolenia na zawarcie abonamentów telefonicznych dla wystaw, kongresów itd. na czas z góry oznaczony pod osobnymi warunkami. W tym wypadku kończy się abonament z oznaczoną w tym celu chwilą bez poprzedniego wypowiedzenia.

6. Jeżeli abonent popadnie w konkurs, wówczas gaśnie abonament z upływem okresu czasu, za który zapłacono należytości roczne, a w danym wypadku zaraz, o ile zarządca masy nie prosi wyraźnie o jego utrzymanie w mocy za zupełnem wyrównaniem zalegających ewentualnie należytości.

§ 32.

Zwolnienie z abonamentu przed czasem właściwym.

1. Zarząd zastrzega sobie, iż może z ważnych względów słuszności (przeniesienia siedziby lub przedsiębiorstwa na inne miejsce, zwinięcia interesu, śmierci abonenta itd.) zwolnić abonenta, a względnie jego spadkobierców wskutek prośby z abonamentu od najbliższego terminu normalnego także wówczas,

a) gdy nie dotrzymano terminu wypowiedzenia albo

b) gdy abonentowi w myśl § 31., punkt 1. i 2. nie przesłuża w tym terminie w ogóle prawo wypowiedzenia.

2. W obu wypadkach należy złożyć należytość za zwolnienie, którą taryfa oznacza.

W przypadku *b)* należy nadto, jeżeli rozbiera się przewód łączący całkowicie lub częściowo, jako położony zdala od ruchu, wynagrodzić koszta urządzenia rozebranej części przewodu, których abonent sam nie poniósł już ewentualnie w swoim czasie, oraz koszta rozebrania w stosunku do nieubiegłej jeszcze części czasu, w którym tenże miał być związany abonamentem.

§ 33.

Przemiana stacyi głównej na stacyę uboczną i odwrotnie.

1. Jeżeli abonent zgłasza przemianę stacyi głównej na stacyę uboczną lub odwrotnie przemianę stacyi ubocznej na stacyę główną, wówczas gaśnie dotychczasowy abonament z chwilą przemiany, a nowy abonament wchodzi równocześnie w życie.

2. Jeżeli przemiana stacyi przypada na ten czas, następujący po zawarciu abonamentu lub po przełożeniu stacyi, w ciągu którego abonent jest w myśl § 31., punkt 1. i 2. związany abonamentem, i jeżeli z powodu przekształcenia stacyi rozbierze się dotychczasowy przewód zewnętrzny całkowicie lub częściowo jako położony zdala od ruchu, wówczas winien abonent wynagrodzić koszta urządzenia rozebranej części przewodu, których nie poniósł już ewentualnie w swoim czasie, oraz koszta rozebrania w stosunku do nieubiegłej jeszcze części czasu, w którym byłby związany dawnym abonamentem.

§ 34.

Zmiana w osobie abonenta.

1. W razie śmierci abonenta przechodzą jego prawa i obowiązki, wynikające z abonamentu, na jego spadkobierców.

2. Pomijając ten wypadek, może zmiana w osobie abonenta zajść jedynie za zezwoleniem Zarządu.

Zezwolenie to zależy od warunku wyrównania wszystkich należytości, narosłych aż do tej chwili.

3. Starający się o przejęcie abonamentu winien prosić pisemnie o oddanie mu stacyi, wykazując zgodę dotychczasowego abonenta, i złożyć przytem wyraźne oświadczenie, iż poddaje się bez zastrzeżeń niniejszemu regulaminowi telefonicznemu wraz z ewentualnymi przepisami uzupełniającymi, tudzież każdoczesnej taryfie (porównaj § 10., punkt 1., lit *k*).

4. Przez przeniesienie przechodzą wszystkie prawa i obowiązki z abonamentu na obejmującego stacyę.

5. Przynależne stacye główne i uboczne można przenieść tylko łącznie i tylko na tę samą osobę.

6. O ile przeniesienie stacyi abonamentowej pociąga za sobą nowy wymiar należytości abonamentowej, postanawia taryfa.

§ 35.

Przerwa w ruchu.

Zarząd nie odpowiada za szkodę (§ 7.), powstającą dla stacyi abonamentowej wskutek przerwy w ruchu. Usunie on jednak zaszłe przerwy w ruchu z wszelkim możliwym pośpiechem.

Jeżeli przerwa w ruchu, która powstała bez zawinienia abonenta lub innego posiadacza, trwała stale dłużej jak przez trzy tygodnie po dojściu do wiadomości Zarządu, wówczas nie pobiera się należytości za czas przerwy.

§ 36.

Zastanowienie ruchu i zwinięcie stacyi.

1. Zarządowi służy prawo zastanowienia ruchu urządzenia abonentowego bez wypowiedzenia albo zupełnego zwinięcia tego urządzenia:

a) w razie zupełnego lub częściowego odwołania oświadczeń, wspomnianych w § 11., punkt 1. i 2.;

b) w razie niepunktualnego płacenia należytości;

c) w razie nadużyć w korzystaniu z telefonu;

d) w razie samowładnej zmiany urządzenia technicznego albo w razie rozmyślnego uszkodzenia, popełnionego przez abonenta, członków jego rodziny, domowników lub służbę;

e) jeżeli osoby, korzystające ze stacyi, ponownie i mimo poprzedniego ostrzeżenia abonenta obrażają ciężko przyzwoitość w stosunkach ze stacyą centralną, albo jeżeli przez manipulowanie z przyrządami narażają na szwank zdrowie funkcyonaryuszy;

f) w razie ponownego wzbronienia dostępu do stacyi organom, wymienionym w § 29., punkt 2.

2. Zarządzenie to nie uwalnia abonenta ani od odpowiedzialności, ciążącej na nim w myśl § 28., ani od obowiązku opłacania należytości aż do najbliższego terminu normalnego, z którym możnaby rozwiązać abonament przez wypowiedzenie (§ 31.).

3. Za czas zastanowienia ruchu stacyi abonamentowej na zasadzie § 4., punkt 3. nie pobiera się należytości.

4. Zarząd nie odpowiada w żadnym razie za szkodę (§ 7.), powstałą wskutek zastanowienia ruchu.

§ 37.

Rozebranie stacyi.

1. W razie zwinięcia stacyi abonamentowej przeprowadza Zarząd, niezależnie od postanowienia, wydanego w § 32., punkt 2., swoim kosztem usunięcie należących do niego przyrządów i przewodów, a na życzenie abonenta i na jego koszt także rozebranie urządzeń stacyjnych, będących własnością abonenta.

2. Za przywrócenie stanu poprzedniego w ubikacyach, użytych do umieszczenia urządzeń stacyjnych wraz z przewodem wewnętrznym, nie odpowiada Zarząd pod żadnym względem.

§ 38.

Zmiana warunków abonamentu. Nadzwyczajne wypowiedzenie.

1. Należycie ogłoszonych zmian w postanowieniach regulaminu telefonicznego, odnoszących się do abonamentu telefonów, lub w postanowieniach taryfy telefonicznej nie można wprowadzać w życie co do zawartych już abonamentów przed drugim terminem normalnym (§ 26., punkt 1.), następującym po chwili ogłoszenia.

2. Jeżeli zmiana taka nakłada na abonentów ciężary lub pozbawia ich korzyści, wówczas może abonent wypowiedzieć urządzenia abonamentowe, których zmiana dotyczy, z chwilą wprowadzenia zmiany także wówczas, gdyby w myśl postanowień § 31. nie istniało jeszcze prawo wypowiedzenia z tym terminem normalnym.

Takie wypowiedzenie nadzwyczajne musi się doręczyć Zarządowi na piśmie najpóźniej na dwa miesiące przed wspomnianą chwilą.

3. Zmiany regulaminu telefonicznego muszą być ogłoszone w Dzienniku ustaw państwa, a zmiany taryfy telefonicznej w dziennikach urzędowych.

Rozdział III.

Ruch telefoniczny.

A. Rozmowy.

§ 39.

Pojęcie i rodzaje rozmów.

1. Rozmowy telefoniczne umożliwiają osobom, znajdującym się przy dwóch różnych mównicach (mównicach publicznych, publicznych automatach telefonicznych lub stacyach abonamentowych), na bezpośrednie wzajemne udzielanie sobie wiadomości telefonem.

2. Rodzaje rozmów są następujące:

a) rozmowy miejscowe:

Obie mównice, wchodzące z sobą w komunikacyę, należą do tej samej sieci telefonicznej miejscowej i otrzymują połączenie ze sobą za pośrednictwem stacyi centralnej;

b) rozmowy międzymiastowe:

Obie mównice nie należą do tej samej sieci telefonicznej miejscowej;

c) rozmowy wewnętrzne:

Obie mównice należą do tego samego urządzenia abonamentowego i komunikują się ze sobą bez pośrednictwa stacyi centralnej.

Uregulowanie ruchu dla rozmów wewnętrznych nie jest przedmiotem niniejszego regulaminu telefonicznego.

§ 40.

Używanie mównic publicznych i publicznych automatów telefonicznych do rozmów.

1. Mównic publicznych i publicznych automatów telefonicznych może używać do rozmów w ogóle każdy, kto opłaci należytości taryfowe; można jednak wykluczyć osoby, które dopuściły się nadużyć w korzystaniu z telefonu albo uszkodzeń urządzenia ruchowego, albo które są dotknięte chorobą zaraźliwą, jeżeli zachodzi obawa jej przeniesienia zapomocą aparatów telefonicznych.

2. Wspólne prowadzenie rozmowy przez kilka osób obecnych równocześnie w mównicy publicznej jest niedopuszczalne.

3. Korzystającemu z mównicy publicznej nie wzbrania się komunikowania się podczas rozmowy z innymi osobami obecnymi równocześnie.

4. Co do korzystania z giełdowych mównic publicznych istnieją osobne przepisy, różniące się częściowo od przepisów poprzedzających.

§ 41.

Podział rozmów według ich urzędowego traktowania.

Rozmowy dzielą się na trzy grupy:

1. Rozmowy państwowe: rozmowy, zgłoszone przez Jego c. i k. Apostolską Mość i przez członków Najwyższego Domu Cesarskiego albo z naj-

wyższego lub wysokiego polecenia tych osób; rozmowy, zgłoszone przez urzędy i organa, należące do c. i k. najwyższych orszaków dworskich, przez urzędy dyplomatyczne albo konsularne, dalej przez władze państwowe i wojskowe oraz komendy wojskowe, następnie rozmowy, prowadzone z jedną z tych władz wskutek pochodzącego od niej wezwania do rozmowy lub zapowiedzenia rozmowy.

Zgłaszający rozmowę państwową musi podać na odnośne wezwanie swe nazwisko i charakter, w danym razie także nazwisko i charakter swego mocodawcy i wylegitymować się w razie korzystania z mównicy publicznej.

2. Rozmowy służbowe, i to pilne i zwyczajne: rozmowy, odnoszące się do służby telefonicznej, prowadzone przez urzędy telefoniczne między sobą, dalej doniesienia i wiadomości, dotyczące badania przewodów telegraficznych lub telefonicznych, stanu linii, usunięcia przerw itp., oraz rozmowy, prowadzone przez kierownictwa budowy i z kierownictwami tymi co do budowy i konserwacyi przewodów telegraficznych lub telefonicznych.

Organa, chcące prowadzić rozmowy służbowe, muszą podać swe nazwisko i charakter, a w danym razie także nazwisko i charakter swego mocodawcy i wylegitymować się w razie korzystania z mównicy publicznej.

3. Rozmowy prywatne, i to pilne i zwyczajne.

§ 42.

Porządek kolejny rozmów.

1. Przy prowadzeniu rozmów międzymiastowych na przewodach międzynarodowych mają rozmowy międzynarodowe bezwarunkowo pierwszeństwo przed rozmowami krajowymi.

2. Zresztą obowiązuje dla rozmów międzymiastowych następujący porządek kolejny:

a) rozmowy państwowe,

b) rozmowy służbowe pilne,

c) rozmowy prywatne pilne,

d) rozmowy prywatne zwyczajne,

e) rozmowy służbowe zwyczajne.

W obrębie powyższych pięciu grup rozstrzyga wcześniejsze zgłoszenie rozmowy z tem ograniczeniem, iż rozmowy międzynarodowe na przewodach telefonicznych wewnętrznych mają pierwszeństwo przed rozmowami wewnętrznymi tej samej grupy.

3. Ten sam porządek kolejny obowiązuje dla rozmów miejscowych między sobą pod względem korzystania z mównicy publicznej. Rozmowy państwowe i rozmowy służbowe pilne mają pierwszeństwo przed innymi rozmowami miejscowymi także co do korzystania z przewodu pośredniczącego.

4. Rozmowy międzymiastowe idą przed rozmowami miejscowymi.

Rozmowy miejscowe przerywa się na rzecz rozmów międzymiastowych, dla których przygotowano przewody międzymiastowe, a rozmowy dziennikarskie (§ 47.) na rzecz rozmów państwowych lub pilnych rozmów służbowych.

5. Na przewodach telegraficznych (§ 2., punkt 8., 9. i 11.) ma służba telegraficzna bezwarunkowo pierwszeństwo przed rozmowami telefonicznymi.

§ 43.

Czas trwania rozmów.

1. Pomijając przepisy punktu 5., nie są rozmowy państwowe i służbowe ograniczone co do czasu trwania.

2. Rozmowy prywatne, prowadzone w ruchu miejscowym między dwoma stacyami abonamentowymi z połączeniem samoistnem, między stacyą taką a publicznym automatem telefonicznym albo wreszcie między dwoma publicznymi automatami telefonicznymi, nie są w ogóle ograniczone co do czasu trwania.

Jeżeli rozmowa taka wymaga użycia przewodu pośredniczącego (§ 2., punkt 9.), wówczas może stacya centralna przerwać ją po upływie sześciu minut, gdyby ten sam przewód pośredniczący był potrzebny dla ruchu innych mównic.

3. Dla rozmów prywatnych, prowadzonych w ruchu międzymiastowym albo w ruchu miejscowym przy użyciu mównicy publicznej (ze strony wzywającego lub wezwanego), obowiązuje jako jednostka czasu niepodzielny przeciąg trzech minut. Niezależnie od przepisów, zamieszczonych pod 4. i 5., oraz przepisów co do zamówionych rozmów nocnych (§ 46., punkt 3.) i rozmów dziennikarskich (§ 47., punkt 3.), można zgłaszać powyższe rozmowy na przeciąg jednej albo dwóch jednostek czasu i przedłużyć poza zgłoszony czas tylko raz jeden o jedną jednostkę i tylko wówczas, jeżeli w danej chwili niema innej zgłoszonej rozmowy międzymiastowej, do której przeprowadzenia trzebaby użyć tego samego przewodu międzymiastowego lub pośredniczącego albo tej samej mównicy publicznej.

Rozmowy prywatnej, prowadzonej przy użyciu mównicy publicznej w ruchu miejscowym, nie można i wtedy rozciągać na więcej jak dwie jednostki czasu, jeżeli w danej chwili jest zgłoszona inna rozmowa miejscowa, dla której przeprowadzenia trzeba użyć tej samej mównicy publicznej lub tego samego przewodu pośredniczącego.

4. W komunikacyi z giełdową mównicą publiczną można zgłaszać rozmowy tylko na jedną jednostkę czasu i przeciągnąć je poza ten okres tylko wtedy, jeżeli niema innej zgłoszonej rozmowy giełdowej.

5. Czas trwania rozmów, w których uczestniczy stacya abonamentowa z połączeniem towarzyskiem, można poddać szczególnym ograniczeniom.

6. Przed przeprowadzeniem lub wykreśleniem zgłoszonej rozmowy międzymiastowej niedopuszczalne jest zgłoszenie nowej rozmowy tego samego wzywającego, względnie tej samej stacyi abonamentowej z tym samym wezwanym, względnie z tą samą stacyą abonamentową.

7. Rozmowy, wykraczające przeciw zakazowi, objętemu § 4., punkt 4., przerwie się z urzędu bez względu na postanowienia powyższe, skoro ten ich charakter dojdzie do wiadomości urzędowej.

§ 44.

Należytości za rozmowy.

1. Za rozmowy państwowe i prywatne, prowadzone w ruchu międzymiastowym albo wychodzące w ruchu miejscowym z mównicy publicznej, pobiera się należytość za rozmowę.

2. Za jednostkę wymiaru i poboru należytości za rozmowę uchodzi niepodzielny przeciąg czasu trzech minut.

3. Za pilne rozmowy prywatne pobiera się wyższą należytość.

4. Należytość za rozmowę ma zawsze złożyć strona wzywająca (porównaj § 49., punkt 4., i § 50., punkt 4.), a w szczególności winna ona, używając mównicy publicznej, złożyć należytość tę z góry. Abonentom kredytuje się należytości za rozmowy.

5. Za rozmowy, wychodzące ze stacyi abonamentowej w ruchu miejscowym, nie pobiera się żadnej należytości.

§ 45.

Płatność należytości za rozmowy i początek czasu rozmowy, podlegającego opłacie.

1. Należytość za rozmowę staje się z reguły płatną z chwilą, gdy uskuteczniono połączenie między mównicą wzywającą a mównicą wezwaną i gdy odnośne mównice publiczne są gotowe do użytku dla osoby wzywającego, względnie wezwanego.

Gdyby wzywający zrzekł się prowadzenia rozmowy po tym momencie, jednak jeszcze przed rozpoczęciem rozmowy, albo gdyby okazało się po uskutecznieniu połączenia, że wzywający żądał go mylnie, wówczas przypada do zapłaty tylko należytość za jedną jednostkę, choćby zgłoszono rozmowę na dwie jednostki, jeżeli zniesiono znowu połączenie przed rozpoczęciem się drugiej jednostki.

Połączenie ze stacyą abonamentową uboczną uważa się za uskutecznione z chwilą przeprowadzenia połączenia ze stacyą główną.

2. Z chwilą, podaną pod 1, rozpoczyna się z reguły także pierwsza jednostka rozmowy; w komunikacyi z mównicami publicznymi (z wyjątkiem giełdowych mównic publicznych) nie wlicza się jednak do pierwszej jednostki rozmowy czasu, który upłynie aż do zgłoszenia się strony do telefonu, o ile czas ten nie przenosi jednej minuty.

3. Jeżeli rozmowa nie przychodzi do skutku z powodu błędu technicznego albo z powodu błędu w manipulacyi urzędowej, albo jeżeli wzywający odstępuje od rozmowy, zanim jeszcze stacya centralna wezwała jego mównicę (stacyę abonamentową lub mównicę publiczną) do przeprowadzenia rozmowy, wówczas wykreśla się rozmowę i zwraca uiszczoną w danym razie należytość za rozmowę w pełnej wysokości. Skoro uskuteczniono połączenie między oboma mównicami, można przeciw obowiązkowi zapłaty zarzucić błędy techniczne lub błędy w manipulacyi urzędowej jedynie wówczas, jeżeli podano je natychmiast do wiadomości organów urzędowych.

W razie istnienia błędów technicznych, uchyla się połączenie z urzędu i wykreśla rozmowę, nie licząc należytości, jeżeli usiłowania doprowadzenia rozmowy do skutku okazują się niewątpliwie bezcelowe albo jeżeli od chwili uskutecznienia połączenia upłynęło trzy minuty, a usiłowania powyższe nie powiodły się.

4. Pod względem płatności należytości za rozmowę jest w ruchu miejscowym obojętne, czy wezwana stacya abonamentowa albo wezwany publiczny automat telefoniczny zgłasza się czy nie.

Gdyby przerwano rozmowę miejscową, prowadzoną za opłatą należytości, wskutek rozmowy międzymiastowej, wolno stronie wzywającej zrzec się późniejszego kontynuowania rozmowy miejscowej i żądać zwrotu należytości za niewyczerpaną jednostkę czasu rozmowy.

5. Jeżeli w ruchu międzymiastowym wezwana stacya abonamentowa (wezwany publiczny automat telefoniczny) nie odpowie na wezwanie stacyi centralnej we dnie (od godziny 8. rano do godziny 7. wieczór) w przeciągu jednej minuty, a w nocy (od godziny 7. wieczór do godziny 8. rano) w przeciągu trzech minut, wówczas wykreśla się rozmowę, nie licząc należytości, chyba że wzywający chce czekać na stacyę wezwaną ponad podany czas.

W tym ostatnim wypadku rozpoczyna się z upływem powyższego czasu pierwsza jednostka rozmowy i przypada do zapłaty należytość za całą rozmowę zgłoszoną.

6. W ruchu międzymiastowym jest obojętne pod względem płatności należytości za rozmowę, kto daje odpowiedź w stacyi abonamentowej albo w publicznym automacie telefonicznym na wezwanie stacyi centralnej. Dla stacyi centralnej uchodzi osoba zgłaszająca się za stronę rozmawiającą.

7. Na przywołanie giełdzisty do przeprowadzenia rozmowy międzymiastowej w giełdowej mównicy publicznej wyznacza się czas dwóch minut bez względu na to, czy giełdzista jest stroną wzywającą czy wezwaną, z tym skutkiem, iż podlegający opłacie czas rozmowy nie rozpoczyna biegnąć przed końcem tego terminu, jeżeli giełdzista nie zjawił się do telefonu już wcześniej. Co do początku wspomnianego terminu decyduje chwila, w której zarządzono przywołanie giełdzisty, bez względu na to, czy w chwili tej mównica publiczna była już dla niego przygotowaną czy nie.

8. Dla ruchu na przewodach międzymiastowych, połączonych wprost z giełdową mównicą publiczną, można wydać osobne przepisy co do zapadłości należytości za rozmowę.

§ 46.

Zamówione rozmowy nocne.

1. Na pewne oznaczone godziny nocne (od godziny 9. wieczór do godziny 6. rano) można zamawiać rozmowy międzymiastowe między dwoma oznaczonymi mównicami (stacyami abonamentowymi lub mównicami publicznymi), o ile na to zezwalają godziny służbowe interesowanych urzędów telefonicznych (§ 5.) albo o ile inne zarządzenia umożliwiają takie zamówienie. Rozmowy te korzystają z należytości zniżonych. Nie wolno ich używać sposobem przemysłowym do pośredniczącego przesyłania wiadomości dla osób trzecich.

2. Okres zamówienia wynosi pełny i niepodzielny miesiąc. Zamówienie odnawia się z miesiąca na miesiąc, jeżeli jedna albo druga strona nie cofnie się na osiem dni przed końcem bieżącego okresu zamówienia.

3. Najkrótszy czas trwania rozmowy zamówionej wynosi dwie, a najdłuższy cztery jednostki rozmowy. Poza zamówiony czas można przeciągnąć rozmowę jedynie po uiszczeniu pełnej należytości za dalsze jednostki rozmowy i tylko wtedy, jeżeli w danej chwili niema innej zgłoszonej rozmowy.

4. Zamówienie można rozpocząć od dowolnego dnia; miesiąc zamówienia biegnie jednak tylko od pierwszego lub szesnastego każdego miesiąca kalendarzowego. Należytość za zamówienie, przypadającą za pierwszy okres miesięczny, należy w danym razie podwyższyć o tę kwotę częściową, jaka wypada za czas między dniem wejścia zamówienia w życie a dniem rozpoczęcia się okresu miesięcznego.

5. Kwotę, przypadającą za zamówienie, oblicza się za przeciętny okres trzydziestu dni; należy ją złożyć z góry.

6. Zamówione połączenie uskutecznia się z urzędu w oznaczonym czasie, o ile nie jest w toku rozmowa między dwoma innymi osobami, albo o ile nie zgłoszono rozmowy państwowej lub pilnej rozmowy służbowej.

7. Części czasu, niewyzyskanej w toku pewnej rozmowy, nie można przenieść na rozmowę późniejszą. Jeżeli jednak wcale nie wyzyskano czasu rozmowy albo nie wyzyskano go w zupełności, ponieważ zaszła przerwa w ruchu lub niemożność oddania przewodów do rozporządzenia, wówczas należy przyznać zamawiającemu, o ile to jest możliwe, jeszcze w ciągu tej samej nocy rozmowę zastępczą w wymiarze niewykorzystanej części czasu.

Jeżeli po upływie tego czasu nie zaofiarowano rozmowy zastępczej, zwraca się zamawiającemu na żądanie trzydziestą część miesięcznej należytości za zamówienie stosownie do każdej straconej jednostki.

8. Rozmowy zamawia się w centralnej stacyi łączącej.

9. Przy stacyach abonamentowych z połączeniem towarzyskiem można wykluczyć lub ograniczyć zamawianie rozmów na pewne godziny nocne.

§ 47.

Międzymiastowe rozmowy dziennikarskie.

1. Rozmowy międzymiastowe, prowadzone w czasie od godziny 9. wieczór do godziny 6. rano przez redakcye dzienników i korespondencye dziennikarskie między sobą albo z odnośnymi zastępcami (redaktorami, współpracownikami, reporterami, korespondentami), korzystają ze zniżenia należytości za rozmowy, jeżeli zapłacono należytość tę najmniej za 50 jednostek rozmowy w miesiącu.

2. Rozmowy tego rodzaju noszą nazwę „rozmów dziennikarskich“ i mogą być prowadzone w dowolnej godzinie w ciągu wspomnianej pory nocnej, przyczem nie przysługuje im pierwszeństwo do pewnej godziny oznaczonej. Mają one swój porządek kolejny między zwyczajnymi rozmowami prywatnymi stosownie do zgłoszenia i mogą nieraz przerwie na rzecz rozmów państwowych lub pilnych rozmów służbowych. Pilne rozmowy dziennikarskie są niedopuszczalne.

3. Rozmowy dziennikarskie można zgłaszać najdłużej na czas czterech jednostek. Co do przedłużenia rozmowy poza zgłoszony czas obowiązują postanowienia § 43., punkt 3.

4. Rozmowy dziennikarskie można wdrażać ze stacyi abonamentowej, istniejącej w redakcyi odnośnego dziennika lub należącej do korespondencyi dziennikarskiej, albo ze stacyi jednego z zastępców (redaktorów itd.) albo wreszcie z mównicy publicznej, pełniącej służbę nocną; zawsze jednak muszą one wychodzić z tej samej sieci telefonicznej miejscowej. Rozmowy te mogą rozciągać się na kilka międzymiastowych połączeń dla rozmów.

5. Redakcye dzienników, korespondencye dziennikarskie itd., które chcą korzystać ze zniżenia należytości dla rozmów dziennikarskich, mają donieść o tem na piśmie właściwej dyrekcyi poczt i telegrafów, oznaczając mównice i relacye międzymiastowe, których mają zamiar użyć do prowadzenia rozmów dziennikarskich.

6. Przyznane raz upoważnienie do prowadzenia rozmów dziennikarskich za zniżeniem rozciąga się na pełny niepodzielny miesiąc kalendarzowy i przedłuża się milcząco z miesiąca na miesiąc, jeżeli Zarząd telegraficzny nie wypowie go na osiem dni przed końcem okresu bieżącego. Gaśnie ono z upływem miesiąca bieżącego wskutek wyraźnego zrzeczenia się uprawnionego albo w razie nieuiszczenia należytości na czasie. Jeżeli upoważnienie do prowadzenia rozmów dziennikarskich za zniżeniem ma rozpocząć się w ciągu miesiąca kalendarzowego, wówczas łączy się odnośną część miesiąca z najbliższym miesiącem kalendarzowym w jeden okres i podwyższa w tym samym stosunku ilość rozmów, którą ma się zapłacić w tym okresie.

7. Należytości za rozmowy dziennikarskie przypadają do zapłaty według postanowień § 45. Zgłoszenia rozmów dziennikarskich, dla których nie można było uskutecznić połączenia aż do upływu pory nocnej, wykreśla się, jeżeli nie zażądano wyraźnie ich utrzymania w mocy bez zniżenia należytości.

8. Należytości za rozmowy dziennikarskie kredytuje się aż do końca miesiąca kalendarzowego, w którym je przeprowadzono. Jeżeli z końcem miesiąca przeprowadzono mniej, aniżeli 50 jednostek rozmowy, względnie jeżeli z końcem okresu początkowego, przedłużonego w myśl punktu 6., przeprowadzono ich mniej, aniżeli wynosi stosunkowo podwyższona ilość jednostek rozmowy, wówczas (zniżone) należytości za jednostki rozmowy, brakujące jeszcze do tej liczby, przypadają do zapłaty z chwilą powyższą. Przeniesienie niewyzyskanych jednostek rozmowy na miesiąc najbliższy jest niedopuszczalne.

§ 48.

Rozmowy wolne od należytości.

Z uwolnienia od należytości za rozmowy korzystają:

a) rozmowy służbowe z wyjątkiem przesyłania wezwań do rozmów, odwołań rozmów i zapowiedzeń rozmów (§§ 49. i 50.);

b) rozmowy, prowadzone w czasie niebezpieczeństwa pożaru lub powodzi albo innych katastrof elementarnych, przy innych publicznych wypadkach nieszczęśliwych, tudzież w razie napaści na bezpieczeństwo osób lub mienia, które mają na celu sygnalizowanie wypadku lub przywołanie organów bezpieczeństwa publicznego;

c) w ruchu miejscowym doniesienia abonentów telefonu, wnoszone osobiście lub przez pełnomocników za pośrednictwem mównicy publicznej do właściwej władzy służbowej o przerwach w ruchu odnośnej stacyi abonamentowej.

§ 49.

Wezwanie do rozmowy, odwołanie rozmowy.

1. W ruchu międzymiastowym i miejscowym wolno drogą pośrednictwa urzędowego wezwać do rozmowy osobę, której nie można dowołać się przez pewną stacyę abonamentową.

Wezwanie to można wysłać zarówno ze stacyi abonamentowej jak i z mównicy publicznej i żądać niem, aby odnośna osoba zgłosiła się w mównicy publicznej, w publicznym automacie telefonicznym lub w stacyi abonamentowej.

2. Czas, w którym rozmowa ma się odbyć, można oznaczyć naprzód w obrębie godzin służbowych odnośnych urzędów telefonicznych. Zarząd nie przyjmuje jednak żadnej odpowiedzialności za dotrzymanie tego czasu.

3. Wezwanie może mieć na celu równoczesne jawienie się kilku osób.

Jest ono dopuszczalne tylko wtedy, gdy osoby, zawezwać się mające, mieszkają w miejscu siedziby mównicy publicznej lub stacyi centralnej, z którą stacya abonamentowa (publiczny automat telefoniczny) jest połączona, albo w najbliższej okolicy tego miejsca.

4. Ten, od którego wezwanie pochodzi, ma złożyć za jego urzędowe przesłanie i doręczenie osobie, która ma być przywołana, należytość za wezwanie.

W ruchu międzymiastowym uważa się nadanie wezwania zarazem za zgłoszenie nastąpić mającej po niem rozmowy. Należytość za tę rozmowę ma zatem zawsze zapłacić strona wzywająca.

W ruchu miejscowym powinna jedna lub druga strona zgłosić samoistnie rozmowę, która ma być przeprowadzona na skutek wezwania, a w razie użycia mównicy publicznej także opłacić ją.

Prócz ewentualnej opłaty za rozmowę miejscową nie pobiera się żadnych należytości od strony, która ma być przywołana.

5. Należytość za wezwanie staje się płatną w ruchu międzymiastowym z chwilą, gdy przesłano wezwanie do drugiego miejsca, a w ruchu miejscowym z chwilą, gdy zarządzono przywołanie osoby, która ma być wezwana.

6. Płatność należytości za rozmowę, co do której wysłano wezwanie, stosuje się w ogóle do przepisów § 45. Należytości tej nie pobiera się w ruchu międzymiastowym, jeżeli rozmowa nie przyjdzie do skutku z powodu, iż nie zastano osoby, która ma być przywołana, iż zaniechano doręczenia wezwania ze względu na zbyt wielką odległość wskazanego miejsca zamieszkania osoby, wezwać się mającej (punkt 3.), i w przypadku odwołania rozmowy (punkt 7.). Natomiast należytość ta ma być uiszczoną w ruchu międzymiastowym, jeżeli osoba, przywołać się mająca odmawia zadośćuczynienia wezwaniu, albo jeżeli w chwili wdrożenia rozmowy (punkt 2.) ten, od którego wezwanie wyszło, nie zgłosi się w mównicy publicznej, względnie jeżeli jego stacya abonamentowa nie da odpowiedzi na zawołanie stacyi centralnej.

7. Jeżeli w ruchu międzymiastowym ten, od którego wezwanie wyszło, zrzeknie się prowadzenia rozmowy po wyekspedyowaniu wezwania, jednak jeszcze przed zawołaniem jego mównicy celem wdrożenia rozmowy, wówczas ma on uiścić należytość za odwołanie rozmowy.

Odwołanie rozmowy prześle się urzędowo na miejsce przeznaczenia tak samo, jak wezwanie do rozmowy i doręczy osobie wezwanej, jeżeli tejże doręczono już wezwanie do rozmowy. Należytość za rozmowę, którą w danym wypadku już uiszczono, zwróci się.

Na życzenie strony można wyekspedyować odwołanie rozmowy także w ruchu miejscowym.

8. Wezwanie do rozmowy i odwołanie rozmowy musi się nadać w języku zrozumiałym dla urzędu przyjmującego.

9. Jeżeli żądający połączenia zwraca uwagę przy zgłoszeniu rozmowy, iż osoba, z którą chce rozmawiać, jest obecna w mównicy publicznej (przy publicznym automacie telefonicznym), którą ma się wezwać, wówczas nie mają zastosowania przepisy o wezwaniu do rozmowy i o odwołaniu rozmowy.

§ 50.

Zapowiedzenie rozmowy.

1. W ruchu międzymiastowym wolno drogą pośrednictwa urzędowego zapowiedzieć stacyi abonamentowej, należącej do odległej sieci telefonicznej miejscowej, nazwisko osoby, z którą ma się prowadzić rozmowę z tejże stacyi.

Zapowiedzenie to można wysłać zarówno ze stacyi abonamentowej jak i z mównicy publicznej.

2. Czas, w którym rozmowa ma się odbyć, można oznaczyć naprzód w obrębie godzin służbowych odnośnych urzędów telefonicznych; Zarząd nie przyjmuje jednak żadnej odpowiedzialności za dotrzymanie tego czasu.

3. Zapowiedzenie może odnosić się także do nazwisk kilku osób, jednak nie do różnych stacyi abonamentowych i różnych rozmów.

4. Ten, od którego zapowiedzenie pochodzi, ma złożyć za tegoż urzędowe przesłanie należytość za zapowiedzenie, a za rozmowę międzymiastową, następującą po zapowiedzeniu, należytość taryfową za rozmowę. Przy rozmowie tej uważa się go za stronę wzywającą tak, jak przy zgłoszeniu zwyczajnem.

5. Należytość za zapowiedzenie i należytość za rozmowę przypadają do zapłaty z chwilą, gdy rozmowa przyszła do skutku, i to także wtedy, gdyby rozmowę tę prowadziła inna osoba, a nie ta, którą wymieniono.

Jeżeli rozmowa nie przyjdzie do skutku wskutek błędu technicznego lub błędów w manipulacyi urzędowej, wówczas nie opłaca się ani należytości za zapowiedzenie ani należytości za rozmowę. Jeżeli rozmowa odpadnie z innych powodów, pobiera się należytość za rozmowę; w tym wypadku nie liczy się jednak należytości za zapowiedzenie.

Za rozmowy pilne pobiera się w wypadku takim należytość, przypadającą za rozmowy zwyczajne.

6. Zapowiedzenie musi się nadać w języku zrozumiałym dla urzędu przyjmującego.

B. Ruch pośredniczący.

§ 51.

Pojęcie, rodzaje i zasady ruchu pośredniczącego.

1. Przy ruchu pośredniczącym używają organa zakładu pocztowego i telegraficznego telefonu na życzenie nadawcy lub odbiorcy pewnej wiadomości celem jej nadania, przesłania lub oddania. Rodzaje ruchu pośredniczącego są następujące:

a) pośredniczące przesyłanie telegramów,
b) pośredniczące przesyłanie fonogramów,
c) pośredniczące przesyłanie wiadomości publicznych.

2. Ruch pośredniczący może odbywać się zawsze jedynie w granicach pewnej sieci telefonicznej miejscowej. Połączenia telefoniczne, służące dla ruchu tego, stoją pod względem porządku kolejnego, czasu trwania i ewentualnej przerwy na równi z rozmowami miejscowymi.

3. Urząd, wchodzący w styczność ze stacyą abonamentową celem telefonicznej przesyłki pośredniczącej, nie jest obowiązany do badania tożsamości osoby, która nadaje lub odbiera wiadomość w stacyi abonamentowej.

§ 52.

Pośredniczące przesyłanie telegramów.

1. Pośredniczące przesyłanie telegramów może mieć miejsce:

a) przy nadaniu z pewnej stacyi abonamentowej do urzędu telegraficznego, będącego z nią w połączeniu telefonicznem miejscowem (z reguły do centralnej stacyi telefonicznej);
b) przy przesyłce między urzędem nadawczym i oddawczym, jeżeli oba te urzędy pozostają z sobą w połączeniu telefonicznem miejscowem, a nadawca zarządzi wyraźnie telefoniczną przesyłkę między nimi;
c) na życzenie odbiorcy przy oddawczem przesłaniu do stacyi abonamentowej, będącej w połączeniu telefonicznem miejscowem z urzędem telegraficznym.

2. Za telefoniczne przesłanie pośredniczące telegramu przy jego nadaniu, przesyłce lub doręczeniu należy zapłacić należytość za pośredniczenie. Jeżeli przy pewnym telegramie schodzą się dwa lub trzy akty przesłania pośredniczącego, wówczas należy obliczyć należytość powyższą osobno od każdego z nich.

Należytość za pośredniczenie, przypadającą za telefoniczne nadanie lub telefoniczne przesłanie telegramu, ma złożyć nadawca, a należytość za telefoniczne jego doręczenie odbiorca; abonentom telefonu kredytuje się tę należytość.

3. Należytość za pośredniczące przesłanie telegramu przypada do zapłaty, skoro ukończono dyktowanie telegramu, rozpoczęte z chwilą, gdy strona zawezwana oświadczyła, iż jest do odebrania gotowa, albo jeżeli przerwano dyktowanie tegoż wskutek zawinienia nadawcy lub odbiorcy.

4. Zresztą rozstrzygają co do pośredniczącego przesyłania telegramów postanowienia regulaminu telegraficznego.

§ 53.

Fonogram i jego przesłanie.

1. Fonogramy są to wiadomości, które albo

a) przy nadaniu z pewnej stacyi abonamentowej przesyła się telefonicznie do centralnej stacyi łączącej (urzędu telegraficznego łączącego), poczem urząd ten przesyła je dalej na piśmie pocztą (pocztą pneumatyczną) albo umyślnym posłańcem, albo które
b) nadaje się na piśmie w mównicy publicznej i które mównica ta drogą pośredniczącej przesyłki telefonicznej albo doręcza stacyi abonamentowej tej samej sieci telefonicznej miejscowej albo przesyła centralnej stacyi łączącej w tym celu, aby stacya ta przesłała je dalej na piśmie pocztą (pocztą pneumatyczną) albo umyślnym posłańcem, albo które
c) nadaje się na piśmie w stacyi centralnej (w urzędzie telegraficznym) lub które nadchodzą posłańcem lub pocztą (pocztą pneumatyczną) w piśmie, adresowanem do urzędu, w tym celu, aby z urzędu tego zostały oddane telefonicznie do jednej z włączonych doń stacyi abonamentowych.

2. W obrębie jednej i tej samej sieci telefonicznej miejscowej dopuszczalne jest tylko jednorazowe telefoniczne przesłanie fonogramu. Natomiast fonogram, nadeszły do stacyi centralnej (urzędu telegraficznego) drogą pośredniczącego przesłania telefonicznego i przesłany dalej przez urząd ten pocztą, może być w innej sieci telefonicznej miejscowej doręczony telefonem.

3. Nadawca oznacza w każdym wypadku sposób postąpienia z fonogramem stosownie do ewentualności, wymienionych w punkcie 1. Postanawia on także, czy ma się przesłać fonogram pocztą albo pocztą pneumatyczną, w liście, na kartce korespondencyjnej lub w liście kartkowym.

4. Należytość za fonogram składa się:

a) z należytości za pośredniczące przesłanie telefonem (należytości za pośredniczenie), którą w razie zejścia się przy pewnym fonogramie dwóch aktów przesyłki pośredniczącej należy obliczyć za każdy akt osobno, i
b) z należytości za przesłanie pocztą (pocztą pneumatyczną) lub umyślnym posłańcem.

Należytość tę ma zawsze uiścić nadawca. W razie nadania fonogramu ze stacyi abonamentowej kredytuje się abonentowi należytość; jeżeli nadano fonogram pisemnie w urzędzie, należy złożyć opłatę zaraz; jeżeli nadano go w piśmie do urzędu, powołanego do pośredniczącej przesyłki telefonicznej, musi się umieścić na piśmie tem znaczki wartościowe w wysokości opłaty za fonogram (lit. *a* i *b*).

5. Należytość za przesłanie pośredniczące przypada do zapłaty, skoro ukończono dyktowanie fonogramu, rozpoczęte po oznajmieniu strony wezwanej, iż jest gotową do jego odebrania, albo jeżeli dyktowanie to uległo przerwie wskutek zawinienia nadawcy lub odbiorcy.

Należytość za dalsze przesłanie pocztą lub pocztą pneumatyczną przypada do zapłaty z chwilą oddania spisanego fonogramu organowi służbowemu, powołanemu do dalszej ekspedycyi.

6. Przy fonogramach, nadanych telefonicznie (punkt 1., lit. *a*), uważa się teksty pisemne, sporządzone w urzędzie łączącym na podstawie telefonicznego odebrania, za pochodzące od nadawcy.

7. Listy, karty korespondencyjne i karty poczty pneumatycznej, których treść ma być podana stacyi abonamentowej telefonicznie (punkt 1., lit. *c*), muszą być adresowane do stacyi centralnej (urzędu telegraficznego), zaopatrzone po stronie adresu w lewym brzegu górnym uwagą „Fonogram“ i w całości opłacone (punkt 4.), w przeciwnym bowiem razie prześle się je drogą pocztową zamiast pośredniczącego przesłania telefonem.

8. Po telefonicznem przesłaniu fonogramu do stacyi abonamentowej dołączy się na żądanie pocztą urzędowe wygotowanie w liście służbowym, wolnym od opłaty pocztowej.

9. Zarząd zastrzega sobie prawo wykluczenia lub ograniczenia ruchu fonogramów w poszczególnych sieciach telefonicznych miejscowych.

§ 54.

Pośredniczące przesyłanie wiadomości publicznych.

1. Na życzenie abonenta telefonu może urząd telegraficzny (centralna stacya telefoniczna), będący w połączeniu telefonicznem miejscowem z jego stacyą abonamentową, przesyłać mu telefonem wiadomości publiczne, które nadchodzą peryodycznie do urzędu tego.

Tego pośredniczącego przesyłania telefonicznego musi się żądać co najmniej na jeden cały miesiąc.

Do jakich rodzajów wiadomości publicznych może ono odnosić się, oznacza w każdym wypadku taryfa.

2. Za telefoniczne przesyłanie wiadomości publicznych ma odbiorca opłacać należytość za pośredniczenie; co do jej płatności i uiszczania mają mieć analogiczne zastosowanie przepisy o należytości za pośredniczące przesyłanie telegramów.

3. Zarząd zastrzega sobie prawo wykluczenia lub ograniczenia pośredniczącej przesyłki wiadomości publicznych w poszczególnych sieciach telefonicznych miejscowych.

§ 55.

Uwolnienie od należytości za przesyłkę pośredniczącą.

1. Od opłacania należytości za pośredniczące przesyłanie telegramów są uwolnieni: Jego c. i k. Apostolska Mość i członkowie Najwyższego Domu cesarskiego, dalej urzędy i organa, należące do c. i k. najwyższych orszaków dworskich.

2. Nie pobiera się należytości za przesyłkę pośredniczącą ani przy nadaniu ani przy przesłaniu ani przy oddaniu telegramu lub fonogramu, jeżeli nadano go podczas niebezpieczeństwa ognia lub powodzi albo innych wydarzeń elementarnych, przy innych publicznych wypadkach nieszczęśliwych, tudzież w razie napaści na bezpieczeństwo osób lub majątku celem sygnalizowania wypadku lub przywołania organów bezpieczeństwa publicznego.

Taryfa telefoniczna.

Część pierwsza.

(Do rozdziału II. regulaminu telefonicznego.)

A. Opłata abonamentowa.

(Do § 24., p. 1, r. t.)

§ 1.

Szemat taryfy dla stacyi abonamentowych głównych.

Opłata abonamentowa jest ustopniowana według rozległości poszczególnych sieci telefonicznych miejscowych i rozmiarów używania stacyi abonamentowych.

Opłata ta wynosi:

W grupie sieci	Dla sieci o liczbie abonentów	W strefie pierwszej, t. j. w zamkniętym obszarze miejscowym, rozciąga zaś w okręgu o promieniu	W klasie taryfy								
			dla połączeń samoistnych					dla połączeń towarzyskich		dla połączeń z urzędem	
			dla telefonów biurowych o ruchu			dla telefonów w pomieszkaniach		we dwójkę	we czwórkę		
			bardzo wielkim	wielkim	słabym						
			A	B	C	D		E	F	G	
			Kosztuje								
I	ponad 20.000	6 km	400	330	250	240		180	100	—	
II	od 5.001 do 20.000	4 km	340	280	220	200		145	85	—	
III	od 2.001 do 5.000	3 km	280	240	200	170		120	70	—	
IV	od 501 do 2.000	2 km	250	210	170	145		100	60	—	
V	od 201 do 500	1½ km	210	180	145	130		90	55	—	
VI	do 200	1 km	180	150	120	115		80	50	80	

Uwagi:

a) Klasę taryfy *D*, przeznaczoną dla telefonów w pomieszkaniach, można stosować tylko do stacyi, które są umieszczone w niewątpliwych ubikacyach mieszkalnych, nie zaś w kancelaryach, będących w związku z mieszkaniem, lub w innych ubikacyach, służących do celów przemysłowych, i z którymi nie są także połączone stacye uboczne, umieszczone w ubikacyach przemysłowych;

b) połączenia towarzyskie (klasa taryfy *E* i *F*) są dopuszczalne tylko w połączeniu z centralnymi stacyami telefonicznymi o co najmniej 10 głównych stacyach abonamentowych;

c) połączenia towarzyskie we dwójkę (klasa taryfy *E*) nie są dopuszczalne dla stacyi w dużych hotelach, kawiarniach, biurach itp.;

d) połączenia towarzyskie we czwórkę (klasa taryfy *F*) można zgłaszać tylko dla stacyi w niewątpliwych ubikacyach mieszkalnych (zobacz uwagę *a*);

e) także samoistne połączenia z urzędem należą do klasy taryfy *G*;

f) opłatę abonamentową za stacye o wspólnem połączeniu centralnem oznacza Zarząd w każdym wypadku z osobna stosownie do obranego systemu budowy i łączenia;

g) należytość abonamentowa za stacye sezonowe wynosi we wszystkich klasach taryfy 60 procent kwoty, podanej w szemacie.

Zgłaszanie stacyi sezonowych jest niedopuszczalne w grupie sieci I.

§ 2.

Grupy sieci.

Sieci telefoniczne miejscowe zalicza się do grup, podanych w § 1., stosownie do ilości głównych stacyi abonamentowych, znajdujących się każdocześnie w poszczególnych sieciach w dniu 1. września, i to z mocą obowiązującą od dnia 1. stycznia roku następującego.

Zachodzące przytem zmiany w zaliczeniu sieci telefonicznych ogłosi się najpóźniej na trzy miesiące

przed ich wejściem w życie w dziennikach urzędowych. Jeżeli wskutek zmiany tej podwyższa się opłata abonamentowa, wówczas jest abonent uprawniony do nadzwyczajnego wypowiedzenia w myśl § 38., p. 2. regulaminu telefonicznego.

§ 3.

Granice rozmów w poszczególnych klasach taryfy.

(Do § 20., p. 1. r. t.)

1. Stacye telefonów biurowych z połączeniem samoistnem dzieli się stosownie do stopnia ich używania w ruchu dla rozmów miejscowych na stacye o ruchu bardzo wielkim, wielkim i słabym, przyczem uważa się za ruch bardzo wielki (klasa taryfy *A*) ilość 6001 do 12.000 własnych wezwań, za ruch wielki (klasa taryfy *B*) ilość 3001 do 6000 własnych wezwań, a za ruch słaby (klasa taryfy *C*) ilość najwyżej 3000 własnych wezwań na rok.

W razie przekroczenia najwyższej ilości wewań, oznaczonej dla klasy taryfy *A*, można zobowiązać abonenta do zgłoszenia dalszej stacyi.

2. Stacyi telefonicznych w mieszkaniach z połączeniem samoistnem (klasa taryfy *D*) nie można używać w ruchu dla rozmów miejscowych do więcej jak 2400 własnych wezwań na rok, gdyż w przeciwnym razie podlegają one taryfie dla telefonów biurowych.

3. Do ustalenia ilości wezwań służy obrachunek na podstawie liczeń, dokonywanych jako próby wyrywkowe w centralnych stacyach telefonicznych w dniach obranych przez Zarząd, o których wyniku zawiadamia się zawsze abonenta dodatkowo w ciągu trzech dni. Przy liczeniach tych nie uwzględnia się wezwań w ruchu dla rozmów międzymiastowych, tudzież w ruchu dla pośredniczącego przesyłania telegramów i fonogramów, wreszcie próśb o uskutecznienie połączenia stałego. Natomiast dolicza się wezwania w zryczałtowanym ruchu okręgowym do wezwań w ruchu miejscowym. Z wezwań w ruchu miejscowym pomija się przy obrachunku:

a) wezwania, które nie doprowadziły do połączenia, ponieważ przewód, który miał być użyty, był zajęty;

b) wezwania, przy których wskutek przesłyszenia lub omyłki manipulacyjnej organu centralnej stacyi telefonicznej połączono ze stacyą wzywającą inną stacyę a nie stacyę żądaną, jeżeli fakt mylnego połączenia podano natychmiast do wiadomości odnośnego organu;

c) wezwania, na które mimo uskutecznionego połączenia nie przychodzi rozmowa do skutku z powodu stwierdzonej urzędownie przeszkody w przewodzie lub w przyrządach;

d) wezwania, pochodzące dowodnie od osób, wymienionych w § 29., p. 2. r. t. pod lit. *a* i *b*.

Jeżeli centralna stacya domowa pewnego abonenta jest połączona z państwową centralną stacyą telefoniczną dwoma lub więcej przewodami łączącymi, wówczas można w tym samym dniu liczyć wezwania dla wszystkich przewodów z tym skutkiem, iż dla każdego z nich rozstrzyga przeciętny wynik dnia liczenia.

4. Każdej stacyi z połączeniem towarzyskiem we dwójkę (klasa taryfy *E*) można używać w jednym dniu przeciętnie do dwunastu połączeń, a każdej stacyi z połączeniem towarzyskiem we czwórkę (klasa taryfy *F*) w jednym dniu przeciętnie do ośmiu połączeń o średnim czasie trwania, wynoszącym pięć minut. Przytem jest obojętne, czy połączenia przychodzą do skutku na własne wezwanie stacyi albo na wezwanie obce, czy w ruchu dla rozmów, czy też dla pośredniczącego przesyłania. Jeżeli poszczególne połączenie trwa krócej lub dłużej, wówczas wzrasta, względnie zmniejsza się w tym samym stosunku także ilość dopuszczalnych połączeń.

5. Korzystanie z przewodu towarzyskiego kontroluje się zapomocą przyrządu liczącego, umieszczonego przy aparacie stacyjnym, w ten sposób, iż z różnicy pomiędzy dwoma odczytaniami, rozdzielonymi okresem przynajmniej jednomiesięcznym, stwierdza się ilość przypadających przeciętnie na jeden dzień połączeń, zredukowanych do czasu trwania pięciu minut.

6. W razie ponownego przekroczenia granic rozmowy w stacyi towarzyskiej wzywa się abonenta, aby zgłosił się do wyższej klasy taryfy (połączenia samoistnego, względnie połączenia towarzyskiego we dwójkę).

Jeżeli przez przekroczenie ustanowionych granic rozmowy w stacyi towarzyskiej wyzyskuje się wspólny przewód łączący w ten sposób, iż przez to reszta stacyi, włączonych do tego samego przewodu, jest upośledzona w swem prawie jego współużywania, wówczas ma Zarząd z powodu takiego nadużycia stacyi nadto w myśl § 36., lit. *c* regulaminu telefonicznego prawo zarządzenia natychmiastowego zastanowienia ruchu lub zwinięcia stacyi.

7. Stacyi abonamentowej klasy taryfy *G* można używać w dowolnej mierze, pomijając wykluczoną zasadniczo komunikacyę ze stacyami abonamentowymi tej samej sieci telefonicznej miejscowej.

§ 4.

Zaliczenie stacyi abonamentowych do klas taryfy.

1. Nowo urządzone stacye abonamentowe z połączeniem samoistnem zalicza się, o ile jako

połączenia z urzędem nie należą do klasy taryfy *G*, na razie tymczasowo do klasy taryfy *C* albo *D* stosownie do ich umieszczenia w ubikacyi biurowej lub mieszkalnej.

2. Następnie liczy się w czterech kwartałach, następujących po urządzeniu, zawsze w dniu powszednim, i to za każdym razem w innym dniu tygodnia wezwania, wychodzące ze stacyi abonamentowej (pierwszy okres liczenia). Kwota przeciętna wyników tego czterokrotnego liczenia z pominięciem ewentualnych ułamków, pomnożona przez 300, daje ogólną ilość wezwań w ciągu roku.

Te stacye telefonów biurowych, z których według obliczenia powyższego wychodzi najwyżej 3000 wezwań, będą zaliczone stanowczo do klasy taryfy *C*, reszta zaś tymczasowo do klasy *A* lub *B*, a to stosownie do ilości wezwań.

Podobnie też zaliczy się te stacye telefoniczne w pomieszkaniach, z których według wyniku pierwszego okresu liczenia nie wychodzi więcej jak 2400 wezwań rocznie, stanowczo do klasy *D*, resztę zaś tymczasowo do tej klasy telefonów biurowych, która odpowiada ilości ich wezwań.

3. Co do stacyi abonamentowych, zaliczonych tymczasowo do klas *A*, *B* i *C*, odbędzie się w najbliższych czterech kwartałach, każdym razem w dzień powszedni, ponowne liczenie wezwań (drugi okres liczenia); z ilości wezwań, przypadających przeciętnie na jeden dzień z pominięciem ewentualnych ułamków, pomnożonej przez 300, oznaczy się ilość wezwań w roku. Gdy stacya według wyników obu okresów liczenia podpada pod tę samą klasę taryfy, wówczas zalicza się ją stanowczo do tej klasy, gdyby zaś rzecz miała się przeciwnie, należy w następnych czterech kwartałach uskutecznić jeszcze raz w ten sam sposób czterokrotne liczenie (trzeci okres liczenia), poczem zalicza się odnośną stacyę do tej klasy taryfy, która wypada ze średnich wartości tych trzech okresów liczenia.

4. Stanowcze oznaczenie klas taryfy oddziaływa zawsze wstecz aż do chwili urządzenia stacyi. Każdy abonent winien zatem zapłacić dodatkowo różnicę należytości, wypadającą ewentualnie na rzecz Zarządu, także za czas, który upłynął od tej chwili, podczas gdy z drugiej strony zapisze się na jego rachunek, względnie zwróci mu się różnicę, która wyniknie na jego korzyść.

5. Przy stacyach sezonowych obejmuje każdy okres liczenia cztery obliczenia, które mają być podjęte w ciągu sezonu w różnych miesiącach kalendarzowych. Jeżeli sezon obejmuje mniej aniżeli cztery miesiące kalendarzowe, wówczas należy wstawić w rachunek wynik tych liczeń, które odpadły, jako zero.

6. Nowo utworzone stacye abonamentowe zalicza się do klas taryfy *E* i *F* stosownie do tego, czy zgłoszono je jako połączenie towarzyskie we dwójkę lub we czwórkę, a bez względu na to, czy inne stacye, należące do połączenia towarzyskiego, są już w ruchu czy nie.

7. Co do zaliczenia nowo utworzonych stacyi abonamentowych do klasy taryfy *G* rozstrzyga ich zgłoszenie jako połączenia z urzędem.

§ 5.

Zmiana klasy taryfy.

1. Jeżeli przy poszczególnych stacyach abonamentowych klas taryfy *A* i *B* zajdą po ich stanowczem zaliczeniu wskutek zmiany w urządzeniu abonamentowem lub w ruchu przedsiębiorstwa abonenta istotne różnice w używaniu telefonu, które mogłyby spowodować zaliczenie do innej klasy, wówczas należy na życzenie abonenta przeprowadzić ponowne liczenia w sposób, podany w § 4., i stosownie do nich wymierzyć opłaty abonamentowe.

2. Przedsięwzięcie nowego liczenia może polecić także Zarząd, jeżeli spostrzeżono istotne wzmożenie się użycia stacyi abonamentowej, należącej do klasy taryfy *A*, *B*, *C* lub *D*, albo jeżeli należy spodziewać się tegoż wskutek rozszerzenia urządzenia abonamentowego, jego przejścia na innego abonenta itd.

3. W każdym razie należy kontrolować zachowanie granic rozmów w klasach taryfy *A*, *B*, *C* i *D* zapomocą liczeń w każdym piątym roku po ostatniem stanowczem zaliczeniu stacyi.

4. Jeżeli przy ponownych liczeniach wynik pierwszego okresu liczenia zgadza się z dotychczasowem zaliczeniem stacyi, wówczas pozostawia się zaliczenie to i nadal jako zaliczenie stanowcze. W przeciwnym razie zarządza się na razie tymczasowe zaliczenie stacyi do klasy taryfy, odpowiadającej wynikowi liczenia, a następnie oznacza stanowczo klasę taryfy na podstawie wyniku drugiego okresu liczenia, w danym zaś razie na podstawie przeciętnego wyniku trzech okresów liczenia.

5. Oznaczenie to oddziaływa wstecz aż do tego terminu płatności, który nastąpił po pierwszym dniu liczenia w pierwszym okresie liczenia. Każdy abonent winien zatem zapłacić dodatkowo różnicę należytości, wypadającą ewentualnie na rzecz Zarządu, także za czas, który upłynął od powyższego terminu płatności, podczas gdy z drugiej strony zapisze się na jego rachunek, względnie zwróci mu się różnicę, która wyniknie na jego korzyść.

Za czas, ubiegły aż do wspomnianego terminu płatności, nie przeprowadza się dodatkowego wyrównania opłat.

6. W razie przeniesienia stacyi abonamentowej, zaliczonej do klasy taryfy *C*, z ubikacyi biurowej do ubikacyi mieszkalnej zaliczy się ją, począwszy od najbliższego terminu płatności, do klasy taryfy *D*, jeżeli ostatnie zaliczenie stacyi nie było oparte na liczbie więcej jak 2400 wezwań na rok.

7. W razie przeniesienia stacyi abonamentowej, zaliczonej do klasy taryfy *D*, do ubikacyi biurowej albo w razie przyłączenia do niej stacyi ubocznej, znajdującej się w ubikacyi biurowej, zalicza się ją do klasy taryfy *C*, począwszy od najbliższego terminu płatności, niezależnie od prawa Zarządu do spowodowania nowych liczeń (zobacz wyżej przy 2).

8. Jeżeli zgłoszono przekształcenie połączenia samoistnego na połączenie towarzyskie albo połączenia we dwójkę na połączenie we czwórkę, wówczas zarządza się zaliczenie do nowej klasy taryfy z chwilą przekształcenia. Jeżeli jednak przy stacyi, leżącej w strefie pierwszej, nie można przeprowadzić zaraz przekształcenia, które zgłoszono i uznano za dopuszczalne, wówczas zarządza się mimo to zaliczenie stacyi do zgłoszonej klasy taryfy z tym terminem płatności, w którym wypowiedzenie abonamentu, przedsięwzięte przez abonenta w chwili zgłoszenia, miałoby skutek prawny.

9. Jeżeli na życzenie abonenta przekształca się połączenie towarzyskie na połączenie samoistne albo połączenie we czwórkę na połączenie we dwójkę, wówczas wchodzi podwyższenie należytości w życie z chwilą przekształcenia. Jeżeli chodzi przytem o połączenie samoistne, natenczas stosuje się co do zaliczenia stacyi do klas taryfy postanowienia § 4. w ten sposób, jak gdyby stacya została nowo utworzona w chwili przekształcenia.

10. Jeżeli abonent zgłasza przekształcenie stacyi abonamentowej, należącej do klasy taryfy *A*, *B*, *C* albo *D*, na połączenie z urzędem, zarządza się zaliczenie jej do klasy taryfy *G*, począwszy od najbliższego terminu płatności. Poprzednie zaliczenie wchodzi jednak napowrót w życie z mocą wsteczną, jeżeli abonent przed upływem roku od tego terminu życzy sobie znowu używać stacyi do ruchu dla rozmów miejscowych. Abonent ma wówczas zapłacić dodatkowo różnicę należytości za czas, ubiegły od wspomnianego terminu.

11. Jeżeli abonent, pomijając wypadek ten, odwoła swe oświadczenie, że chce używać stacyi jedynie jako połączenia z urzędem, wówczas zarządza się podwyższenie należytości z tą chwilą, w której centralna stacya łącząca dowie się o odwołaniu. Co do zaliczania do klas taryfy stosują się postanowienia § 4. w ten sposób, jak gdyby stacya została utworzona w chwili wspomnianej.

§ 6.

Obszar, w którym obowiązuje pojedyncza opłata abonamentowa.

1. Stopy taryfy, podane w § 1., obowiązują dla stacyi, położonych w obrębie pierwszej strefy poszczególnych sieci.

Strefa pierwsza obejmuje koło o (mierzonym w linii powietrznej) promieniu, podanym w szemacie (zobacz § 1.), oraz części zamkniętego obszaru miejscowego, wychodzące poza to koło.

2. Za punkt środkowy koła uważa się przy wiedeńskiej sieci telefonicznej miejscowej wieżę św. Szczepana, przy sieciach grup II do VI centralną stacyę telefoniczną albo, jeżeli stacya ta ma położenie bardzo skrajne, punkt, który oznaczy się w porozumieniu z odnośną reprezentacyą gminną.

Jeżeli do pewnej sieci grup II do VI należy kilka centralnych stacyi telefonicznych, wówczas własna centralna stacya łącząca stanowi dla każdej stacyi abonamentowej punkt środkowy koła.

Zarząd zastrzega sobie prawo wydania dla poszczególnych sieci odmiennych przepisów, dostosowanych do warunków miejscowych.

3. Jeżeli chodzi o samoistne stacye abonamentowe, wówczas stanowi urząd łączący zawsze punkt środkowy koła. Promień dla oznaczenia strefy pierwszej wynosi tak jak w VI. grupie sieci 1 kilometr.

§ 7.

Dodatki za odległość. Zwrót kosztów urządzenia przewodu.

1. Od tych stacyi abonamentowych głównych z połączeniem samoistnem, które leżą poza obrębem strefy pierwszej, pobiera się prócz opłaty abonamentowej w myśl § 1. dodatek za odległość, który wynosi w strefie drugiej, tj. aż do odległości pięciu kilometrów w linii powietrznej od granicy strefy pierwszej, 3 K za każde 100 metrów, a w strefie trzeciej o szerokości również pięciu kilometrów, 10 K za każde 100 metrów linii powietrznej, pociągniętej między stacyą a granicą strefy pierwszej. Nadwyżki ułamkowe liczy się przytem za pełnych 100 metrów.

2. W miejsce dodatku za odległość w kwocie 10 K wchodzi dodatek w kwocie 3 K, jeżeli starający się o połączenie woli zapłacić koszta urządzenia przewodu w obrębie strefy trzeciej. Koszta te oblicza się według stopy jednostkowej 30 K za każde 100 metrów długości trasy przewodu w obrębie strefy trzeciej. Nadwyżki ułamkowe liczy się przytem za pełnych 100 metrów.

3. Dodatki za odległość należy uiszczać w pełnej wysokości także od stacyi sezonowych.

§ 8.

Szczególne umowy co do warunków abonamentu.

1. Warunki abonamentu, a zwłaszcza należytości, za połączenia samoistne, które wychodzą poza granice strefy pierwszej więcej jak 10 kilometrów w linii powietrznej (strefa czwarta), tudzież za połączenia towarzyskie poza obrębem strefy pierwszej, wreszcie we wszystkich strefach za połączenia szczególnie kosztowne lub wykonane wśród szczególnie trudnych warunków (zwłaszcza w razie prowadzenia ich ponad rzeki, użycia kabli morskich, prowadzenia przewodu przez okolice niedostępne lub górskie albo jeżeli z przyczyn miejscowych nie można wykonać przewodu według normalnego systemu budowy) będą ułożone w każdym wypadku z osobna między Zarządem a starającym się o połączenie.

§ 9.

Taryfa dla stacyi abonamentowych ubocznych.

1. Opłata abonamentowa za wewnętrzne stacye uboczne wynosi 40 K. Jeżeli w tym samym budynku co stacya łącząca znajduje się więcej jak trzy stacye uboczne, wówczas zniża się opłatę abonamentową za stacyę uboczną czwartą do dziesiątej na 30 K, a za każdą dalszą stacyę uboczną na 20 K z tem zastrzeżeniem, iż tylko dla pierwszych dziesięciu wewnętrznych stacyi ubocznych dostarcza się bezpłatnie spisu abonentów.

2. Opłata abonamentowa za zewnętrzne stacye uboczne wynosi 40 K. Do niej przychodzi nadto dodatek za odległość w kwocie 3 K, względnie 10 K za każde 100 metrów lub ułamek tej odległości w linii powietrznej między stacyą uboczną a jej stacyą łączącą, stosownie do tego, czy ta linia powietrzna biegnie w pierwszej i drugiej albo też w trzeciej strefie odnośnej sieci. Najmniej jednak pobiera się dodatek w kwocie 10 K.

Gdy i o ile wspomniana linia powietrzna przypada na strefę trzecią lub czwartą, mają mieć zastosowanie postanowienia §§ 7. i 8. o zniżeniu dodatku za odległość za zwrotem kosztów urządzenia przewodu, względnie o ustanowieniu warunków abonamentu, a zwłaszcza należytości, na podstawie umowy. To samo odnosi się do połączeń szczególnie kosztownych albo takich, które mają być urządzone wśród szczególnie trudnych warunków.

3. Za stacye sezonowe uboczne zniża się opłatę abonamentową, wynoszącą 40 K, na 24 K, a opłatę, wynoszącą 30 K albo 20 K, na 18 K.

§ 10.

Zmiana granicy stref.

1. Jeżeli przez przełożenie centralnej stacyi telefonicznej do innego budynku przesuną się granice stref w obrębie danej sieci telefonicznej, wówczas nie zachodzi z tego powodu żadna zmiana w należytościach za stacye abonamentowe, urządzone poprzednio.

2. Jeżeli granice stref zostają przesunięte wskutek rozszerzenia zamkniętego obszaru miejscowego, wówczas może abonent żądać, aby na nowo obliczono albo w danym razie pominięto dodatek za odległość od jego stacyi, objętej tą zmianą, począwszy od tego terminu płatności, w którym wypowiedzenie jego miałoby skutek prawny.

§ 11.

Zniżenie opłaty abonamentowej.

(Do § 25. r. t.)

1. Władze i urzędy państwowe uiszczają za stacye abonamentowe główne, zaliczone do klas taryfy *A*, *B*, *C* i *D*, 50 procent, za stacye, zaliczone do klas taryfy *E* i *G*, 70 procent taryfowej opłaty abonamentowej, a za stacye abonamentowe uboczne opłatę abonamentową w kwocie 20 K rocznie.

2. Inne urzędy publiczne (krajowe, gminne lub kościelne) korzystają na podstawie prośby, wniesionej w każdym wypadku z osobna, co do stacyi abonamentowych głównych, zaliczonych do klas taryfy *A*, *B*, *C* i *D*, ze zniżenia opłaty abonamentowej na 50 procent, a co do stacyi, zaliczonych do klas taryfy *E* i *G*, ze zniżenia jej na 70 procent kwoty taryfowej, zaś co do stacyi ubocznych ze zniżenia opłaty abonamentowej na 20 K przy bezpłatnem dostarczeniu spisu abonentów telefonu.

3. Przedsiębiorstwa ogólnie użyteczne korzystają na podstawie prośby, wniesionej w każdym

wypadku z osobna, ze zniżenia opłaty abonamentowej od stacyi abonamentowych głównych, zaliczonych do klas taryfy *A*, *B*, *C* i *D*, na 70 procent kwoty normalnej, oraz ze zniżenia opłaty abonamentowej od stacyi ubocznych, wynoszącej 40 K albo 30 K, na 28 K.

4. Stacye abonamentowe telefoniczne lekarzy i lekarzy weterynaryjnych będą zaliczone do klasy taryfy *D* także wówczas, gdyby według postanowień rozdziałów III. i IV. należało zaliczyć je do klasy taryfy *C*, a więc także wówczas, jeżeli stacya wysyła w ciągu roku 2401 do 3000 wezwań własnych i jeżeli nie jest umieszczona w ubikacyi mieszkalnej. Natomiast stacye abonamentowe lekarzy i lekarzy weterynaryjnych, wysyłające więcej aniżeli 3000 wezwań własnych w ciągu roku, należą do klasy taryfy *B*, względnie *A*.

5. Telefony biurowe przedsiębiorstw dziennikarskich i przedsiębiorstw korespondencyi dziennikarskich zalicza się do klasy taryfy *C* także wówczas, gdyby według postanowień rozdziałów III. i IV. należało zaliczyć je do klasy taryfy *A* lub *B*, a więc także wówczas, jeżeli stacya wysyła w ciągu roku 3001 do 12.000 własnych wezwań.

6. Zniżenie nie odnosi się w żadnym razie do dodatków za odległość.

7. Za stacye sezonowe należy opłacać 60 procent należytości zniżonej, jednak przy stacyach ubocznych nigdy mniej aniżeli 18 K rocznie.

8. Zniżenia, wspomniane w punktach 1 do 5, wykluczają się wzajemnie.

B. Inne należytości peryodyczne.

§ 12.

Ryczałty za konserwacyę.

(Do § 24., p. 2. r. t.)

1. Ryczałt za konserwacyę wynosi:

a) za dzwonek indukcyjny, włączony jako dzwonek poboczny, albo za dzwonek poboczny *G. L.* ze znakiem widokowym lub bez niego albo za skrzynkę z klapkami zapadkowymi *G. L.* 2 K,

b) za dzwonek o prądzie stałym, funkcyonujący jako dzwonek poboczny, z osobną klapą zapadkową (bez stosu) albo za skrzynkę z klapkami zapadkowymi *G. L.* z dołączonym przyrządem stale dzwoniącym 3 K,

c) za jeden stos bateryjny 1 K 60 h,

d) przy łączniku centralnym:

α) za każdy przewód, będący w użyciu, 4 K,

β) za garnitur mikrotelefonu (wraz z bateryą) 10 K,

e) przy innem urządzeniu dodatkowem dla kilku przewodów:

α) za dwa wprowadzone przewody 5 K,

β) za każdy dalszy przewód 2 K.

W razie ewentualnego skombinowania przyrządów, wymienionych pod *a)* do *e)*, oznacza się należytość ryczałtową przez zesumowanie należytości ryczałtowych, przypadających za poszczególne przyrządy.

2. Za utrzymanie reszty urządzenia dodatkowego w dobrym stanie nie pobiera się ryczałtu.

3. Dla stacyi sezonowych zniża się ryczałt za konserwacyę na 60 procent podanych kwot.

§ 13.

Ryczałt za stałe połączenie.

(Do § 21., p. 4. r. t.)

Ryczałt za regularne uskutecznianie stałego połączenia raz na dzień wynosi miesięcznie 1 K. Za każde dalsze stałe połączenie codzienne podwyższa się ryczałt o 1 K na miesiąc.

C. Należytości jednorazowe.

§ 14.

Należytość za wymianę.

(Do § 15., p. 2. r. t.)

Należytość za wymianę przyrządu, odpowiadającego jeszcze wymaganiom ruchu, na inny przyrząd tego samego lub innego typu wynosi 24 K (razem z kosztami roboczymi).

§ 15.

Należytość za stałe połączenie.

(Do § 21., p. 5. r. t.)

Za uskutecznienie stałego połączenia na podstawie żądania, postawionego tylko odnośnie do pewnego szczególnego wypadku, pobiera się należytość w kwocie 20 h. Należytość ta odpada jednak, jeżeli używa się stałego połączenia do pewnego aktu, podlegającego opłacie.

Uwaga:

Rozmowa międzymiastowa podlega i wtenczas opłacie należytości, jeżeli prowadzi się ją jedynie na przewodzie międzymiastowym, użytym do stałego połączenia.

§ 16.

Należytość za zwolnienie.

(Do § 32. r. t.)

Należytość za zwolnienie z abonamentu przed czasem właściwym wynosi przy stacyach głównych i stacyach ubocznych zewnętrznych 10 K, a przy stacyach ubocznych wewnętrznych 5 K za każdy kwartał, z którego zwolniono abonenta.

D. Ryczałty i stopy jednostkowe za różne świadczenia.

(Do § 27., p. 2. r. t.)

§ 17.

Urządzenie lub rozebranie przewodu łączącego.

(Do § 30., p. 2., § 32., p. 2., i § 33., p. 2. r. t.)

1. Koszta urządzenia przewodu, które abonent ma wynagrodzić w myśl § 30., p. 2., § 32., p. 2., lub § 33., p. 2. regulaminu telefonicznego, oblicza się według stopy jednostkowej po 30 K, a koszta rozebrania przewodu według stopy jednostkowej po 2 K za każde 100 metrów długości trasy odnośnego kawałka przewodu, licząc nadwyżki ułamkowe za pełnych 100 metrów (porównaj także taryfę, § 7., punkt 2.).

2. Obliczając stosunkowo w myśl powołanych przepisów nieubiegłą jeszcze część czasu, w ciągu którego abonent byłby związany abonamentem, należy wstawiać w rachunek jedynie pełne kwartały kalendarzowe.

§ 18.

Umieszczenie urządzeń dodatkowych.

(Do § 16., p. 1. r. t.)

Opłaca się:

1. Za umieszczenie urządzeń dodatkowych w stacyi telefonicznej abonamentowej (włączenie dzwonków indukcyjnych, skrzynek z klapkami zapadkowymi o prądzie stałym, tablic, przełączników, skrzynek łącznikowych itd. aż do sześciu drutów przewodowych wraz z zupełnem zaprowadzeniem przewodów doprowadzających do przyrządów dodatkowych) prócz kosztów przyrządów lub bateryi, ryczałt w kwocie 7 K;

2. za urządzenie drugiej słuchawki przy przyrządzie telefonicznym oprócz ceny nabycia, ryczałt w kwocie 2 K;

3. za dostarczenie i umieszczenie kontaktów zatyczkowych:

a) za każdy kontakt zatyczkowy, ryczałt w kwocie 16 K;

b) za każdą bateryę, która ma być osobno ustawiona (dwa elementy, skrzynka bateryjna), ryczałt w kwocie 10 K;

c) jeżeli długość przewodu między dwoma kontaktami zatyczkowymi przenosi 50 metrów, za każde dalsze 50 metrów przewodu lub ułamek tej długości, stopę jednostkową w kwocie 10 K.

Uwaga.

Kontakty zatyczkowe służą do peryodycznego przenoszenia stacyi abonamentowej. Muszą one leżeć w obrębie tego samego kompleksu budynków i będą pod względem umieszczenia traktowane tak, jak zupełne stacye abonamentowe (§ 11. r. t.). Dla jednej stacyi abonamentowej nie urządza się więcej jak 5 kontaktów zatyczkowych.

Jeżeli na żądanie abonenta dostarczy mu się prócz przyrządu, należącego do normalnego urządzenia stacyjnego, nadto dalsze przyrządy stacyjne do użytku przy kontaktach zatyczkowych, wówczas należy płacić za każdy z tych dalszych przyrządów roczną opłatę abonamentową za stacyę poboczną (bez ewentualnego dodatku).

§ 19.

Przełożenie stacyi abonamentowych i urządzeń dodatkowych.

(Do § 30. r. t.)

1. Ryczałt za przełożenie stacyi abonamentowej wynosi:

a) w razie przełożenia w obrębie tej samej ubikacyi, 5 K;

b) w razie przełożenia do innej ubikacyi tego samego budynku:

α) jeżeli do stacyi dochodzi tylko jeden drut, 10 K;

β) jeżeli do stacyi dochodzą dwa druty, 15 K;

c) w razie przełożenia do innego budynku:

α) w wiedeńskiej sieci telefonicznej miejscowej, 25 K;

β) we wszystkich innych sieciach telefonicznych tyle, co pod *b)*.

2. W razie przełożenia wewnętrznej stacyi ubocznej do innej ubikacyi lub do innego budynku równocześnie ze stacyą łączącą, podwyższa się ryczałt za przełożenie stacyi łączącej o kwotę 10 K. We wszystkich innych wypadkach należy opłacać za przełożenie stacyi ubocznej ten sam ryczałt, co za przełożenie stacyi głównej.

3. Jeżeli równocześnie ze stacyą abonamentową przenosi się urządzenia dodatkowe, które do niej należą, wówczas podwyższa się ryczałt za przełożenie stacyi o 5 K, o ile nie dochodzi więcej jak sześć drutów. Jeżeli dochodzi więcej jak sześć drutów, oblicza się koszta osobno.

Ryczałt za przełożenie samego aparatu dodatkowego wynosi:

a) w razie przełożenia w obrębie tej samej ubikacyi, 5 K;

b) w razie przełożenia do innej ubikacyi, 10 K.

§ 20.

Rozmaite roboty drobne.

Opłaca się:

a) za tymczasowe rozebranie przyrządu telefonicznego wraz z jego ponownem umieszczeniem, ryczałt w kwocie 5 K;

b) za robotę monterską przy wymianie przyrządów telefonicznych, ryczałt w kwocie 4 K, który jednak odpada, jeżeli abonent z powodu wymiany przyrządu telefonicznego ma złożyć opłatę za wymianę (porównaj wyżej § 14.);

c) za wymianę lejków do mówienia lub słuchawek, wliczając tu także wartość tych części przyrządu, ryczałt w kwocie 2 K.

Część druga.

(Do rozdziału III. regulaminu telefonicznego.)

A. Rozmowy.

§ 21.

Należytość za rozmowę.

(Do § 44. r. t.)

a) Należytość za rozmowę miejscową wynosi:

20 h za jednostkę rozmowy zwyczajnej;

60 h za jednostkę rozmowy pilnej.

b) Należytość za rozmowę międzymiastową wynosi:

na odległość aż do 50 kilometrów (I. strefa dalsza) 60 h;

na odległość aż do 100 kilometrów (II. strefa dalsza) 1 K;

na odległość aż do 300 kilometrów (III. strefa dalsza) 2 K;

na odległość aż do 600 kilometrów (IV. strefa dalsza) 3 K;

na odległość powyżej 600 kilometrów (V. strefa dalsza) 4 K

za jednostkę rozmowy zwyczajnej, a trzy razy tyle za jednostkę rozmowy pilnej.

Rozstrzyga wzajemne oddalenie obu urzędów telefonicznych, między którymi prowadzi się rozmowę na przewodach międzymiastowych. Celem oznaczenia oddalenia tego podzielony jest cały obszar królestw i krajów reprezentowanych w Radzie państwa i Księstwa Liechtenstein na kwadraty taksowe o długości boków, wynoszącej dwie mile geograficzne. Za wzajemne oddalenie obu wspomnianych urzędów telefonicznych uważa się rachunkowo oznaczony odstęp między punktami środkowymi obu kwadratów taksowych, w których urzędy te leżą. Przytem liczy się dwie mile geograficzne za 14·84 kilometra i pomija ułamki kilometra przy wyniku ostatecznym.

Dla połączeń, do których używa się międzymiastowych przewodów krótkich, nie przenoszących 10 kilometrów (I. strefa blizka), zniża się należytość za rozmowę międzymiastową na 30 h, a dla połączeń, do których używa się międzymiastowych przewodów krótkich, nie przenoszących 20 kilometrów (II. strefa blizka), na 40 h za jednostkę rozmowy zwykłej, zaś trzy razy tyle za jednostkę rozmowy pilnej. Przytem nie liczy się części ułamkowych kilometra.

c) Należytość za zamówione rozmowy nocne (§ 46. r. t.) i za rozmowy dziennikarskie (§ 47. r. t.) wynosi połowę należytości, przypadającej według lit. *b)* za zwyczajne rozmowy międzymiastowe o tej samej ilości jednostek i w tej samej relacyi.

Jeżeli upoważnienie do prowadzenia rozmów dziennikarskich za zniżeniem obejmuje kilka połączeń międzymiastowych, dla których obowiązują należytości za rozmowę w różnej wysokości, i jeżeli z końcem miesiąca przeprowadzono mniej niż 50 jednostek rozmowy, wówczas należy obliczyć opłatę za jednostki rozmowy, brakujące jeszcze do tej liczby, według przeciętnej wysokości opłat (zniżonych), przypadających za jednostki rozmów przeprowadzonych.

§ 22.

Inne należytości.

a) Należytość za wezwanie (§ 49. r. t.) równa się należytości za rozmowę, nie może jednak wynosić mniej niż 30 h, ani więcej niż 1 K.

b) Należytość za odwołanie rozmowy (§ 49. r. t.) wynosi:

w ruchu miejscowym, w strefach blizkich i w strefie dalszej I i II, 30 h;

w strefie dalszej III do V, 1 K.

c) Jeżeli wezwanie do rozmowy lub odwołanie rozmowy odnosi się do więcej jak jednej osoby, podwyższa się należytość za wezwanie względnie za odwołanie rozmowy o 30 h od każdej dalszej osoby.

d) Należytość za zapowiedzenie rozmowy (§ 50. r. t.) wynosi 30 h.

B. Ruch dla pośredniczącego przesyłania.

§ 23.

Pośredniczące przesyłanie telegramów.

(Do § 52. r. t.)

Należytość za telefoniczne przesłanie telegramu przy nadaniu, przesyłce lub oddaniu wynosi 10 h od każdych 50 słów, obliczonych według taksy, albo ułamka tej ilości słów.

§ 24.

Pośredniczące przesyłanie fonogramów.

(Do § 53. r. t.)

Należytość za telefoniczne przesłanie fonogramu składa się z taksy zasadniczej w kwocie 10 h i taksy od słowa w kwocie 1 h.

Liczbę słów oznacza się według przepisów, obowiązujących dla telegramów.

Należytość za doręczenie fonogramu umyślnym posłańcem równa się należytości ekspresowej za przesyłkę poczty listowej.

W obrębie wiedeńskiej sieci telefonicznej miejscowej nie przesyła się fonogramów umyślnym posłańcem.

§ 25.

Pośredniczące przesyłanie telefonem wiadomości publicznych.

(Do § 54. r. t.)

Do wiadomości publicznych, które na żądanie można przesyłać abonentowi telefonem, należą:

a) kursa wiedeńskiej giełdy papierów wartościowych;

b) kursa wiedeńskiej giełdy dla produktów gospodarstwa rolnego;

c) przepowiednie pogody.

Telefoniczne przesyłanie wiadomości tych jest ograniczone do urzędów, do których one nadchodzą drogą telegraficzną, i do tych okresów czasu, do których zarządzenie takie odnosi się. Jest ono niedopuszczalne na wiedeńskiej sieci telefonicznej miejscowej.

Zależy od abonenta, czy zażąda telefonicznego przesyłania wspomnianych wiadomości w pełnym zakresie, będącym do rozporządzenia urzędu, albo jedynie w zakresie ograniczonym.

Przesłanie uskutecznia się przez powtórzenie tekstu, nadeszłego do urzędu, a w danym razie części tekstu, objętych żądaniem. Uzupełnienie cyfr względnie odszyfrowanie grup liter jest rzeczą abonenta.

Należytość za telefoniczne przesyłanie wiadomości publicznych równa się należytości za pośredniczące przesłanie fonogramu tej samej długości.

Rok 1910.

Dziennik ustaw państwa

dla

królestw i krajów w Radzie państwa reprezentowanych.

Część LVI. — Wydana i rozesłana dnia 31. lipca 1910.

Treść: (№ 135 i 136.) 135. Rozporządzenie, dotyczące uzupełnienia przepisów o organizacyi pospolitego ruszenia. — 136. Rozporządzenie, dotyczące wolnego od podatku używania cukru do wyrobu barwika cukrowego.

135.

Rozporządzenie Ministerstwa obrony krajowej z dnia 30. czerwca 1910,

dotyczące uzupełnienia przepisów o organizacyi pospolitego ruszenia.

Ministerstwo obrony krajowej zarządza w porozumieniu z c. i k. wspólnem Ministerstwem wojny zmianę punktu 166. przepisu o organizacyi pospolitego ruszenia dla królestw i krajów reprezentowanych w Radzie państwa z wyjątkiem Tyrolu i Vorarlbergu, który ogłoszono rozporządzeniem z dnia 20. czerwca 1907, Dz. u. p. Nr. 150. w tym kierunku, iż obowiązani do pospolitego ruszenia, służący na prywatnych parowcach handlowych, które w razie mobilizacyi będą potrzebne do celów wojskowych, otrzymają od komisyi, osobno do tego upoważnionych, zawiadomienie, iż zostali objęci zarządzonem zapowiedzeniem i powołaniem pospolitego ruszenia.

Rozporządzenie niniejsze wchodzi w życie z dniem ogłoszenia.

Georgi wlr.

136.

Rozporządzenie Ministerstwa skarbu z dnia 26. lipca 1910,

dotyczące wolnego od podatku używania cukru do wyrobu barwika cukrowego.

Na zasadzie § 7. ustawy z dnia 31. stycznia 1903. Dz. u. p. Nr. 26, uwalnia się w porozumieniu z królewsko-węgierskiem Ministerstwem skarbu cukier, w rodzaju określonym w § 1., l. 1, ustawy o podatku od cukru (cukier buraczany), który bywa używany do wyrobu barwika cukrowego, od podatku spożywczego pod następującymi warunkami:

§ 1.

Przedsiębiorstwa przemysłowe, które chcą bez opłaty podatku używać cukru buraczanego do wyrobu barwika cukrowego, potrzebują na to zezwolenia władzy skarbowej I. instancyi. Zezwolenia udzielać się będzie na pewną oznaczoną ilość cukru rocznie na podstawie prośby pisemnej, zaopatrzonej widymatą właściwej izby handlowej i przemysłowej, z zastrzeżeniem każdoczesnego odwołania, tylko tym przedsiębiorstwom przemysłowym, które zużywają na powyższy cel przypuszczalnie co najmniej 200 centnarów metrycznych cukru rocznie.

Od uzyskania zezwolenia są wyłączone osoby, które skazano prawomocnie z powodu przemytnictwa, ciężkiego przekroczenia skarbowego lub oszustwa, tudzież te, do których majątku otwarto konkurs, a wreszcie te, których w toku wdrożonego

postępowania konkursowego nie uwolniono od zarzuconej im ewentualnie czynności karygodnej.

Wyłączeni są także ci, którym z powodu nadużycia odebrano udzielone zezwolenie. Wyłączenie gaśnie po upływie terminu trzechletniego, licząc od dnia ukończenia kary na wolności, względnie uiszczenia kary pieniężnej lub odebrania zezwolenia.

W prośbie należy podać prócz nazwiska (firmy) starającego się i siedziby przedsiębiorstwa:

a) przypuszczalną ilość cukru, którą ma się sprowadzać bez opłaty podatku;

b) przedsiębiorstwo, z którego cukier ma być pobierany bez opłaty podatku. Źródło to można zmienić każdej chwili pod warunkiem poprzedniego wczesnego uwiadomienia o tem władzy skarbowej I. instancyi;

c) sposób zabezpieczenia podatku spożywczego od cukru. Zabezpieczenie należy złożyć jeszcze przed rozpoczęciem poboru cukru w sposób, podany w § 21., II, przepisu wykonawczego o podatku od cukru z dnia 29. sierpnia 1903, Dz. u. p. Nr. 176, w takiej wysokości, aby pokrywało podatek nietylko od ilości każdocześnie sprowadzonej i od niezużytego jeszcze zapasu cukru, pozostającego w przedsiębiorstwie, lecz także od tego cukru już zużytego, co do którego nie stwierdzono jeszcze prawidłowego użycia (§ 3.);

d) miejsce przechowywania cukru, sprowadzonego bez opłaty podatku, aż do chwili przerobienia;

e) dokładny opis postępowania technicznego przy wyrobie barwika;

f) wyraźne oświadczenie, iż przedsiębiorca poddaje się ogólnym zarządzeniom kontrolnym, które już wydano, oraz takimże zarządzeniom szczególnym, które będą ewentualnie wprowadzone w poszczególnych wypadkach, i że zobowiązuje się do przyjęcia na siebie świadczeń, żądanych w dalszym ciągu.

W zezwoleniu należy podać ilość poboru rocznego, źródło poboru i organ skarbowy, u którego ma się zgłaszać podjęcie postępowania dla wyrobu barwika.

O udzieleniu zezwolenia oraz o każdej zmianie, która co do niego zajdzie, należy zawiadomić zarówno organ skarbowy, mający nadzór nad fabryką cukru względnie składem wolnym, z których sprowadza się cukier, jak i organ skarbowy, sprawujący urzędowy nadzór skarbowy nad przedsiębiorstwem uprawnionem do poboru, oraz departament rachunków fachowych VI w c. k. Ministerstwie skarbu (Wiedeń, I, Fleischmarkt 19).

W razie stwierdzenia nadużycia cofnie się zezwolenie natychmiast, niezależnie od następstw skarbowo-karnych; można je cofnąć także wtedy, gdy strona nie dopełni jednego zobowiązań, które rozporządzenie niniejsze przepisuje lub które będą później przepisane drogą wykonawczą.

§ 2.

Co do wyprowadzania cukru z fabryki cukru lub ze składu wolnego i co do wprowadzania go do przedsiębiorstwa uprawnionego do poboru mają mieć zastosowanie postanowienia § 20., II, przepisu wykonawczego o podatku od cukru z dnia 29. sierpnia 1903, Dz. u. p. Nr. 176, z tem ograniczeniem, iż nie można sprowadzać na raz mniej niż 100 centnarów metrycznych cukru netto.

Wyprowadzenie cukru ma się zgłaszać zawsze z odwołaniem się na zezwolenie.

Przedsiębiorca winien postarać się o odpowiednią wagę ocechowaną wraz z potrzebnymi ciężarkami.

Odebraną urzędowo ilość cukru należy wpisać do rejestru odbiorczego, który ma być prowadzony według wzoru Nr. 6 przepisu wykonawczego o podatku od cukru.

Aż do chwili użycia cukru należy złożyć go pod wspólnem zamknięciem urzędowem w odpowiednim lokalu, który jednak nie może leżeć w obrębie ogrodzenia fabryki cukru.

§ 3.

W tej fabryce, w której sporządza się barwik cukrowy z cukru buraczanego, sprowadzonego bez opłaty podatku, nie można używać do wyrobu barwika cukrowego ani cukru innego rodzaju ani melasy i gotowego barwika cukrowego ani barwika obcego.

Zawartość niezmienionego cukru w wytworze gotowym nie powinna wynosić więcej niż 56 procent w odniesieniu do substancyi suchej.

Przy rozcieńczeniu 1 : 5000 (1 jednostka wagi barwika na 5000 jednostek wagi wody) musi barwik cukrowy wykazywać jeszcze wyraźną własność barwiącą.

Podjęcie wyrobu barwika należy zawsze zgłaszać w czasie właściwym u organu skarbowego, wymienionego w zezwoleniu, w podwójnem wygotowaniu pisemnem.

Przeróbka cukru, sprowadzonego bez opłaty podatku, na barwik cukrowy może odbywać się tylko pod stałym nadzorem urzędowym i tylko w ubikacyach, które leżą poza ogrodzeniem fabryki cukru w rodzaju, określonym w § 1., l. 1, ustawy o podatku od cukru, i nie pozostają z nią w żadnym jakimkolwiek związku

Organ nadzorczy winien potwierdzić ukończenie wyrobu barwika i jego nadzorowanie w obu zgłoszeniach. Jeden egzemplarz potwierdzonego zgłoszenia zwróci się stronie dla jej własnego pokrycia.

Z każdej partyi barwika cukrowego, którą wyrobiono z cukru, sprowadzonego bez opłaty podatku, należy po stwierdzeniu wytworzonej ilości i użytego do tego cukru pobrać dwie próbki w ilości mniej więcej po 200 gramów i złożyć je pod pieczęcią urzędową oraz pieczęcią strony. Jedną próbkę należy przesłać do biura badań technicznej kontroli skarbowej w Wiedniu lub Pradze celem zbadania jej według dołączonego przepisu o badaniu (załącznik), a drugą przechować w odpowiedniem miejscu pod wspólnem zamknięciem urzędowem. Za pobrane próbki barwika nie daje się odszkodowania. Koszta opakowania i przesłania próbek oraz koszta ich rozbioru ma ponieść strona.

Jeżeli badanie stwierdziło przepisaną jakość odnośnej partyi barwika cukrowego, należy na żądanie strony wydać jej próbkę rezerwową.

Jeżeli barwik cukrowy nie odpowiada przepisanym wymogom, należy opodatkować całą ilość cukru, użytą do wyrobu tej partyi barwika cukrowego, którą uznano za nieodpowiednią według wyniku rozbioru. Przypadający podatek spożywczy ma być w tym wypadku przypisany zapomocą raportu z oględzin i zapłacony w trzech dniach po przypisaniu. Należy go zarachować w rejestrze pokwitowań podatkowych, dołączając raport urzędowy jako załącznik.

Co do poboru i użycia cukru, sprowadzonego bez opłaty podatku, oraz co do wyrobionego zeń barwika cukrowego i jego odbytu należy prowadzić zapiski według zarządzenia krajowej władzy skarbowej. Zapiski te należy zamykać z dniem 30. czerwca i 31. grudnia każdego roku i przedkładać wraz z drugim egzemplarzem zgłoszeń o wyrobie barwika i wraz z świadectwami rozbioru, odnoszącymi się do badania próbek, za pośrednictwem władzy skarbowej I. instancyi departamentowi rachunków fachowych VI w Ministerstwie skarbu w Wiedniu.

Przedsiębiorca jest obowiązany do zwrotu nadwyżki wydatków, wynikającej dla zarządu skarbowego wskutek stałego nadzorowania wyrobu barwika. Ma on dalej obowiązek przedkładania organom skarbowym na każdorazowe żądanie swych zapisków przemysłowych do przeglądu, dozwolenia organom tym wstępu do lokalów przemysłowych i magazynowych także poza czasem manipulacyi, służących do wyrobu barwika, i obowiązek ułatwiania im rewizyi pod każdym względem.

§ 4.

Używanie do innych celów cukru, sprowadzonego na podstawie otrzymanego pozwolenia dla wyrobu barwika, jest surowo zabronione i karygodne.

Za przekroczenie zakazu tego uważa się w szczególności także ten wypadek, jeżeli oddano innym osobom cukier, sprowadzony bez opłaty podatku, albo jeżeli przy wyrobie barwika cukrowego z cukru buraczanego, sprowadzonego bez opłaty podatku, użyto cukru innego rodzaju, melasy, gotowego barwika cukrowego lub barwików obcych.

Przedsiębiorca ma umieścić w lokalu przemysłowym w miejscu łatwo dostrzegalnem odbitkę zakazów powyższych.

§ 5.

Rozporządzenie niniejsze wchodzi w życie z dniem ogłoszenia.

Biliński wlr.

Załącznik.

Przepis o badaniu barwika cukru rafinowanego.

1. Wykazanie barwików smołowych.

Około dwuprocentowy rozczyn próbki gotuje się wraz z kawałkiem nici z wełny owczej przez kilka minut, i to raz bezpośrednio, a drugi raz z dodatkiem kilku kropli rozcieńczonego kwasu siarkowego. Następnie wyjmuje się wełnę z cieczy i płucze dłuższy czas w wodzie. W razie istnienia barwików smołowych przedstawia ona wyraźne zabarwienie, podczas gdy czysty barwik cukrowy nie powoduje zabarwienia, które zasługiwałoby na uwagę.

2. Substancya sucha.

Zważoną ilość barwika cukrowego (około 20 gramów) rozpuszcza się w mniej więcej pięciokrotnej ilości wody i stwierdza dokładnie wagę rozczynu albo sprowadza rozczyn ten do pewnej objętości i oznacza tam w sposób, przepisany dla oznaczania wyciągu w piwie, punkt 4. załącznika *A* do l. 3. dodatku *A* do przepisu wykonawczego o podatku od piwa z dnia 21. lipca 1899, Dz. u. p. Nr. 129, ciężar gatunkowy, wyrażony w stopniach sacharometrowych substancyi pierwotnej.

3. Oznaczenie cukru.

10 gramów barwika cukrowego albo odpowiednią ilość rozczynu mniej więcej 20procentowego, sporządzonego w myśl punktu 2, rozcieńcza się w wodzie do 200 centymetrów sześciennych, dodając 5 centymetrów sześciennych octanu ołowiu.

50 centymetrów sześciennych płynu przesączonego miesza się w kolbce o pojemności $^1/_4$ litra z 125 centymetrami sześciennymi wody, 2·5 centymetrami sześciennymi normalnego kwasu siarkowego i 25 centymetrami sześciennymi $^1/_5$ normalnego kwasu solnego, ogrzewa następnie przez zawieszenie w wrzącej kąpieli wodnej na przeciąg 30 minut, ochładza, zobojętnia ługiem, dopełnia do 250 centymetrów sześciennych i przesącza. Z cieczy przesączonej używa się 25 centymetrów sześciennych do oznaczenia cukru według „Instrukcyi I do oznaczania drogą analizy zawartości cukru trzcinowego w towarach, zawierających cukier“ (załącznik *A* do § 2. dodatku *A* do przepisu wykonawczego o podatku od cukru z dnia 29. sierpnia 1903, Dz. u. p. Nr. 176). Znaleziony cukier należy obliczyć jako cukier trzcinowy.

W 100 częściach substancyi suchej, oznaczonej według punktu 2, nie może znajdować się więcej jak 56 procent cukru trzcinowego.

4. Własność barwiąca.

Rozczyn, uzyskany według przepisu 2, rozcieńcza się wodą tak, by na jedną część barwika cukrowego przypadało 5000 części wody. Rozcieńczony roztwór musi być jeszcze wyraźnie żółto zabarwiony.

Rok 1910.

Dziennik ustaw państwa

dla

królestw i krajów w Radzie państwa reprezentowanych.

Część LVII. — Wydana i rozesłana dnia 1. sierpnia 1910.

Treść: № 137. Rozporządzenie, dotyczące zmiany niektórych postanowień objaśnień do taryfy celnej z dnia 13. lutego 1906.

137.

Rozporządzenie Ministerstwa skarbu, handlu i rolnictwa z dnia 26. lipca 1910,

dotyczące zmiany niektórych postanowień objaśnień do taryfy celnej z dnia 13. lutego 1906.

Następujące postanowienia objaśnień do taryfy celnej, wydanych obwieszczeniem z dnia 13. czerwca 1906, Dz. u. p. Nr. 115, na zasadzie artykułu V. ustawy o taryfie celnej z dnia 13. lutego 1906, Dz. u. p. Nr. 20, uzupełnia się względnie zmienia się w sposób następujący:

Co do objaśnień.

W ust. 4, uw. 3 do Nr. 148 należy w wierszu przedostatnim wykreślić słowo: „zgęszczonym“, a na końcu dodać w nawiasie: „Zobacz uwagę 5.“

Ustęp ostatni uw. 3 do Nr. 148 należy zastąpić postanowieniem następującem:

> Również palone itd. farby ziemne, zarobione z wodą albo w stanie wilgotnym (en pâte), tudzież farby ziemne, zmieszane ze sobą albo rozrzedzone przez dodatek niebarwionych krzemianów naturalnych lub materyi mineralnych, jak kaoliny, jasnej glinki, gliny, margla, łojku, słonińca, jasnych łupków itp., dalej gipsu albo aż do 10 procent węglanu wapniowego i siarkanu barowego, lecz nie przysposobione dalej, należą do Nr. 148*b*. Dodatek węglanu wapniowego lub siarkanu barowego, przenoszący 10%, powoduje taryfowanie według Nr. 626.

Ust. 1, uw. 4 do Nr. 148 otrzymuje następujące brzmienie:

> 4. Klarowane farby ziemne są to farby ziemne, przeważnie w formie proszku, przeznaczone dla malarzy pokojowych, lakierników itp., które cieniuje się przez dodatek farb mineralnych lub barwików organicznych, czyto w postaci czystych farb, czy też w postaci odpadków z farbierni, tudzież przez dodatek węgla zwierzęcego lub roślinnego itp. Zatrzymują one swój pierwotny charakter ziemisty, odznaczają się jednak żywszymi tonami barw od tych, które są właściwe naturalnym lub zmieszanym tylko ze sobą farbom ziemnym Nr. 148 *b*.

Ustępy 3—9, uw. 4 do Nr. 148 należy wykreślić i zamieścić w ich miejsce jako uw. 5, co następuje:

> 5. Z tego wynika następujący szemat taryfowania:

	Czerwone farby z nieczystego tlenku żelazowego (Colcothar, czerwień anielska itp.)		Czerwone farby z czystego tlenku żelazowego tj. rozpuszczalnego w kwasie solnym co najmniej do 95%		Inne farby ziemne nieczerwone	
	nieklarowane	klarowane	nieklarowane	klarowane	nieklarowane	klarowane
Niezmieszane albo z nieznacznymi ilościami węglanu wapniowego lub siarkanu barowego aż do 10% lub z dowolnymi ilościami gipsu	148 b	148 c	626	626	148 b	148 c
Z więcej jak 10% węglanu wapniowego lub siarkanu barowego	626	626	626	626	626	626

W celu stwierdzenia przynależności pewnej farby ziemnej lub farby do powyższych numerów należy postępować w sposób następujący:

a) Badanie na środki klarujące.

Klarowanie żółtych i zielonych farb ziemnych uskutecznia się zwyczajnie zapomocą chromianu ołowiowego lub tlenku ołowiowego, a klarowanie innych farb ziemnych, zwłaszcza czerwonych, zapomocą sztucznych lub naturalnych barwików organicznych.

Domieszane barwiki bywają często stosowane w formie związanej (np. jako barwny lak glinkowy itd.). Istnienie jednego z tych środków klarujących należy stwierdzić według następującego postępowiania.

Celem stwierdzenia domieszek chromianu ołowiowego lub tlenku ołowiowego dodaje się do małej ilości farby ziemnej, przeznaczonej do zbadania, trochę ługu potasowego lub wodorotlenku sodu wraz z wodą destylowaną, następnie ogrzewa w rurce probierczej aż do zagotowania się, poczem ochładza się i przesącza płyn. Otrzymany w ten sposób przesącz rozpuszcza się następnie nadmierną ilością kwasu octowego; jeżeli znajdował się chromian potasu, występuje osad kanarkowo-żółty. W razie istnienia tlenku ołowiowego powstaje w roczynie, zakwaszonym kwasem octowym, po dodaniu chromianu potasu żółty osad.

Jeżeli ma się stwierdzić domieszkę sztucznych lub naturalnych barwików organicznych, wówczas zakłóca się dobrze małą próbkę odnośnych farb ziemnych wraz z niewielką ilością kwasu octowego i alkoholu w rurce probierczej i ogrzewa; następnie odsącza się płyn. Jeżeli znachodzi się barwik organiczny, wówczas musi przesącz a ewentualnie także filtr okazywać wyraźne zabarwienie.

b) Badanie na istnienie węglanu wapniowego i siarkanu barowego.

Około 1 *g* badanego towaru zalewa się w małej kolbce szklanej około 20 cm^3 25% kwasu solnego (ciężar gatunkowy 1·125). Nader silne burzenie wskazuje obecność znacznych ilości węglanu wapniowego. Zupełnie słabego burzenia, pochodzącego od nieznacznych ilości, nie należy uwzględniać.

Następnie ogrzewa się ciecz aż do zagotowania się, rozcieńcza ją w stanie jeszcze gorącym równą ilością wody i przesącza. Nierozpuszczalny osad, pozostały na filtrze, wymywa się wodą bardzo dokładnie i bada, zwilżając go kilkakrotnie kwasem solnym, w płomieniu na drucie platynowym co do obecności siarkanu barowego (słabe zabarwienie zielone).

c) Badanie czerwonych farb z tlenku żelazowego.

Badanie przeprowadza się w ten sam sposób, jak pod *b*; ciecz, rozcieńczoną wodą, musi się jednak przed przefiltrowaniem zostawić na godzinę, aby się odstała.

Jeżeli nastąpiło zupełne rozpuszczenie się albo jeżeli dają się spostrzegać jedynie ślady nierozpuszczalnego osadu na dnie, wówczas ma się do czynienia z chemicznie czystym tlenkiem żelazowym, który należy ekspedyować według Nr. 626 bez względu na to, czy zawiera gips czy węglan wapniowy.

Jeżeli badanie da wynik wątpliwy albo stwierdzi ad *a)* istnienie środka klarującego, względnie ad *c)* istnienie znacznego osadu na dnie, wówczas należy przesłać próbkę towaru c. k. Stacyi doświadczalnej rolniczo-chemicznej w Wiedniu celem dokładnego stwierdzenia składu.

Resztę postanowień uw. 4 do Nr. 148 należy oznaczyć jako uw. 6.

Do ustępu 4, uw. 5 do Nr. 162 należy dodać na końcu:

dalej wyzyskany ług soli kwasu siarkawego, wytwór odpadkowy przy wyrobie celulozy, oraz ługi odpadkowe o podobnym składzie w stanie płynnym i stałym.

W miejsce uwag ogólnych do klasy XXII—XXV, rozdział IV, punkt 6, należy umieścić następujące postanowienie:

Według opakowania dzielą się przędze na przędze do użytku przemysłowego (przędze fabryczne) i przędze, przysposobione do sprzedaży drobnej.

I. Za opakowane fabryczne uważa się:

a) Przędze na większych cewkach z drzewa, tektury, blachy i do fabrycznego użycia przy nawijaniu wątków itp.; przędze takie odróżniają się także brakiem etykiet fabrycznych (pomijając oznaczenie numeru przędzy) od przędz, wprowadzanych na mniejszych cewkach i przeznaczonych do sprzedaży drobnej;

b) przędze w kopsach bez względu na wagę i przędze, nawinięte w kształcie oliwek, do czółenek maszyn hafciarskich;

c) przędze w osnowach strzyżonych, szlichtowanych, klejonych (nałożone w osnowy [warps]), także przegrodzone w większych odstępach kilkoma nitkami zasnowy dla przeszkodzenia przesuwaniu się nitek osnowy. Przy ich taryfowaniu nie uwzględnia się także nici, naciągniętych po bokach dla utworzenia listew. Nawoje tkackie, na których są nawinięte osnowy, można odtrącić tylko wtedy, jeżeli waga ich da się stwierdzić na podstawie istniejących wykazów z zupełną pewnością, albo jeżeli przeprowadzono co do nich postępowanie zapiskowe przy wywozie. Co do dodatku przy ocleniu przędz w osnowach szlichtowanych lub klejonych, zobacz punkt 1. uwag ogólnych do klas XXII—XXVI;

d) przy podwójnych lub jeszcze grubszych przędzach bawełnianych, lnianych, konopnych, z juty, z ramié, tudzież w ogóle przy przędzach wełnianych,

1. wielkie pasma, nie obejmujące przewiązek (tak zwane pasma, motane na krzyż), albo *przewiązane jedynie nicią, przebiegającą luźnie na krzyż, które nie otacza silnie części pasma i kończy się węzłem,* o ile przez swe dalsze przysposobienie nie są przygotowane do handlu drobnego, a przy przędzach lnianych i konopnych, o ile ponadto wykazują długość nici, przenoszącą 2000 *m*;

2. na cewkach krzyżowych, o ile przez winięty, opaski itp. nie są przysposobione do sprzedaży drobnej i jeżeli waga ich przenosi przy przędzy bawełnianej 200 *g*, a przy przędzach lnianych i konopnych 600 *g* (przędze z juty, ramié, wełny bez względu na wagę);

e) pojedyncze przędze bawełniane, wełniane, lniane, konopne, z juty, z ramié, w jakiemkolwiek opakowaniu także w wielkich pasmach, bez względu na związanie przewiązkami poszczególnych części pasma;

f) jedwab w jakiemkolwiek opakowaniu, wyjąwszy jedwab do szycia tj. jedwab florett (chappe) i jedwab sztuczny o dwóch lub więcej nitkach w małych pasemkach i na cewkach krzyżowych.

II. Jako przędze, przysposobione do sprzedaży drobnej, należy natomiast oclić:

a) Przędze w rozmaitych drobnych opakowaniach, to jest przędze, sortowane lub zapakowane na listach tekturowych, krążkach, pierścionkach, cewkach tekturowych, nawijakach w formie gwiazdy itp., w kartonach lub w papierze zbytkowym (wraz z wagą tych osłon); przędze w motkach (małych pasemkach); przędze *w kłębkach* bez względu na długość nitek i wagę;

b) wielkie pasma przędzy, związane w sposób, wychodzący poza przewiązanie, opisane pod I, *d, potrzebne dla celów tkackich, tak iż pasmo rozpada się przez rozerwanie w miejscach zwęzłowania na małe motki* (pasma nici), *dające się użyć oddzielnie,* z wyjątkiem przędz, wyliczonych pod I, *e*; również *przy przędzach żelaznych w pasmach nie uzasadnia jeszcze zwęzłowanie, wychodzące poza przewiązanie, potrzebne dla celów tkackich, oclenia według Nr. 188.*

Urzędy celne, wyposażone w upoważnienia urzędów celnych głównych, są uprawnione do oclania przędz, przysposobionych do sprzedaży drobnej, *których używa się dowodnie tylko w sposób fabryczny (jako to do wyrobu pasamonów,* do tkania wstążek, *do owijania kabli itd.), według ich dalszej jakości w tym wypadku, jeżeli strona oświadczy pisemnie na deklaracyi towarowej gotowość zezwolenia na czasowy dogląd skarbowcy w samym jej zakładzie fabrycznym celem kontroli nad istotnem fabrycznem przerabianiu przędzy.* Wspomniany tutaj dowód fabrycznego użycia można tylko wtenczas uważać za dostarczony, jeżeli chodzi o przeróbkę przędzy na krosnach i maszynach, z wyjątkiem jednak maszyn do szycia.

W ustępie 2, uw. 2 do Nr. 1. 281 należy w wierszu 9 od dołu wykreślić słowa „i podeszwy“; nadto należy w tej samej uwadze w wierszu 6. od dołu położyć przecinek w miejsce średnika i dodać: „następnie podeszwy ze słomy, łyka, lufah itd. z obrąbieniem z towarów tkackich (podeszwy takie z jednostronnym okładem z towarów tkackich należy ekspedyować jak towary w połączeniu, zaś podeszwy z obustronnym okładem według Nr. 274).“

W ust. 1. uw. 2 do Nr. 300 należy przy słowie „papier listowy“ dodać w nawiasie po słowie „kartonach“ słowa „albo papiery listowe same przez się.“

Po ust. 3, uwag do Nr. 309 należy wciągnąć ustęp następujący:

Węże z płyt patentowanych można poznać po szwie, przebiegającym w kierunku długości, albo po żłobkowaniu poprzecznem.

Ustęp 3. uw. 2 do Nr. 320 należy zastąpić następującym odsyłaczem:

Co do odróżnienia węży z płyt patentowanych, zobacz Nr. 309.

Na końcu uw. 5 do uw. og. 2 *a*, do kl. XXXVIII należy zamieścić następujący odsyłacz jako ustęp nowy:

Co do ekspedycyi celnej sztab stalowych i żelaznych, powleczonych jedynie środkiem, chroniącym od rdzy, zobacz uw. 4, ustęp 3 do Nr. 431.

Po ustępie 2, uw. 4 do Nr. 431 należy zamieścić następujący ustęp nowy:

Sztaby stalowe i żelazne (zwłaszcza stal na narzędzia), pokryte jedynie środkiem, chroniącym od rdzy, na przykład powłoką olejną lub grafitową, cienką warstwą żywicy lub innymi środkami dla ochrony od rdzy, należy jednak ekspedyować nie jako przyrządzone żelazo sztabowe Nr. 431 *d*, lecz według Nr. 431 *a*, względnie *b*. Natomiast należy powłokę sztab żelaznych, składającą się z farby, lakieru asfaltowego itp., jeżeli ona ma widocznie pozostać na nich stale albo jest przeznaczona na podkład pod dalszą powłokę, jak na przykład powłokę z minii, uwzględnić jako apreturę (Nr. 431 *d*).

W ust. 3, uw. 7 do Nr. 445 należy w wierszu pierwszym pomiędzy słowami *„naczynia blaszane“* i *„pozostaje“* wtrącić: „jak również przy innych emaliowanych towarach blaszanych“.

Ustęp 3, uw. og. 1 do Nr. 452—460 otrzymuje następujące brzmienie:

Od narzędzi, poruszanych powietrzem zgęszczonym, jako to młotów, świdrów, dłut tego rodzaju itp., wymierza się cło tak, jak od innych narzędzi żelaznych, o ile waga pojedynczych sztuk nie dosięga 20 *kg*. Przyrządy takie o wadze, wynoszącej 20 *kg* lub więcej, należy oclić jako maszyny według Nr. t. 538 odpowiednio do wagi pojedynczych sztuk, przyczem jednak nie powinno się ekspedyować cylindra tłoczącego, który odbiera powietrze zgęszczone z pompy tłoczącej, ustawionej w pewnem oddaleniu, i przenosi je na narzędzie pracujące, jako motoru.

W ustępie 2, uwag do Nr. 486 należy pomiędzy słowami *„naczynia blaszane“* i *„Nr. 445“* wtrącić: „jak również przy innych emaliowanych towarach blaszanych“.

W ustępie 2, uw. 5 do Nr. 509 należy wykreślić w wierszu 4 do 6 słowa: „Pudełka do naprawy pneumatyk [do pomieszczenia artykułów potrzebnych do naprawy pneumatyk, także napełnione artykułami takimi]“.

Po ustępie 1, uw. og. 10 do kl. t. XL należy zamieścić następujący odsyłacz:

Co do ekspedyowania narzędzi, poruszanych powietrzem zgęszczonem (maszyn, poruszanych powietrzem zgęszczonem), por. uw. og. 1, ustęp 3 do Nr. 452—460.

Na końcu uw. 6 do Nr. 568 należy zamieścić następujące uzupełnienia:

Za wyroby srebrne, nakładane złotem (towar doublé) uważa się towary srebrne, przy których nałożono na podkład ze srebra płytki złote albo z czystego kruszcu albo zmieszane z miedzią, następnie ogrzano je nad palącymi się węglami i nawalcowano w stanie gorącym, w przeciwstawieniu do towarów złoconych (galwanicznie), przy których zapomocą prądu galwanicznego wytworzono powłokę złotą na towarze gotowym.

Przy pierwszym sposobie nałożenia złota jest połączenie złota z podkładem srebrnym daleko ściślejsze; przy żarze palących się węgli wnika złoto częściowo w srebro i miesza się z niem. Jeżeli od srebra w ten sposób pozłoconego oddzieli się srebro zapomocą kwasu azotowego, wówczas pozostaje skórka złota, na której można dostrzedz po stronie, będącej w zetknięciu z srebrem, złoto, które było z niem zmieszane, w postaci czarnej gąbki złotej, podczas gdy przy towarach pozłoconych galwanicznie pozostaje po rozpuszczeniu srebra skórka złota połyskująca po obu stronach.

Celem praktycznego przeprowadzenia badania wkłada się kawałeczek towaru do małej białej miseczki porcelanowej, zalewa go rozcieńczonym kwasem azotowym (1 część objętościowa kwasu, 2 części objętościowe wody) i obserwuje bez ogrzewania działanie kwasu tego przez lupę. Po kilku minutach zaczyna wywiązywać się gaz. Przy towarach, nakładanych złotem, występuje wówczas w tych miejscach, gdzie kwas rozpuszcza lub wylamuje skórkę złotą, czarna miałka gąbka złota. Po kilku minutach jest oddziaływanie skończone, a we wszystkich miejscach, gdzie występuje powierzchnia zetknięcia z leżącem pod spodem srebrem, można dostrzedz czarną napęczniałą masę złotą.

Przy towarach pozłoconych galwanicznie staje się srebro przy procederze takim wskutek oddziaływania kwasu przemijająco matowem i ciemno-srebrno-szarem, po rozpuszczeniu zaś tegoż pozostaje skórka złota po obu stronach błyszczącą i złoto-żółtą.

Przy braniu próbnego kawałeczka do badania powinno się oszczędzać według możności przedmiot, który ma być zbadany; w danych okolicznościach wystarczy także zanurzyć w kwasie małą cząstkę badanego przedmiotu, na przykład jedno ogniwo łańcucha, albo też odgraniczyć miejsce, które ma być zbadane, od reszty paskiem wosku i następnie pokropić je kwasem azotowym albo poddać działaniu kwasu jedynie zagłębione części powierzchni; we wszystkich tych wypadkach musi się jednak zarysować najpierw mocno nożem miejsce, które ma być badane, aby umożliwić oddziaływanie kwasu w głąb pod powłoką złotą.

Wyroby srebrne, nakładane złotem (towary doublé) nie tracą przez to, iż są ponadto jeszcze galwanicznie pozłocone, prawa do ekspedycyi według Nr. 568 *d* 1.

Po ustępie 3 uwag do Nr. 619 należy zamieścić następujący ustęp nowy:

Jeżeli roczyn pewien zawiera więcej jak 20% dinitro-celulozy, wówczas powinno się ekspedyować go jako bawełnę strzelniczą według Nr. 646. Rozczyny takie można rozpoznać po ich gęstopłynnej konsystencyi syropowatej aż do masłowatej.

Na końcu uwag do Nr. 624 należy zamieścić następujący odsyłacz:

Lak zapon o konsystencyi syropowatej aż do masłowatej tj. lak zapon, zawierający więcej jak 20% bawełny kleinowej, Nr. 646.“

W rozdz. IV uwag do Nr. 626 należy przeprowadzić zmiany następujące:

W wierszu pierwszym ustępu 1 należy zastąpić słowo „kreda“ słowami „węglan wapniowy“.

Ust. 2 należy wykreślić, a po ustępie ostatnim zamieścić następujący odsyłacz:

Co do należących tutaj farb ziemnych i glinek zobacz uw. 5 do Nr. 148.

W ustępie 6 uw. do Nr. 648 należy wykreślić słowa: *„w drodze rozporządzenia..... jest poświadczone“* a natomiast wstawić:

jest poświadczone przez wymienione niżej zakłady:

Kr. Akademię sztuki w Berlinie,
Książ. Muzeum w Brunświku,
Izbę rzeczoznawców dla dzieł sztuki w Bremie,
Kr. Szkołę sztuki i przemysłu artystycznego w Wrocławiu,
Kr. Akademię sztuki w Cassel,
Wielko-Książęcy Centralny Instytut dla przemysłu w Darmstadzie,
Halę sztuki w Dessawie,
Kr. Szkołę przemysłu artystycznego w Dreźnie,
Kr. Akademię sztuki w Düsseldorfie,
Dyrekcyę Hali sztuki w Hamburgu,
Wielko-Książęcą Akademię sztuk pięknych w Karlsruhe,
Kr. Akademię sztuki w Königsbergu,
Kr. Akademię sztuk graficznych w Lipsku,
Dyrekcyę zbioru miedziorytów Muzeum w Lubece,
Szkołę przemysłu artystycznego w Moguncyi,
Zarząd Muzeum miejskiego w Metzu,
Kr. Zbiory graficzne w Monachium,
Krajowy Zakład przemysłowy w Norymberdze,
Techniczne Zakłady naukowe w Offenbach,
Dyrektora miejskiego Muzeum sztuki w Strassburgu,
Dyrekcyę Kr. Zbioru miedziorytów w Stuttgarcie,
Wielko-Książęcą Szkołę sztuki w Weimarze.

Na końcu ustępu 2, uw. 2, do uw. po Nr. 657 należy zamiast „Nr. 622“ wstawić: „Zobacz Nr. 162“.

Rozporządzenie niniejsze wchodzi zaraz w życie.

Biliński włr. **Weiskirchner** włr.
Pop włr.

Rok 1910.

Dziennik ustaw państwa

dla

królestw i krajów w Radzie państwa reprezentowanych.

Część LVIII. — Wydana i rozesłana dnia 2. sierpnia 1910.

Treść: (№ 138—141.) 138. Obwieszczenie, którem ogłasza się zaliczenie gminy Mühlbach do dziewiątej klasy wojskowej taryfy czynszowej. — 139. Rozporządzenie dla wykonania ustawy z dnia 14. lipca 1910. dotyczącej podwyższenia normalnych pensyj wdów po urzędnikach państwowych i nauczycielach państwowych, które przypadły przed wejściem w życie ustawy z dnia 14. maja 1896. tudzież pensyi (prowizyi) wdów po osobach z pocztu żołnierskiego żandarmeryi, po sługach kancelaryjnych żandarmeryi i funkcyonaryuszach państwowych, należących do kategoryi sług, które wymierzono, względnie które ma się wymierzyć według dawniejszych norm co do płac. — 140. Rozporządzenie dla wykonania ustawy z dnia 14. lipca 1910 co do podwyższenia emerytalnych poborów urzędników państwowych i nauczycieli państwowych, cywilnych funkcyonaryuszy państwowych, należących do kategoryi sług, oraz osób z pocztu żołnierskiego żandarmeryi i sług kancelaryjnych żandarmeryi, o ile wymienionych funkcyonaryuszy państwowych przeniesiono w stan spoczynku przed dniem 1. października 1898, względnie 1. września 1899 i 1. stycznia 1900, i co do przyznania nadzwyczajnych dodatków emerytalnych (prowizyjnych). — 141. Rozporządzenie, dotyczące przyznania nadzwyczajnych dodatków emerytalnych w myśl § 5 ustawy z dnia 14. lipca 1910.

138.

Obwieszczenie Ministerstwa obrony krajowej i Ministerstwa skarbu z dnia 6. maja 1910,

którem ogłasza się zaliczenie gminy Mühlbach do dziewiątej klasy wojskowej taryfy czynszowej.

Dodatkowo do obwieszczenia z dnia 14. grudnia 1900, Dz. u. p. Nr. 214, zalicza się gminę Mühlbach w Tyrolu w porozumieniu z c. i k. wspólnem Ministerstwem wojny do dziewiątej klasy taryfy czynszowej dla kwaterunków wojskowych, obowiązującej do końca roku 1910.

Biliński wlr. **Georgi** wlr.

139.

Rozporządzenie Ministerstwa skarbu z dnia 19. lipca 1910

dla wykonania ustawy z dnia 14. lipca 1910, Dz. u. p. Nr. 133, dotyczącej podwyższenia normalnych pensyj wdów po urzędnikach państwowych i nauczycielach państwowych, które przypadły przed wejściem w życie ustawy z dnia 14. maja 1896. Dz. u. p. Nr. 74, tudzież pensyi (prowizyi) wdów po osobach z pocztu żołnierskiego żandarmeryi, po sługach kancelaryjnych żandarmeryi i funkcyonaryuszach państwowych, należących do kategoryi sług, które wymierzono, względnie które ma się wymierzyć według dawniejszych norm co do płac.

Celem równomiernego postępowania przy wykonaniu ustawy z dnia 14. lipca 1910, Dz. u. p. Nr. 133, wchodzącej w życie z mocą wsteczną od

dnia 1. stycznia 1910, rozporządza się, co następuje:

1. Za pensye, wyznaczone Najwyższymi postanowieniami w poszczególnych wypadkach uprawnionym do pensyi wdowom po urzędnikach państwowych wyższych klas rangi (klas dyet), o których wspomina § 1 ustawy niniejszej, należy uważać tylko te pensye, których wyznaczenie było zastrzeżone Najwyższej decyzyi według norm dawniejszych.

2. Przy ustalaniu nowego wymiaru rozstrzyga klasa rangi (klasa dyet), którą mąż posiadał. Gdyby jednak pierwotna wysokość pensyi normalnej odpowiadała wyższej klasie rangi (klasie dyet), aniżeli ta, którą mąż posiadał, wówczas należy przyjąć wyższą klasę rangi (klasę dyet) za podstawę nowego wymiaru pensyi.

3. Ustęp końcowy § 2. ustawy ma zastosowanie tylko do wdów po tych sługach, zmarłych w stanie spoczynku, które nie otrzymały polepszeń pensyi (prowizyi), unormowanych ustawą z dnia 14. lipca 1910, Dz. u. p. Nr. 133.

4. Kwotę ponownego podwyższenia pensyi wdowich (prowizyi wdowich), obciążających wspólny etat emerytalny, należy zarachować w całości na poczet ogólnych emerytur cywilnych.

5. Ustawa z dnia 14. lipca 1910, Dz. u. p. Nr. 133, nie ma zastosowania do wdów, pobierających jedynie pensye z łaski, z wyjątkiem tych, którym na podstawie Najwyższego aktu łaski darowano wyraźnie brak warunku, potrzebnego dla zgodnego z normami dozwolenia pensyi wdowiej (prowizyi wdowiej).

6. Podwyższone pensye wdowie, należne w myśl ustawy z dnia 14. lipca 1910, Dz. u. p. Nr. 133, należy wyasygnować, począwszy od dnia 1. stycznia 1910, a dotychczasowe pensye wdowie (prowizye wdowie) zamknąć z dniem 31. grudnia 1909.

W tych wypadkach, w których podwyższenie pensyi wdowiej (prowizyi wdowiej), przyznane już w drodze łaski, albo dodatek do niej, udzielony z łaski (dodatek z łaski), ma być wliczony do podwyższenia pensyi, należy wyasygnować jako podwyższenie z łaski, względnie dodatek z łaski tylko tę kwotę, o którą dotychczasowe pobory ogólne przekraczają podwyższoną obecnie pensyę wdowią (prowizyę wdowią).

7. Pensye (prowizye), które mają uledz podwyższeniu w myśl ustawy niniejszej, należy bezzwłocznie wyasygnować z urzędu, o ile wdowa uprawniona do poboru nie zmarła już; prośba strony nie jest wymagana.

Organa likwidujące winny w tym celu zestawić pensye (prowizye), będące na ich przypisie, w osobnych wykazach, obejmujących daty asygnat pierwotnych, i przesłać wykazy te władzy właściwej do wymiaru pensyi (prowizyi).

Asygnowanie podwyższonych pensyi dla wdów po osobach z pocztu żołnierskiego żandarmeryi (sługach kancelaryjnych żandarmeryi) uregulu e się osobnem rozporządzeniem.

O asygnowaniu podwyższonej pensyi (prowizyi) należy bezzwłocznie zawiadomić dekretem osoby uprawnione do poboru.

Dziedzicom wdowy, zmarłej przed asygnowaniem podwyższonej pensyi (prowizyi), należy wyasygnować należną im ewentualnie dopłatę jedynie na żądanie, zbadawszy poprzednio ich prawa do spadku.

Biliński wlr.

140.

Rozporządzenie Ministerstwa skarbu z dnia 19. lipca 1910,

dla wykonania ustawy z dnia 14. lipca 1910, Dz. u. p. Nr. 132, co do podwyższenia emerytalnych poborów urzędników państwowych i nauczycieli państwowych, cywilnych funkcyonaryuszy państwowych, należących do kategoryi sług, oraz osób z pocztu żołnierskiego żandarmeryi i sług kancelaryjnych żandarmeryi, o ile wymienionych funkcyonaryuszy państwowych przeniesiono w stan spoczynku przed dniem 1. października 1898, względnie 1. września 1899 i 1. stycznia 1900, i co do przyznania nadzwyczajnych dodatków emerytalnych (prowizyjnych).

Celem równomiernego postępowania przy wykonaniu ustawy z dnia 14. lipca 1910, Dz. u. p. Nr. 132, wchodzącej w życie z mocą wsteczną od dnia 1. stycznia 1910, rozporządza Ministerstwo skarbu, co następuje:

1. Za „normalne“ pobory emerytalne w myśl ustawy z dnia 14. lipca 1910, Dz. u. p. Nr. 132, należy uważać te pobory, które przypadałyby według norm, obowiązujących w czasie przeniesienia odnośnego funkcyonaryusza państwowego w stan

spoczynku, na podstawie ostatnich poborów aktywalnych, policzalnych pod względem wymiaru emerytury, i policzalnego czasu służby; za normalne należy dalej uważać te pobory emerytalne, które władza właściwa wymierzyła, wliczając policzalny dla emerytury dodatek osobisty, pobierany przez odnośnego funkcyonaryusza państwowego w czasie pełnienia służby czynnej, albo wliczając w drodze łaski czas służby, nie policzalny według norm, względnie pomijając przerwę, która zaszła w służbie.

2. Podwyższenie, o którem mowa w § 1. ustawy, należy się urzędnikom państwowym (nauczycielom państwowym) 6 najniższych klas rangi (klas dyet) także w tym wypadku, gdy posiadali tytuł i charakter wyższej od wspomnianych klasy rangi, względnie klasy dyet.

3. Prawo do korzyści, przyznanych ustawą niniejszą, mają stosownie do jej postanowień także ci funkcyonaryusze dawnych wspólnych władz centralnych, których pobory emerytalne przekazano w okresie od dnia 22. września 1848 do dnia 31. grudnia 1867 na rachunek wspólnego etatu emerytalnego.

4. O ile chodzi o wliczenie podwyższenia normalnych poborów emerytalnych, przyznanego w drodze łaski, albo dodatku do nich, dozwolonego w drodze łaski, należy wyasygnować w miejsce pełnych dotychczasowych poborów emerytalnych normalne pobory emerytalne, podwyższone stosownie do postanowień ustawy niniejszej (punkt 1), a jako podwyższenie, względnie dodatek z łaski jedynie ewentualną nadwyżkę, o którą ogólne pobory dotychczasowe przenoszą normalne pobory emerytalne podwyższone w myśl ustawy.

5. Podwyższenie normalnych poborów emerytalnych, należne w myśl ustawy niniejszej, ma być wyasygnowane w ten sposób, iż począwszy od dnia 1. stycznia 1910 wyasygnuje się pobory emerytalne, podwyższone w myśl ustawy, a natomiast zastanowi pobory dotychczasowe z dniem 31. grudnia 1909.

Asygnowanie należy bezzwłocznie zarządzić z urzędu, o ile uprawniony do poboru nie zmarł już; prośba strony nie jest wymagana.

Organa likwidujące winny w tym celu zestawić emerytury (prowizye), będące na ich przypisie, w osobnych wykazach, obejmujących daty asygnat pierwotnych, i przesłać wykazy te władzy właściwej do wymiaru emerytury (prowizyi).

Asygnowanie podwyższonych emerytur, względnie płac patentowych dla osób z pocztu żołnierskiego żandarmeryi (sług kancelaryjnych żandarmeryi) ureguluje się osobnem rozporządzeniem.

O asygnowaniu podwyższonych poborów emerytalnych należy bezzwłocznie zawiadomić dekretem osoby uprawnione do poboru.

Dziedzicom uprawnionego do poboru, który zmarł przed asygnowaniem podwyższonej emerytury, należy wyasygnować należytości im ewentualnie dopłatę jedynie na żądanie, zbadawszy poprzednio ich prawa do spadku.

6. Warunki przyznania nadzwyczajnych dodatków emerytalnych (prowizyjnych), o których mowa w § 5. ustawy, oraz ustalenie ich wymiaru unormuje się osobnem rozporządzeniem.

Biliński wlr.

141.

Rozporządzenie Ministerstwa skarbu z dnia 19. lipca 1910,

dotyczące przyznania nadzwyczajnych dodatków emerytalnych w myśl § 5. ustawy z dnia 14. lipca 1910. Dz. u. p. Nr. 132.

Celem wykonania postanowień § 5. ustawy z dnia 14. lipca 1910, Dz. u. p. Nr. 132, rozporządza się, co następuje:

Urzędnikom państwowym i nauczycielom państwowym, przeniesionym w stan spoczynku po dniu 30. września 1898 lecz przed dniem 30. maja 1906, t. j. przed wejściem w życie ustawy z dnia 24. maja 1906, Dz. u. p. Nr. 105, tudzież funkcyonaryuszom państwowym z kategoryi sług, przeniesionym w stan spoczynku po dniu 31. sierpnia 1899 lecz przed dniem 30. maja 1906, przyzna się nadzwyczajne dodatki pensyjne począwszy od dnia 1. stycznia 1910, a mianowicie:

1. tym, których normalne pobory emerytalne wynoszą do 1000 K wyłącznie, w wymiarze 12 procent;

2. tym, których normalne pobory emerytalne wynoszą od 1000 K do 2000 K wyłącznie, w wymiarze 8 procent, i

3. tym, których nominalne pobory emerytalne wynoszą od 2000 do 3000 K, w wymiarze 5 procent normalnych poborów emerytalnych.

Wymiar podwyższonych w ten sposób emerytur nie może jednak przenosić w przypadkach, wymienionych pod 1, kwoty 1080 K, w przypadkach,

wymienionych pod 2. kwoty 2100 K, a w przypadkach, wymienionych pod 3, kwoty 3000 K, w żadnym zaś razie nie może przekraczać tej kwoty, która wypadłaby na podstawie postanowień ustawy z dnia 24. maja 1906. Dz. u. p. Nr. 105.

Podwyższenia normalnych poborów emerytalnych i dodatki do nich, dozwolone w drodze łaski przed chwilą ogłoszenia ustawy z dnia 14. lipca 1910. Dz. u. p. Nr. 132, należy w myśl § 6. ustawy tej wliczyć do nadzwyczajnych dodatków emerytalnych.

Asygnowanie nadzwyczajnych dodatków emerytalnych należy bezzwłocznie zarządzić z urzędu, o ile uprawniony do poboru nie zmarł już; prośba strony nie jest wymagana.

Organa likwidujące winny w tym celu zestawić emerytury, będące na ich przypisie, w osobnych wykazach, obejmujących daty asygnat pierwotnych, i przesłać wykazy te władzy właściwej do wymiaru emerytury.

O asygnowaniu nadzwyczajnych dodatków emerytalnych należy bezzwłocznie zawiadomić dekretem osoby uprawnione do poboru.

Dziedzicom uprawnionego do poboru, który zmarł przed asygnowaniem podwyższenia emerytury, należy wyasygnować należną im ewentualnie dopłatę jedynie na żądanie, zbadawszy poprzednio ich prawa do spadku.

Biliński wlr.

Dziennik ustaw państwa

dla

królestw i krajów w Radzie państwa reprezentowanych.

Część LIX. — Wydana i rozesłana dnia 6. sierpnia 1910.

Treść: (№ 142 i 143.) 142. Ustawa, dotycząca używania częściowych zapisów długu pożyczki w kwocie 50,000.000 K, która ma być zaciągnięta przez Margrabstwo Moraw, do korzystnego umieszczania kapitałów fundacyjnych, pupilarnych i tym podobnych. — 143. Rozporządzenie, którem na zasadzie § 96. *h* ustawy z dnia 14. stycznia 1910 zezwala się dla miejsca kąpielowego Dorna Watra na wyjątki od postanowień tej ustawy o minimalnym czasie spoczynku pomocników względnie o zamykaniu sklepów.

142.

Ustawa z dnia 21. lipca 1910,

dotycząca używania częściowych zapisów długu pożyczki w kwocie 50,000.000 K, która ma być zaciągnięta przez Margrabstwo Moraw, do korzystnego umieszczania kapitałów fundacyjnych, pupilarnych i tym podobnych.

Za zgodą obu Izb Rady państwa postanawiam, co następuje:

§ 1.

Częściowych zapisów długu pożyczki w kwocie imiennej 50,000.000 K, którą Margrabstwo Moraw ma zaciągnąć na podstawie uchwały sejmowej z dnia 30. października 1908, można używać do korzystnego umieszczania kapitałów fundacyi, zakładów, stojących pod nadzorem publicznym, urzędu pocztowych kas oszczędności, dalej pieniędzy pupilarnych, fideikomisowych i depozytowych, a po kursie giełdowym, jednak nie powyżej wartości imiennej, także jako kaucyi służbowych i handlowych.

§ 2.

Wykonanie ustawy tej, która nabiera mocy obowiązującej z dniem ogłoszenia, poruczam Moim Ministrom skarbu, sprawiedliwości i spraw wewnętrznych.

Bad Ischl, dnia 21. lipca 1910.

Franciszek Józef wł*r.*

Bienerth wł*r.* **Biliński** wł*r.*
Haerdtl wł*r.* **Hochenburger** wł*r.*

143.

Rozporządzenie Ministra handlu w porozumieniu z Ministrem spraw wewnętrznych z dnia 23. lipca 1910,

którem na zasadzie § 96. *h* ustawy z dnia 14. stycznia 1910, Dz. u. p. Nr. 19, zezwala się dla miejsca kąpielowego Dorna Watra na wyjątki od postanowień tej ustawy o minimalnym czasie spoczynku pomocników względnie o zamykaniu sklepów.

§ 1.

W miejscu kąpielowem Dorna Watra mogą lokale, podpadające pod postanowienia § 96. *e*, ustawy z dnia 14. stycznia 1910, Dz. u. p. Nr. 19, być otwarte do godziny dziesiątej wieczór w czasie od dnia 1. czerwca do dnia 30. września każdego roku we wszystkich przemysłach handlowych oraz przy sprzedaży towarów w przemysłach produkcyjnych. Jedynie przy sprzedaży środków żywności mogą wspomniane lokale być otwarte do godziny jedenastej w nocy.

Nieprzerwany czas spoczynku, który ma być zapewniony pomocnikom po ukończeniu pracy dziennej, może być skrócony do dziesięciu godzin.

§ 2.

Przekroczenia rozporządzenia tego mają być karane według postanowień karnych ordynacyi przemysłowej.

§ 3.

Rozporządzenie niniejsze wchodzi w życie w dniu ogłoszenia.

Haerdtl wł*r.* **Weiskirchner** wł*r.*

Dziennik ustaw państwa

dla

królestw i krajów w Radzie państwa reprezentowanych.

Część LX. — Wydana i rozesłana dnia 12. sierpnia 1910.

Treść: № 144. Reskrypt, dotyczący ściągnięcia banknotów po 100 koron z datą 2. stycznia 1902 i wydania banknotów po 100 koron z datą 2. stycznia 1910.

144.

Reskrypt Ministerstwa skarbu z dnia 11. sierpnia 1910,

dotyczący ściągnięcia banknotów po 100 koron z datą 2. stycznia 1902 i wydania banknotów po 100 koron z datą 2. stycznia 1910.

Bank austryacko-węgierski wywoła i ściągnie stosownie do umieszczonego poniżej obwieszczenia banknoty po 100 koron z datą 2. stycznia 1902, będące obecnie w obiegu, przy zachowaniu postanowień, zawartych w tem obwieszczeniu a wydanych na zasadzie artykułu 89. statutu Banku austryacko-węgierskiego, Dz. u. p. Nr. 176 z roku 1899, zaś w dniu 22. sierpnia 1910 rozpocznie wydawać banknoty po 100 koron z datą 2. stycznia 1910.

Biliński wlr.

Obwieszczenie

o wydaniu nowych banknotów po 100 koron z datą 2. stycznia 1910 i o wycofaniu z obiegu banknotów po 100 koron z datą 2. stycznia 1902.

Dnia 22. sierpnia 1910 rozpocznie Bank austryacko-węgierski w swych zakładach głównych w Wiedniu i Budapeszcie i we wszystkich swoich filiach wydawanie banknotów po 100 koron z datą 2. stycznia 1910.

Opis tych banknotów znajduje się w dodatku do niniejszego obwieszczenia.

Banknoty po 100 koron z datą 2. stycznia 1902, będące obecnie w obiegu, wywołuje się i ściąga.

Rząd królestw i krajów reprezentowanych w Radzie państwa i rząd krajów Korony węgierskiej wydały w porozumieniu z Radą generalną Banku austryacko-węgierskiego w sprawie ściągnięcia wywołanych banknotów po 100 koron następujące zarządzenia:

Banknoty po 100 koron z datą 2. stycznia 1902, będące obecnie w obiegu, muszą być przedłożone w zakładach głównych i filiach Banku austryacko-węgierskiego do wypłaty lub do wymiany najdalej do dnia 31. sierpnia 1912 tak, iż dzień 31. sierpnia 1912 będzie ostatecznym terminem ściągnięcia tych banknotów.

Po tym dniu przyjmować będą zakłady bankowe Banku austryacko-węgierskiego te wywołane banknoty jedynie tylko w drodze wymiany.

Po dniu 31. sierpnia 1918 ustaje obowiązek Banku austryacko-węgierskiego do wykupna lub wymiany banknotów po 100 koron z datą 2. stycznia 1902 (artykuł 89. statutów).

Budapeszt, dnia 23. czerwca 1910.

BANK AUSTRYACKO-WĘGIERSKI.

Popovics
Gubernator.

Heinrich
Generalny radca.

Pranger
Generalny sekretarz.

(Dodatek.)

Opis banknotu stukoronowego Banku austryacko-węgierskiego z roku 1910.

Banknoty 100-koronowe Banku austryacko-węgierskiego z daty 2. stycznia 1910, formatu 163 milimetrów szerokości i 108 milimetrów wysokości, są wykonane na papierze bez znaków wodnych drukiem obustronnym, z jednej strony z tekstem niemieckim, a z drugiej z tekstem węgierskim.

Właściwy obraz banknotu o szerokości 151 milimetrów a wysokości 96 milimetrów, wykonany drukiem koloru niebieskiego, składa się z dwóch części.

Prawa większa część obrazu przedstawia zarówno na stronie o tekscie niemieckim jak i na stronie o tekscie węgierskim, w prostokątnem obramowaniu górnego lewego narożnika, cesarskiego austryackiego orła, otoczonego liśćmi wawrzynu, względnie herb krajów Korony węgierskiej. Bardziej na prawo znajduje się popiersie figury idealnej, zwrócone twarzą wprost do widza, o podstawie zajmującej całą szerokość obrazu. Prawe ramię tej figury i girlanda kwiatów, ujęta dwiema jej rękami, wypełniają dolną część obrazu. Z pośród girlandy kwiatów widnieje szata figury idealnej, wykonana rysunkiem kratkowym. Tło oraz odbijająca odeń szata figury i girlanda kwiatów są wykonane na sposób wypukłorzeźby. Górna część obramowania składa się z jednej większej rozety w środku, oraz z dwóch owalnych rozet bocznych, w których umieszczona jest liczba „100“ i które stanowią zarazem górne narożniki obramowania. Dolna część obramowania, składająca się z trzech mniejszych i dwóch większych rozet, umieszczonych na przemian, jest połączona po stronie lewej i prawej z częścią górną tegoż siedmioma mniejszymi rozetami.

Lewa, nieco mniejsza część obrazu zawiera osnowę banknotu i podpis firmy Banku, wykonane drukiem koloru niebieskiego, a opiewające na stronie o tekscie niemieckim:

„Die Oesterreichisch-ungarische Bank zahlt gegen diese Banknote bei ihren Hauptanstalten in Wien und Budapest sofort auf Verlangen

Hundert Kronen

in gesetzlichem Metallgelde. Wien, 2. Jänner 1910

OESTERREICHISCH-UNGARISCHE BANK.

Popovics
Gouverneur.

Schlumberger , **Pranger**
Generalrat Generalsekretär“,

zaś na stronie o tekscie węgierskim:

„Az Osztrák-magyar bank e bankjegyéri bárki kívánságára azonnal fizet bécsi és budapesti főintézeteinél

Száz korona

törvényes érczpénzt. Bécs, 1910. január 2-án.

OSZTRÁK-MAGYAR BANK

Popovics
kormányzó.

Heinrich **Pranger**
főtanácsos. vezértitkár.“

poniżej zaś postanowienie karne, opiewające:

„Die Nachmachung der Banknoten wird gesetzlich bestraft.“,

względnie:

„A bankjegyek utánzása a törvény szerint büntettetik.“,

na stronie o tekscie niemieckim nadto oznaczenie wartości nominalnej banknotu, mianowicie słowa „sto koron“ w ośmiu różnych językach krajowych, a to w następującym porządku

STO KORUN - STO KORON - STO KRON
STO KRUNA - СТО КОРОН - СТО КРУНА
CENTO CORONE - UNA SUTĂ COROANE

Pomiędzy firmą Banku a postanowieniem karnem umieszczono na stronie o tekscie niemieckim seryę, a na stronie o tekscie węgierskim numer banknotu drukiem czerwonym.

Różnobarwny druk podkładowy przedstawia tło, wykonane sposobem rytowniczym, i składa się na przemian z małego rombowego ornamentu i cyfry „100“.

Budapeszt, dnia 23. czerwca 1910.

Rok 1910.

Dziennik ustaw państwa

dla

królestw i krajów w Radzie państwa reprezentowanych

Część LXI. — Wydana i rozesłana dnia 17. sierpnia 1910.

Treść: (№ 145—147.) 145. Obwieszczenie, dotyczące świadectw kobiecej szkoły przemysłowej dla szycia bielizny i krawiectwa w Wysokiem Mycie. — 146. Obwieszczenie, dotyczące utworzenia Urzędu celnego pobocznego II. klasy w Grigno z ekspozyturą w Tezze i zwinięcia Urzędu celnego pobocznego II. klasy w Tezze. — 147. Rozporządzenie, dotyczące utworzenia Sądu powiatowego w Blatta na wyspie Curzola (w Dalmacyi).

145.

Obwieszczenie Ministra handlu w porozumieniu z Ministrem robót publicznych z dnia 29. lipca 1910,

dotyczące świadectw kobiecej szkoły przemysłowej dla szycia bielizny i krawiectwa w Wysokiem Mycie.

Na zasadzie § 14. *d*. ustępu 3. ustawy z dnia 5. lutego 1907, Dz. u. p. Nr. 26, względnie rozporządzenia Ministra handlu w porozumieniu z Ministrem wyznań i oświaty z dnia 26. lipca 1907, Dz. u. p. Nr. 180, przyjmuje się kobiecą szkołę przemysłową dla szycia bielizny i krawiectwa w Wysokiem Mycie do spisu tych przemysłowych zakładów naukowych, których świadectwa zastępują przy zgłaszaniu przez kobiety przemysłu krawieckiego, ograniczonego do sukien damskich i dziecięcych, dowód prawidłowego ukończenia nauki.

Ritt wlr. **Weiskirchner** wlr.

146.

Obwieszczenie Ministerstwa skarbu z dnia 1. sierpnia 1910,

dotyczące utworzenia Urzędu celnego pobocznego II. klasy w Grigno z ekspozyturą w Tezze i zwinięcia Urzędu celnego pobocznego II. klasy w Tezze.

Na dworcu kolejowym w Grigno utworzono Urząd celny główny II. klasy a w Tezze ekspozyturę tego urzędu, wyposażoną w upoważnienia Urzędu celnego pobocznego I. klasy, które rozpoczęły już swoją działalność.

Urząd celny poboczny II. klasy w Tezze został zwinięty.

Urząd celny główny w Grigno jest upoważniony do stosowania sumarycznego postępowania zapowiadawczego w obrocie kolejowym i do wchodowego oclenia przesyłek roślin, nadchodzących pocztą.

Biliński wlr.

147.

Rozporządzenie Ministerstwa sprawiedliwości z dnia 15. sierpnia 1910,

dotyczące utworzenia Sądu powiatowego w Blatta na wyspie Curzola (w Dalmacyi).

Na zasadzie § 2. ustawy z dnia 11. czerwca 1868. Dz. u. p. Nr. 59, tworzy się w okręgu Sądu obwodowego w Raguzie dla gmin Blatta i Vallegrande powiatu sądowego Curzola Sąd powiatowy z siedzibą urzędową w Blatta.

Z chwilą rozpoczęcia się działalności sądu tego, którą oznaczy się i ogłosi później, wydzielone będą gminy wspomniane z dotychczasowego okręgu Sądu powiatowego.

Hochenburger wlr.

Dziennik ustaw państwa

dla

królestw i krajów w Radzie państwa reprezentowanych.

Część LXII. — Wydana i rozesłana dnia 23. sierpnia 1910.

Treść: № 148. Rozporządzenie, dotyczące przeprowadzenia spisu ludności według stanu z dnia 31. grudnia 1910.

148.

Rozporządzenie Ministerstwa spraw wewnętrznych z dnia 20. sierpnia 1910,

dotyczące przeprowadzenia spisu ludności według stanu z dnia 31. grudnia 1910.

Odnośnie do ustawy o spisie ludności z dnia 29. marca 1869, Dz. u. p. Nr. 67, i ustępu końcowego § 14. przepisu, dołączonego do ustawy tej, postanawia się, iż przy spisie ludności, który ma być podjęty według stanu z dnia 31. grudnia 1910, należy używać formularzy, umieszczonych w dalszym ciągu, i kierować się przytem pouczeniami, dołączonymi do formularzy tych.

§ 15. wspomnianego przepisu o spisie ludności i zarządzenia władz politycznych, które będą wydane na jego podstawie, wskazują, w których gminach należy przeprowadzić spis zapomocą kart oznajmienia. Za pośrednictwem tych samych władz poda się do wiadomości, w których z gmin tych ma się podjąć zbadanie stosunków mieszkań i to w zakresie ograniczonym lub szczegółowym.

Po przeprowadzeniu spisu ludności i po sporządzeniu przeglądów, wymienionych w przepisie, dotyczącym spisu ludności, należy przesłać wszystkie karty oznajmienia i arkusze spisowe, arkusze okładkowe do kart oznajmienia i arkusze zbiorowe, tudzież przeglądy miejscowe i gminne, wraz z materyałem dla czynnego wojska c. k. Centralnej Komisyi statystycznej do dalszego spożytkowania.

Termin do tego, tudzież bliższe postanowienia co do przesłania wspomnianych aktów spisowych poda Ministerstwo spraw wewnętrznych w czasie właściwym.

Haerdtl wlr.

Kraj: . . . . . Ulica lub plac: . . . . . .

Powiat polityczny: . . . . . Numer domu: { oryentacyjny: . . . . . / spisowy: . . . . . }

Gmina: . . . . . .

Miejscowość: . . . . . Numer mieszkania: . . . . . .

I.

Karta oznajmienia

do

spisu ludności i najważniejszych domowych zwierząt użytkowych podług stanu z dnia 31. grudnia 1910.

(Dla miejscowości, w których nie bada się stosunków mieszkań.)

Wypełniając niniejszą kartę oznajmienia, należy ścisle uwzględnić pouczenie (formularz IV).

Prawidłowo wypełnioną kartę oznajmienia należy oddać właścicielowi domu lub jego pełnomocnikowi w dniu 3. stycznia 1911.

Kto uchyla się od spisu albo podaje nieprawdziwe szczegóły albo w jakimkolwiek innym względzie nie czyni zadość obowiązkowi, ciążącemu na nim w myśl przepisu o przeprowadzeniu spisu ludności, ma być ukarany w myśl § 30. powołanego przepisu grzywną od 2 do 40 K lub w razie niemożności zapłacenia odpowiednią karą na wolności aż do 4 dni, o ile wypadek odnośny nie nadaje się do postąpienia według ustawy karnej.

Uwaga: Formularz I ma 4 stronice, z których pierwsza odpowiada stronicy 367 niniejszej części Dz. u. p., obie wewnętrzne stronicom 368 i 369, a stronica czwarta stronicy 370 niniejszej części Dz. u. p.

Liczba bieżąca osób, należących do każdego gospodarstwa domowego (ustęp 9. pouczenia)	**Nazwisko**, to jest **nazwisko rodzinne**, **imię** (chrzestne), **przydomek szlachecki** i **stopień szlachectwa**	**Stosunek pokrewieństwa** lub **inny stosunek do posiadacza mieszkania**, do podnajemcy itd., względnie do głowy gospodarstwa domowego	**Płeć** męska	**Płeć** żeńska	Rok **urodzenia**	Miesiąc **urodzenia**	Dzień **urodzenia**	**Miejsce urodzenia**, powiat polityczny, kraj	**Prawo swojszczyzny** (przynależność), gmina, powiat polityczny, kraj, **przynależność państwowa**	**Wyznanie religijne**	**Stan rodzinny**, czy wolny, małżeński, wdowi, sądownie rozłączony lub czy małżeństwo jest prawnie rozwiązane przez rozwód, ostatni szczegół tylko co do niekatolików	**Język potoczny**	**Znajomość czytania i pisania** umie czytać i pisać	**Znajomość czytania i pisania** umie tylko czytać	**Ewentualne wady fizyczne** ślepy na oba oczy	**Ewentualne wady fizyczne** głuchoniemy
	ustęp 10. pouczenia	ustęp 11. pouczenia	ustęp 12. pouczenia		ustęp 13. pouczenia			ustęp 14. pouczenia	ustęp 15. pouczenia	ustęp 16. pouczenia		ustęp 17. pouczenia	ustęp 18. pouczenia		ustęp 19. pouczenia	
1	2	3	4	5	6	7	8	9	10	11	12	13	14	15	16	17

Zawód, zatrudnienie, zarobkowanie, przemysł, przedsiębiorstwo, sposób do życia, źródło utrzymania								Własność nieruchoma w krajach tutejszych		Dnia 31. grudnia 1910					Miejsce pobytu nieobecnego, miejscowość, gmina, powiat polityczny, kraj	Uwaga
Zawód główny, na którym opiera się wyłącznie albo przeważnie stanowisko społeczne, utrzymanie albo dochód					Zarobkowanie uboczne, to jest działalność zarobkowa, wykonywana obok zawodu głównego albo przez osoby, nie mające zawodu głównego					obecny			nieobecny			
dokładne oznaczenie gałęzi **zawodu głównego**	**stanowisko w zawodzie głównym** (stosunek posiadania, najmu lub dzierżawy itd., stosunek służbowy lub robotniczy itp.)	oznaczenie **zakładu** (przedsiębiorstwa, urzędu), w którym wykonywa się zawód główny	dokładne oznaczenie **gałęzi zawodu głównego**	**stanowisko w zawodzie głównym** (stosunek posiadania, najmu lub dzierżawy itd., stosunek służbowy lub robotniczy itp.)	dokładne oznaczenie obecnej **gałęzi zarobkowania ubocznego**	**stanowisko w zarobkowaniu ubocznem** (stosunek posiadania, najmu lub dzierżawy itd., stosunek służbowy lub robotniczy itp.)	Czy wykonuje się zarobkowanie uboczne **równocześnie** z zawodem głównym, czy **na przemian** z nim, na przykład w innej porze roku i w której?	**własność rolna** lub **lasowa**	**własność domu** lub **inna własność nieruchoma**, ogrody domowe i oddalone	**czasowo**	**stale**	co do obecnych **stale**, **początek** nieprzerwanego dobrowolnego **pobytu** w gminie od roku	**czasowo**	**stale**		
Z końcem r. 1910			Z końcem r. 1907													
ustęp 20. pouczenia		ustęp 21. pouczenia	ustęp 22. pouczenia		ustęp 23. pouczenia		ustęp 24. pouczenia	ustęp 25. pouczenia		ustęp 26. pouczenia					ustęp 27. pouczenia	
18	19	20	21	22	23	24	25	26	27	28	29	30	31	32	33	34

Ogólna ilość obecnych..

Razem.....

Domowe zwierzęta użytkowe i ich posiadacze.

Tutaj należy podać w tabeli *A* wszystkie zwierzęta, umieszczone w domu (w budynkach i stajniach, należących do niego), a w tabeli *B* posiadaczy zwierząt.

Konie zakładów hodowli koni należy zamieścić w karcie oznajmienia. Również należy tam wykazać te konie i zwierzęta juczne, które oddziały wojska lub obrony krajowej oddały osobom prywatnym do używania.

Inne konie i zwierzęta juczne, należące do skarbu względnie do zarządu wojskowego, tudzież konie i zwierzęta juczne, służące oficerom do własnego użytku, będą liczone przez władze wojskowe; nie należy ich zatem wpisywać do karty oznajmienia.

A. Ilość zwierząt.

I. Koni, a mianowicie:		**II. Bydła rogatego (także bawołów):**		**III. Osłomułów, mułów i osłów:**		**VI. Świń:**	
1. Źrebców:		1. Jałownika w wieku niżej 1 roku:		1. Osłomułów		1. Prosiąt aż do 3 miesięcy	
a) w wieku niżej 1 roku		*a)* byczków (nietrzebionych)		2. Mułów		2. Warchlaków aż do 1 roku	
b) w wieku wyżej 1 roku aż do użycia do pracy		*b)* jałówek		3. Osłów		2. Świń w wieku wyżej 1 roku, a mianowicie:	
2. Klaczy:		*c)* cielców (trzebionych)		Suma osłomułów itd.		*a)* kiernozów rozpłodowych	
a) źrebnych lub ze źrebiętami ssącymi		2. Byków (nietrzebionych, w wieku wyżej 1 roku)		**IV. Kóz bez względu na wiek i płeć**		*b)* macior rozpłodowych	
b) innych klaczy		3. Cieląc w wieku wyżej 1 roku:		**V. Owiec:**		*c)* innych świń	
3. Ogierów:		*a)* jeszcze nie cielnych		1. Jagniąt w wieku niżej 1 roku		Suma świń	
a) do rozpłodu		*b)* cielnych		2. Owiec w wieku wyżej 1 roku, a mianowicie:		**VII. Ilość uli pszczelnych:**	
b) innych		4. Krów		*a)* baranów		*a)* budowa ruchoma	
4. Wałachów bez względu na wiek		5. Wołów (trzebionych, w wieku wyżej 1 roku aż do 3 lat):		*b)* owiec samic		*b)* budowa nieruchoma	
Suma koni		*a)* nie używanych jeszcze do pociągu albo na wypas		*c)* skopów		*c)* budowa mieszana	
		b) używanych do pociągu		Suma owiec		Suma uli pszczelnych	
		c) używanych na wypas				**VIII. Drobiu:**	
		w wieku wyżej 3 lat:				1. Kur	
		a) używanych do pociągu				2. Gęsi	
		b) używanych na wypas				3. Kaczek	
		Suma bydła rogatego				4. Innego drobiu	
		w tem bawołów					

B. Posiadacze zwierząt.

Osób, którym jedynie poruczono nadzór nad zwierzętami, nie należy uważać za posiadaczy zwierząt.

Co do koni i zwierząt jucznych, oddanych przez oddziały wojska lub obrony krajowej osobom prywatnym do używania, należy wpisać nazwisko użytkującego do przedziałki „Nazwisko posiadacza“.

Jeżeli posiadacz mieszka w odnośnym domu, wystarczy w przedziałce drugiej i trzeciej uwaga „w domu“, w innym zaś razie należy podać w przedziałce trzeciej dokładny adres.

Jeżeli posiadacz jest osobą prawniczą (korporacyą, spółką akcyjną itd.) należy wypełnić przedziałki „Zawód“ i „Przynależność państwowa“ kreską poprzeczną, a w przedziałce „Miejsce zamieszkania“ podać siedzibę osoby prawniczej.

Imię i nazwisko	Zawód	Miejsce zamieszkania	Przynależność państwowa	Ilość						
posiadacza zwierząt				koni	bydła rogatego (także bawołów)	osło-mułów, mułów, osłów	kóz	owiec	świń	uli pszczel-nych
			Razem							

Potwierdzam niniejszem, że wszystko, co obowiązany byłem umieścić w tej karcie oznajmienia, podałem zgodnie z prawdą.

....., dnia ..... stycznia 1911.

.....

(Miejsce na podpis.)

Kraj: . . . . . Ulica lub plac: . . . . . .

Powiat polityczny: . . . . . Numer domu { oryentacyjny: . . . . . / spisowy: . . . . . .

Gmina: . . . . . .

Miejscowość: . . . . . Numer mieszkania: . . . . . .

Używane w domu oznaczenie położenia mieszkania co do wysokości: . . . . . .

II.

Karta oznajmienia

do

spisu ludności i najważniejszych domowych zwierząt użytkowych podług stanu z dnia 31. grudnia 1910.

(Dla miejscowości, w których odbywa się ograniczone badanie stosunków mieszkań.)

Wypełniając niniejszą kartę oznajmienia, należy uwzględnić dokładnie pouczenie (formularz IV).

Prawidłowo wypełnioną kartę oznajmienia należy oddać właścicielowi domu lub jego pełnomocnikowi dnia 3. stycznia 1911.

Kto uchyla się od spisu albo podaje nieprawdziwe szczegóły albo w jakimkolwiek innym względzie nie czyni zadość obowiązkowi, ciążącemu na nim według przepisu o spisie ludności, będzie ukarany w myśl § 30. powołanego przepisu grzywną od 2 do 40 K albo w razie niemożności zapłacenia odpowiednią karą na wolności w wymiarze aż do 4 dni. o ile wypadek odnośny nie nadaje się do postąpienia w myśl ustawy karnej.

Pytania co do stosunków mieszkań.

1. Ile gospodarstw domowych uczestniczy w mieszkaniu? . . . . . .

2. Gdzie mieszkanie znajduje się? W piwnicy: . . . ; w suterenach (w głębokim przyziomie): . . : na przyziomie (na parterze); . . . [Za parter uważa się najniższy poziomy dział domu, którego podłoga leży w równej wysokości z ulicą, względnie terenem otaczającym lub wyżej]; na którem piętrze: . . . ; [Bez względu na oznaczenie pospolite uważa się za piętro każdy poziomy dział domu (rząd okien wraz z wysokim parterem i półpiętrzem), leżący powyżej przyziomu (parteru)]; na poddaszu: . . . .

3. Z ilu części (bez ubikacyi pobocznych, jak np. ubikacyi strychowych i piwnicznych, śpiżarni, wychodków, pralni, komórek na węgle) składa się mieszkanie? . . . . .

Czy wychodek znajduje się w obrębie mieszkania? (Tak czy nie?) . . . .

	Z pośród tych części składowych mieszkania służy		
	tylko na mieszkanie	na mieszkanie i do prowadzenia przedsiębiorstwa	tylko do prowadzenia przedsiębiorstwa
pokoi			
pokoików (alkierzy) . .			
przedpokoi			
kuchni			
pokoi dla służby . . .			
łazienek lub umywalni .			
Razem .			

4. Dokładne oznaczenie przedsiębiorstwa, wykonywanego w mieszkaniu według pytania 3. (rodzaj rękodzieła, pracy chałupniczej (domowniczej), handlu lub innego zajęcia): . . . . . .

5. Ile wynosi roczny czynsz najmu (wraz z groszem czynszowym i szkolnym, opłatami za wodę itp.)? . . . . . K.

Jeżeli nie opłaca się czynszu najmu: Czy posiadacz mieszkania jest właścicielem domu? (Tak czy nie?) . . . . . W razie zaprzeczenia, na jakiej podstawie służy mieszkanie do rozporządzenia posiadacza mieszkania? . . . . . .

6. Czy mieszkanie wynajęto z meblami? (Tak czy nie?) . . . . . .

7. Ogólna ilość osób, spisanych w niniejszej karcie oznajmienia (przedziałki 28 i 29) jako obecne: . . . . . ; z osób tych sypia: *a)* w częściach składowych mieszkania, spisanych przy pytaniu 3. . . . . *b)* w innych ubikacyach . . . . . .

Uwaga: Stronice 2 do 4 niniejszej karty oznajmienia II zgadzają się zupełnie z odpowiednimi stronicami karty oznajmienia I.

Kraj: . . . . . Ulica lub plac: . . . . . .

Powiat polityczny: . . . . . Numer domu { oryentacyjny: . . . . . / spisowy: . . . . . .

Gmina: . . . . . .

Miejscowość: . . . . . Numer mieszkania: . . . . . .

Używane w domu oznaczenie położenia mieszkania co do wysokości: . . . . . .

III.

Karta oznajmienia

do

spisu ludności i najważniejszych domowych zwierząt użytkowych podług stanu z dnia 31. grudnia 1910.

(Dla miejscowości, w których odbywa się szczegółowe badanie stosunków mieszkań.)

Wypełniając niniejszą kartę oznajmienia, należy uwzględnić dokładnie pouczenie (formularz IV).

Prawidłowo wypełnioną kartę oznajmienia należy oddać właścicielowi domu lub jego pełnomocnikowi dnia 3. stycznia 1911.

Kto uchyla się od spisu albo podaje nieprawdziwe szczegóły albo w jakimkolwiek innym względzie nie czyni zadość obowiązkowi, ciążącemu na nim według przepisu o spisie ludności, będzie ukarany w myśl § 30. powołanego przepisu grzywną od 2 do 40 K albo w razie niemożności zapłacenia odpowiednią karą na wolności w wymiarze aż do 4 dni, o ile wypadek odnośny nie nadaje się do postąpienia w myśl ustawy karnej.

Pytania co do stosunków mieszkań.

1. Ile gospodarstw domowych uczestniczy w mieszkaniu? . . . . . .

2. Gdzie mieszkanie znajduje się? W piwnicy: . . ; w suterenach (w głębokim przyziomie): . . ; na przyziomie (na parterze): . . . [Za parter uważa się najniższy poziomy dział domu, którego podłoga leży w równej wysokości z ulicą, względnie z terenem otaczającym lub wyżej]; na którem piętrze; . . . [Bez względu na oznaczenie pospolite uważa się za piętro każdy poziomy dział domu (rząd okien wraz z wysokim parterem i półpiętrzem), leżący powyżej przyziomu (parteru)]; na poddaszu: . . . . . .

3. Z ilu części (bez ubikacyi pobocznych, jak np. ubikacyi strychowych i piwnicznych, śpiżarni, wychodków, pralni, komórek na węgle) składa się mieszkanie? . . . . .

Czy wychodek znajduje się w obrębie mieszkania? (Tak czy nie?) . . . . .

	Z pośród tych części składowych mieszkania służy		
	tylko na mieszkanie	na mieszkanie i do prowadzenia przedsiębiorstwa	tylko do prowadzenia przedsiębiorstwa
pokoi			
pokoików (alkierzy) . .			
przedpokoi			
kuchni			
pokoi dla służby . . .			
łazienek lub umywalni .			
Razem .			

4. Dokładne oznaczenie przedsiębiorstwa, wykonywanego w mieszkaniu według pytania 3. (rodzaj rękodzieła, pracy chałupniczej (domowniczej), handlu lub innego zajęcia): . . . . . .

5. Ile okien ma mieszkanie *a)* na ulicę (drogę, plac) . . , *b)* na ogród lub w ogóle na przestrzeń otwartą . . . . . , *c)* na wielkie podwórze . . . . . , *d)* na podwórze, urządzone jedynie dla światła . . . . . , *e)* nie na przestrzeń otwartą, lecz na korytarz, klatkę schodową itd. . . . . .

6. Czy z mieszkaniem jest połączone korzystanie z ogrodu? (Tak czy nie?) . . . . .

7. Ile wynosi roczny czynsz najmu (wraz z groszem czynszowym i szkolnym, opłatami za wodę itp.)? . . . . . K.

Jeżeli nie opłaca się czynszu najmu: Czy posiadacz mieszkania jest właścicielem domu? (Tak czy nie?) . . . . . W razie zaprzeczenia, na jakiej podstawie służy mieszkanie do rozporządzenia posiadacza mieszkania? . . . . . .

8. Czy mieszkanie wynajęto z meblami? (Tak czy nie?) . . . . . .

9. Ogólna ilość osób, spisanych w niniejszej karcie oznajmienia (przedziałki 28 i 29) jako obecne: . . . . . ; z osób tych sypia; *a)* w częściach składowych mieszkania, spisanych przy pytaniu 3. . . . . , *b)* w innych ubikacyach . . . . . .

Uwaga: Stronice 2 do 4 niniejszej karty oznajmienia III zgadzają się zupełnie z odpowiednimi stronicami karty oznajmienia I.

IV.

Pouczenie

o wypełnianiu kart oznajmienia.

(Każdej partyi mieszkalnej należy dać jeden egzemplarz tego pouczenia.)

Ustęp 1.
Współudział ludności większych gmin przy spisie.

W tych gminach, w których przeprowadza się spis zapomocą kart oznajmienia, pozostawia się samej ludności dostarczenie dat statystycznych według zamieszczonego w dalszym ciągu pouczenia; daty te, ważne zarówno dla administracyi jak i dla umiejętności, ma się uzyskać przez odpowiednie wypełnienie karty oznajmienia.

Ustęp 2.
Kto ma wypełnić kartę oznajmienia?

Dla każdej partyi mieszkalnej ma być wypełniona jedna karta oznajmienia lub potrzebna większa ilość tych kart, i to zasadniczo przez posiadacza mieszkania, który powinien zasięgnąć w tym celu od osób, wspólnie z nim mieszkających, a zwłaszcza od tych, które nie należą do jego własnej rodziny, szczegółów, przeznaczonych do wpisania, a odnoszących się do nich samych lub osób, przez nie zastąpionych.

Celem oparcia oznajmień tych, a względnie wpisów, jak również rewizyi ze strony urzędu gminnego, której należy później oczekiwać, na zupełnie pewnej podstawie mają osoby, podlegające spisaniu, o ile chodzi o właściwe daty osobiste, trzymać w pogotowiu dotyczące dokumenty (metrykę urodzenia ewentualnie metrykę ślubu itd., świadectwo przynależności, ewentualnie książkę służbową, paszport podróżny itp.). Posiadacz mieszkania ma potwierdzić swoim podpisem na końcu karty oznajmienia, iż podał zgodnie z prawdą wszystko, co był obowiązany zamieścić w karcie tej, i to także wówczas, gdy zresztą użył innej osoby do jej wypełnienia. Jeżeli w tym ostatnim wypadku posiadacz mieszkania nie umie pisać albo jeżeli z powodu ciężkiej choroby lub innych przyczyn nie może położyć swego podpisu, wówczas należy potwierdzenie to do właściciela domu lub jego pełnomocnika. Do nich należy także wygotowanie zamiast posiadacza mieszkania całej karty oznajmienia z zachowaniem postępowania, przepisanego wyżej dla posiadacza mieszkania, jeżeli ten ani sam nie umie pisać ani nie używa pośrednika, uzdatnionego do tego.

Także co do nieobecnych partyi mieszkalnych ma właściciel domu lub jego pełnomocnik wygotować kartę oznajmienia. Jeżeli prócz nazwiska nie da się przytem uzyskać wszystkich innych wyjaśnień, należy podać w przedziałce karty oznajmienia, przeznaczonej na uwagi, dlaczego nie można było wypełnić jej całkowicie.

Ustęp 3.
Podstawowy dzień spisu ludności.

Spis ludności przeprowadzi się według stanu z dnia 31. grudnia 1910.

Przy rozstrzyganiu pytania, które osoby ma się wykazać w karcie oznajmienia, oraz przy wypełnianiu przedziałek, w których stosownie do ich przedmiotu ma się dać odpowiedź na podstawie stosunków obecnych, należy zatem przyjąć za podstawę ściśle stan z końcem dnia 31. grudnia 1910, uwzględniając objaśnienia, zamieszczone poniżej odnośnie do poszczególnych przedziałek.

Nie należy zatem wpisywać do karty oznajmienia dziecka, które urodziło się po dniu 31. grudnia 1910, chociażby przed wygotowaniem karty tej, a natomiast należy wciągnąć do karty oznajmienia i przeprowadzić tam osobę, która zmarła po dniu 31. grudnia 1910, chociażby przed wypełnieniem karty oznajmienia; ucznia, wyzwolonego w międzyczasie, powinno się wpisać jeszcze jako ucznia, a tego, który w wspomnianej chwili był obecny w swem mieszkaniu zwyczajnem, jest zaś nieobecny przy wygotowaniu karty oznajmienia, należy wykazać nie jako nieobecnego lecz jako obecnego (por. ustęp 26. niniejszego pouczenia).

Niezależnie od końcowego przepisu ustępu 2. niniejszego pouczenia, należy jednak osoby, które z upływem dnia 31. grudnia 1910 były w podróży, spisać w każdym razie jako obecne w tem miejscu, w którem w roku 1911. miały najpierw znowu mieszkanie lub najpierw nocowały. Tego, kto z innego powodu nie był obecny w swem mieszkaniu w chwili podanej, jednak nie mieszkał lub nie nocował równocześnie gdzieindziej, należy wykazać jako obecnego w karcie oznajmienia, przeznaczonej dla jego mieszkania (por. ustęp 10., l. 7. pouczenia).

Ustęp 10. obejmuje zresztą postanowienie, które osoby nieobecne należy zamieścić w karcie oznajmienia.

Ustęp 4.
(Gdzie należy liczyć osoby, mające kilka mieszkań?

Partye mieszkalne, które mają mieszkania w rozmaitych miejscach, np. latem mieszkają na wsi a zimą w mieście, należy spisać tylko w tem mieszkaniu, w którem znajdowały się dnia 31. grudnia 1910.

Ustęp 5.
Odrębne postanowienia dla osób wojskowych.

Ponieważ według przepisu o spisie ludności władze wojskowe mają spisywać wojsko czynne, przeto karta oznajmienia nie jest przeznaczona do spisania wojska czynnego. Osoby, należące do wojska czynnego, które wykazuje się w karcie oznajmienia jako posiadaczy mieszkania, członków rodziny albo jako innych uczestników mieszkania, należy zatem wpisać jedynie w przedziałkach 1 i 2 według nazwiska i stopnia i odpowiednio wypełnić co do nich także przedziałkę 3, w dalszych zaś przedziałkach 4 do 34 nie należy co do osób tych wpisywać żadnych szczegółów.

Do wojska czynnego należą wszystkie osoby, zostające w poczcie c. i k. wojska, w c. i k. marynarce wojennej, c. k. obronie krajowej i królewsko-węgierskiej obronie krajowej (oficerowie broni, duchowni, audytorowie, lekarze, rachmistrze oddziałowi, urzędnicy, aspiranci na oficerów, aspiranci na urzędników, gażyści bez rangi i żołnierze), które pełnią stale lub czasowo służbę wojskową, lub są czasowo na urlopie; z osób pobierających gażę, także te, które zostają na urlopie z płacą poczekalną lub bez płacy. Za czasowo urlopowane uważa się te osoby, zostające w poczcie c. i k. wojska, w c. i k. marynarce wojennej, c. k. obronie krajowej i królewsko-węgierskiej obronie krajowej, które uzyskały urlop na czas ograniczony i mogą pod tym względem wylegitymować się pozwoleniem na urlop (certyfikatem urlopowym).

Do wojska czynnego należą dalej c. i k. gwardye przyboczne, oddziały wojskowe zakładów hodowli koni, korpus straży wojskowej dla c. k. sądów cywilnych w Wiedniu i korpus straży policyjnej wojskowej.

Natomiast nie należy zaliczać do wojska czynnego:

Wszystkich osób z poczty wojska, marynarki wojennej i obu obron krajowych, które zostają w stosunku nieczynnym, to jest na stałym urlopie, w nieczynnej rezerwie, obronie krajowej, rezerwie zasobowej lub obronie morskiej; również wojskowych, zostających w stanie spoczynku lub w stosunku pozasłużbowym, inwalidów, którzy pobierają zaopatrzenie a nie mieszkają w domach dla inwalidów wojskowych, nakoniec emerytów wojskowych i emerytów obrony krajowej.

Oficerów i żołnierzy żandarmeryi spisuje się tak samo, jak osoby cywilne.

Wszyscy wojskowi, należący do stanu nieczynnego, jakoteż członkowie żandarmeryi mają pod względem wypełnienia karty oznajmienia te same obowiązki, co osoby cywilne.

Ustęp 6.
Trzymanie w pogotowiu wyciągów z metryk dla krajowców płci męskiej, urodzonych w latach 1891 do 1901.

Co do krajowców płci męskiej, urodzonych w latach 1891 do 1901 włącznie, należy przytwierdzić do każdej karty oznajmienia, w której krajowiec taki przychodzi, wolny od stempla wyciąg z księgi urodzonych (formularz V), który będzie wydawany bezpłatnie, albo uwierzytelniony odpis metryki urodzenia, jeżeli w myśl przepisu nie uczyniono tego już przy ostatnim spisie ludności w tej samej miejscowości.

Za krajowców należy uważać wszystkich austryackich obywateli państwowych także wówczas, gdy gmina, w której mają prawo swojszczyzny, nie jest znana w czasie spisu.

Ustęp 7.
Stwierdzenie i podanie ogólnej sumy mieszkańców obecnych.

Po wypełnieniu wszystkich właściwych przedziałek karty oznajmienia dla wszystkich osób, które ma się spisać, winien posiadacz mieszkania lub osoba, wchodząca w myśl ustępu 2. w jego miejsce, zesumować zapiski w przedziałkach 28 i 29 karty oznajmienia i zapisać pod nimi ogólną sumę obecnych, wynikającą z obu tych sum. Jeżeli dla jednej partyi mieszkalnej musiano użyć kilku kart oznajmienia (ustęp 2.), należy podać sumę tę na ostatniej karcie oznajmienia.

Ustęp 8.
Opis stosunków mieszkań w większych miejscowościach.

Co do tych miejscowości, w których ze spisem ludności łączy się badanie stosunków mieszkań, obejmuje karta oznajmienia na stronicy pierwszej pytania co do składu partyi mieszkalnej i ogólnej liczby osób obecnych, jakoteż co do położenia, części składowych i innych właściwości mieszkania, oraz co do sposobu jego używania. Szczegóły te należy wpisać dopiero po wypełnieniu wewnętrznej strony karty oznajmienia.

Objaśnienie co do wypełniania poszczególnych przedziałek.

Ustęp 9.
Liczba bieżąca osób.

Do przedziałki 1. W przedziałce tej należy oznaczyć osoby, które ma się wpisać w przedziałkę 2, w ogólności liczbami bieżącymi.

Wyjątek zachodzi jedynie wtedy, jeżeli w jednem mieszkaniu mieści się dwa lub więcej gospodarstw domowych, niezależnych od siebie. W tym wypadku należy co do każdego gospodarstwa domowego rozpocząć numerowanie od 1.

W karcie oznajmienia należy dla każdej poszczególnej osoby użyć osobnego wiersza.

Ustęp 10.
Nazwisko; porządek kolejny wpisu.

Do przedziałki 2. Do przedziałki tej należy wpisać co do każdego poszczególnego gospodarstwa domowego w następującym porządku:

1. Posiadacza mieszkania, względnie głowę gospodarstwa domowego (jeżeli mieszkanie mieści jedynie jedno gospodarstwo domowe, jest głowa gospodarstwa domowego tą samą osobą, co posiadacz mieszkania);

2. jego małżonkę, będącą uczestniczką mieszkania;

3. wszystkie dzieci — synów i córki — będące uczestnikami mieszkania;

4. te dzieci — synów i córki, jeszcze niezamężne — nie będące uczestnikami mieszkania, które nie są jeszcze własnowolne (pełnoletnie lub uznane za pełnoletnie), chociażby były nieobecne przez czas dłuższy (stale), np. z powodu nauki, służby, wędrówki, czynnej służby wojskowej itp.; wyjątek stanowią w razie sądowego rozłączenia małżeństwa rodziców te dzieci, które nie są uczestnikami mieszkania z powodu przyznania ich drugiemu małżonkowi;

5. wszystkich innych razem mieszkających krewnych, powinowatych lub innych członków rodziny;

6. dzieci, wzięte w opiekę lub na utrzymanie, które są uczestnikami mieszkania;

7. gości, będących uczestnikami mieszkania, jeżeli nie wymieniono ich już stosownie do jednego z punktów poprzednich;

8. osoby, które względem posiadacza mieszkania pozostają w stosunku, opartym na honoraryum, służbie lub płacy, i są uczestnikami mieszkania, jak np. wychowawcy i wychowawczynie, słudzy i pomocnicy (czeladnicy, pomocnicy handlowi, uczniowie itd.);

9. podnajemców mieszkania wraz z ich krewnymi i ewentualną służbą w tym samym porządku i z zachowaniem tych samych przepisów, co mieszkańców głównych. Za podnajemców należy uważać takie osoby, które wzięły od posiadacza mieszkania w podnajem pewną miejscowo odgraniczoną część mieszkania (pokój, alkierz itd.);

10. noclegujących (przyjmowanych na nocleg) itp. wraz z ich krewnymi; za noclegujących (przyjmowanych na nocleg) należy uważać osoby, które za zapłatą używają jedynie miejsca do spania.

Gdyby uczestnikami mieszkania były osoby, do których nie stosuje się żadne z wspomnianych oznaczeń, wówczas należy zaliczyć je do gości (punkt 7.).

Podany tutaj porządek kolejny wpisów musi być zachowany w obrębie każdego gospodarstwa domowego, uważanego za całość, a więc także wtedy, gdy w jednem mieszkaniu mieści się dwa lub więcej gospodarstw od siebie niezawisłych (por. ustęp 9.).

Zwraca się uwagę zwłaszcza na to, iż tylko wtedy należy zaliczyć daną osobę do pewnego gospodarstwa domowego w jednym z wymienionych przymiotów, jeżeli ona sama nie stanowi własnego gospodarstwa domowego ani nie jest jego głową.

Co do wpisania osób czynnego stanu wojskowego do przedziałki 2 stosują się uwagi, podane w ustępie 5.

Osoby, będące zwykle uczestnikami mieszkania, należy zapisać w karcie oznajmienia nawet wtedy, gdy są czasowo nieobecne, np. gdy są w podróży, w szpitalu itd.

Ustęp 11.
Stosunek do posiadacza mieszkania, względnie głowy gospodarstwa domowego.

Do przedziałki 3. Należy tu podać dokładnie stosunek pokrewieństwa lub inny stosunek poszczególnych osób, wymienionych w przedziałce 2, do posiadacza mieszkania (podnajemcy itd.), względnie do głowy gospodarstwa domowego. Posiadacza mieszkania (głowę gospodarstwa domowego) należy oznaczyć jako takiego. Co do każdej innej osoby należy podać, czy pozostaje względem posiadacza mieszkania lub wymienionej bezpośrednio przedtem głowy gospodarstwa domowego albo względem podnajemcy itd. w stosunku małżeńskim lub stosunku pokrewieństwa jako żona, syn, córka, ojciec, matka, brat itd.; czy jest jego gościem, czy pozostaje na jego utrzymaniu lub wikcie, czy znajduje się u niego w stosunku, opartym na honoraryum lub płacy, albo w stosunku roboczym lub służbowym, np. jako wychowawca, pomocnik, sługa, uczeń itd., wreszcie czy jest podnajemcą, noclegującym itd. u posiadacza mieszkania (głowy gospodarstwa domowego).

Mieszkańców zakładu dla wspólnego pobytu należy oznaczyć stosownie do rodzaju zakładu jako wychowańców, członków klasztoru, chorych, więźniów, gości (hotelowych, gospodnich) itd.

Do przedziałki 4 i 5. Przy każdej osobie płci męskiej, wpisanej w przedziałce 2, należy wstawić kreskę pionową w przedziałce 4, zaś przy każdej osobie płci żeńskiej w przedziałce 5.

Ustęp 12.
Płeć.

Do przedziałki 6, 7 i 8. Gdyby mimo szczegółowych dochodzeń nie można było podać dokładnie dat urodzenia, należy wypełnić każdą z trzech przedziałek w sposób możliwie zbliżony do prawdy.

Ustęp 13.
Data urodzenia.

Przytem nie powinno się dawać pierwszeństwa okrągłym dziesiątkom lat, to jest cyfrom lat, kończącym się na zero, jak 1840, 1850 itp., lecz należy wpisywać cyfry takie podobnie jak cyfry innych lat jedynie wówczas, jeżeli oznaczają rzeczywiście rok urodzenia odnośnej osoby albo przynajmniej w myśl ustępu poprzedzającego ten rok, który można istotnie uważać najprawdopodobniej za rok urodzenia. W tym duchu należy unikać zaokrągleń na dziesiątki lat.

Do przedziałki 9. W wierszu pierwszym przedziałki tej należy podać nazwę miejsca urodzenia, jeżeli miejsce to leży w jednem z królestw i krajów reprezentowanych w Radzie państwa, a gdyby ono należało do gminy, inaczej nazwanej, w nawiasie także nazwę gminy tej; w wierszu drugim należy wymienić odnośny powiat polityczny, a w wierszu trzecim kraj.

Ustęp 14.
Miejsce urodzenia.

Jeżeli miejsce urodzenia leży w krajach świętej Korony węgierskiej, wówczas należy podać miejsce urodzenia, następnie odnośny komitat, a dalej wpisać stosownie do danego wypadku: Węgry albo Kroacya-Slawonia albo Rjeka z okręgiem.

Jeżeli miejsce urodzenia leży w Bośni i Hercegowinie, trzeba podać miejsce urodzenia tudzież powiat i wpisać „Bośnia-Hercegowina“.

Jeżeli wreszcie miejsce urodzenia leży poza wszystkimi, wyżej podanymi obszarami, wymienia się miejsce urodzenia, następnie szerszy powiat administracyjny (okrąg rządowy, departament itd.) oraz odnośne państwo.

Do przedziałki 10. Co do obywateli austryackich należy wymienić w porządku kolejnym trzech na to przeznaczonych wierszy gminę swojszczyzny, tudzież jej powiat polityczny i kraj. Jeżeli samo miejsce spisu jest gminą swojszczyzny lub jej częścią składową, wystarczy podać tylko gminę swojszczyzny.

Ustęp 15.
Prawo swojszczyzny i przynależność państwowa.

Jeżeli wie się wprawdzie, że pewna osoba ma obywatelstwo austryackie, lecz nie zna się jej gminy swojszczyzny, wówczas należy również wpisać jako gminę swojszczyzny gminę miejsca spisu, względnie miejsce spisu, atoli z dodatkiem: „według § 14. przepisu o spisie ludności“. To samo odnosi się do osób, co do których nie jest pewne, czy przynależą do państwa austryackiego czy nie. Co do osób natomiast, o których jest pewne, iż w danej chwili nie przynależą do żadnego państwa, należy wstawić kreski poprzeczne.

Co do obywateli węgierskich powinno się wymienić gminę swojszczyzny, komitat i stosownie do danego wypadku: Węgry albo Kroacyę-Slawonię albo Rjekę z okręgiem.

Co do obywateli bośniacko-hercegowińskich należy podać gminę swojszczyzny, tudzież powiat i wpisać „Bośnia-Hercegowina“.

Co do wszystkich osób, nie wymienionych już poprzednio, należy podać, jeżeli w państwie, do którego przynależą, istnieje również instytucya prawna swojszczyzny gminnej (instytucya prawa przynależności), odnośną gminę (swojszczyzny) i szerszy powiat administracyjny (okrąg rządowy, departament itd.), a w każdym razie odnośne państwo.

Ustęp 16.
Wyznanie religijne.

Do przedziałki 11. Tutaj trzeba wyrazić, czy odnośna osoba jest obrządku rzymsko-katolickiego, grecko-katolickiego, ormiańsko-katolickiego, starokatolickiego, grecko-wschodniego, ormiańsko-wschodniego, wyznania ewangelicko-augsburskiego (lutcrskiego), ewangelicko-helweckiego (reformowanego), herrnhuckiego, anglikańskiego, mennonickiego, unitarskiego, lipowańskiego, izraelickiego, mahometańskiego itd., lub czy jest bezwyznaniowa.

Ustęp 17.
Język potoczny.

Do przedziałki 13. Przedziałkę tę trzeba wypełnić tylko co do osób, przynależnych do obszaru krajów, reprezentowanych w Radzie państwa. Co do każdej takiej osoby należy podać język, którego osoba ta używa w zwykłem obcowaniu, lecz w każdym razie tylko jeden z następujących języków: niemiecki, czeski-morawski-słowacki, polski, ruski, słoweński, serbski-kroacki, włoski-ladyński, rumuński, węgierski.

Co do dzieci, nieumiejących jeszcze mówić, i osób, które z powodu wad cielesnych lub zupełnego zastoju rozwoju umysłowego, nie używają właściwie żadnego języka, należy wpisać ten z powyższych języków, który ze względu na rodzinę, a ewentualnie na inne otoczenie, w którem osoby te żyją, będzie względnie byłby prawdopodobnie ich językiem potocznym.

Ustęp 18.
Umiejętność czytania i pisania.

Do przedziałki 14 i 15. Co do osób, które umieją zarówno czytać jak i pisać, należy wstawić kreskę pionową w przedziałce 14, a co do tych, które umieją tylko czytać, w przedziałce 15. Co do osób, które nie umieją ani czytać ani pisać, należy w obu przedziałkach położyć kreskę poprzeczną.

Ustęp 19.
Wady fizyczne.

Do przedziałki 16 i 17. Co do osób ślepych należy położyć kreskę pionową w przedziałce 16, co do głuchoniemych w przedziałce 17, a co do osób, które są zarówno ślepe jak i głuchoniemc, w każdej z obu tych przedziałek.

Za ślepe uważa się tutaj nietylko osoby, które zupełnie straciły wzrok, lecz także te, których siła widzenia nie jest dostateczna, by mogły same wyznać (zoryentować) się w miejscach obcych i policzyć rozstawione palce u ręki na ciemnem tle w odległości ponad jeden metr.

Ustęp 20.
Gałąź zawodu głównego, stanowisko w zawodzie.

Do przedziałki 18 i 19. Zawodem głównym, a dla osób, mających jeden tylko zawód, zawodem jedynym jest ten, na którym opiera się przeważnie stanowisko społeczne albo z którego pochodzi zarobek w całości lub w przeważnej części (chociażby nie wykonywano go chwilowo, np. w dniu 31. grudnia). Co do każdej poszczególnej osoby, pozostającej w pewnym oznaczonym zawodzie, należy podać go jak najdokładniej, aby można było przeprowadzić właściwy i szczegółowy podział ludności według rodzajów zawodu.

Powinno się przeto unikać tutaj wszelkich wyrażeń, które określają zawód tylko w ogólności, i podać dokładnie co do każdej osoby, pozostającej w pewnym zawodzie:

w przedziałce 18, gałąź zawodu głównego,

w przedziałce 19, stanowisko w zawodzie, mianowicie stosunek własności, posiadania, kolonatu, najmu lub dzierżawy, deputatu, stosunek służbowy, naukowy, roboczy itp.,

a więc na przykład:

Dla osób, które na stanowisku samodzielnem lub niesamodzielnem mają zawód główny w rolnictwie, leśnictwie itp.:

w przedziałce 18: rolnictwo, leśnictwo (także ogrodnictwo, chów zwierząt, trzymanie zwierząt, wydobywanie torfu, rybołowstwo itp.);

w przedziałce 19: właściciel, współwłaściciel, użytkowca, właściciel gruntu, właściciel dóbr, osadnik, dzierżawca, dyrektor, administrator, zarządca, inspektor, urzędnik dworski, leśniczy, rządca, leśny, szwajcar, parobek dozorujący, parobek, dziewka, owczarz, wyrobnik itd.

Dla osób, które na stanowisku samodzielnem lub niesamodzielnem mają zawód główny w rzemiośle, przemyśle, handlu, górnictwie, przy komunikacyach itd.:

w przedziałce 18: szczególną gałąź (rodzaj i gatunek) wykonywanego rzemiosła, fabrykacyi, handlu lub innego przemysłu itd. Wyrażenia, jak fabrykant, kupiec, urzędnik prywatny, inżynier, robotnik fabryczny, robotnik itp. nie byłyby zatem dostateczne, natomiast należy podać zawsze gałąź (kategoryę), jak np. przędzalnia bawełny, handel towarów materyałowych, przedsiębiorstwo bankowe, kopalnia węgla, przedsiębiorstwo ubezpieczeń, konfekcya odzieży, budowa kolei żelaznych, dróg, portów, wyszynk wina, hotel, itd. Szczególnie należy baczyć na to, aby każda osoba, trudniąca się jakiemś rzemiosłem, podała dokładnie to rzemiosło; tak więc stolarze, ślusarze itp. podać mają te rzemiosła, chociażby pracowali w browarze, fabryce papieru lub w jakimkolwiek innym zakładzie przemysłowym albo rolniczym (oznaczenie tego zakładu należy do przedziałki 20);

w przedziałce 19: właściciel przedsiębiorstwa (samodzielny zastępca), fabrykant, gwarek, dzierżawca, majster, samodzielny ajent handlowy lub podróżujący itd.; dyrektor, kierownik zakładu, prokurzysta, dysponent, ajent handlowy lub podróżujący na posadzie, szef oddziału, buchalter, rachmistrz, urzędnik kasowy, werkmistrz, czeladnik, pomocnik, uczeń, robotnik fabryczny, robotnik pomocniczy, górnik, pomocnik handlowy, woluntaryusz handlowy, subjekt, kelner, wyrobnik, roznosiciel, stangret, woźnica, parobek, kucharka, pokojówka itd.

Co do czynnych urzędników i funkcyonaryuszy publicznych:

w przedziałce 18: bliższe oznaczenie ich służby, np. służba państwowa, krajowa, powiatowa, gminna itd.;

w przedziałce 19: stopień służbowy, stanowisko w obrębie gałęzi służbowej np. radca skarbowy, starszy inżynier, lekarz powiatowy, koncypista magistratu, oficyał urzędu podatkowego, asystent pocztowy, woźny itd.

Co do osób, należących do zawodów wolnych:

w przedziałce 18: szczególną gałąź zawodu, jako to adwokatura, notaryat, zawód lekarski, muzyk, architekt, malarz, rzeźbiarz, przyczem artyści, będący rzeźbiarzami, malarzami itd., mają nadto dodać, że są artystami;

w przedziałce 19: adwokat, notaryusz, koncypient, solicytator, redaktor, lekarz szpitalny, profesor akademii itd.

Jeżeli wykonuje się zawód, wpisany do przedziałki 18, samodzielnie, a niema na to w użyciu osobnego oznaczenia, które należałoby wpisać do przedziałki 19, wówczas należy wciągnąć do przedziałki 19 słowo „samoistny“ np. (przedziałka 18:) nauczyciel muzyki, (przedziałka 19:) samoistny; albo: (przedziałka 18:) zawód lekarski, (przedziałka 19:) lekarz samoistny.

Co do osób, używanych do posług osobistych lub domowych wyższej lub niższej kategoryi:

w przedziałce 18: „posługi osobiste“ lub „posługi domowe“. Oznaczeń takich, jak urzędnik prywatny, funkcyonaryusz, sługa, nie należy tu zatem w żadnym razie wpisywać;

w przedziałce 19: dokładne oznaczenie stanowiska lub zatrudnienia np. ochmistrz domowy, sekretarz prywatny, lektor, lektorka, gospodyni itd.,

kamerdyner, służący, klucznik, klucznica, panna służąca, kucharka, pokojówka, niańka, stróż itd.

Co do wyrobników, mających zatrudnienie zmienne, należy podać w przedziałce 18 tę gałąź zawodu, w której zwyczajnie pracują, a w przedziałce 19 słowo „wyrobnik“.

Co do osób bez wyraźnego zatrudnienia zawodowego należy podać w przedziałce 18 sposób, w jaki istotnie utrzymują się, a więc np. kapitalista, właściciel domu, emeryt, prebendarz, dożywotnik, beneficyant, mieszkaniec zakładu zaopatrzenia lub zakładu dla ubogich, domu dla chorych, pobierający wsparcie itd. Przedziałkę 19 należy wypełnić kreską poprzeczną. Tylko co do emerytów należy wpisać w przedziałkę 18 oznaczenie „emeryt“, a w przedziałkę 19 ostatni stopień służbowy (tytuł) z dodatkiem „p. s.“, „em.“ itp. n. p. em. starosta.

Osoby, żywione względnie zatrzymane w szpitalach, zakładach położniczych, domach podrzutków, w domach dla obłąkanych itp., jakoteż w więzieniach, aresztach i wszelkich innych zakładach więziennych, należy zapisać według ich zawodu, przerwanego z reguły jedynie czasowo.

Co do żon, dzieci i innych członków rodziny należy wypełnić przedziałkę 18 i 19 tak, jak dla innych osób, jeżeli osoby te mają swój własny zawód. Jeżeli osoba taka nie ma własnego zawodu, ale pomaga regularnie a nie ubocznie tylko głowie rodziny w jej zawodzie, wówczas należy także co do niej wpisać w przedziałkę 18 gałąź zawodu głowy rodziny. Jeżeli tacy członkowie rodziny pobierają płacę w gotówce, należy co do nich wciągnąć w przedziałkę 19 rodzaj ich stosunku roboczego lub służbowego albo przynajmniej słowa „pomaga za wynagrodzeniem“; jeżeli oni za pomoc swoją nie pobierają płacy w gotówce, należy wpisać do przedziałki 19 jedynie słowo „pomaga“.

Co się tyczy w szczególności żon, może pomaganie takie mieć oczywiście miejsce zarówno u wieśniaczek jak i u żon przemysłowców, kupców itd. Samego zajmowania się domem nie należy uważać za pomoc w zawodzie głowy rodziny.

Uczniów i uczących się należy oznaczyć jako takich w przedziałce 18, jeżeli oni w myśl przepisów poprzedzających nie należą już do pewnego zawodu np. jako terminatorzy, praktykanci, elewi itd. albo tylko jako pomagający członkowie rodziny. Przedziałkę 19 należy wówczas wypełnić kreską poprzeczną.

Tylko wtedy, gdy co do pewnej osoby nie można podać żadnego zawodu w myśl przepisów poprzedzających (np. co do małych dzieci), należy wypełnić przedziałki 18 i 19 kreskami poprzecznymi.

Ustęp 21.
Oznaczenie przedsiębiorstwa.

Do przedziałki 20. Przedziałkę tę należy wypełnić co do wszystkich osób niesamoistnych, t. j. urzędników, funkcyonaryuszy, sług, robotników itd. Ma ona na celu uwidocznienie zakładu (przedsiębiorstwa, urzędu), w którym wykonywa się zawód główny. Wpis ten może z jednej strony posłużyć do objaśnienia często niezupełnie jasnych szczegółów przedziałki 18, a z drugiej strony ma on znaczenie dla określenia stosunków zawodowych takich osób, których zawód nie zgadza się z rodzajem przedsiębiorstwa, gdzie zawód ten bywa wykonywany, jak np. co do pomocniczego ślusarza maszynowego, zatrudnionego w wielkiem przedsiębiorstwie rolnem, co do robotnika rolnego, zatrudnionego w fabryce cukru, co do ogrodnika, zatrudnionego w fabryce mebli, co do pomocnika stolarskiego, zatrudnionego w warsztacie kolejowym, w fabryce konserw itp. U urzędników i sług publicznych ważne jest zwłaszcza zatrudnienie w przedsiębiorstwie zarobkowem państwa, kraju lub gminy np. przy kolei, poczcie, w miejskiej gazowni lub elektrowni itp.

W przedziałce tej należy zatem podać z wszelką możliwą dokładnością zakład, urząd, przedsiębiorstwo, instytucyę, gdzie urzędnik, funkcyonaryusz lub robotnik itp. jest czynny, np.:

gospodarstwo włościańskie, zarząd dóbr, browar, olejarnia, kolej żelazna, przedsiębiorstwo omnibusowe, spedytorstwo, handel obrazów, gospoda, tkalnia wstążek jedwabnych, drukarnia materyi bawełnianych, apretura tkanin lnianych, fabryka maszyn do szycia, handel towarów galanteryjnych skórzanych, kancelarya adwokacka itd.

Co do osób samoistnych, osób nie mających zawodu, tudzież osób, które w czasie spisu nie wykonują swego zawodu, np. są bez pracy, lub nie wykonują go w pewnem oznaczonem przedsiębiorstwie, należy położyć w przedziałce 20 kreskę poprzeczną.

Ustęp 22.
Zawód główny z końcem roku 1907 i stanowisko w ówczesnym zawodzie głównym.

Do przedziałki 21 i 22. Tutaj należy podać w ten sam sposób, jak to opisano w ustępie 20., zawód główny, wykonywany z końcem roku 1907, i stanowisko w zawodzie głównym z końcem roku 1907, ten ostatni szczegół także wówczas, jeżeli gałąź zawodu głównego pozostała tą samą. Jeżeli zawód nie zmienił się od tego czasu, wystarczają słowa „jak obecnie“. Jeżeli także stanowisko w zawodzie głównym jest to samo, co z końcem roku 1907, wystarczają także w przedziałce 22 słowa „jak obecnie“. Tylko co do osób, które wówczas nie miały zawodu, wolno umieścić w przedziałkach 21 i 22 kreski poprzeczne.

Co do osób, które z końcem roku 1907 należały do czynnego stanu wojskowego, powinno się wpisać w przedziałce 21 „wojskowy“, a w przedziałce 22 albo „obowiązany do służby“ albo „zawodowy“ stosownie do tego, czy osoby te pozostawały wówczas w służbie prezencyjnej, jedynie wykonując ustawową powinność służbową, czy też były wojskowymi zawodowymi.

Ustęp 23.
Zarobkowanie uboczne.

Do przedziałki 23 i 24. Przedziałki te należy wypełnić co do osób, które obok swego zawodu głównego, albo nie mając wyraźnego zawodu, wykonują bądź w czasie spisu ludności, bądź w innej porze roku czynność zarobkową, na której zasadza się znaczna część ich ogólnego dochodu. Z pomiędzy kilku takich działalności zarobkowych należy podać najważniejszą. Gałąź zarobkowania ubocznego i stanowisko w zarobkowaniu ubocznem musi się wymienić równie dokładnie, jak to przepisano w ustępie 20. co do gałęzi zawodu głównego i stanowiska w zawodzie głównym; w szczególności należy także co do każdego poszczególnego członka rodziny podać ewentualne zarobkowanie uboczne.

Ustęp 24.
Czas, w którym wykonuje się zarobkowanie uboczne.

Do przedziałki 25. Przedziałka ta służy do objaśnienia, czy zarobkowanie uboczne, oznaczone w przedziałkach 23 i 24, bywa wykonywane równocześnie obok zawodu głównego albo na przemian z nim, na przykład w innej porze roku. Należy zatem albo wpisać „równocześnie“ albo podać czas, np. „tylko latem“, „przy sposobności“ „w niedziele i dni świąteczne“ itp.

Ustęp 25.
Własność nieruchoma.

Do przedziałki 26 i 27. Na pytania te należy odpowiedzieć zarówno co do właścicieli jak i co do współwłaścicieli, i to bez dokładnego wyliczania posiadłości nieruchomych, położonych w krajach tutejszych, jedynie słowem tak albo nie.

Na równi z właścicielami należy uważać posiadaczy fideikomisów i użytkowców stanu duchownego.

Za grunt rolny lub lasowy (przedziałka 26) należy uważać każdy grunt, który według wyrażenia pospolitego może uchodzić za używany w gospodarstwie rolnem lub lasowem. Także ogrody owocowe, warzywne, kwiatowe itp., które utrzymuje się przynajmniej częściowo jako źródło dochodu, należy liczyć jako grunta rolne. Zwykłych ogrodów domowych i ozdobnych nie należy uważać za grunta rolne lub lasowe, lecz powinno się wykazać je w przedziałce 27, tak jak własność domu i inną własność nieruchomą.

Ustęp 26.
Obecni.
Nieobecni.
Czas trwania pobytu.

Do przedziałki 28 do 32. Jako czasowo obecne należy wykazać przez wciągnięcie kreski pionowej do przedziałki 28 te osoby, które tylko z powodów przemijających zajmują na czas krótszy mieszkanie, w którem mają być spisane (ustęp 10.);

zaś jako stale obecne w przedziałce 29 te osoby, które zamieszkują swe mieszkanie zwyczajne. Co do każdej osoby stale obecnej, w szczególności zaś także co do dzieci, zapisanych w karcie oznajmienia, należy podać nadto w przedziałce 30 dokładnie rok, od którego przebywają w gminie miejsca spisu dobrowolnie i bez przerwy.

Za niedobrowolny należy uważać pobyt, spowodowany dopełnianiem ustawowego obowiązku służby wojskowej; dalej oczywiście pobyt aresztowanych i więźniów w więzieniach itp. Pobyt jest nieprzerwany, jeżeli osoba odnośna nie opuściła nigdy gminy miejsca spisu w ciągu podanego czasu w zamiarze niepowrócenia do niej. Dobrowolnej nieobecności przemijającej (np. z powodu podróży, w interesach, z powodu pielgrzymki) nie należy przeto uważać za przerwanie pobytu, jeżeli istniał przytem zamiar zatrzymania siedziby w gminie miejca spisu. Także nieobecności w gminie miejsca spisu, spowodowanej dopełnianiem ustawowej powinności wojskowej nie uważa się za przerwę pobytu.

Jako czasowo nieobecne należy oznaczyć w przedziałce 31 te osoby, które dla powodów przemijających nie zajmują przez czas krótki swego zwykłego mieszkania;

zaś jako stale nieobecne w przedziałce 32 te, które są nieobecne w mieszkaniu przez czas dłuższy, np. z powodu nauki, wykształcenia zawodowego, służby, terminowania itp.

Co do każdej osoby, która ma być liczona, należy zatem wpisać kreskę pionową do jednej z czterech przedziałek 28, 29, 31, 32.

Także pod względem wypełnienia tych przedziałek obowiązuje oczywiście podstawowy dzień spisu, w myśl przepisów, podanych w ustępie 3.

Ustęp 27.
Pobyt nieobecnych.

Do przedziałki 33. Jeżeli odnośna osoba nieobecna bawi w innej miejscowości, należącej jednak do gminy miejsca spisu, trzeba wciągnąć tylko nazwę tej miejscowości, jeżeli zaś osoba nieobecna przebywa w innej gminie, należącej do obszaru krajów, reprezentowanych w Radzie państwa, należy podać gminę, powiat polityczny i kraj. Jeżeli osoba nieobecna przebywa w krajach świętej Korony węgierskiej, trzeba wykazać, czy bawi na Węgrzech, w Kroacyi-Slawonii lub w Rjece z okręgiem. Jeżeli osoba nieobecna, o którą chodzi, pozostaje w Bośni lub Hercegowinie, należy wymienić powyższe kraje. Jeżeli nieobecny przebywa w innych krajach, powinno się podać tylko odnośne państwo zagraniczne, np. Bawaryę, Francyę, Szwajcaryę, Brazylię itd.

Ustęp 28.
Domowe zwierzęta użytkowe.

Szczegóły co do domowych zwierząt użytkowych (stronica 4 karty oznajmienia) mają obejmować tylko zwierzęta, znajdujące się w domu, tudzież w budynkach i stajniach należących do domu. Jeżeli zatem zwierzęta są umieszczone w domu (względnie w budynkach i stajniach do niego należących), w którym posiadacz ich mieszka, natenczas ma on sam wpisać, a względnie kazać wpisać odnośne szczegóły do swojej karty oznajmienia. Jeżeli wypadek ten nie zachodzi, obowiązany jest ów, któremu zwierzęta użytkowe są powierzone, poczynić, względnie spowodować odpowiednie wpisy w odnoszącej się do niego karcie oznajmienia dotyczącego domu. Bliższe pouczenia są wydrukowane na stronicy czwartej karty oznajmienia.

V.

Wyciąg z metryk.

Do spisu ludności: wolny od stempli i opłat.

. . . . . syn . . . . . .

i . . . . . urodził się w . . . . . .

(dnia, miesiąca, roku) . . . . . .

Wydano w . . . . . dnia . . . . . 19 . .

(Pieczęć.) Podpis prowadzącego metryki:

Kraj: . . . . . Ulica lub plac: . . . . . .

Powiat polityczny: . . . . . Numer domu { oryentacyjny: . . . . . spisowy: . . . . . .

Gmina: . . . . . .

Miejscowość: . . . . . Nazwisko właściciela domu: . . . . . .

VI.

Arkusz okładkowy

(Wykaz zebranych kart oznajmienia)

dla miejscowości, w których nie bada się wcale stosunków mieszkań.

(Ma sporządzić właściciel domu lub jego pełnomocnik.)

1. Czy do powyższego numeru domu należą nadto samoistne budynki poboczne, służące na mieszkanie, i ile ich jest? . . . . .

	Budynek główny	Budynek poboczny	Budynek poboczny	Budynek poboczny
	Jeżeli pytanie odpowiada danym stosunkom, należy umieścić kreskę pionową w odnośnej przedziałce			
2. Czy dom (budynek poboczny) służy wyłącznie na mieszkanie?				
3. Czy dom (budynek poboczny) służy głównie na mieszkanie, a obok tego także do innych celów? . . .				
Jeżeli „tak“, czy te cele poboczne *a)* dotyczą gospodarstwa rolnego i lasowego?				
Jeżeli „tak“, czy te cele poboczne *b)* odnoszą się do przemysłu (wliczając tu handel i obrót)? . .				
Jeżeli „tak“, czy te cele poboczne *c)* są innymi celami (zwłaszcza publicznymi)?				
4. Czy dom (budynek poboczny) służy głównie do innych celów, a tylko ubocznie na mieszkanie?				
Jeżeli „tak“, czy te cele główne *a)* dotyczą gospodarstwa rolnego i lasowego?				
Jeżeli „tak“, czy te cele główne *b)* odnoszą się do przemysłu (wliczając tu handel i obrót)? . .				
Jeżeli „tak“, czy te cele główne *c)* są innymi celami (zwłaszcza publicznymi)?				
5. Czy dom (budynek poboczny) jest przeznaczony na czasowe lub stałe mieszkanie dla właściciela lub jego rodziny?				
(Pytanie 5. należy potwierdzić także wtedy, gdy prócz właściciela lub jego rodziny także lokatorzy zamieszkują dom.)				

Pouczenie.

Ustęp 1.
Jakie formularze otrzymuje właściciel domu?

Arkusz okładkowy oraz tyle kart oznajmienia, ile dom ma mieszkań, wraz z pewnym zapasem kart takich na wypadek, gdyby ta lub inna partya mieszkalna obejmowała tyle osób, iż jedna karta oznajmienia nie byłaby dla nich wystarczającą.

Ustęp 2.
Co tenże ma zaraz uczynić z tymi formularzami?

Wpisać na każdej karcie oznajmienia ulicę (drogę, plac) i numer domu, tudzież numery mieszkań według zeznania dla podatku domowo-czynszowego. Jeżeli w odnośnej miejscowości nie opłaca się podatku domowo-czynszowego, należy zastosować numerowanie, istniejące ewentualnie w domu, a gdy i tego niema, ponumerować mieszkania dla spisu ludności liczbami bieżącymi od dołu ku górze.

Ustęp 3.
Rozdanie w dniu 30. grudnia 1910.

Właściciel domu lub jego pełnomocnik ma doręczyć w dniu 30. grudnia 1910 każdej partyi, mieszkającej w domu, odpowiednią ilość kart oznajmienia i jeden egzemplarz pouczenia o ich wypełnianiu (formularz I i IV).

Ustęp 4.
Jakie dalsze wpisy należą do właściciela domu?

Właściciel domu lub jego pełnomocnik ma odpowiedzieć na pytania co do przeznaczenia domu, umieszczone u góry tego arkusza, i uwzględnić przytem zwłaszcza następujące uwagi:

Do pytania 1: Spisem należy objąć jedynie samoistne budynki poboczne, służące na mieszkanie wyłącznie lub obok innych celów. Budek strażniczych itp. budowli przenośnych, nie złączonych stale z ziemią, nie uważa się za budynki poboczne.

Do pytań 2 do 5: Jeżeli przedziałki druku nie wystarczają na wszystkie budynki poboczne, wówczas można przy dawaniu odpowiedzi zebrać razem budynki poboczne zupełnie tego samego rodzaju (np. pawilony większych zakładów, budynki mieszkalne i gospodarcze dla robotników po wielkich dworach) i podać zamiast kreski pionowej ilość budynków pobocznych. W razie potrzeby można użyć drugiego arkusza lub więcej arkuszy; przedziałka, przeznaczona dla budynku głównego, musi jednak pozostać wolna na arkuszach dalszych.

Do pytań 3 i 4: Do gospodarstwa rolnego i lasowego należy także chów zwierząt, ogrodnictwo, łowiectwo, zyskiwanie pobocznych wytworów lasowych, rybołowstwo i inne gospodarstwo wodne.

Jeżeli jednak sam właściciel ma w domu mieszkanie, wówczas powinien również wypełnić kartę oznajmienia, tak samo jak każda partya mieszkalna; jeżeli sam jeden zajmuje cały dom, winien potwierdzić okoliczność tę na końcu swej karty oznajmienia.

Za posiadaczy mieszkania, którzy używają innej osoby do wygotowania karty oznajmienia i nie mogą z powodu nieumiejętności pisania, ciężkiej choroby lub innych przyczyn potwierdzić własnoręcznie, iż wypełniono ją prawdziwie i zupełnie, winien właściciel domu lub jego pełnomocnik umieścić to potwierdzenie.

Jeżeli posiadacz mieszkania ani sam nie umie pisać ani nie poruczy wypełnienia karty innej osobie, uzdolnionej do tego, wówczas ma właściciel domu

lub jego pełnomocnik wypełnić kartę oznajmienia. To samo odnosi się do partyi nieobecnych; gdyby prócz nazwiska nie dało się przytem uzyskać także wszystkich innych wyjaśnień, winien właściciel domu lub jego pełnomocnik zaznaczyć w przedziałce karty oznajmienia, przeznaczonej na uwagi, dlaczego nie można było wypełnić jej zupełnie.

Gdyby w domu albo w należących do niego stajniach i budynkach pobocznych były umieszczone domowe zwierzęta użytkowe, nie wykazane w karcie oznajmienia innej partyi (ustęp 28. pouczenia o wypełnieniu karty oznajmienia), wówczas winien właściciel domu lub jego pełnomocnik wypełnić co do zwierząt tych stronicę czwartą swej karty oznajmienia, a względnie dołączyć w tym celu osobną kartę oznajmienia.

Ustęp 5.
Zebranie kart w dniu 3. stycznia 1911. Kontrola ich zupełności.

Karty oznajmienia należy zebrać dnia 3. stycznia 1911. Właściciel domu lub jego pełnomocnik winien przytem przekonać się, czy wszystkie partye wypełniły zupełnie swe karty oznajmienia i zaopatrzyły je podpisem. O potrzebne w danym razie uzupełnienia należy postarać się bezzwłocznie.

Właściciel domu lub jego pełnomocnik ma także przekonać się, czy przytwierdzono do wszystkich kart oznajmienia wyciągi z ksiąg metrykalnych lub wierzytelne odpisy metryk urodzenia, które na zasadzie § 19. przepisu o spisie ludności należy przedłożyć co do krajowców płci męskiej, urodzonych w latach 1891 do 1901 włącznie.

Ustęp 6.
Wypełnienie tabeli umieszczonej poniżej.

Zebrane karty oznajmienia należy uporządkować według porządku kolejnego numerów mieszkań, a numery mieszkań wpisać w porządku bieżącym w pierwszej przedziałce tabeli, umieszczonej poniżej, i to także w tym przypadku, gdyby mieszkanie było niezamieszkałe, czy to z powodu niewynajęcia czy też z powodu wyłącznego użycia go na prowadzenie przedsiębiorstwa, i gdyby wskutek tego nie wypełniono dla niego karty oznajmienia. Gdyby dla jednej partyi wypełniono kilka kart oznajmienia, należy podać ich ilość w przedziałce, przeznaczonej na uwagi. Następnie powinno się wypełnić dalsze przedziałki tabeli. U spodu przedziałek, dotyczących ilości gospodarstw domowych i ogólnej ilości osób obecnych, należy wykazać sumę dla odnośnego domu.

Gdyby jedno mieszkanie lub kilka mieszkań były w dniu 31. grudnia 1910 niezamieszkałe, czy to z powodu niewynajęcia czy też z powodu wyłącznego użycia ich do prowadzenia przedsiębiorstwa, albo gdyby one były zajęte tylko przez wojskowych czynnych, których spisem nie zajmują się organa cywilne, wówczas należy podać to wyraźnie w przedziałce tabeli, przeznaczonej na uwagi.

Jeżeli pewna partya odmówiła przyjęcia karty oznajmienia lub nie oddała wypełnionej karty oznajmienia w czasie właściwym, należy zrobić o tem również wzmiankę w przedziałce tabeli, przeznaczonej na uwagi. W przedziałce tej powinno się także nadmienić o ewentualnych niedokładnościach, które spostrzeżono w pojedynczych kartach oznajmienia.

Nakoniec należy zeszyć wszystkie karty oznajmienia wraz z dołączonymi do nich metrykami urodzenia i włożyć je do niniejszego arkusza okładkowego; na końcu arkusza tego należy potwierdzić wyraźnie z dołożeniem daty i podpisu, iż nie opuszczono żadnej partyi.

Wszystkie karty oznajmienia wraz z arkuszami okładkowymi należy oddać w dniu 5. stycznia 1911 przełożonemu gminy lub organowi, wyznaczonemu do ich odbioru.

Numer mieszkania	Nazwisko posiadacza mieszkania	Ilość gospodarstw domowych	Ogólna ilość osób obecnych	Uwaga

Uwaga. Formularz VI składa się z 4 stronic, z których pierwsza obejmuje napis, pytania co do budynków pobocznych i przeznaczenia domu, tudzież początek pouczenia, druga resztę pouczenia i początek tabeli; stronica trzecia i czwarta są przeznaczone na dalszy ciąg tabeli.

Kraj: . . . . . Ulica lub plac . . . . . .

Powiat polityczny: . . . . . Numer domu { oryentacyjny: . . . . . .

Gmina: . . . . . { spisowy: . . . . . .

Miejscowość: . . . . . Nazwisko właściciela domu . . . . . .

VII.

Arkusz okładkowy

(Wykaz zebranych kart oznajmienia)

dla miejscowości, w których przeprowadza się ograniczone badanie stosunków mieszkań.

(Ma sporządzić właściciel domu lub jego pełnomocnik.)

1. Czy do powyższego numeru domu należą nadto samoistne budynki poboczne, służące na mieszkanie, i ile ich jest? . . . . .

	Budynek główny	Budynek poboczny	Budynek poboczny	Budynek poboczny
	Jeżeli pytanie odpowiada danym stosunkom, należy umieścić kreskę pionową w odnośnej przedziałce			
2. Czy dom (budynek poboczny) służy wyłącznie na mieszkanie?				
3. Czy dom (budynek poboczny) służy głównie na mieszkanie, a obok tego także do innych celów?				
Jeżeli „tak“, czy te cele poboczne: *a)* dotyczą gospodarstwa rolnego i lasowego?				
b) odnoszą się do przemysłu (wliczając tu handel i obrót)?				
c) są innymi celami (zwłaszcza publicznymi)?				
4. Czy dom (budynek poboczny) służy głównie do innych celów, a tylko ubocznie na mieszkanie?				
Jeżeli „tak“, czy te cele główne: *a)* dotyczą gospodarstwa rolnego i lasowego?				
b) odnoszą się do przemysłu (wliczając tu handel i obrót)?				
c) są innymi celami (zwłaszcza publicznymi)?				
5. Czy dom (budynek poboczny) jest przeznaczony na czasowe lub stałe mieszkanie dla właściciela lub jego rodziny? (Pytanie 5. należy potwierdzić także wtedy, gdy prócz właściciela lub jego rodziny także lokatorzy zamieszkują dom.)				

6. Ilość piątr najwyższej połaci: . . . . . .

[Za piętro uważa się bez względu na oznaczenie pospolite każdy poziomy dział domu (rząd okien wraz z wysokim parterem i półpiętrzem) powyżej przyziomu (parteru); za parter uważa się najniższy poziomy dział domu, którego podłoga leży w równej wysokości z ulicą względnie terenem otaczającym lub wyżej.]

7. Jakim materyałem jest dach pokryty (dachówką, łupkiem, gontami itd.)? . . . . . .

8. Czy dom jest ubezpieczony od ognia? (Tak czy nie?) . . . . .

9. Czy dom jest połączony z wodociągiem publicznym, dostarczającym wody do picia? (Tak czy nie?) . . . . .

10. Ogólna ilość mieszkań . . . . , a to *a)* zajętych . . . . . *b)* wolnych . . . . . Ilość partyi . . . .

11. Ilość dołączonych kart oznajmienia . . . .

[Pouczenie i tabela niniejszego arkusza okładkowego, które następują w dalszym ciągu, zgadzają się zupełnie z odpowiednimi częściami arkusza okładkowego VI z wyjątkiem końca ustępu 3. pouczenia, który ma opiewać: „ . . . . pouczenia co do ich wypełnienia (formularz II i IV)“ i z wyjątkiem uwagi na końcu tabeli, która ma opiewać: „Formularz VII składa się z 4 stronic, z których pierwsza obejmuje napis, pytania co do budynków pobocznych i przeznaczenia domu, oraz szczególne pytania co do domów, jak również początek pouczenia, druga resztę pouczenia i początek tabeli; stronica trzecia i czwarta są przeznaczone na dalszy ciąg tabeli.“]

Kraj: . . . . . Ulica lub plac: . . . . . .

Powiat polityczny: . . . . . Numer domu { oryentacyjny . . . . . .

Gmina: . . . . . { spisowy: . . . . . .

Miejscowość: . . . . . .

VIII.

Arkusz okładkowy
(Wykaz zebranych kart oznajmienia)

dla miejscowości, w których przeprowadza się szczegółowe badanie stosunków mieszkań.

(Ma sporządzić właściciel domu lub jego pełnomocnik.)

1. Czy do powyższego numeru domu należą nadto samoistne budynki poboczne, służące na mieszkanie, i ile ich jest? . . . . .

	Budynek główny	Budynek poboczny	Budynek poboczny	Budynek poboczny
	Jeżeli pytanie odpowiada danym stosunkom, należy umieścić kreskę pionową w odnośnej przedziałce			
2. Czy dom (budynek poboczny) służy wyłącznie na mieszkanie?				
3. Czy dom (budynek poboczny) służy głównie na mieszkanie, a obok tego także do innych celów?				
Jeżeli „tak“, czy te cele poboczne: *a)* dotyczą gospodarstwa rolnego i lasowego?				
Jeżeli „tak“, czy te cele poboczne: *b)* odnoszą się do przemysłu (wliczając tu handel i obrót)?				
Jeżeli „tak“, czy te cele poboczne: *c)* są innymi celami (zwłaszcza publicznymi)?				
4. Czy dom (budynek poboczny) służy głównie do innych celów, a tylko ubocznie na mieszkanie?				
Jeżeli „tak“, czy te cele główne: *a)* dotyczą gospodarstwa rolnego i lasowego?				
Jeżeli „tak“, czy te cele główne: *b)* odnoszą się do przemysłu (wliczając tu handel i obrót)?				
Jeżeli „tak“, czy te cele główne: *c)* są innymi celami (zwłaszcza publicznymi)?				
5. Czy dom (budynek poboczny) jest przeznaczony na czasowe lub stałe mieszkanie dla właściciela lub jego rodziny?				
(Pytanie 5. należy potwierdzić także wtedy, gdy prócz właściciela lub jego rodziny także lokatorzy zamieszkują dom.)				

6. Właściciel (imię i nazwisko, zawód, adres; co do osób prawniczych dokładna nazwa i pieczątka)
. . . . . .

5. Kiedy dom zbudowano lub zupełnie przebudowano?

(Daty, odpowiadające danym stosunkom, należy podkreślić.) { przed r. 1860? 1860—1870? 1871—1880? 1881—1890? 1891—1900? 1901—1910?

8. Jakim sposobem przeszedł dom w posiadanie obecnego właściciela:

a) przez wybudowanie? (Tak czy nie?) . . . . . *c)* przez spadek? (Tak czy nie?) . . . . .
b) przez kupno? (Tak czy nie?) . . . . . *d)* jakim innym sposobem? . . . . .

9. Czy dom korzysta z ulg podatkowych w myśl ustaw o mieszkaniach robotniczych z roku 1892 lub 1902? . . . . .

10. Ilość piątr najwyższej połaci: . . . . .

[Za piętro uważa się bez względu na oznaczenie pospolite każdy poziomy dział domu (rząd okien wraz z wysokim parterem i półpiętrzem) powyżej przyziomu (parteru); za parter uważa się najniższy poziomy dział domu, którego podłoga leży w równej wysokości z ulicą względnie terenem otaczającym lub wyżej.]

11. Czy znajdują się w domu mieszkania suterenowe (mieszkania, których podłoga leży niżej od przyległego poziomu ulicy, względnie terenu otaczającego)? (Tak czy nie?) . . . . . ;

poszczególne ubikacye mieszkalne w suterenach? (Tak czy nie?) . . . . .

12. Czy znajdują się w domu mieszkania na poddaszu? (Tak czy nie?) . . . . .

poszczególne ubikacye mieszkalne na poddaszu, należące do mieszkań na innych piętrach? (Tak czy nie?) . . . . .

13. Ile stajni znajduje się w domu, względnie przy domu (pod numerem domu)? . . .
a) na konie . . . . . *b)* na inne zwierzęta użytkowe . . . . .

14. Jakim materyałem jest dach pokryty (dachówką, łupkiem, gontami itd.)? . . . . .

15. Czy dom jest ubezpieczony od ognia? (Tak czy nie?) . . . . .

16. Czy znajduje się w domu wyciąg osobowy? (Tak czy nie?) . . . . .

17. Czy znajduje się ogród, należący do domu? (Tak czy nie?) . . . . .

Jeżeli tak:

(Odpowiedź, odpowiadającą danym stosunkom, należy podkreślić.)
- jedynie ogród przed domem?
- ogród ozdobny?
- ogród użytkowy (warzywny, owocowy, winnica)?

18. Czy dom jest połączony z wodociągiem publicznym, dostarczającym wody do picia? (Tak czy nie?) . . . . .

19. Czy odpadki ludzkie usuwa się *a)* w związku z ogólną kanalizacyą miejscową? . . . . . ; *b)* systemem beczkowym? . . . . . ; *c)* przy użyciu dołu kloacznego? . . . . . ; *d)* jakim innym sposobem? . . . . . .

20. Ile wychodków znajduje się *a)* w domu? . . . . ; *b)* obok domu (w ogrodzie itp.)? . . .

21. Ogólna ilość mieszkań . . . . . ; a to *a)* zajętych . . . . ; *b)* wolnych . . . . .

Ilość partyi . . . . . .

22. Ilość dołączonych kart oznajmienia . . . . . .

[Pouczenie i tabela niniejszego arkusza okładkowego, które następują w dalszym ciągu, zgadzają się zupełnie z odpowiednimi częściami arkusza okładkowego VI z wyjątkiem końca ustępu 3. pouczenia, który ma opiewać: „ . . . . . pouczenia co do ich wypełnienia (formularz III i IV)“ i z wyjątkiem uwagi na końcu tabeli, która ma opiewać: „Formularz VIII składa się z 4 stronic, z których pierwsza obejmuje napis, pytania co do budynków pobocznych i przeznaczenia domu, oraz szczególne pytania co do domów, druga pouczenie i początek tabeli; stronica trzecia i czwarta są przeznaczone na dalszy ciąg tabeli.“]

Kraj: . . . . . Ulica lub plac: . . . . . .

Powiat polityczny: . . . . . Numer domu { oryentacyjny: . . . . . .

Gmina (obszar dworski): . . . . . { spisowy: . . . . . .

Miejscowość: . . . . . Nazwisko właściciela domu: . . . . . .

IX.

Arkusz spisowy

do spisu ludności i najważniejszych domowych zwierząt użytkowych podług stanu z dnia 31. grudnia 1910.

(Ma wypełnić komisarz spisowy.)

1. Czy do powyższego numeru domu należą nadto samoistne budynki poboczne, służące na mieszkanie, i ile ich jest? . . . . .

	Budynek główny	Budynek poboczny	Budynek poboczny	Budynek poboczny
	Jeżeli pytanie odpowiada danym stosunkom, należy umieścić kreskę pionową w odnośnej przedziałce			
2. Czy dom (budynek poboczny) służy wyłącznie na mieszkanie?				
3. Czy dom (budynek poboczny) służy głównie na mieszkanie, a obok tego także do innych celów?				
Jeżeli „tak“, czy te cele poboczne *a)* dotyczą gospodarstwa rolnego i lasowego?				
Jeżeli „tak“, czy te cele poboczne *b)* odnoszą się do przemysłu (wliczając tu handel i obrót)?				
Jeżeli „tak“, czy te cele poboczne *c)* są innymi celami (zwłaszcza publicznymi)?				
4. Czy dom (budynek poboczny) służy głównie do innych celów, a tylko ubocznie na mieszkanie?				
Jeżeli „tak“, czy te cele główne *a)* dotyczą gospodarstwa rolnego i lasowego?				
Jeżeli „tak“, czy te cele główne *b)* odnoszą się do przemysłu (wliczając tu handel i obrót)?				
Jeżeli „tak“, czy te cele główne *c)* są innymi celami (zwłaszcza publicznymi)?				
5. Czy dom (budynek poboczny) jest przeznaczony na czasowe lub stałe mieszkanie dla właściciela lub jego rodziny?				
(Pytanie 5. należy potwierdzić także wtedy, gdy prócz właściciela lub jego rodziny także lokatorzy zamieszkują dom.)				

Uwagi co do odpowiedzi na pytania powyższe.

Do pytania 1: Spisem należy objąć jedynie samoistne budynki poboczne, służące na mieszkanie wyłącznie lub obok innych celów. Budek strażniczych itp. budowli przenośnych, nie złączonych stale z ziemią, nie uważa się za budynki poboczne.

Do pytań 2 do 5: Jeżeli przedziałki druku nie wystarczają na wszystkie budynki poboczne, wówczas można przy odpowiedzi zebrać razem budynki poboczne zupełnie tego samego rodzaju (np. pawilony większych zakładów, budynki mieszkalne i gospodarcze dla robotników po wielkich dworach) i podać zamiast kreski pionowej ilość budynków pobocznych. W razie potrzeby można użyć drugiego arkusza lub więcej arkuszy; przedziałka, przeznaczona dla budynku głównego, musi jednak pozostać wolna na arkuszach dalszych.

Do pytań 3 i 4: Do gospodarstwa rolnego i lasowego należy także chów zwierząt, ogrodnictwo, łowiectwo, zyskiwanie pobocznych wytworów lasowych, rybołostwo i inne gospodarstwo wodne.

Uwaga: Stronice 2., 3. i 4. arkusza spisowego przedstawiają się zupełnie tak samo, jak przy karcie oznajmienia z tą zmianą, iż przedziałka 1 na stronicy 2. arkusza spisowego jest podzielona na dwie przedziałki: 1 *a* i 1 *b*, z których przedziałka 1 *a* ma napis: „Numer mieszkania“, a przedziałka 1 *b* napis: „Bieżąca liczba osób, należących do każdego gospodarstwa domowego (ustęp 9. pouczenia)“.

Prócz innego tytułu różni się arkusz spisowy od karty oznajmienia nadto tem, iż odpada w nim klauzula potwierdzająca, umieszczona na końcu karty oznajmienia.

Na stronicy 4. należy w wierszu pierwszym i czwartym tekstu, podanego drobnym drukiem, wstawić „arkusz spisowy“ zamiast „karta oznajmienia“.

X.

Pouczenie

o wypełnianiu arkusza spisowego.

Ustęp 1.
Postępowanie komisarza spisowego. Zakres spisu

Dla każdego domu winien komisarz spisowy wypełnić jeden arkusz spisowy lub potrzebną większą ilość arkuszy spisowych w ten sposób, iż najpierw ma się dać odpowiedź na 5 pytań co do budynków pobocznych i przeznaczenia domu, umieszczonych na pierwszej stronicy arkusza spisowego, następnie wykazać na wewnętrznych stronicach 2. i 3. wszystkie osoby, które mają być spisane w myśl postanowień ustępu 10. niniejszego pouczenia, i to w porządku partyi mieszkalnych, a w ich obrębie w porządku gospodarstw domowych, a wreszcie wypełnić stronicę 4. (domowe zwierzęta użytkowe i ich posiadacze, ustęp 28.).

Partye mieszkalne następują po sobie w porządku numerów mieszkań. Jeżeli mieszkania nie są jeszcze ponumerowane, należy je dla spisu ludności oznaczyć numerami bieżącymi, poczynając od piętra najniższego.

Komisarz spisowy ma od głów rodzin i osób pojedynczych, żyjących samoistnie, zasięgnąć szczegółów, przeznaczonych do wpisania, a odnoszących się do nich samych lub osób, przez nie zastąpionych; ze względu na obowiązek kontrolowania prawdziwości i zupełności podanych szczegółów ma on prawo przeglądać dokumenty, odnoszące się do właściwych dat osobistych (metrykę urodzenia, ewentualnie ślubu itd., świadectwo przynależności, ewentualnie książkę służbową, paszport podróżny itp.), które należy trzymać w pogotowiu.

Ustęp 2.
Podstawowy dzień spisu ludności.

Spis ludności przeprowadzi się według stanu z dnia 31. grudnia 1910.

Przy rozstrzyganiu pytania, które osoby ma się wykazać w arkuszu spisowym, oraz przy wypełnianiu przedziałek, w których stosownie do ich przedmiotu ma się dać odpowiedź na podstawie stosunków obecnych, należy zatem przyjąć za podstawę ściśle stan z końcem dnia 31. grudnia 1910, uwzględniając objaśnienia, zamieszczone poniżej odnośnie do poszczególnych przedziałek.

Nie należy zatem wpisywać do arkusza spisowego dziecka, które urodziło się po dniu 31. grudnia 1910, chociażby przed wygotowaniem arkusza tego, natomiast należy wciągnąć do arkusza spisowego i przeprowadzić tam osobę, która zmarła po dniu 31. grudnia 1910, chociażby przed wypełnieniem arkusza spisowego; ucznia, wyzwolonego w międzyczasie, powinno się wpisać jeszcze jako ucznia, a tego, który w wspomnianej chwili był obecny w swem mieszkaniu zwyczajnem, jest zaś nieobecny przy wygotowaniu arkusza spisowego, należy wykazać nie jako nieobecnego lecz jako obecnego (por. ustęp 26. niniejszego pouczenia).

Niezależnie od końcowego przepisu ustępu 4. niniejszego pouczenia, należy jednak osoby, które z upływem dnia 31. grudnia 1910 były w podróży, spisać w każdym razie jako obecne w tem miejscu, w którem w roku 1911 miały najpierw znowu mieszkanie lub najpierw nocowały. Tego, kto z innego powodu nie był obecny w swem mieszkaniu w chwili podanej, jednak nie mieszkał lub nie nocował równocześnie gdzieindziej, należy wykazać jako obecnego w arkuszu spisowym, przeznaczonym dla jego mieszkania, ponieważ w takim wypadku powinno się uważać go za mieszkającego ciągle w mieszkaniu tem (por. ustęp 10., l. 7. pouczenia).

Zresztą obejmuje ustęp 10. postanowienie, które osoby nieobecne należy zamieścić w arkuszu spisowym.

Ustęp 3.
Gdzie należy liczyć osoby, mające kilka mieszkań?

Takie partye, które mają mieszkania w rozmaitych miejscach, np. latem mieszkają na wsi a zimą w mieście, należy spisać tylko w tem mieszkaniu, w którem znajdowały się dnia 31. grudnia 1910.

Ustęp 4.
Mieszkania niezamieszkałe i partye nieobecne.

Gdyby mieszkanie jakieś było dnia 31. grudnia 1910 niezamieszkałe, to i tak należy zapisać numer jego w arkuszu spisowym i zaznaczyć osobno okoliczność tę przez umieszczenie w przedziałce 2 uwagi „niezamieszkałe".

Wyjaśnień potrzebnych co do partyi nieobecnych należy zażądać od właściciela domu lub jego pełnomocnika. Gdyby prócz nazwisk osób nie dało się uzyskać wszystkich innych wyjaśnień, należy podać w przedziałce arkusza spisowego, przeznaczonej na uwagi, dlaczego nie można było wypełnić go zupełnie.

Ustęp 5.
Postanowienie na wypadek, gdyby dom nie miał numeru.

Gdyby nadspodziewanie znalazł się dom, nie mający numeru, winien komisarz spisowy oznajmić to niezwłocznie przełożonemu gminy, który ma zarządzić natychmiast zaopatrzenie domu numerem i uwiadomić o tem komisarza spisowego.

Także dla ruchomych siedzib mieszkalnych (bud drewnianych, wozów, okrętów) i innych siedzib mieszkalnych, nie ponumerowanych jako domy, a służących na mieszkanie dla ludzi, należy założyć arkusze spisowe.

Dla zapobieżenia, aby mieszkańcy takich siedzib, których stanowisko ulega według doświadczenia częstszej zmianie, nie uchylili się od spisu, winien komisarz spisowy bezzwłocznie po przybyciu do pewnej miejscowości stwierdzić istnienie takich siedzib mieszkalnych i rozpocząć swą czynność od spisu odnośnych osób, względnie należących do nich zwierząt.

Ustęp 6.
Odrębne postanowienia dla osób wojskowych.

Ponieważ według przepisu o spisie ludności władze wojskowe mają spisywać wojsko czynne, przeto arkusz spisowy nie jest przeznaczony do spisania wojska czynnego. Osoby, należące do wojska czynnego, które wykazuje się w arkuszu spisowym jako posiadaczy mieszkania, członków rodziny albo jako innych uczestników mieszkania, należy zatem wpisać jedynie w przedziałkach 1 i 2 według nazwiska i stopnia i odpowiednio wypełnić co do nich także przedziałkę 3, w dalszych zaś przedziałkach 4 do 34 nie należy co do osób tych wpisywać żadnych szczegółów.

Do wojska czynnego należą wszystkie osoby, zostające w poczcie c. i k. wojska, w c. i k. marynarce wojennej, c. k. obronie krajowej i królewsko-węgierskiej obronie krajowej (oficerowie broni, duchowni, audytorowie, lekarze, rachmistrze oddziałowi, urzędnicy, aspiranci na oficerów, aspiranci na urzędników, gażyści bez rangi i żołnierze), które pełnią służbę wojskową stale lub czasowo lub są czasowo na urlopie; z osób, pobierających gażę, także te, które zostają na urlopie z płacą poczekalną lub bez płacy. Za czasowo urlopowane uważa się te osoby, zostające w poczcie c. i k. wojska, w c. i k. marynarce wojennej, c. k. obronie krajowej i królewsko-węgierskiej obronie krajowej, które uzyskały urlop na czas ograniczony i mogą pod tym względem wylegitymować się pozwoleniem na urlop (certyfikatem urlopowym).

Do wojska czynnego należą dalej c. i k. gwardye przyboczne, oddziały wojskowe zakładów hodowli koni, korpus straży wojskowej dla c. k. sądów cywilnych w Wiedniu i korpus straży policyjnej wojskowej.

Natomiast nie należy zaliczać do wojska czynnego:

Wszystkich osób z poczty wojska, marynarki wojennej i obu obron krajowych, które zostają w stosunku nieczynnym, to jest na stałym urlopie, w nieczynnej rezerwie, obronie krajowej, rezerwie zasobowej lub obronie morskiej; również wojskowych, zostających w stanie spoczynku lub w stosunku pozasłużbowym, inwalidów, którzy pobierają zaopatrzenie a nie mieszkają w domach dla inwalidów wojskowych, nakoniec emerytów wojskowych i emerytów obrony krajowej.

Oficerów i żołnierzy żandarmeryi spisuje się tak samo, jak osoby cywilne.

Wszyscy wojskowi, należący do stanu nieczynnego, jakoteż członkowie żandarmeryi mają pod względem wypełnienia arkusza spisowego te same obowiązki, co osoby cywilne.

Co do krajowców płci męskiej, urodzonych w latach 1891 do 1901 włącznie, należy przytwierdzić do każdego arkusza spisowego, w którym krajowiec taki przychodzi, wolny od stempla wyciąg z księgi urodzonych (formularz V), który będzie wydawany bezpłatnie, albo uwierzytelniony odpis metryki urodzenia, jeżeli w myśl przepisu nie uczyniono tego już przy ostatnim spisie ludności w tej samej miejscowości.

Ustęp 7.
Doczepianie wyciągów z metryk dla krajowców płci męskiej, urodzonych w latach 1891 do 1901.

Za krajowców należy uważać wszystkich austryackich obywateli państwowych także wówczas, gdy gmina, w której mają prawo swojszczyzny, nie jest znana w czasie spisu.

Po wypełnieniu wszystkich właściwych przedziałek arkusza spisowego co do osób, które ma się spisać w odnośnym domu, winien komisarz spisowy zesumować zapiski w przedziałkach 28 i 29 arkusza spisowego i zaznaczyć pod nimi ogólną sumę osób obecnych, wynikającą z obu tych sum.

Ustęp 8.
Obliczenie i podanie ogólnej sumy mieszkańców obecnych.

Jeżeli dla jednego domu musiano użyć kilku arkuszy spisowych (ustęp 1.), należy podać sumę tę na ostatnim arkuszu spisowym.

Objaśnienie co do wypełniania poszczególnych przedziałek arkusza spisowego.

Do przedziałki 1 (podzielonej na 1 *a* i 1 *b*). W przedziałce 1 *a* należy wpisać w porządku arytmetycznym numery wszystkich mieszkań, znajdujących się w domu; w przedziałce 1 *b* powinno się oznaczyć osoby, należące do poszczególnych partyi mieszkalnych, w ogóle liczbami bieżącymi, zaczynając przy każdej partyi mieszkalnej na nowo od 1. Wyjątek zachodzi jedynie w tym wypadku, jeżeli w jednem mieszkaniu mieści się dwa lub więcej gospodarstw domowych, niezależnych od siebie. W tym wypadku należy co do każdego gospodarstwa domowego rozpocząć numerowanie od 1.

Ustęp 9.
Numer mieszkania i liczba bieżąca osób.

W arkuszu spisowym należy dla każdej poszczególnej osoby użyć osobnego wiersza.

Do przedziałki 2. Do przedziałki tej należy wpisać co do każdego poszczególnego gospodarstwa domowego w następującym porządku:

Ustęp 10.
Nazwisko; porządek kolejny wpisu.

1. posiadacza mieszkania, względnie głowę gospodarstwa domowego (jeżeli mieszkanie mieści jedynie jedno gospodarstwo domowe, jest głowa gospodarstwa domowego tą samą osobą, co posiadacz mieszkania);
2. jego małżonkę, będącą uczestniczką mieszkania;
3. wszystkie dzieci — synów i córki — będące uczestnikami mieszkania;
4. te dzieci — synów i córki, jeszcze niezamężne — nie będące uczestnikami mieszkania, które nie są jeszcze własnowolne (pełnoletnie lub uznane za pełnoletnie), chociażby były nieobecne przez czas dłuższy (stale), np. z powodu nauki, służby, wędrówki, czynnej służby wojskowej itp.; wyjątek stanowią w razie sądowego rozłączenia małżeństwa rodziców te dzieci, które nie są uczestnikami mieszkania z powodu przyznania ich drugiemu małżonkowi;
5. wszystkich innych razem mieszkających krewnych, powinowatych lub innych członków rodziny;
6. dzieci, wzięte w opiekę lub na utrzymanie, które są uczestnikami mieszkania;
7. gości, będących uczestnikami mieszkania, jeżeli nie wymieniono ich już stosownie do jednego z punktów poprzednich;
8. osoby, które względem posiadacza mieszkania pozostają w stosunku, opartym na honoraryum, służbie lub płacy, i są uczestnikami mieszkania, jak np. wychowawcy i wychowawczynie, słudzy i pomocnicy (czeladnicy, pomocnicy handlowi, uczniowie itd.);

9. podnajemców mieszkania wraz z ich krewnymi i ewentualną służbą w tym samym porządku i z zachowaniem tych samych przepisów, co mieszkańców głównych. Za podnajemców należy uważać takie osoby, które wzięły od posiadacza mieszkania w podnajem pewną miejscowo odgraniczoną część mieszkania (pokój, alkierz itd.);

10. nocleg ujących (przyjmowanych na nocleg) itp. wraz z ich krewnymi; za nocleg ujących (przyjmowanych na nocleg) należy uważać osoby, które za zapłatą używają jedynie miejsca do spania.

Gdyby uczestnikami mieszkania były osoby, do których nie stosuje się żadne z wspomnianych oznaczeń, wówczas należy zaliczyć je do gości (punkt 7.).

Podany tutaj porządek kolejny wpisów musi być zachowany w obrębie każdego gospodarstwa domowego, uważanego za całość, a więc także wtedy, gdy w jednem mieszkaniu mieści się dwa lub więcej gospodarstw od siebie niezawisłych (por. ustęp 9.).

Zwraca się uwagę zwłaszcza na to, iż tylko wtedy należy zaliczyć daną osobę do pewnego gospodarstwa domowego w jednym z wymienionych przymiotów, jeżeli ona sama nie stanowi własnego gospodarstwa domowego ani nie jest jego głową.

Co do wpisania osób czynnego stanu wojskowego do przedziałki 2 stosują się uwagi, podane w ustępie 6.

Osoby, będące zwykle uczestnikami mieszkania, należy zapisać w arkuszu spisowym nawet wtedy, gdy są czasowo nieobecne, np. gdy są w podróży, w szpitalu itp.

Ustęp 11.
Stosunek do posiadacza mieszkania, względnie głowy gospodarstwa domowego.

Do przedziałki 3. Należy tu podać dokładnie stosunek pokrewieństwa lub inny stosunek poszczególnych osób, wymienionych w przedziałce 2, do posiadacza mieszkania (podnajemcy itd.), względnie do głowy gospodarstwa domowego. Posiadacza mieszkania (głowę gospodarstwa domowego) należy oznaczyć jako takiego. Co do każdej innej osoby należy podać, czy pozostaje względem posiadacza mieszkania lub wymienionej bezpośrednio przedtem głowy gospodarstwa domowego albo względem podnajemcy itd. w stosunku małżeńskim lub stosunku pokrewieństwa jako żona, syn, córka, ojciec, matka, brat itd.; czy jest jego gościem, czy pozostaje na jego utrzymaniu lub wikcie, czy znajduje się u niego w stosunku, opartym na honoraryum lub płacy, albo w stosunku roboczym lub służbowym, np. jako wychowawca, pomocnik, sługa, uczeń itd., wreszcie czy jest podnajemcą, noclegującym itd. u posiadacza mieszkania (głowy gospodarstwa domowego).

Mieszkańców zakładu dla wspólnego pobytu należy oznaczyć stosownie do rodzaju zakładu jako wychowańców, członków klasztoru, chorych, więźniów, gości (hotelowych, gospodnich) itd.

Ustęp 12.
Płeć.

Do przedziałki 4 i 5. Przy każdej osobie płci męskiej, wpisanej w przedziałce 2, należy wstawić kreskę pionową w przedziałce 4, zaś przy każdej osobie płci żeńskiej w przedziałce 5.

Ustęp 13.
Data urodzenia.

Do przedziałki 6, 7 i 8. Gdyby mimo szczegółowych dochodzeń nie można było podać dokładnie dat urodzenia, należy wypełnić każdą z trzech przedziałek w sposób możliwie zbliżony do prawdy.

Przytem nie powinno się dawać pierwszeństwa okrągłym dziesiątkom lat, to jest cyfrom lat, kończącym się na zero, jak 1840, 1850 itp., lecz należy wpisywać cyfry takie podobnie jak cyfry innych lat jedynie wówczas, jeżeli oznaczają rzeczywiście rok urodzenia odnośnej osoby albo przynajmniej w myśl ustępu poprzedzającego ten rok, który można istotnie uważać naj-

prawdopodobniej za rok urodzenia. W tym duchu należy unikać zaokrągleń na dziesiątki lat.

Ustęp 14.
Miejsce urodzenia.

Do przedziałki 9. W wierszu pierwszym przedziałki tej należy podać nazwę miejsca urodzenia, jeżeli miejsce to leży w jednem z królestw i krajów reprezentowanych w Radzie państwa, a gdyby ono należało do gminy, inaczej nazwanej, w nawiasie także nazwę gminy tej; w wierszu drugim należy wymienić odnośny powiat polityczny, a w wierszu trzecim kraj.

Jeżeli miejsce urodzenia leży w krajach świętej Korony węgierskiej, wówczas należy podać miejsce urodzenia, następnie odnośny komitat, a dalej wpisać stosownie do danego wypadku: Węgry albo Kroacya-Slawonia albo Rjeka z okręgiem.

Jeżeli miejsce urodzenia leży w Bośni i Hercegowinie, trzeba podać miejsce urodzenia tudzież powiat i wpisać „Bośnia-Hercegowina".

Jeżeli wreszcie miejsce urodzenia leży poza wszystkimi, wyżej podanymi obszarami, wymienia się miejsce urodzenia, następnie szerszy powiat administracyjny (okrąg rządowy, departament itd.) oraz odnośne państwo.

Ustęp 15.
Prawo swojszczyzny i przynależność państwowa.

Do przedziałki 10. Co do obywateli austryackich należy wymienić w porządku kolejnym trzech na to przeznaczonych wierszy gminę swojszczyzny, tudzież jej powiat polityczny i kraj. Jeżeli samo miejsce spisu jest gminą swojszczyzny lub jej częścią składową, wystarczy podać tylko gminę swojszczyzny.

Jeżeli wie się wprawdzie, że pewna osoba ma obywatelstwo austryackie, lecz nie zna się jej gminy swojszczyzny, wówczas należy również wpisać jako gminę swojszczyzny gminę miejsca spisu, względnie miejsce spisu, atoli z dodatkiem: „według § 14. przepisu o spisie ludności". To samo odnosi się do osób, co do których nie jest pewne, czy przynależą do państwa austryackiego czy nie. Co do osób natomiast, o których jest pewne, iż w danej chwili nie przynależą do żadnego państwa, należy wstawić kreski poprzeczne.

Co do obywateli węgierskich powinno się wymienić gminę swojszczyzny, komitat i stosownie do danego wypadku: Węgry albo Kroacyę-Slawonię albo Rjekę z okręgiem.

Co do obywateli bośniacko-hercegowińskich należy podać gminę swojszczyzny, tudzież powiat i wpisać „Bośnia-Hercegowina".

Co do wszystkich osób, nie wymienionych już poprzednio, należy podać, jeżeli w państwie, do którego przynależą, istnieje również instytucya prawna swojszczyzny gminnej (instytucya prawa przynależności), odnośną gminę (swojszczyzny) i szerszy powiat administracyjny (okrąg rządowy, departament itd.), a w każdym razie odnośne państwo.

Ustęp 16.
Wyznanie religijne.

Do przedziałki 11. Tutaj trzeba wyrazić, czy odnośna osoba jest obrządku rzymsko-katolickiego, grecko-katolickiego, ormiańsko-katolickiego, starokatolickiego, grecko-wschodniego, ormiańsko-wschodniego, wyznania ewangelicko-augsburskiego (luterskiego), ewangelicko-helweckiego (reformowanego), herrnhuckiego, anglikańskiego, mennonickiego, unitarskiego, lipowańskiego, izraelickiego, mahometańskiego itd., lub czy jest bezwyznaniowa.

Ustęp 17.
Język potoczny.

Do przedziałki 13. Przedziałkę tę trzeba wypełnić tylko co do osób, przynależnych do obszaru krajów, reprezentowanych w Radzie państwa. Co do każdej takiej osoby należy podać język, którego osoba ta używa w zwykłem obcowaniu, lecz w każdym razie tylko jeden z następujących języków: niemiecki, czeski-morawski-słowacki, polski, ruski, słoweński, serbski-kroacki, włoski-ladyński, rumuński, węgierski.

Dla stwierdzenia, który z tych języków wypada wciągnąć jako język potoczny osób spisywanych, winien komisarz spisowy zapytać o to w myśl wskazówki, udzielonej w ustępie 1., głowę rodziny lub osoby pojedyncze, żyjące samoistnie, i wstrzymać się od wszelkiego bałamucenia przez sposób zadawania pytań lub wpływanie na odnośne odpowiedzi.

Co do dzieci, nieumiejących jeszcze mówić, i osób, które z powodu wad cielesnych lub zupełnego zastoju rozwoju umysłowego nie używają właściwie żadnego języka, należy wpisać ten z powyższych języków, który ze względu na rodzinę, a ewentualnie na inne otoczenie, w którem osoby te żyją, będzie względnie byłby prawdopodobnie ich językiem potocznym.

Ustęp 18.
Umiejętność czytania i pisania.

Do przedziałki 14 i 15. Co do osób, które umieją zarówno czytać jak i pisać, należy wstawić kreską pionową w przedziałce 14, a co do tych, które umieją tylko czytać, w przedziałce 15. Co do osób, które nie umieją ani czytać ani pisać, należy w obu przedziałkach położyć kreskę poprzeczną.

Ustęp 19.
Wady fizyczne.

Do przedziałki 16 i 17. Co do osób ślepych należy położyć kreskę pionową w przedziałce 16, co do głuchoniemych w przedziałce 17, a co do osób, które są zarówno ślepe jak i głuchonieme, w każdej z obu tych przedziałek.

Za ślepe uważa się tutaj nietylko osoby, które zupełnie straciły zwrok, lecz także te, których siła widzenia nie jest dostateczna, by mogły same wyznać (zoryentować) się w miejscach obcych i policzyć rozstawione palce u ręki na ciemnem tle w odległości ponad jeden metr.

Ustęp 20.
Gałąź zawodu głównego, stanowisko w zawodzie.

Do przedziałki 18 i 19. Zawodem głównym, a dla osób, mających jeden tylko zawód, zawodem jedynym jest ten, na którym opiera się przeważnie stanowisko społeczne albo z którego pochodzi zarobek w całości lub w przeważnej części (chociażby nie wykonywano go chwilowo np. w dniu 31. grudnia). Co do każdej poszczególnej osoby, pozostającej w pewnym oznaczonym zawodzie, należy podać go jak najdokładniej, aby można było przeprowadzić właściwy i szczegółowy podział ludności według rodzajów zawodu.

Powinno się przeto unikać tutaj wszelkich wyrażeń, które określają zawód tylko w ogólności, i podać dokładnie co do każdej osoby, pozostającej w pewnym zawodzie:

w przedziałce 18, gałąź zawodu głównego,

w przedziałce 19, stanowisko w zawodzie, mianowicie stosunek własności, posiadania, kolonatu, najmu lub dzierżawy, deputatu, stosunek służbowy, naukowy, roboczy itp.,

a więc na przykład:

Dla osób, które na stanowisku samodzielnem lub niesamodzielnem mają zawód główny w rolnictwie, leśnictwie itp.:

w przedziałce 18: rolnictwo, leśnictwo (także ogrodnictwo, chów zwierząt, trzymanie zwierząt, wydobywanie torfu, rybołowstwo itp.);

w przedziałce 19: właściciel, współwłaściciel, użytkowca, właściciel gruntu, właściciel dóbr, osadnik, dzierżawca, dyrektor, administrator, zarządca, inspektor, urzędnik dworski, leśniczy, rządca, leśny, szwajcar, parobek dozorujący, parobek, dziewka, owczarz, wyrobnik itd.

Dla osób, które na stanowisku samodzielnem lub niesamodzielnem mają zawód główny w rzemiośle, przemyśle, handlu, górnictwie, przy komunikacyach itp.:

w przedziałce 18: szczególną gałąź (rodzaj i gatunek) wykonywanego rzemiosła, fabrykacyi, handlu lub innego przemysłu itd. Wyrażenia, jak fabrykant, kupiec, urzędnik prywatny, inżynier, robotnik fabryczny, robotnik itp. nie byłyby zatem dostateczne, natomiast należy podać zawsze gałąź (kategoryę), jak n. p. przędzalnia bawełny, handel towarów materyałowych, przedsiębiorstwo bankowe, kopalnia węgla, przedsiębiorstwo ubezpieczeń, konfekcya odzieży, budowa kolei żelaznych, dróg, portów, wyszynk wina, hotel itd. Szczególnie należy baczyć na to, aby każda osoba, trudniąca się jakiemś rzemiosłem, podała dokładnie to rzemiosło; tak więc stolarze, ślusarze itp. podać mają te rzemiosła, chociażby pracowali w browarze, fabryce papieru lub w jakimkolwiek innym zakładzie przemysłowym albo rolniczym (oznaczenie tego zakładu należy do przedziałki 20);

w przedziałce 19: właściciel przedsiębiorstwa (samodzielny zastępca), fabrykant, gwarek, dzierżawca, majster, samodzielny ajent handlowy lub podróżujący itd.; dyrektor, kierownik zakładu, prokurzysta, dysponent, ajent handlowy lub podróżujący na posadzie, szef oddziału, buchalter, rachmistrz, urzędnik kasowy, werkmistrz, czeladnik, pomocnik, uczeń, robotnik fabryczny, robotnik pomocniczy, górnik, pomocnik handlowy, woluntaryusz handlowy, subjekt, kelner, wyrobnik, roznosiciel, stangret, woźnica, parobek, kucharka, pokojówka itd.

Co do czynnych urzędników i funkcyonaryuszy publicznych:

w przedziałce 18: bliższe oznaczenie ich służby, np. służba państwowa, krajowa, powiatowa, gminna itd.;

w przedziałce 19: stopień służbowy, stanowisko w obrębie gałęzi służbowej np. radca skarbowy, starszy inżynier, lekarz powiatowy, koncypista magistratu, oficyał urzędu podatkowego, asystent pocztowy, woźny itd.

Co do osób, należących do zawodów wolnych:

w przedziałce 18: szczególną gałąź zawodu, jako to adwokatura, notaryat, zawód lekarski, muzyk, architekt, malarz, rzeźbiarz, przyczem artyści, będący rzeźbiarzami, malarzami itd., mają nadto dodać, że są artystami;

w przedziałce 19: adwokat, notaryusz, koncypient, solicytator, redaktor, lekarz szpitalny, profesor akademii itd.

Jeżeli wykonuje się zawód, wpisany do przedziałki 18, samodzielnie a niema na to w użyciu osobnego oznaczenia, które należałoby wpisać do przedziałki 19, wówczas należy wciągnąć do przedziałki 19 słowo „samoistny“ np. (przedziałka 18:) nauczyciel muzyki, (przedziałka 19:) samoistny; albo: (przedziałka 18:) zawód lekarski, (przedziałka 19:) lekarz samoistny.

Co do osób, używanych do posług osobistych lub domowych wyższej lub niższej kategoryi:

w przedziałce 18: „posługi osobiste“ lub „posługi domowe“. Oznaczeń takich, jak urzędnik prywatny, funkcyonaryusz, sługa, nie należy tu zatem w żadnym razie wpisywać;

w przedziałce 19: dokładne oznaczenie stanowiska lub zatrudnienia np. ochmistrz domowy, sekretarz prywatny, lektor, lektorka, gospodyni itd., kamerdyner, służący, klucznik, klucznica, panna służąca, kucharka, pokojówka, niańka, stróż itd.

Co do wyrobników, mających zatrudnienie zmienne, należy podać w przedziałce 18 tę gałąź zawodu, w której zwyczajnie pracują, a w przedziałce 19 słowo „wyrobnik“.

Co do osób bez wyraźnego zatrudnienia zawodowego należy podać w przedziałce 18 sposób, w jaki istotnie utrzymują się, a więc np. kapitalista, właściciel domu, emeryt, prebendarz, dożywotnik, beneficyant, mieszkaniec zakładu zaopatrzenia lub zakładu dla ubogich, domu dla chorych, pobierający wsparcie itd. Przedziałkę 19 należy wypełnić kreską poprzeczną. Tylko co do emerytów należy wpisać w przedziałkę 18 oznaczenie „emeryt“, a w przedziałkę 19 ostatni stopień służbowy (tytuł) z dodatkiem „p. s.“, „em.“ itp., np. em. starosta.

Osoby, żywione względnie zatrzymane w szpitalach, zakładach położniczych, domach podrzutków, w domach dla obłąkanych itp. jakoteż w więzieniach, aresztach i wszelkich innych zakładach więziennych, należy zapisać według ich zawodu, przerwanego z reguły jedynie czasowo.

Co do żon, dzieci i innych członków rodziny należy wypełnić przedziałkę 18 i 19 tak, jak dla innych osób, jeżeli osoby te mają swój własny zawód. Jeżeli osoba taka nie ma własnego zawodu, ale pomaga regularnie a nie tylko ubocznie głowie rodziny w jej zawodzie, wówczas należy także co do niej wpisać w przedziałkę 18 gałąź zawodu głowy rodziny. Jeżeli tacy członkowie rodziny pobierają płacę w gotówce, należy co do nich wciągnąć w przedziałkę 19 rodzaj ich stosunku roboczego lub służbowego albo przynajmniej słowa „pomaga za wynagrodzeniem“; jeżeli oni za pomoc swoją nie pobierają płacy w gotówce, należy wpisać do przedziałki 19 jedynie słowo „pomaga“.

Co się tyczy w szczególności żon, może pomaganie takie mieć oczywiście miejsce zarówno u wieśniaczek jak i u żon przemysłowców, kupców itd. Samego zajmowania się domem nie należy uważać za pomoc w zawodzie głowy rodziny.

Uczniów i uczących się należy oznaczyć jako takich w przedziałce 18, jeżeli oni w myśl przepisów poprzedzających nie należą już do pewnego zawodu, np. jako terminatorzy, praktykanci, elewi itd. albo tylko jako pomagający członkowie rodziny. Przedziałkę 19 należy wówczas wypełnić kreską poprzeczną.

Tylko wtedy, gdy co do pewnej osoby nie można podać żadnego zawodu w myśl przepisów poprzedzających (np. co do małych dzieci), należy wypełnić przedziałki 18 i 19 kreskami poprzecznymi.

Ustęp 21.
Oznaczenie przedsiębiorstwa.

Do przedziałki 20. Przedziałkę tę należy wypełnić co do wszystkich osób niesamoistnych, t. j. urzędników, funkcyonaryuszy, sług, robotników itd. Ma ona na celu uwidocznienie zakładu (przedsiębiorstwa, urzędu), w którym wykonywa się zawód główny. Wpis ten może z jednej strony posłużyć do objaśnienia często niezupełnie jasnych szczegółów przedziałki 18, a z drugiej strony ma on znaczenie dla określenia stosunków zawodowych takich osób, których zawód nie zgadza się z rodzajem przedsiębiorstwa, gdzie zawód ten bywa wykonywany, jak np. co do pomocniczego ślusarza maszynowego, zatrudnionego w wielkiem przedsiębiorstwie rolnem, co do robotnika rolnego, zatrudnionego w fabryce cukru, co do ogrodnika, zatrudnionego w fabryce mebli, co do pomocnika stolarskiego, zatrudnionego w warsztacie kolejowym, w fabryce konserw itp. U urzędników i sług publicznych ważne jest zwłaszcza zatrudnienie w przedsiębiorstwie zarobkowem państwa, kraju lub gminy np. przy kolei, poczcie, w miejskiej gazowni lub elektrowni itp. W przedziałce tej należy zatem podać z wszelką możliwą dokładnością zakład, urząd, przedsiębiorstwo, instytucyę, gdzie urzędnik, funkcyonaryusz lub robotnik itp. jest czynny, np.:

gospodarstwo włościańskie, zarząd dóbr, browar, olejarnia, kolej żelazna, przedsiębiorstwo omnibusowe, spedytorstwo, handel obrazów, gospoda, tkalnia wstążek jedwabnych, drukarnia materyi bawełnianych, apretura tkanin lnianych, fabryka maszyn do szycia, handel towarów galanteryjnych skórzanych, kancelarya adwokacka itd.

Co do osób samoistnych, osób niemających zawodu, tudzież osób, które w czasie spisu nie wykonują swego zawodu, np. są bez pracy, lub nie wykonują go w pewnem oznaczonem przedsiębiorstwie, należy położyć w przedziałce 20 kreskę poprzeczną.

Do przedziałki 21 i 22. Tutaj należy podać w ten sam sposób, jak to opisano w ustępie 20., zawód główny, wykonywany z końcem roku 1907. i stanowisko w zawodzie głównym z końcem roku 1907, ten ostatni szczegół także wówczas, jeżeli gałąź zawodu głównego pozostała tą samą. Jeżeli zawód nie zmienił się od tego czasu, wystarczają słowa „jak obecnie“. Jeżeli także stanowisko w zawodzie głównym jest to samo, co z końcem roku 1907, wystarczają także w przedziałce 22 słowa „jak obecnie“. Tylko co do osób, które wówczas nie miały zawodu, wolno umieścić w przedziałkach 21 i 22 kreski poprzeczne.

Ustęp 22.
Zawód główny z końcem roku 1907 i stanowisko w ówczesnym zawodzie głównym.

Co do osób, które z końcem roku 1907 należały do czynnego stanu wojskowego, powinno się wpisać w przedziałce 21 „wojskowy“, a w przedziałce 22 albo „obowiązany do służby“ albo „zawodowy“ stosownie do tego, czy osoby te pozostawały wówczas w służbie prezencyjnej, jedynie wykonując ustawową powinność służbową, czy też były wojskowymi zawodowymi.

Do przedziałki 23 i 24. Przedziałki te należy wypełnić co do osób, które obok swego zawodu głównego, albo nie mając wyraźnego zawodu, wykonują bądź w czasie spisu ludności, bądź w innej porze roku czynność zarobkową, na której zasadza się znaczna część ich ogólnego dochodu. Z pomiędzy kilku takich działalności zarobkowych należy podać najważniejszą. Gałąź zarobkowania ubocznego i stanowisko w zarobkowaniu ubocznem musi się wymienić równie dokładnie, jak to przepisano w ustępie 20. co do gałęzi zawodu głównego i stanowiska w zawodzie głównym; w szczególności należy także co do każdego poszczególnego członka rodziny podać ewentualne zarobkowanie uboczne.

Ustęp 23.
Zarobkowanie uboczne.

Do przedziałki 25. Przedziałka ta służy do objaśnienia, czy zarobkowanie uboczne, oznaczone w przedziałkach 23 i 24, bywa wykonywane równocześnie obok zawodu głównego albo na przemian z nim, na przykład w innej porze roku. Należy zatem albo wpisać „równocześnie“ albo podać czas, np. „tylko latem“, „przy sposobności“, „w niedziele i dni świąteczne“ itp.

Ustęp 24.
Czas, w którym wykonuje się zarobkowanie uboczne.

Do przedziałki 26 i 27. Na pytania te należy odpowiedzieć zarówno co do właścicieli jak i co do współwłaścicieli, i to bez dokładnego wyliczania posiadłości nieruchomych, położonych w krajach tutejszych. jedynie słowem tak albo nie.

Ustęp 25.
Własność nieruchoma.

Na równi z właścicielami należy uważać posiadaczy fideikomisów i użytkowców stanu duchownego.

Za grunt rolny lub lasowy (przedziałka 26) należy uważać każdy grunt, który według wyrażenia pospolitego może uchodzić za używany w gospodarstwie rolnem lub lasowem. Także ogrody owocowe, warzywne, kwiatowe itp., które utrzymuje się przynajmniej częściowo jako źródło dochodu, należy liczyć jako grunta rolne. Zwykłych ogrodów domowych i ozdobnych nie należy uważać za grunta rolne lub lasowe, lecz powinno się wykazać je w przedziałce 27, tak jak własność domu i inną własność nieruchomą.

Do przedziałki 28 do 32. Jako czasowo obecne należy wykazać przez wciągnięcie kreski pionowej do przedziałki 28 te osoby, które tylko z powodów przemijających zajmują na czas krótszy mieszkanie, w którem mają być spisane (ustęp 10.);

Ustęp 26.
Obecni.
Nieobecni.
Czas trwania pobytu.

zaś jako stale obecne w przedziałce 29 te osoby, które zamieszkują swe mieszkanie zwyczajne. Co do każdej osoby stale obecnej, w szczególności zaś także co do dzieci, zapisanych w arkuszu spisowym, należy podać nadto w przedziałce 30 dokładnie rok, od którego przebywają w gminie miejsca spisu dobrowolnie i bez przerwy.

Za niedobrowolny należy uważać pobyt, spowodowany dopełnianiem ustawowego obowiązku służby wojskowej; dalej oczywiście pobyt aresztowanych i więźniów w więzieniach itp. Pobyt jest nieprzerwany, jeżeli osoba odnośna nie opuściła nigdy gminy miejsca spisu w ciągu podanego czasu w zamiarze niepowrócenia do niej. Dobrowolnej nieobecności przemijającej (np. z powodu podróży, w interesach, z powodu pielgrzymki) nie należy przeto uważać za przerwanie pobytu, jeżeli istniał przytem zamiar zatrzymania siedziby w gminie miejsca spisu. Także nieobecności w gminie miejsca spisu, spowodowanej dopełnianiem ustawowej powinności wojskowej, nie uważa się za przerwę pobytu.

Jako czasowo nieobecne należy oznaczyć w przedziałce 31 te osoby, które dla powodów przemijających nie zajmują przez czas krótki swego zwykłego mieszkania;

zaś jako stale nieobecne w przedziałce 32 te, które są nieobecne w mieszkaniu przez czas dłuższy, np. z powodu nauki, wykształcenia zawodowego, służby, terminowania itp.

Co do każdej osoby, która ma być liczona, należy zatem wpisać kreskę pionową do jednej z czterech przedziałek 28, 29, 31, 32.

Także pod względem wypełnienia tych przedziałek obowiązuje oczywiście podstawowy dzień spisu w myśl przepisów, podanych w ustępie 2.

Ustęp 27.
Pobyt nieobecnych.

Do przedziałki 33. Jeżeli odnośna osoba nieobecna bawi w innej miejscowości, należącej jednak do gminy miejsca spisu, trzeba wciągnąć tylko nazwę tej miejscowości, jeżeli zaś osoba nieobecna przebywa w innej gminie, należącej do obszaru krajów reprezentowanych w Radzie państwa, należy podać gminę, powiat polityczny i kraj. Jeżeli osoba nieobecna przebywa w krajach świętej Korony węgierskiej, trzeba wykazać, czy bawi na Węgrzech, w Kroacyi-Slawonii lub w Rjece z okręgiem. Jeżeli osoba nieobecna, o którą chodzi, pozostaje w Bośni lub Hercegowinie, należy wymienić powyższe kraje. Jeżeli nieobecny przebywa w innych krajach, powinno się podać tylko odnośne państwo zagraniczne, np. Bawaryę, Francyę, Szwajcaryę, Brazylię itd.

Ustęp 28.
Domowe zwierzęta użytkowe.

Szczegóły co do domowych zwierząt użytkowych mają obejmować tylko zwierzęta, znajdujące się w domu, tudzież w budynkach i stajniach należących do domu. Jeżeli zatem zwierzęta są umieszczone w domu (względnie w budynkach i stajniach do niego należących), w którym posiadacz ich mieszka, natenczas ma on udzielić potrzebnych wyjaśnień. Jeżeli wypadek ten nie zachodzi, należy obowiązek powyższy do tego, komu zwierzęta te powierzono. Bliższe pouczenia są wydrukowane na stronicy czwartej arkusza spisowego.

Kraj: . . . . . Gmina (obszar dworski): . . . . .

Powiat polityczny: . . . . . Miejscowość: . . . . . .

XI.

Arkusz zbiorowy

zapisków, uskutecznionych w każdej miejscowości przy spisie ludności według stanu z dnia 31. grudnia 1910.

(Ma go wygotować przełożony gminy **porządkiem miejscowości,** a to dla każdej miejscowości [nie zaś na przykład gminy katastralnej] jeden arkusz zbiorowy z potrzebnymi arkuszami wkładkowymi, na których jest wydrukowana jedynie tabela, umieszczona poniżej. Gdyby dla większych miast okazał się wskazany dalszy podział, można także założyć osobne arkusze zbiorowe dla każdej dzielnicy; w tym jednak wypadku musi się zawsze zestawić jedną sumę dla całej miejscowości.)

Do tego arkusza zbiorowego należy włożyć porządkiem numerów domów:

w miejscowościach, gdzie spis ludności odbywa się zapomocą **kart oznajmienia:**

karty oznajmienia I, II lub III (wraz z przytwierdzonymi do nich wyciągami z metryk V albo odpisami metryk urodzenia [por. form. IV, ustęp 6]) w odnośnych arkuszach okładkowych VI, VII lub VIII;

w miejscowościach, gdzie spis ludności odbywa się zapomocą **arkuszy spisowych:**

arkusze spisowe IX (wraz z przytwierdzonymi do nich wyciągami z metryk V albo odpisami metryk urodzenia [por. form. X, ustęp 7]).

[Także dla ruchomych siedzib mieszkalnych (bud drewnianych, wozów, okrętów) i innych siedzib mieszkalnych, nie ponumerowanych jako domy, a służących na mieszkanie dla ludzi, należy założyć arkusze okładkowe i karty oznajmienia, względnie (por. form. X, ustęp 5, al. 2 i 3) arkusze spisowe i zamieścić je w arkuszach zbiorowych tuż po domach numerowanych.]

Nr. domu	Ilość kart oznajmienia lub arkuszy spisowych	Ilość partyi mieszkalnych	Ogólna ilość osób **obecnych**	**Uwaga**

Kraj: . . . . . Gmina (obszar dworski): . . . . . .

Powiat polityczny: . . . . . Miejscowość: . . . . . .

Powiat sądowy: . . . . . .

XII *a*.

Przegląd miejscowy, część I.

Ludność według płci, pobytu, przynależności państwowej (prawa swojszczyzny), religii i języka potocznego.

Uwaga. Pouczenie o wygotowaniu przeglądu miejscowego jest wydrukowane na stronicy 4. niniejszego formularza. Wyda się także arkusze wkładkowe, których stronica 1. i 3. odpowiada stronicy 409, a stronica 2. i 4. stronicy 408 niniejszej części Dziennika ustaw państwa.

Numer domu	Z tych domów są: zamieszkałe	Z tych domów są: niezamieszkałe	Ludność: Ilość partyi	Ludność: Ogólna ilość ludności obecnej	Płeć: męska	Płeć: żeńska	Obecność: stała	Obecność: czasowa	Przynależność państwowa: w królestwach i krajach reprezentowanych w Radzie państwa — prawo swojszczyzny (przynależność): w gminie miejsca spisu	w innej gminie tego samego powiatu politycznego	w innym powiecie politycznym tego samego kraju	w innych krajach	w ogóle (suma przedziałek 10 do 13)	w krajach świętej Korony węgierskiej	w Bośni i Hercegowinie	w państwach obcych	Razem (suma przedziałek 14 do 17)	Religia: katolicy: rzymsko-	katolicy: grecko-	katolicy: ormiańsko-	katolicy: staro-	wschodni: grecko-	wschodni: ormiańsko-	ewangelicy: wyznania augsburskiego (lutrzy)	ewangelicy: wyznania helweckiego (reformowani)
1	2	3	4	5	6	7	8	9	10	11	12	13	14	15	16	17	18	19	20	21	22	23	24	25	26

o b e c n a																				Ludność krajowa nieobecna			Uwaga
gia										Język potoczny													
(przedziałka 5)										ludności krajowej obecnej (przedziałka 14)										nieobecna			
herrnhuci	anglikanie	mennonici	unitaryanie	lipowanie	izraelici	mahometanie	innego wyznania	bezwyznaniowi	Razem (suma przedziałek 19 do 35)	niemiecki	czeski-morawski-słowacki	polski	ruski	słoweński	serbski-kroacki	włoski-ładyński	rumuński	węgierski	Razem (suma przedziałek 37 do 45)	stale	czasowo	Razem (suma przedziałek 47 i 48)	
27	28	29	30	31	32	33	34	35	36	37	38	39	40	41	42	43	44	45	46	47	48	49	50

(Strona 4. formularza XII a, Przegląd miejscowy, część I.)

Pouczenie

o sporządzeniu przeglądu miejscowego.

Dla każdej miejscowości (nie zaś na przykład gminy katastralnej) należy założyć jeden przegląd miejscowy. Gdyby dla większych miast okazywał się wskazany dalszy podział, można także wygotować osobny częściowy przegląd miejscowy dla każdej dzielnicy miejskiej; zawsze jednak musi się zestawić w tym wypadku jedną sumę dla całej miejscowości.

Wygotowanie przeglądu miejscowego jest jednym z najważniejszych okresów w toku czynności spisowych, ponieważ stanowi przejście od dochodzeń, wyrażonych w wielu poprzednich działach słowami, do dokładnego przedstawienia stosunków zapomocą cyfr. Osoby, którym poruczono zestawienie to, mają zatem za zadanie przenieść do przeglądu miejscowego z największą dokładnością zapiski, zawarte w kartach oznajmienia lub arkuszach spisowych, i obliczyć sumy tychże dla każdej miejscowości. Pracę tę trzeba wykonać tem sumienniej, iż w przeciwnym razie gminy, obowiązane do sporządzenia przeglądów miejscowych, byłyby narażone przez dodatkowe sprostowania i uzupełnienia na większe wydatki, a nadto, iż nie możnaby dotrzymać terminu, wyznaczonego do przedłożenia poszczególnych przeglądów.

Jakkolwiek karty oznajmienia i arkusze spisowe powinny być w myśl § 21. przepisu do ustawy o spisie ludności z dnia 29. marca 1869, Dz. u. p. Nr. 67, dokładnie sprawdzone, zanim przystąpi się do układania przeglądu miejscowego, mimo to jednak winien ten, kto układa przegląd powyższy, postarać się drogą wywiadów oraz ewentualnych zapytań i dochodzeń o potrzebne wyjaśnienia we wszystkich wypadkach, w których poważnie wątpliwość co do podanych szczegółów. Szczególną uwagę trzeba zwracać na to, aby zapiski kart oznajmienia i arkuszy spisowych wciągnięto do właściwych przedziałek przeglądu miejscowego.

Zanim przystąpi się do sporządzenia przeglądu miejscowego należy przeprowadzić w samych kartach oznajmienia i arkuszach spisowych pewne roboty przygotowawcze, które ułatwiają przenoszenie dat do przeglądu miejscowego. Takimi robotami przygotowawczymi są:

1. Oznaczenie osób nieobecnych w kartach oznajmienia i arkuszach spisowych barwą odróżniającą (ołówkiem czerwonym lub niebieskim), ponieważ daty co do osób tych musi się wpisać do przeglądu miejscowego oddzielnie od dat co do osób obecnych.

2. Podobne oznaczenie osób, należących do wojska czynnego, które przychodzą w przedziałce 2 kart oznajmienia i arkuszy spisowych, ponieważ osób tych nie przenosi się wcale do przeglądu miejscowego z kart oznajmienia lub arkuszy spisowych. (Por. ustęp ostatni niniejszego pouczenia co do części I. przeglądu miejscowego.)

3. Zesumowanie kresek pionowych w następujących przedziałkach kart oznajmienia lub arkuszy spisowych, a mianowicie: 4. 5, 31 i 32. Co do przedziałek 28 i 29 kart oznajmienia względnie arkuszy spisowych, których wpisy sumują już posiadacze mieszkań, a względnie komisarze spisowi, należy stwierdzić, czy suma jest dobra, a według okoliczności sprostować ją.

Przegląd miejscowy dzieli się na dwie części: 1. co do ludności; 2. co do domowych zwierząt użytkowych.

Co do części I. zaleca się użycie jednego formularza XII *a*, na egzemplarz brulionowy i zaznaczenie w odnośnej przedziałce szczegółów, dotyczących każdej poszczególnej osoby, kreseczką pionową przy możliwem oszczędzaniu miejsca; następnie liczy się kreski dla każdego domu i wpisuje atramentem sumy do drugiego egzemplarza przeglądu miejscowego.

Celem należytego wciągnięcia cyfr do odnośnych przedziałek części I. należy uwzględnić, co następuje:

Do przedziałki 1 na stronicy II. ma się wpisać domy w porządku arytmetycznym numerów domów, i to tylko numery domów rzeczywiście istniejących (zgodnie z wykazem miejscowym albo przytaczając i uzasadniając odstąpienie od niego). Jeżeli podano dom jako niezamieszkały, musi się mimo to wpisać jego numer; inne jednak przedziałki należy w tym wypadku przekreślić kreską poprzeczną. Przy halnych chatach pasterskich (alpejskich) należy umieścić w przedziałce ostatniej (Uwaga) litery A. H.

Gdyby zaszedł wypadek, trudny do przewidzenia w razie ścisłego przestrzegania przepisów ustawowych, iż nie dałoby się stwierdzić numeru pewnego budynku zamieszkałego, wówczas należy umieścić budynek taki po ostatnim numerze domu i wypełnić oczywiście także w tym wypadku wszystkie przedziałki przeglądu miejscowego odpowiednimi cyframi. W ten sam sposób należy postąpić z innymi siedzibami mieszkalnymi np. budami drewnianymi, wozami, okrętami itp., jeżeli one służą na mieszkanie dla ludzi.

Okoliczność, czy domy są zamieszkałe, czy niezamieszkałe, należy zaznaczyć umieszczeniem kresek pionowych w przedziałkach 2 względnie 3.

Ilość partyi mieszkalnych w przedziałce 4 przeglądu miejscowego wynika z przedziałki trzeciej arkusza zbiorowego XI. Daty innych przedziałek przeglądu miejscowego należy wyciągnąć z kart oznajmienia względnie arkuszy spisowych.

Przedziałki 4 do 26 na stronicy II. i 27 do 46 na stronicy III. są przeznaczone do wykazania ludności obecnej (krajowej i obcej) według poszczególnych domów.

Krajowców nieobecnych bierze się z przedziałek 31, 32 i 33 kart oznajmienia względnie arkuszy spisowych i wpisuje cyfrowo w przedziałkach 47 i 48 przeglądu miejscowego (stronica III.), poczem oblicza się w przedziałce 49 przeglądu miejscowego sumę nieobecnych dla każdego domu. Osób powyższych nie można jednak wcale uwzględnić w przedziałkach 5 do 46, ponieważ w przedziałkach tych ma się klasyfikować tylko ludność rzeczywiście obecną.

Ponieważ według § 14. przepisu o spisie ludności ma się spisać z pośród ludności nieobecnej tylko krajowców, to jest osoby, posiadające prawo swojszczyzny w obszarze krajów reprezentowanych w Radzie państwa, przeto nie można przenosić do przeglądu miejscowego wszystkich innych osób nieobecnych, przychodzących w kartach oznajmienia lub arkuszach spisowych (licząc tu także osoby przynależne do krajów świętej Korony węgierskiej tudzież Bośni i Hercegowiny).

Po przeniesieniu do przeglądu miejscowego wszystkich osób, wykazanych w każdym domu z osobna (z wyjątkiem nieobecnych cudzoziemców), zaleca się przeprowadzenie przy każdym domu prób rachunkowych co do wszystkich cyfr, które muszą zgadzać się z sobą, ponieważ w ten sposób można daleko łatwiej znaleźć ewentualne błędy rachunkowe, niż po zamknięciu przeglądu.

Ukończywszy wciąganie, sumuje się w części I. cyfry dla odnośnej miejscowości, a mianowicie najpierw cyfry przedziałki 5 na stronicy II. i przedziałki 49 na stronicy III., ponieważ stanowią one liczby zasadnicze, z którymi sumy innych przedziałek muszą zgadzać się. W szczególności powinny zgadzać się z sumą przedziałki 5 „Ogólna ilość ludności obecnej“:

a) Na stronicy II.:

sumy przedziałek 6 + 7 (ludność obecna według płci);
sumy przedziałek 8 + 9 (ludność obecna według czasu pobytu);
sumy przedziałek 14 do 17, wykazane w przedziałce 18 (ludność obecna według przynależności państwowej).

b) Na stronicy II. i III.:

sumy przedziałek 19 do 35, wykazane w przedziałce 36 (ludność obecna według religii).

Z przedziałką 14 na stronicy II. i przedziałką 46 na stronicy III. musi zgadzać się suma przedziałek 37 do 45 na stronicy III., ponieważ język potoczny ma być wykazywany tylko dla ludności obecnej, posiadającej obywatelstwo austryackie.

Wykazy osób, należących do wojska czynnego, udzielone przez władze wojskowe, należy wciągnąć w części I. przeglądu miejscowego na stronicy II. i III. w jednym wierszu na końcu

Również w części II. przeglądu miejscowego jest każdy wiersz przeznaczony na cyfry z jednego domu. Domy, w których niema domowych zwierząt użytkowych, można opuścić w części II. przeglądu miejscowego, jeżeli poniżej sumy umieści się uwagę z wyraźnem oznaczeniem domów, nie wymienionych z powyższego powodu.

Także przy wygotowaniu tej części II. zaleca się użycie jednego formularza na egzemplarz brulionowy i przeniesienie do odnośnej przedziałki cyfr co do każdego gatunku zwierząt z kart oznajmienia względnie arkuszy spisowych, poczem należy zestawić sumy dla całego domu i wpisać je atramentem do drugiego egzemplarza przeglądu miejscowego, część II.

Po ukończeniu wpisywania sumuje się cyfry dla odnośnej miejscowości i przeprowadza próbę, czy następujące sumy zgadzają się ze sobą:

przedziałka 9 ze sumą przedziałek 2 do 8,
„ 22 „ „ „ 10 „ 21,
„ 32 „ „ „ 28 „ 31.
„ 38 „ „ „ 33 „ 37,
„ 42 „ „ „ 39 „ 41.

Wykazy koni i zwierząt jucznych wojskowych, udzielone przez władzę wojskową, należy wciągnąć w jednym wierszu na końcu.

Kraj: . . . . . Gmina (obszar dworski): . . . . . .

Powiat polityczny: . . . . . Miejscowość: . . . . . .

Powiat sądowy: . . . . . .

XII *b*.

Przegląd miejscowy, część II.

Ilość domowych zwierząt użytkowych.

Uwaga. Pouczenie co do wygotowania przeglądu miejscowego mieści się na stronicy 4. części I. przeglądu miejscowego (formularz XII a).

Wyda się także arkusze wkładkowe, których stronica 1. i 3. odpowiada stronicy 415, a stronica 2. i 4. stronicy 514 niniejszej części Dziennika ustaw państwa.

Numer domu	Konie								Bydło rogate (także bawoły)													Osłomuły, muły i osły		
	Źrebce		Klacze		Ogiery		Wałachy bez względu na wiek	Razem (suma przedziałek 2 do 8)	Jałowiki w wieku niżej 1 roku			Byki (nietrzebione w wieku wyżej 1 roku)	Cielice w wieku wyżej 1 roku		Krowy	Woły (trzebione)					Razem (suma przedziałek 10 do 21)	w tem bawołów	Osłomuły	Muły	Osły
	w wieku niżej 1 roku	w wieku wyżej 1 roku aż do użycia do pracy	źrebne lub ze źrebiętami ssącymi	inne	rozpłodowe	inne			byczki (nietrzebione)	jałowki	cielce (trzelione)		jeszcze nie cielne	cielne		jeszcze nie używane do pociągu albo na wypas	w wieku wyżej 1 roku aż do 3 lat: używane do pociągu	w wieku wyżej 1 roku aż do 3 lat: używane na wypas	w wieku wyżej 3 lat: używane do pociągu	w wieku wyżej 3 lat: używane na wypas					
1	2	3	4	5	6	7	8	9	10	11	12	13	14	15	16	17	18	19	20	21	22	23	24	25	26

Kozy	Owce					Świnie						Ule pszczelne				Drób				Uwaga
	jagnięta w wieku niżej 1 roku	w wieku wyżej 1 roku			Razem (suma przedziałek 28 do 31)	prosięta aż do 3 miesięcy	warchlaki w wieku aż do 1 roku	w wieku wyżej 1 roku			Razem (suma przedziałek 33 do 37)	budowa ruchoma	budowa nieruchoma	budowa mieszana	Razem (suma przedziałek 39 do 41)	kury	gęsi	kaczki	inny drób	
		barany	owce samice	skopy				kiernozy rozpłodowe	maciory rozpłodowe	inne										
27	28	29	30	31	32	33	34	35	36	37	38	39	40	41	42	43	44	45	46	47

XIII *a* i XIII *b*.

Przegląd gminny.

[Tabele przeglądu gminnego zgadzają się w ogóle z formularzami XII *a* i XII *b* (przegląd miejscowy).

Przedziałka 1 części I. (formularz XIII *a*) jest jednak podzielona; napis przedziałki 1 *a* ma zamiast „Numer domu“ brzmieć „Nazwy miejscowości w porządku abecadłowym“; napis przedziałki 1 *b* brzmi „Ilość domów“. Przedziałki następne nie różnią się od przedziałek formularza XII *a*.

Część II. (formularz XIII *b*) różni się od formularza XII *b* jedynie tem, iż przedziałka 1 ma zamiast napisu „Numer domu“ napis „Nazwy miejscowości w porządku abecadłowym“.]

XIV *a* i XIV *b*.

Przegląd powiatowy.

[Tabele przeglądu powiatowego zgadzają się w ogóle z formularzami XII *a* i XII *b* (przegląd miejscowy).

Przedziałka 1 części I. (formularz XIV *a*) jest jednak podzielona; napis przedziałki 1 *a* ma zamiast „Numer domu“ brzmieć „Nazwy gmin (obszarów dworskich)“; napis przedziałki 1 *b* brzmi „Ilość domów“. Przedziałki następne nie różnią się od przedziałek formularza XII *a*.

Część II (formularz XIV *b*) różni się od formularza XII *b* jedynie tem, iż przedziałka 1 ma zamiast napisu „Numer domu“ napis „Nazwy gmin (obszarów dworskich)“.

Gminy (obszary dworskie) należy w obrębie każdego powiatu sądowego przytoczyć w porządku abecadłowym; po każdym powiecie sądowym należy zestawić sumę.]

Rok 1910.

Dziennik ustaw państwa

dla

królestw i krajów w Radzie państwa reprezentowanych.

Część LXIII. — Wydana i rozesłana dnia 25. sierpnia 1910.

Treść: № 149. Ustawa o kolejach niższego rzędu.

149.

Ustawa z dnia 8. sierpnia 1910,

o kolejach niższego rzędu.

Za zgodą obu Izb Rady państwa postanawiam, co następuje:

Artykuł I.

Postanowienia ustawy niniejszej mają zastosowanie do kolei niższego rzędu, przeznaczonych do ruchu publicznego, a mianowicie do kolei lokalnych i kolejek.

Kolejami lokalnymi są koleje, które pod względem urządzenia technicznego i produktywności stoją poza kolejami głównymi, które jednak pośredniczą w obrocie w szerszym okręgu, a szczególnie w dowozie do kolei głównych i są oznaczone w dokumencie koncesyjnym jako koleje lokalne. W artykułach II do V ustawy niniejszej postanawia się, o ile pod względem przygotowania przedsiębiorstwa należy projektowane koleje traktować jako koleje lokalne.

Za kolejki uważa się takie koleje niższego rzędu, które mają mniejsze znaczenie dla ogólnego ruchu kolejowego, a w szczególności takie koleje, które pośredniczą głównie w obrocie miejscowym w obrębie jednej gminy albo pomiędzy gminami sąsiednimi. Do kolejek należą również koleje linowe, koleje powietrzne i inne podobne kolejowe środki przewozowe, jeżeli są przeznaczone do komunikacyi publicznej i uznane przez rząd za kolejki (Artykuł XXVIII.).

A. Koleje lokalne.

Artykuł II.

Nie uszczuplając wpływu, jaki na mocy ustawy służy wspólnemu Ministerstwu wojny, należy czynić przy nadawaniu koncesyi na koleje lokalne wszelkie możliwe ułatwienia pod względem robót przygotowawczych, budowy i urządzenia.

Pod względem ruchu będzie można o tyle odstąpić od zarządzeń dla bezpieczeństwa i przepisów co do ruchu, ustanowionych w regulaminie ruchu kolei żelaznych z dnia 16. listopada 1851, Dz. u. p. Nr. 1 z r. 1852, i w postanowieniach dodatkowych, o ile ze względu na szczególne stosunki, a w szczególności ze względu na ustaloną chyżość Ministerstwo kolei żelaznych uzna to za dopuszczalne. Prawo korporacyi autonomicznych do wydawania we własnym zakresie działania przepisów, tyczących się bezpieczeństwa, nie powinno doznać przez to uszczerbku.

Takie same ułatwienia można czynić według uznania Ministerstwa kolei żelaznych i wówczas, gdy ruch kolei lokalnych będzie zaprowadzony na szlakach kolejowych już istniejących.

Do komisyi, mających na celu rewizyę trasy, oznaczenie stacyi i obchód polityczny, należy zaprosić reprezentanta wydziału krajowego, jako członka z prawem głosu. Jeżeli projektowana kolej lokalna łączy się z linią kolejową, pozostającą w zarządzie państwowym, należy przyznać takie same stanowisko reprezentantowi technicznemu tej dyrekcyi kolei państwowych, w której okręgu znajduje się odnośna linia kolejowa.

Artykuł III.

Przedsiębiorstwa kolei lokalnych są uwolnione w szczególności od następujących zobowiązań:

1. od obowiązków bezpłatnego przewożenia poczty według § 68. regulaminu ruchu na kolejach żelaznych i § 10., lit. *f*, ustawy o koncesyach na koleje żelazne z dnia 14. września 1854, Dz. u. p. Nr. 238;

2. od obowiązków, opartych na § 89. regulaminu ruchu kolei żelaznych, do zwrotu nadwyżki kosztów, wynikającej z nadzoru policyjnego i skarbowego, tudzież od obowiązków do bezpłatnego stawiania i utrzymywania potrzebnych lokalności urzędowych oraz starania się o pomieszczenie odnośnych urzędników i sług.

Artykuł IV.

Upoważnia się rząd, aby przy ustanawianiu taryf dla kolei lokalnych zezwalał na wyjątki od przepisów ustawowych, tyczących się taryf i przewozu na kolejach żelaznych.

Artykuł V.

Aż do otwarcia ruchu na kolei lokalnej wolne są od stempli i należytości wszelkie umowy, dokumenty i podania, sporządzone lub wygotowane w celu budowy tej kolei, urządzenia jej i ruchu na niej, a które mają za przedmiot następujące sprawy:

1. zapewnienie odstąpienia gruntów, zezwolenia na ich wolne od ciężarów wydzielenie i przyznania jednego z praw, wymienionych nadto w § 2., l. 2 do 4, ustawy z dnia 18. lutego 1878, Dz. u. p. Nr. 30, dalej

dostarczenia materyałów do budowy i ruchu, tudzież

świadczenia wypłat w gotówce z objęciem akcyi lub bez ich objęcia, jakoteż innych dopłat jakiegokolwiek rodzaju;

2. ustalenie warunków co do używania dróg publicznych;

3. objęcie zobowiązań gwarancyjnych;

4. umowy, dotyczące dostarczenia kapitału, budowy kolei lub ruchu;

5. z tego samego uwolnienia korzystają podania, plany i inne dokumenty, mające na celu przygotowanie budowy kolei lokalnej pod względem technicznym i finansowym, a wnoszone przez strony interesowane, w szczególności także przez starających się o koncesyę i ich następców prawnych, po otrzymaniu zezwolenia na przygotowawcze roboty techniczne.

Artykuł VI.

Za udzielenie koncesyi i wygotowania dokumentu koncesyjnego nie opłaca się należytości ani taks.

Artykuł VII.

W razie nadania koncesyi wolne są od stempli i należytości aż do upływu trzeciego roku obrotowego:

1. wszelkie umowy, dokumenty i podania, zawarte, zdziałane i wnoszone przez przedsiębiorstwo kolei lokalnej, to jest koncesyonaryusza, jego następcę prawnego pod względem koncesyi, jakoteż kierownika ruchu przedsiębiorstwa, które mają na celu budowę, urządzenie i ruch kolei;

2. potwierdzenia odbioru przedsiębiorców budowlanych i dostawców co do wypłat za budowę i urządzenie kolei.

Artykuł VIII.

Od stempli i należytości są dalej wolne:

1. bez ograniczenia co do czasu, umowy, zawarte przez koncesyonowane przedsiębiorstwo kolei lokalnej, sporządzone przez nie dokumenty i wnoszone podania w celach, wymienionych poniżej, a mianowicie:

a) w celu gromadzenia kapitału na pierwsze urządzenie i zgodne z koncesyą uposażenie kolei lokalnej; uwolnienie to rozciąga się w szczególności na zaciągnięcie, oprocentowanie i spłatę pożyczek oraz na wydanie w tym celu listów udziałowych, akcyi i częściowych zapisów długu łącznie z kwitami tymczasowymi;

b) w celu wykupna gruntów lub wolnego od ciężarów wydzielenia gruntów dla pierwszego urządzenia i zgodnego z koncesyą uposażenia kolei lokalnej oraz w celu nabycia z powyższego powodu jednego z praw, wymienionych ponadto w § 2., l. 2 do 4 ustawy z dnia 18. lutego 1878, Dz. u. p. Nr. 30;

c) w celu wzajemnej fuzyi kolei lokalnych, koncesyonowanych na podstawie niniejszej ustawy, lub ich fuzyi z innymi kolejami niższego rzędu; dobrodziejstwo to rozciąga się na umowy, dokumenty i podania, potrzebne w celu przeprowadzenia fuzyi tylko o tyle, o ile one będą zawarte, sporządzone lub wniesione przed upływem drugiego roku po zarejestrowaniu fuzyi

2. aż do upływu siódmego roku ruchu umowy, dokumenty i podania przedsiębiorstwa kolei lokalnej, odnoszące się do celów następujących:

a) zaciągnięcia, oprocentowania i spłaty pożyczek, przeznaczonych na umorzenie długów, którym przysługiwało uwolnienie od stempli i należytości w myśl artykułów V. i VII.;

b) przejścia przedsiębiorstwa kolei lokalnej na spółkę akcyjną albo spółkę z poręką ograniczoną, przewidzianą w koncesyi lub w toku innych czynności, połączonych z założeniem przedsiębiorstwa;

3. aż do upływu piętnastego roku ruchu przeniesienie własności albo zarządu przedsiębiorstwa kolei lokalnej na państwo, na jedno z królestw i krajów, reprezentowanych w Radzie państwa lub na jedną z krajowych korporacyi publicznych, uprawnionych do pobierania opłat.

Artykuł IX.

Terminy, ustalone w artykułach V., VII. i VIII., l. 2, co do przyznanych tam uwolnień od stempli i należytości, należy w razie stopniowego otwierania ruchu na kolei lokalnej wyznaczać osobno dla każdej poszczególnej części szlaku.

Artykuł X.

Koncesyonaryuszowi, jego następcy prawnemu pod względem koncesyi, a w szczególności spółce (Artykuł VIII., l. 2, lit. *b*), która obejmuje koncesyę, przysługuje na przeciąg 25 lat uwolnienie:

1. od podatku zarobkowego według ustawy o podatkach osobistych z dnia 25. października 1896, Dz. u. p. Nr. 220, rozdział I. i II.;

2. od uiszczania opłat stemplowych od kuponów od papierów wartościowych, wymienionych w artykule VIII, l. 1, lit. *a*, jakoteż uwolnienie od opłat stemplowych i bezpośrednich za pokwitowania, które wystawiać się będzie przy sposobności wypłaty procentów od wymienionych tamże winkulowanych obligacyi pierwszeństwa i akcyi pierwszeństwa.

Termin uwolnienia od podatku zarobkowego rozpoczyna się liczyć od chwili otwarcia ruchu. W razie otwierania ruchu pojedynczymi szlakami rozpoczyna się termin uwolnienia dla całej kolei od chwili otwarcia pierwszej części szlaku.

Termin uwolnienia od stempli i należytości, przyznanego kuponom i kwitom procentowym, o których mowa pod l. 2, należy w tym wypadku, jeżeli płatność pierwszego kuponu lub pierwszej raty procentowej przypada w ciągu pierwszego roku po dniu udzielenia koncesyi, liczyć od dnia tej płatności; w innych wypadkach rozpoczyna się bieg terminu 25letniego z upływem wspomnianego okresu jednorocznego.

Artykuł XI.

Dobrodziejstwa, wspomniane w artykułach V. do X., stosują się także do kolei dojazdowych, torów ładunkowych, połączeń i innych urządzeń ubocznych, wykonanych przez przedsiębiorstwo kolei lokalnej, jeżeli one służą do ruchu kolejowego i stanowią istotne części składowe przedsiębiorstwa kolei lokalnej oraz jeżeli rząd uznał ten ich charakter.

Co do uwolnienia od stempli i należytości bezpośrednich w myśl artykułów V. do X. postawi się przekształcenia i rozszerzenia budowli oraz dodatkowe nabycia, uznane przez rząd za pożyteczne, na równi z pierwszem urządzeniem kolei lokalnej bez względu na to, czy uznanie to nastąpi przy sposobności przejścia do innego rodzaju ruchu, czy też z jakiegokolwiek innego powodu.

Przy stosowaniu postanowień obu ustępów poprzedzających jest obojętne, czy roboty te przewidziano już w koncesyi i przywiązano je do oznaczonych terminów, czy też nie.

Termin wyznaczony dla uwolnień w myśl artykułu V. gaśnie z chwilą udzielenia konsensu na używanie odnośnego urządzenia. Od tego samego dnia rozpoczyna się termin wyznaczony dla uwolnień w myśl artykułów VII. i VIII., l. 2., lit. *a*. Uwolnienia w myśl artykułu X. obowiązują przez czas trwania dobrodziejstw, przyznanych tamże przedsiębiorstwu głównemu.

Artykuł XII.

Wszystkie uwolnienia od należytości stemplowych i bezpośrednich, przewidziane w artykułach V. do XI., odnoszą się przy czynnościach prawnych obustronnie obowiązujących i sporządzonych na nie dokumentach nie tylko do przedsiębiorstwa kolei lokalnej, lecz także do strony drugiej, która zawarła interes z przedsiębiorstwem.

W razie istnienia wymogów wspomnianych, w artykułach V. do XI. i w granicach oznaczonych tamże terminów, rozciągają się uwolnienia te także na wpis hipoteczny praw, przyznanych na podstawie uwolnionego od należytości aktu prawnego, w szczególności więc także na wpis prawa zastawu przy kolejowych jednostkach hipotecznych, przeznaczonych do tego na podstawie umowy albo przy innych nieruchomościach, na należytości stemplowe i bezpośrednie od innych czynności urzędowych i wygotowań urzędowych, uskutecznionych na podstawie wolnego od należytości aktu prawnego, w końcu na dokumenty przedsiębiorstwa kolei lokalnej, wystawione w jego wykonaniu oraz na wygotowane przez osoby trzecie odstąpienia pierwszeństwa, deklaracye uwolnienia, pokwitowania kwot wypłaconych za wykupno gruntów, tudzież na ich hipoteczne przeprowadzenie.

Uwolnienia te nie mają nigdy zastosowania do podań i rozpraw w procesie cywilnym.

Artykuł XIII.

Przewóz osób kolejami lokalnymi, koncesyonowanymi na podstawie niniejszej ustawy, podlega

podatkowi od biletów kolejowych w myśl postanowień ustawy z dnia 19. lipca 1902, Dz. u. p. Nr. 153, obowiązujących dla kolei lokalnych.

Upoważnia się jednak rząd, aby do kolei lokalnych podrzędnego znaczenia, pośredniczących przeważnie w obrocie miejscowym w jednej gminie i jej okolicy, stosował przepisy powyższej ustawy, obowiązujące dla kolejek.

Artykuł XIV.

Wydawanie częściowych zapisów długu przez przedsiębiorstwa kolei lokalnych dozwolone jest tylko wówczas, jeżeli ich oprocentowanie i umorzenie jest według uznania rządu trwale zapewnione przez własne czyste dochody przedsiębiorstwa, przez gwarancye przewozu i dochodu lub przez obietnicę poręczenia, pochodzącą od państwa, od jednego z królestw i krajów, korporacyi autonomicznych, zakładów finansowych, spółek kolejowych lub stron interesowanych.

Powyższe częściowe zapisy długu muszą opiewać na ustawową walutę krajową.

Wydawanie takich zapisów jest wykluczone, jeżeli dla przedsiębiorstwa kolejowego nie można otworzyć wykazu hipotecznego w myśl ustawy z dnia 19. maja 1874, Dz. u. p. Nr. 70.

Artykuł XV.

Pożyczkom, zaciągniętym za zezwoleniem rządu przez jedno z królestw i krajów, albo przez krajową korporacyę publiczną, uprawnioną do pobierania opłat, w celu zgromadzenia kapitału lub przyczynienia się do kosztów na koleje lokalne, przysługuje uwolnienie od należytości stemplowych i bezpośrednich, odnoszące się do umów, skryptów dłużnych, częściowych zapisów długu, pokwitowań i innych dokumetów, zawartych i wygotowanych co do zaciągnięcia tych pożyczek, ich oprocentowania, spłaty i zabezpieczenia tudzież do hipotecznego wpisu i wykreślenia ich zabezpieczenia i to nawet wówczas, gdyby uwolnienie to nie przysługiwało już i tak w myśl artykułów poprzednich.

Odsetki od pożyczek takich są wolne od podatku rentowego i od należytości stemplowych od kuponów.

Artykuł XVI.

W analogicznem zastosowaniu artykułu III. ustawy z dnia 10. lipca 1865, Dz. u. p. Nr. 55, służy uwolnienie od stempli i należytości zapisom długu i kuponom zapisów długu, które w celu zgromadzenia kapitału na nowe koleje lokalne albo w celu inwestycyi na kolejach lokalnych, już istniejących, za zezwoleniem rządu i pod szczególnym jego nadzorem będą wydane i w sposób podany poniżej ufundowane przez zakład (bank krajowy), używający gwarancyi jednego z królestw i krajów, lub przez inne na podstawie statutów do tego powołane zakłady albo spółki tudzież samodzielne oddziały tychże.

Powyższe zapisy długu muszą być fundowane w ten sposób, aby:

a) pretensye lub papiery wartościowe zakładu emisyjnego, służące do fundowania, przedstawiały według uznania rządu dostateczną pewność dla wydanych zapisów długu;

b) kwoty potrzebne każdorazowo na oprocentowanie i umorzenie wydanych zapisów długu były pokryte równymi co najmniej co do wysokości pretensyami lub dochodami z papierów wartościowych zakładu emisyjnego, płatnymi w pewnych oznaczonych terminach odpowiednio do potrzeby.

Postanowienia ustawy z dnia 27. grudnia 1905, Dz. u. p. Nr. 213, dotyczącej fundowanych bankowych zapisów długu mają zastosowanie, z wyjątkiem § 6., do zapisów długu, wyszczególnionych w ustępie 1., nawet wówczas, gdy ich zabezpieczenie nie odpowiada wymogom § 1., ustęp 2. wspomnianej ustawy.

Artykuł XVII.

A. Do korzystnego lokowania kapitałów fundacyi, zakładów, zostających pod nadzorem publicznym, urzędu pocztowych kas oszczędności, tudzież pieniędzy sierocych, powierniczych i depozytowych, oraz na kaucye służbowe i handlowe można używać z pośród zapisów długu, wyszczególnionych w artykułach VIII., XV. i XVI.:

1. zapisów długu, wydanych przez jedno z królestw i krajów;

2. zapisów długu, wydanych przez jedną z korporacyi krajowych, uprawnionych do pobierania opłat, albo też przez przedsiębiorstwo kolei lokalnej, o ile oprocentowanie i zgodne z planem umorzenie zapisów tych jest zabezpieczone ze strony państwa lub jednego z królestw i krajów przyrzeczeniem zapłaty, poręką, lub gwarancyą czystych dochodów;

3. zapisów długu, wspomnianych w artykule XVI., o ile one nie nadają się do lokacyi kapitałów sierocych i im podobnych już na podstawie przepisów ustawy z dnia 27. grudnia 1905, Dz. u. p. Nr. 213, pod warunkiem, iż co do pretensyi lub papierów wartościowych, służących do fundowania, istnieje gwarancya czystych dochodów, udzielona przez państwo lub jedno z królestw i krajów, reprezentowanych w Radzie państwa.

Czy zapisy długu, oznaczone pod l. 1 do 3, nadają się do lokacyi wspomnianych wartości, winno ogłosić Ministerstwo skarbu w porozumieniu z Ministerstwem sprawiedliwości w Dzienniku ustaw państwa.

B. Jeżeli pewien zapis długu, wymieniony w artykule XVI., fundowany jest wyłącznie na takich pretensyach i papierach wartościowych, których oprocentowanie i umorzenie zostało zabezpieczone przyrzeczeniem zapłaty, poręką lub gwarancyą czystych dochodów ze strony państwa, wówczas może rząd przyznać dla fundowanego papieru gwarancyę państwa i ustanowić odnośne warunki.

Artykuł XVIII.

Oprócz ulg, przyznanych przedsiębiorstwom kolei lokalnych na podstawie artykułów poprzednich, może rząd według uznania swego czynić im dalsze ulgi, wymienione w niniejszym artykule, tudzież w następnych artykułach XIX., XXI. i XXII.

Koleje lokalne można uwolnić od policzania im wynagrodzenia za wspólne korzystanie z urządzeń kolei państwowych i z pełnionej przez ich organa służby stacyjnej na dobiegowych dworcach kolejowych, tudzież w razie, jeżeli państwo utrzymuje je w ruchu, także od liczenia im pewnej kwoty na koszta administracyi centralnej kolei państwowych i to w takim rozmiarze, by po dopełnieniu zobowiązań z tytułu pożyczek i akcyi pierwszeństwa możliwe było oprocentowanie i umarzanie kapitału zakładowego najwyżej po pięć od sta rocznie.

Przedsiębiorstwu kolei lokalnej można także zapewnić objęcie kolei w zarząd państwowy na rachunek przedsiębiorstwa i za wynagrodzeniem kosztów własnych, połączonych z utrzymaniem ruchu przez państwo.

Koszta powyższe można przytem oznaczyć także ryczałtowo w pewnej stopie procentowej dochodów brutto lub w pewnej kwocie za kilometr ruchu.

W przypadku tym można też zezwolić na odroczenie zapłaty wynagrodzenia za koszta ruchu celem umożliwienia, by w pierwszym rzędzie dopełniono zobowiązań z tytułu pożyczek i akcyi pierwszeństwa, jeżeli według uznania rządu nie należy się z tego powodu obawiać trwałego obciążenia skarbu państwa.

Artykuł XIX.

Budowle dla połączeń kolejowych, jakie okażą się potrzebne wskutek dobiegu kolei lokalnej do już istniejącej lub dopiero powstać mającej stacyi ruchu kolei państwowej, winien z reguły wykonać zarząd kolei państwowych za zwrotem kosztów własnych.

Przedsiębiorstwo kolei lokalnej może jednak samo oddać w przedsiębiorstwo lub wykonać urządzenia budowlane dobiegowe, jeżeli zarząd kolei państwowych nie podniesie przeciw temu postępowaniu żadnych zarzutów i jeżeli zostanie mu zapewniony nadzór nad budowlami, które się ma wykonać.

Zarząd kolei państwowych może odstąpić kolei lokalnej za zwrotem kosztów własnych materyały do budowy i ruchu, przedmioty, należące do inwentarza, tudzież tabor kolejowy.

Dla spłaty tych wynagrodzeń można także ustanowić odpowiednie raty roczne.

Obydwa świadczenia powyższe mogą także przyjść do skutku za zwrotem kosztów w papierach wartościowych kolei lokalnej (obligacyach, akcyach pierwszeństwa lub akcyach zakładowych) albo też bezpłatnie, jeżeli wybudowanie kolei lokalnej leży według uznania rządu w interesie ruchu kolei państwowych i pozwala spodziewać się takich korzyści, iż one zrównoważą poniesioną ofiarę.

Części składowe inwentarza i środki przewozowe, których ma się dostarczyć, winno się z reguły sprawić na nowo, a tylko wyjątkowo wziąć z zapasów kolei państwowych.

Taboru kolejowego można też dostarczyć za wynagrodzeniem rocznem, które obliczy się w pewnych kwotach stałych, albo w stosunku do jego użyteczności dla ruchu albo do przychodów z przewozu.

Materyały do budowy i ruchu, przedmioty należące do inwentarza i środki przewozowe, które są przeznaczone do budowy i ruchu kolei lokalnej, należy przewozić po zniżonych stopach taryfowych, mających zastosowanie do własnych posyłek zarządu kolei państwowych, o ile oszczędności na przewozie, uzyskane tym sposobem, wychodzą dowodnie na korzyść odnośnego przedsiębiorstwa kolei lokalnej.

Artykuł XX.

Postanowienia artykułów XVIII. i XIX. mają zastosowanie również do kolei prywatnych, na których państwo utrzymuje ruch na własny rachunek.

Także zarządy innych kolei, a w szczególności te przedsiębiorstwa, które korzystają z państwowej gwarancyi dochodów, winno się zobowiązać w miarę kompetencyi rządowej do takich samych ustępstw dla łączącej się z nimi kolei lokalnej.

Jeżeli układ między koleją lokalną a koleją prywatną nie przyszedł do skutku, wówczas przy wydawaniu decyzyi Ministerstwa kolei żelaznych, przewidzianej w § 10., lit. *g*, ustawy o koncesyach na koleje żelazne, rozstrzyga zasada, iż kolej prywatna jest obowiązana zgodzić się stosownie do zarządzeń Ministerstwa kolei żelaznych na przyłączenie do niej kolei lokalnej, czy to na stacyi, która już istnieje, czy też na takiej, która dopiero ma powstać; kolei prywatnej należy natomiast dać tylko wynagrodzenie za rzeczywistą nadwyżkę kosztów, która wyniknie dla niej istotnie z powodu tych budowli i przy ruchu.

Artykuł XXI.

Państwo może objąć ruch na kolei lokalnej na własny rachunek za zapłatą stałej lub zmiennej renty dzierżawnej, jeżeli na podstawie wykazów, zbadanych przez rząd i przy uwzględnieniu transportów lub gwarancyi dochodowych albo dopłat rocznych, zapewnionych tym kolejom, należy stale oczekiwać, że renta dzierżawna będzie pokrywaną czystymi dochodami kolei lokalnej.

Artykuł XXII.

Rząd może brać udział w gromadzeniu kapitału na budowę lub uposażenie takich kolei lokalnych, przez których ruch osiągnięte zostaną według dochodzeń, poczynionych przez organa państwowe, korzyści finansowe dla poszczególnych gałęzi administracyi państwowej (skarbu pocztowego, telegraficznego, drogowego, lasowego, górniczego i salinarnego, zarządu kolei państwowych itd.), dające się oznaczyć cyfrowo.

Udział ten może polegać na dopłatach *à fonds perdu* albo w razie utworzenia spółek akcyjnych na dopłatach, zwrotnych w ich papierach wartościowych (obligacyach, akcyach pierwszeństwa lub akcyach zakładowych) tychże spółek. Przychodzi on do skutku albo w drodze subwencyi rocznych albo przez wpłaty kapitału. Wysokość subwencyi nie powinna przewyższać korzyści, których należy spodziewać się dla skarbu państwa z budowy lub uposażenia kolei lokalnej w postaci przyrostu dochodów lub zaoszczędzeń. Zamiast subwencyi można przyznać jednorazową wpłatę aż do skapitalizowanej wartości tych korzyści.

Artykuł XXIII.

O ile poszczególnym kolejom lokalnym, mającym znaczenie ekonomiczne lub wojskowe, można przyznać oprócz ulg, wspomnianych w artykułach XVIII. do XXII., inne finansowe wsparcia, przechodzące zakres działania władzy administracyjnej, postanowi się w każdym poszczególnym wypadku osobną ustawą.

Korzyści te są:

Zapewnienie państwowej gwarancyi dochodu, dodatek państwowy na budowę zwrotny w akcyach prócz przypadków, przewidzianych w artykułach XIX. i XXII., objęcie ruchu na rachunek państwa za zapewnieniem renty dzierżawnej, o ile to już na podstawie artykułu XXI. nie jest dopuszczalne.

Przy ustalaniu zakresu wspomnianych korzyści należy uwzględnić zwłaszcza ewentualne większe wydatki, które powstaną dla przedsiębiorstwa kolei lokalnej wskutek żądań wojskowych, nie leżących zarazem w interesie ruchu.

Artykuł XXIV.

Przy nadawaniu koncesyi przedsiębiorstwom kolei lokalnych, używającym ulg, przytoczonych w artykułach VI. do X. i XVIII. do XXIII., należy zawsze zastrzedz rządowi prawo do wykupna kolei w każdym czasie pod warunkami, ustanowionymi w dokumencie koncesyjnym.

Jeżeli jedno z królestw i krajów albo jedna z korporacyi krajowych, uprawnionych do pobierania opłat, przez przyrzeczenie zapłaty, porękę, gwarancyę czystych dochodów, pożyczkę lub przez udzielenie innego zasiłku albo przez kilka takich środków łącznie zapewniła lub dostarczyła przedsiębiorstwu kolei lokalnej więcej, aniżeli połowę kapitału, wówczas ma dotyczące królestwo, kraj lub korporacya, dopóki roszczenia odnośne istnieją w podanej wysokości, prawo do wykupna przedsiębiorstwa kolei lokalnej pod warunkami, przewidzianymi dla rządu, o ile prawo to zostało zastrzeżone przy nadaniu koncesyi na kolej lokalną.

Dotyczące królestwo, kraj lub korporacya może wykonać prawo wykupna w każdym czasie, jeżeli zajdą warunki, przewidziane w koncesyi co do wykupna przez państwo.

Wykupno kolei lokalnej przez odnośne królestwo, kraj lub wspomnianą wyżej korporacyę nie narusza w niczem prawa wykupna i prawa przepadku, służących państwu względem tej kolei.

Artykuł XXV.

Przedsiębiorstwa kolei lokalnych są nadto zobowiązane dozwolić zarządowi kolei państwowych współużywania kolei lokalnej do ruchu między kolejami, już istniejącymi lub mającymi powstać w przyszłości, na których państwo ruch utrzymuje, w taki sposób, aby zarząd ten mógł przy swobodnem ustanawianiu taryf przeprawiać lub kazać przeprawiać koleją lokalną tak całe pociągi jak i pojedyncze wozy za opłatą stosownego wynagrodzenia.

O ile między zarządem kolei państwowych a przedsiębiorstwem kolei lokalnej nie zawarto układu, ma być wynagrodzenie to ustanowione według postanowień załącznika *C*, strona 63, Dz. u. p. Nr. 7 z dnia 5. stycznia 1886 (koncesya na kolej północną).

Współużywanie kolei lokalnej może mieć miejsce tylko o tyle, o ile nie tamuje się przez to regularnego ruchu. Współużywania tego nie można również wyzyskiwać do celów konkurencyjnych wobec przedsiębiorstwa kolei lokalnej.

Jeżeli przechodzenie obcych środków przewozowych na kolej lokalną nie da się pogodzić według uznania władzy nadzorczej z ułatwieniami, dozwolonymi kolei tej pod względem budowy, urzą-

dzenia i systemu ruchu, wówczas należy wynagrodzić kolei lokalnej nadwyżkę kosztów, powstałą wskutek umożliwienia tego ruchu przechodowego.

Artykuł XXVI.

Co do krzyżowania dróg publicznych przez kolej lokalną, czy to na wysokości szyn, czy też zapomocą podkopu lub wiaduktu, mają zastosowanie postanowienia, wydane dla kolei głównych.

Co do używania dróg publicznych przez koleje lokalne w inny sposób obowiązują następujące postanowienia:

Użycie gościńców pod budowę kolei lokalnych jest dozwolone, o ile ruch kolejowy nie zagraża bezpieczeństwu ruchu na gościńcu.

Na drogach, ważnych pod względem wojskowym, należy budować kolej zawsze w ten sposób, aby w razie potrzeby wozy wojskowe mogły zająć całą szerokość drogi.

O dopuszczalności i warunkach użycia drogi pod budowę kolei lokalnych orzeka na wniosek politycznych władz krajowych Ministerstwo spraw wewnętrznych w porozumieniu z Ministerstwem kolei żelaznych i wspólnem Ministerstwem wojny.

Niezawiśle od obowiązków, wynikających z ewentualnych praw mytniczych, nie ma się opłacać za używanie drogi żadnego wynagrodzenia.

Nie ma ono miejsca nawet w takim razie, gdy część drogi, używaną przez kolej lokalną, odgraniczono od reszty powierzchni drogi i oddano kolei lokalnej do wyłącznego użytku; o to odgraniczenie starać się należy zwłaszcza na drogach mniej ważnych pod względem wojskowym.

Kolej ma być odgraniczona od pozostałej części drogi w taki sposób, aby urządzone w danym razie baryery mogły być szybko usunięte, gdy zajdzie potrzeba użycia całej szerokości drogi do ruchów wojskowych.

Na przedsiębiorstwie kolei lokalnej ciążą w szczególności:

a) koszta rekonstrukcyi drogi, spowodowanej budową kolei;

b) koszta należytej konserwacyi części drogi, używanej przez kolej, i koszta takiego jej uprzątania, jakie jest potrzebne dla utrzymania ruchu kolejowego;

c) ewentualna nadwyżka wydatków na utrzymanie drogi, naprawienie szkód elementarnych tudzież na nowe budowle, które okazują się potrzebne ze względu na ruch drogowy a wynikły wskutek używania drogi przez kolej;

d) koszta wszelkich szczególnych urządzeń celem zapobieżenia przerwaniu lub zagrożeniu komunikacyi drogowej wskutek ruchu kolejowego.

Zobowiązania rozciąglejsze od tych, które przytoczono w ustępie poprzedzającym, można wkładać na przedsiębiorstwo kolei lokalnej tylko w takim razie, jeżeli odnośne roboty i świadczenia są następstwem istnienia urządzenia kolejowego.

Zobowiązania takie dotyczą przedewszystkiem wzmocnienia i konserwacyi mostów oraz budowli, leżących pod torem drogi, tudzież konserwacyi i czyszczenia ścieżek bocznych, rowów i stoków, znajdujących się po stronie kolei, jakoteż sprzątania śniegu.

Drogi publiczne nieskarbowe mogą być zajęte pod budowę kolei lokalnej tylko za zezwoleniem tych władz, które według istniejących ustaw mają prawo rozporządzania tymi drogami.

Artykuł XXVII.

W razie mobilizacyi i wojny są przedsiębiorstwa kolei lokalnych obowiązane oddać każdego czasu za stosownem odszkodowaniem ruch kolejowy do rozporządzenia dla celów wojskowych w takim zakresie i na taki przeciąg czasu, jaki władza wojskowa uzna za potrzebny (§ 70. regulaminu ruchu na kolejach żelaznych z dnia 16. listopada 1851, Dz. u. p. Nr. 1 z r. 1852).

B. Kolejki.

Artykuł XXVIII.

Uznanie kolei za kolejkę i udzielenie koncesyi na taką kolej należy do Ministerstwa kolei żelaznych w porozumieniu z innymi Ministerstwami i z wspólnem Ministerstwem wojny.

Okres koncesyjny należy wyznaczać korporacyi autonomicznej najwyżej na lat 90, a we wszelkich innych wypadkach najwyżej na lat 60.

Jeżeli kolej niższego rzędu, na którą udzielono koncesyę jako na kolej lokalną, będzie później uznana za kolejkę, wówczas mają analogiczne zastosowanie postanowienia artykułu XXXII.

Zresztą stosują się do kolejek postanowienia rozdziału A ustawy niniejszej z następującymi zmianami i uzupełnieniami.

Artykuł XXIX.

Wpływ państwa na budowę i ruch kolejek ogranicza się jedynie:

1. do zezwolenia na budowę i przeprowadzenie trasy kolei, w szczególności do zatwierdzenia projektów generalnych i szczegółowych na podstawie komisyjnego zbadania, i to tak co do pierwszego założenia, jak też co do budowli uzupełniających i przebudowań;

2. do przestrzegania względów policyi bezpieczeństwa;

3. do ochrony sąsiadów, graniczących z koleją i innych osób interesowanych od niebezpieczeństwa pożaru i innych uszkodzeń wskutek budowy i ruchu kolei.

Artykuł XXX.

Przedsiębiorstwa kolejek są zobowiązane do świadczeń, ciążących na przedsiębiorstwach kolei lokalnych wobec zarządu wojskowego, tylko o tyle, o ile świadczenia te są wykonalne ze względu na budowę kolei i urządzenie ruchowe.

Tak samo jak koleje lokalne są kolejki obowiązane do bezpłatnego przewożenia funkcyonaryuszy nadzoru państwowego, którzy jadą w służbie i należycie się wylegitymują, oraz ich pakunków.

Od wszelkich innych bezpłatnych świadczeń na cele publiczne (na rzecz zarządu pocztowego i telegraficznego, policyi, straży skarbowej itd.) są kolejki uwolnione.

Artykuł XXXI.

Ustanowienie cen przewozu osób i towarów, jakoteż należytości pobocznych zastrzeżone jest przedsiębiorstwom kolejek pod warunkiem zupełnie równomiernego traktowania osób, które używają kolei do jazdy lub przewozu rzeczy.

Zniżki taryfowe w obrocie towarowym należy najpóźniej na trzy dni przed ich wprowadzeniem ogłaszać publicznie w sposób, ustanowiony przez Ministerstwo kolei żelaznych i podawać do wiadomości władzy nadzorczej.

Wszelkie inne zarządzenia taryfowe należy najpóźniej na ośm dni przed ich wprowadzeniem ogłaszać publicznie w sposób, ustanowiony przez Ministerstwo kolei żelaznych i podawać do wiadomości władzy nadzorczej.

Władza nadzorcza jest upoważniona do zezwolenia na odstąpienie od tych terminów w przypadkach godnych uwzględnienia.

Jeżeli kolej w trzech po sobie następujących latach dawała z własnych czystych dochodów po dopełnieniu zobowiązań pożyczkowych najmniej 6 procent rocznie na oprocentowanie i umorzenie reszty kapitału zakładowego, wówczas ma rząd prawo ustanowić po wysłuchaniu przedsiębiorstwa zniżone taryfy maksymalne dla obrotu osobowego i towarowego. Przytem należy jednak uwzględnić tak interesa publiczne, jak i trwałe zabezpieczenie tego 6procentowego przychodu.

Postanowienie powyższe nie ma zastosowania do kolejek, na których utrzymuje się ruch na rachunek korporacyi autonomicznych.

Przy nadawaniu koncesyi na kolejki może rząd zastrzedz sobie także dalej idący wpływ na ustanawianie taryf osobowych i towarowych; gdy koncesyę otrzymała korporacya autonomiczna, ma zastrzeżenie to zastosowanie tylko w takim razie, jeżeli ruch nie będzie już utrzymywany na jej rachunek.

Przedsiębiorstwa kolejek mają prawo do wydawania za zezwoleniem Ministerstwa kolei żelaznych szczególnych przepisów co do przewozu, odpowiadających ich warunkom ruchowym, chociażby przepisy te były odmienne od postanowień regulaminu ruchu na kolejach żelaznych.

Artykuł XXXII.

Okres uwolnienia od podatku zarobkowego, należytości stemplowych od kuponów i należytości od kwitów procentowych, ustanowiony w artykule X., ogranicza się dla kolejek do lat 15.

Kolejkom, których założenie wymaga nadzwyczajnych kosztów z powodu trudności budowlanych, może rząd przyznać uwolnienia, wspomniane w ustępie 1., najwyżej na przeciąg lat 25.

Kolejki, koncesyonowane na rzecz korporacyi autonomicznych i utrzymywane w ruchu na ich rachunek, korzystają z wspomnianych uwolnień przez 25 lat.

Rząd może przedłużyć czas trwania uwolnień do tej najdalszej granicy także wówczas, gdy kolejka przechodzi do wyższego rodzaju ruchu (ruchu lokalnego), wymagającego nakładu kapitału.

Co do obliczania terminów należy stosować w odpowiedni sposób postanowienia artykułu X. niniejszej ustawy.

Przewóz osób na kolejkach, koncesyonowanych na podstawie niniejszej ustawy, albo które za takie uznane zostały, podlega podatkowi od biletów kolejowych według postanowień ustawy z dnia 19. lipca 1902, Dz. u. p. Nr. 153, obowiązujących co do kolejek.

Artykuł XXXIII.

Rząd może przy nadawaniu koncesyi na kolejki:

1. pominąć zastrzeżenie prawa wykupna na rzecz państwa według artykułu XXIV. i

2. zrzec się prawa przepadku na rzecz państwa w myśl § 8. ustawy o koncesyach na koleje żelazne.

Jeżeli przy nadawaniu koncesyi zachodzą warunki, uzasadniające według artykułu XXIV., ustęp drugi, prawo wykupna na rzecz jednego z królestw i krajów lub jednej z korporacyi krajowych, uprawnionych do pobierania opłat, wówczas potrzeba zgody tychże, aby pominąć także ich prawo wykupna. Jeżeli jednak stosunki te zajdą dopiero później, wówczas przez zrzeczenie się państwa odpada także to prawo wykupna.

Co do kolejek, na które korporacye autonomiczne otrzymały koncesyę, nie istnieje wobec państwa ani prawo wykupna, ani przepadku.

Prawa te mogą być zastrzeżone tylko na ten wypadek, jeżeliby koncesya przejdzie na osobę trzecią lub będzie wykonywana na jej rachunek.

C. Postanowienia końcowe.

Artykuł XXXIV.

Przepisy co do prac przygotowawczych przy kolejach lokalnych i kolejkach, co do wygotowania operatów technicznych i urzędowego postępowania z nimi, wreszcie co do budowy takich kolei i ruchu na nich winno się wydać drogą rozporządzenia.

W tej mierze zwrócić należy uwagę na to, aby postępowanie było jak najprostsze i jak najszybsze, tudzież aby budowa i urządzenia ruchu doznawały jak największych ułatwień i mogły być jak najtańsze.

Artykuł XXXV.

Postanowienia ustawy niniejszej mogą być stosowane także do istniejących już kolei w rodzaju, określonym w artykule I. niniejszej ustawy, z tem ograniczeniem, że tylko te ulgi podatkowe, stemplowe i należytościowe mają im przypaść w udziale, z których przedsiębiorstwa odnośne korzystają na podstawie swej koncesyi i ustawy, na której koncesyę oparto.

Ułatwienia, oparte na koncesyi wydanej przed wejściem niniejszej ustawy w życie albo na innem zarządzeniu państwowem, pozostają wobec tego nienaruszone nawet wówczas, jeżeli wychodzą poza zakres, w którym mogłyby być przyznane według ustawy niniejszej.

Uwolnienie od stempli i należytości, przewidziane w artykule VIII., l. 1, lit. *c*, ma zastosowanie także w razie fuzyi istniejących kolei niższego rzędu.

Artykuł XXXVI.

Uchyla się postanowienia artykułów XX., XXI. i XXII. ustawy z dnia 1. lipca 1901, Dz. u. p. Nr. 85.

Ulgi, przyznane dotychczas na podstawie tych artykułów i ustawy z dnia 31. grudnia 1894, Dz. u. p. Nr. 2 z r. 1895, pozostają i nadal w mocy.

Artykuł XXXVII.

Ustawa niniejsza wchodzi w życie z dniem jej ogłoszenia.

Równocześnie traci moc obowiązującą ustawa z dnia 29. grudnia 1908, Dz. u. p. Nr. 264.

Wykonanie ustawy niniejszej poruczam Memu Ministrowi kolei żelaznych, Memu Ministrowi spraw wewnętrznych, Memu Ministrowi sprawiedliwości i Memu Ministrowi skarbu.

Bad Ischl, dnia 8. sierpnia 1910.

Franciszek Józef wł*r.*

Bienerth wł*r.* **Biliński** wł*r.*
Haerdtl wł*r.* **Wrba** wł*r.*
Hochenburger wł*r.*

Rok 1910.

Dziennik ustaw państwa

dla

królestw i krajów w Radzie państwa reprezentowanych.

Część LXIV. — Wydana i rozesłana dnia 27. sierpnia 1910.

Treść: № 150. Rozporządzenie, dotyczące wprowadzenia w życie układu dodatkowego z dnia 23./10. kwietnia 1909 do konwencyi handlowej między Austro-Węgrami i Rumunią z dnia 21./9. grudnia 1893.

150.

Rozporządzenie pełnego Ministerstwa z dnia 22. sierpnia 1910,

dotyczące wprowadzenia w życie układu dodatkowego z dnia 23./10. kwietnia 1909 do konwencyi handlowej między Austro-Węgrami i Rumunią z dnia 21./9. grudnia 1893.

Wobec tego, że wymiana ratyfikacyi nastąpiła w Bukareszcie dnia 18. sierpnia 1910, wprowadza się w życie w myśl ustawy z dnia 29. grudnia 1909, Dz. u. p. Nr. 218, następujący układ dodatkowy do konwencyi handlowej między Austro-Węgrami i Rumunią z dnia 21./9. grudnia 1893, zawarty w Bukareszcie dnia 23./10. kwietnia 1909 i ratyfikowany przez Jego c. i k. Apostolską Mość w Ischlu dnia 14. sierpnia 1910, z ważnością od dnia 1. września 1910.

Bienerth wlr. **Biliński** wlr.
Georgi wlr. **Haerdtl** wlr.
Wrba wlr. **Stürgkh** wlr.
Ritt wlr. **Weiskirchner** wlr.
Hochenburger wlr. **Dulęba** wlr.
Pop wlr.

Układ dodatkowy z dnia 23./10. kwietnia 1909 do konwencyi handlowej między Austro-Węgrami i Rumunią z dnia 21./9. grudnia 1893.

Nos Franciscus Josephus Primus,

divina favente clementia Austriae Imperator;

Apostolicus Rex Hungariae, Rex Bohemiae, Dalmatiae, Croatiae, Slavoniae, Galiciae, Lodomeriae et Illyriae; Archidux Austriae; Magnus Dux Cracoviae; Dux Lotharingiae, Salisburgi, Styriae, Carinthiae, Carnioliae, Bucovinae, superioris et inferioris Silesiae; Magnus Princeps Transilvaniae; Marchio Moraviae; Comes Habsburgi et Tirolis etc. etc.

Notum testatumque omnibus et singulis, quorum interest, tenore praesentium facimus:

Quum a Plenipotentiariis Nostris atque Plenipotentiariis Majestatis Suae Romaniae Regis ad promovendas et dilatandas commercii et navigationis relationes inter Utriusque Nostrum ditiones et subditos existentes tractatus additicius, conventionem vigesimo primo mensis decembris anni 1893 Bukarestae initam supplens vigesimo tertio mensis aprilis anni 1909 Bukarestae initus et signatus fuit, tenoris sequentis:

(Tekst pierwotny.)

Sa Majesté l'Empereur d'Autriche, Roi de Bohème, etc., et Roi Apostolique de Hongrie

et

Sa Majesté le Roi de Roumanie, désirant soumettre à une révision la Convention de commerce du 21 (9) décembre 1893 en vigueur entre l'Autriche-Hongrie et la Roumanie, ont résolu de conclure une Convention additionnelle à ladite Convention et ont nommé, à cet effet, pour Leurs Plénipotentiaires, savoir:

Sa Majesté l'Empereur d'Autriche, Roi de Bohème, etc., et Roi Apostolique de Hongrie,

Le Prince Jean de Schönburg-Hartenstein, Son Chambellan, Commandeur avec plaque de l'Ordre Impérial de François Joseph, Commandeur de l'Ordre de l'Étoile de Roumanie, Son Envoyé extraordinaire et Ministre plénipotentiaire près Sa Majesté le Roi de Roumanie,

Monsieur Richard Riedl, Chef de Section au Ministère Autrichien du commerce, Chevalier de l'Ordre Impérial de François Joseph, et

Monsieur Joseph Szterényi, Son Conseiller intime, Secrétaire d'État au Ministère Hongrois du commerce, Grand croix de l'Ordre de la Couronne de Roumanie;

Sa Majesté le Roi de Roumanie,

Monsieur Jon J. C. Bratianu, Grand Officier de l'Ordre „Carol I", Grand-Croix de l'Ordre de la Couronne de Roumanie, Chevalier de 1ère classe de l'Ordre Impérial de la Couronne de Fer, etc , etc., Son Ministre Président du Conseil, Ministre de l'Intérieur et par intérim des Affaires étrangères;

(Przekład.)

Najjaśniejszy Cesarz Austryacki, Król Czeski itd. i Apostolski Król Węgierski

oraz

Najjaśniejszy Król Rumuński, ożywieni chęcią spowodowania rewizyi konwencyi handlowej z dnia 21. (9.) grudnia 1893, istniejącej między Austro-Węgrami i Rumunią, postanowili zawrzeć układ dodatkowy do tej konwencyi i zamianowali w tym celu swoimi pełnomocnikami:

Najjaśniejszy Cesarz Austryacki, Król Czeski itd. i Apostolski Król Węgierski

Księcia Jana von Schönburg-Hartenstein, Swego podkomorzego, komandora cesarsko-austryackiego orderu Franciszka Józefa z gwiazdą, komandora królewskiego orderu „Gwiazda Rumunii", Swego n. posła i upełnomocnionego ministra przy Najjaśniejszym Królu Rumuńskim,

pana Ryszarda Riedla, szefa sekcyi w c. k. austryackiem Ministerstwie handlu, kawalera cesarsko-austryackiego orderu Franciszka Józefa, i

pana Józefa Szterényi, Swego tajnego radcę, sekretarza stanu w królewsko-węgierskiem Ministerstwie handlu, kawalera wielkiego krzyża orderu Korony Rumuńskiej;

Najjaśniejszy Król Rumuński

pana Jon J. C. Bratianu, wielkiego oficera orderu „Carol I", kawalera wielkiego Krzyża orderu Korony Rumuńskiej, kawalera cesarsko-austryackiego orderu Korony Żelaznej I. klasy itd. itd., Swego prezydenta ministrów, ministra spraw wewnętrznych i ministra spraw zewnętrznych *ad interim;*

lesquels, après s'être communiqué leurs pleins pouvoirs trouvés en bonne et due forme, sont convenus de ce qui suit:

Article I

La Convention de commerce du 21 (9) décembre 1893 est modifiée de la manière suivante:

1° A l'article II, après le premier alinéa, est ajouté un texte ainsi conçu:

Les produits du sol et de l'industrie de l'Autriche et de la Hongrie, énumérés dans l'annexe *A* de la présente Convention additionnelle, à leur importation en Roumanie, et les produits du sol et de l'industrie de la Roumanie, énumérés dans l'annexe *B* de cette Convention, à leur importation dans le territoire douanier conventionnel des deux États de la Monarchie Austro-Hongroise, ne seront assujettis à des droits d'entrée autres ni plus élevés que ceux consolidés par lesdits tarifs.

Les marchandises provenant d'un autre pays et ayant subi une transformation industrielle sur les territoires de l'une des Parties contractantes seront considérées, à l'importation sur les territoires de l'autre Partie, comme produits du pays où la transformation a eu lieu.

2° Le dernier alinéa de l'article II est remplacé par le texte suivant:

Les marchandises de toute nature, venant des territoires de l'une des Parties contractantes ou y allant, seront réciproquement affranchies, dans les territoires de l'autre, de tout droit de transit, soit qu'elles transitent directement, soit que, pendant le transit, elles doivent être déchargées, déposées et rechargées.

3° Le nouvel article suivant est inséré après l'article II de la Convention actuelle:

Article II*a*

Les droits intérieurs, perçus pour le compte de l'État, des communes ou des corporations, qui grèvent ou grèveront la production, la fabrication ou la consommation d'un article dans les territoires d'une des Parties contractantes, ne frapperont sous aucun motif les produits de l'autre Partie d'une manière plus forte ou plus gênante que les produits indigènes de même espèce.

4° L'article III de la Convention actuelle est remplacé par le texte suivant:

Les Parties contractantes s'engagent à n'entraver en aucune façon le commerce réciproque par des prohibitions à l'importation, à l'exportation ou au transit.

Des exceptions à cette règle, en tant qu'elles seront applicables à tous les pays, ou aux pays se

którzy, wymieniwszy swe pełnomocnictwa i stwierdziwszy ich dobrą i należytą formę, zawarli następujące układy:

Artykuł I.

Konwencya handlowa z dnia 21. (9.) grudnia 1893 zostaje zmieniona w sposób następujący:

1. Po ustępie 1., artykułu 2. dodaje się następujące ustępy nowe:

Zresztą niema się pobierać od ziemiopłodów i wyrobów przemysłowych austryackich i węgierskich, wymienionych w załączniku *A* tej konwencyi dodatkowej, przy ich dowozie do Rumunii i od rumuńskich ziemiopłodów i wyrobów przemysłowych, wymienionych w załączniku *B* tej konwencyi dodatkowej, przy ich dowozie do umownego obszaru celnego obu państw Monarchii austryacko-węgierskiej żadnych innych ani wyższych ceł dowozowych lecz jedynie cła, ustanowione w tych załącznikach.

Towary, pochodzące z innego kraju, które na obszarze jednej ze Stron kontraktujących poddano przerobieniu przemysłowemu, uważać się będzie przy dowozie na obszar drugiej Strony za wyroby tego kraju, w którym dokonano przerobienia.

2. Ustęp ostatni artykułu 2. otrzyma następujące brzmienie:

Towary wszelkiego rodzaju, nadchodzące z obszaru jednej ze Stron umownych albo idące tam, mają być nawzajem uwolnione na obszarze drugiej Strony od wszelkich opłat przewozowych, bez względu na to, czy przewozi się je wprost, czy też musi podczas przewozu wyładować, złożyć na skład i napowrót załadować.

3. Po artykule 2. istniejącej konwencyi umieszcza się następujący artykuł nowy:

Artykuł 2 *a*.

Opłaty wewnętrzne, pobierane na rachunek państwa, gmin lub korporacyi, które obciążają wyrób, fabrykacyę lub konsumcyę pewnego towaru na obszarze jednej ze Stron kontraktujących lub będą je obciążać w przyszłości, nie powinny pod żadnym pozorem dotykać wytworów Strony drugiej w większym lub uciążliwszym zakresie, aniżeli to ma miejsce co do wytworów krajowych tego samego rodzaju.

4. W miejsce artykułu 3. istniejącej konwencyi wstępuje następujące postanowienie:

Strony kontraktujące zobowiązują się nie tamować wzajemnego obrotu między oboma krajami przez jakiekolwiek zakazy dowozu, wywozu lub przewozu.

Wyjątki, o ile stosuje się je do wszystkich krajów lub przynajmniej do tych wszystkich krajów,

trouvant dans des conditions identiques, ne pourront avoir lieu que dans les cas suivants:

a) pour les marchandises qui sont ou seront l'objet d'un monopole d'État;

b) pour des raisons de sûreté publique;

c) pour des motifs de police sanitaire et vétérinaire, notamment pour empêcher soit la propagation des épizooties, soit la destruction des plantes, surtout par les insectes ou parasites nuisibles;

d) dans des circonstances exceptionnelles en ce qui touche les provisions de guerre.

5° L'article VI est remplacé par le texte suivant:

Les ressortissants de chacune des Parties contractantes seront exempts, sur les territoires de l'autre, de tout service militaire, aussi bien dans l'armée régulière et la marine que dans la milice et la garde civique.

Ils ne seront astreints, en temps de paix et en temps de guerre, qu'aux prestations et aux réquisitions imposées aux nationaux et ils auront réciproquement droit aux indemnités établies en faveur des nationaux par les lois en vigueur dans leurs pays respectifs.

Ils seront également exempts de toute fonction officielle obligatoire judiciaire, administrative ou municipale, celle de la tutelle excepté.

6° Le nouvel article suivant est inséré après l'article VI:

Article VI*a*

S'il s'élevait entre les Parties contractantes un différend sur l'interprétation ou l'application des tarifs contenus dans les annexes *A* et *B* de la présente Convention additionnelle, ainsi que sur l'application en fait de la clause de la nation la plus favorisée à l'égard de l'exécution des autres tarifs conventionnels en vigueur, le litige, si l'une des Parties contractantes en fait la demande, sera réglé par voie d'arbitrage.

Pour chaque litige, le tribunal arbitral sera constitué de la manière suivante: chacune des Parties contractantes nommera comme arbitres, parmi ses ressortissants, deux personnes compétentes et Elles s'entendront sur le choix d'un surarbitre, ressortissant d'un État ami. Les Parties contractantes se réservent de désigner à l'avance, et pour une période à déterminer, la personne qui remplirait, en cas de litige, les fonctions de surarbitre.

Le cas échéant et sous la réserve d'une entente spéciale à cet effet, les Parties contractantes soumettront aussi à l'arbitrage les différends qui pourraient s'élever entre Elles au sujet de l'interco do których zachodzą te same wymogi, mogą mieć miejsce jedynie w wypadkach następujących:

a) co do towarów, które są lub będą przedmiotem monopolu państwowego;

b) ze względów bezpieczeństwa publicznego;

c) ze względów policyi zdrowia i policyi weterynaryjnej, szczególnie dla zapobieżenia rozpowszechnieniu zaraźliwych chorób zwierzęcych i dla ochrony roślin użytecznych zwłaszcza przed owadami i innymi szkodnikami;

d) wśród wyjątkowych okoliczności ze względu na zapotrzebowanie wojenne.

5. Artykuł 6. otrzyma następujące brzmienie:

Obywatele każdej ze Stron kontraktujących będą uwolnieni na obszarze Strony drugiej od wszelkiej służby wojskowej zarówno we wojsku jak i w marynarce, tudzież w milicyi i gwardyi obywatelskiej.

W czasie wojny i pokoju będą oni obowiązani tylko do tych świadczeń i rekwizycyi, którym podlegają krajowcy, i będą nawzajem korzystali z tych uwolnień, które ustawy, obowiązujące w odnośnych krajach, przyznają na korzyść krajowców.

Będą oni także uwolnieni od wszelkiej przymusowej służby urzędowej przy wymiarze sprawiedliwości i w administracyi państwowej lub gminnej z wyjątkiem obowiązku objęcia opieki (kurateli).

6. Po artykule 6. umieszcza się następujący artykuł nowy.

Artykuł 6 *a*.

Jeżeli pomiędzy Stronami kontraktującymi powstanie różnica zdań co do tłumaczenia lub zastosowania taryf niniejszej konwencyi dodatkowej (załącznik *A* i *B*) albo co do zastosowania klauzuli, przyznającej najszersze uprzywilejowanie przy rzeczywistem stosowaniu innych istniejących taryf umownych, wówczas należy ją rozstrzygnąć na żądanie jednej lub drugiej Strony orzeczeniem polubownem.

Sąd polubowny utworzy się dla każdego wypadku spornego w ten sposób, iż każda Strona zamianuje sędziami polubownymi dwie odpowiednie osobistości z pośród swych obywateli a obie Strony umowne obiorą zwierzchnikiem obywatela trzeciego zaprzyjaźnionego państwa. Strony kontraktujące zastrzegają sobie prawo porozumienia się naprzód i na pewien oznaczony okres czasu co do osoby zwierzchnika, który w razie potrzeby ma być zamianowany.

W danym razie i pod warunkiem osobnego porozumienia poddadzą Strony kontraktujące załatwieniu sądu polubownego także inne różnice zdań co do tłumaczenia lub zastosowania ni-

prétation et de l'application d'autres clauses de la présente Convention que celles prévues à l'alinéa premier.

En ce qui concerne la procédure de l'arbitrage dans les cas prévus aux alinéas 1 et 2 du présent article, les Parties contractantes sont convenues de ce qui suit:

Au premier cas d'arbitrage, le tribunal arbitral siègera dans les territoires de la Partie contractante défenderesse; au second cas, dans les territoires de l'autre Partie et ainsi de suite alternativement dans les territoires de chacune des Parties contractantes. Celle des Parties sur les territoires de laquelle siègera le tribunal désignera le lieu du siège; elle aura la charge de fournir les locaux, les employés de bureau et le personnel de service nécessaire pour le fonctionnement du tribunal.

Le tribunal sera présidé par le surarbitre. Les décisions seront prises à la majorité des voix.

Les Parties contractantes s'entendront, soit dans chaque cas d'arbitrage, soit pour tous les cas, sur la procédure à suivre par le tribunal. A défaut de cette entente, la procédure sera réglée par le tribunal lui-même. La procédure pourra se faire par écrit, si aucune des Parties n'élève d'objections.

Pour la transmission des citations à comparaître devant le tribunal arbitral et pour les commissions rogatoires émanées de ce dernier, les autorités de chacune des Parties contractantes prêteront, sur la réquisition du tribunal arbitral adressée au Gouvernement compétent, leur assistance de la même manière qu'elles la prêtent lorsqu'il s'agit de réquisitions des tribunaux civils du pays.

Article II

L'article additionnel à la Convention actuelle reçoit les modifications suivantes:

1° Le numéro 1, *a)* est rédigé comme suit:

Toute quantité de marchandises pour laquelle la somme totale des droits à prélever n'atteint pas le chiffre de 0·10 couronne ou de 0·10 leu.

2° Le numéro 6 est rédigé comme suit:

Les stipulations des Nos. 1 *b*, 2, 3 et 5 ne dérogent pas au droit de chacune des Parties contractantes de prendre les mesures qu'elle juge nécessaires pour des raisons de police vétérinaire et pour exercer le contrôle douanier.

Article III

Le protocole final de la Convention actuelle est remplacé par les dispositions suivantes:

niejszej konwencyi prócz wymienionych w ustępie 1.

Co do postępowania w tych wypadkach, w których na zasadzie obu pierwszych ustępów niniejszego artykułu przychodzi do załatwienia sporu wyrokiem polubownym, postanawiają Strony kontraktujące, co następuje:

Przy pierwszym wypadku spornym ma sąd polubowny siedzibę swoją na obszarze zapozwanej Strony kontraktującej, przy następnym wypadku spornym na obszarze drugiej Strony i w ten sposób naprzemian na obszarze to jednej, to drugiej Strony. Ta Strona, na której obszarze sąd polubowny ma się zebrać, oznacza miejsce siedziby sądu. Ma ona postarać się o dostarczenie lokalów, sił pisarskich i personalu służbowego potrzebnych sądowi polubownemu ze względu na jego działalność.

Zwierzchnik przewodniczy sądowi polubownemu. Rozstrzygnienia zapadają większością głosów.

Strony kontraktujące porozumią się albo ze względu na dany wypadek albo raz na zawsze co do postępowania, którego sąd polubowny ma się trzymać. W braku takiego porozumienia oznacza postępowanie sam sąd polubowny. Postępowanie może być pisemne, jeżeli żadna ze Stron umownych nie sprzeciwia się temu.

Na prośbę sądu polubownego, wystosowaną do odnośnego rządu, udzielą władze każdej ze Stron umownych pod względem wzywania i przesłuchiwania świadków i rzeczoznawców pomocy prawnej tak samo, jak na prośbę krajowych sądów cywilnych.

Artykuł II.

Artykuł dodatkowy do istniejącej konwencyi zostaje zmieniony w sposób następujący:

1. Ustęp 1., punkt *a)* ma opiewać:

Każda ilość towarów, przy której ogólna suma opłat, przypadających do poboru, wynosi mnie niż 0·10 koron lub 0·10 lewy.

2. Ustęp 6. otrzymuje następujące brzmienie:

Układy, mieszczące się pod liczbami 1 *b*, 2, 3 i 5, nie powinny naruszać przysługującego każdej ze Stron kontraktujących prawa wydania zarządzeń, które Strona ta uważa za potrzebne ze względów policyjno-weterynaryjnych lub dla wykonywania kontroli celnej.

Artykuł III.

Protokół końcowy do istniejącej konwencyi zastępuje się następującymi postanowieniami:

A l'article I de la Convention:

1° Pour ce qui a rapport à l'imposition directe, les ressortissants d'une des Parties contractantes ne pourront être soumis, dans les territoires de l'autre, à un traitement moins favorable que les propres nationaux y résidant. Il est convenu cependant que la clause de la nation la plus favorisée, stipulée dans l'article 1 de la Convention du 21 (9) décembre 1893, ne se rapportera pas à des traités spéciaux qui ont été ou qui pourraient être conclus à l'avenir entre une des Parties contractantes et une tierce Puissance sur la réglementation réciproque des impôts directs.

Do artykułu 1. konwencyi:

1. Obywatele każdej ze Stron kontraktujących nie powinni być na obszarze Strony drugiej traktowani niekorzystniej co do opodatkowania bezpośredniego, aniżeli mieszkający tam własni obywatele. Istnieje zgoda co do tego, iż klauzula najszerszego uprzywilejowania, zawarta w artykule 1. konwencyi z dnia 21. (9.) grudnia 1893, nie odnosi się do takich układów osobnych, które jedna ze Stron kontraktujących zawarła lub zawrze w przyszłości z państwami trzecimi pod względem wzajemnego uregulowania podatków bezpośrednich.

2° Il y aura parfaite liberté de navigation entre les Parties contractantes. Les navires autrichiens et hongrois et leurs cargaisons seront traités en Roumanie et les navires roumains et leurs cargaisons seront traités en Autriche et en Hongrie, sous tous les rapports, sur le pied des navires nationaux et de leurs cargaisons. Tout privilège et toute franchise ou avantage, accordés ou qui pourraient être accordés à cet égard à une tierce Puissance, de la part d'une des Parties contractantes, seront accordés, à l'instant même et sans condition, à l'autre.

2. Między Stronami kontraktującymi będzie istniała zupełna swoboda żeglugi. Statki austryackie i węgierskie i ich ładunki mają być traktowane w Rumunii, a statki rumuńskie i ich ładunki w Austryi i na Węgrzech pod każdym względem zupełnie na równi ze statkami krajowymi i ich ładunkiem. Wszystkie przywileje, swobody i korzyści, które pod tym względem jedna ze Stron kontraktujących przyznała już lub ma przyznać w przyszłości trzeciemu państwu, będą przysługiwały równocześnie i bezwarunkowo także drugiej Stronie.

Les navires et marchandises autrichiens et hongrois en Roumanie et les navires et marchandises roumains en Autriche et en Hongrie jouiront, quant aux taxes et à tous les autres droits similaires perçus à titre rémunératoire dans les ports, bassins, docks, rades et hâvres des Parties contractantes et sous tous les autres rapports, du même traitement que les navires et marchandises nationaux et ceux appartenant à la nation la plus favorisée.

Co do opłat i innych podobnych należytości, pobieranych tytułem wynagrodzenia w przystaniach, basenach, dokach, stanowiskach okrętów i zatokach, należących do Stron umownych, i pod każdym innym względem należy statki i towary austryackie i węgierskie traktować w Rumunii, a statki i towary rumuńskie w Austryi i na Węgrzech tak samo, jak statki i towary krajowe oraz statki i towary, należące do państwa najwięcej uprzywilejowanego.

A l'article II de la Convention:

1° Les dispositions de l'article II de la Convention de commerce du 21 (9) décembre 1893 ne dérogent point:

a) aux faveurs qui sont accordées à d'autres États limitrophes pour faciliter le commerce de frontière;

b) aux obligations imposées à l'une des Parties contractantes par des engagements d'une union douanière, contractée déjà ou qui pourrait être contractée à l'avenir.

2° Il est entendu que, en ce qui concerne la législation sur les sucres, aucune des Parties contractantes ne pourra être empêchée, par la présente convention, dans l'accomplissement des obligations qui lui sont imposées par son adhésion aux actes de Bruxelles relatifs au régime des sucres.

Do artykułu 2. konwencyi:

1. Postanowienia artykułu 2. konwencyi handlowej z dnia 21. (9.) grudnia 1893 n
ruszać:

a) przywilejów, przyznanych innym państwom sąsiednim dla ułatwienia obrotu granicznego;

b) zobowiązań, nałożonych na jedną ze Stron kontraktujących unią celną, która już istnieje lub która może być zawarta w przyszłości.

2. Istnieje zgoda co do tego, iż żadna ze Stron kontraktujących nie może wskutek postanowień układu niniejszego doznać pod względem ustawodawstwa co do cukru przeszkód w wypełnieniu zobowiązań, wynikających dla niej z brukselskich aktów co do cukru.

3° Il est convenu que dans les cas de réclamations d'intéressés de l'une des Parties contractantes, concernant l'application du tarif douanier de l'autre Partie ou concernant l'interprétation des dispositions de ce tarif, une décision déjà émise par les autorités compétentes en dernière instance ne pourra servir de motif à écarter toute possibilité de discussions ultérieures sur l'objet de la réclamation et n'empêchera pas, le cas échéant, une nouvelle décision de l'autorité en question, pourvu toutefois que la réclamation soit présentée par voie diplomatique et, si besoin est, avec appui d'avis d'experts ou d'autres autorités compétentes, dans un délai de six mois à partir du jour où la première décision aura été officiellement notifiée aux intéressés. La décision prise sur un tel recours ne pourra viser que le cas en question pour lequel elle sera sans appel. Toutefois les Parties contractantes auront la faculté de provoquer pour les cas en question, en tant qu'il s'agit de dispositions de la présente Convention, une interprétation ou application correcte de ses stipulations selon l'article VI *a*.

A l'article III de la Convention:

Les dispositions détaillées concernant le trafic des animaux, des matières brutes et des produits d'animaux, sont contenues dans les notes échangées à l'occasion de la signature de la présente Convention additionnelle et resteront en vigueur pendant la durée d'application de cette Convention.

Article IV

Les notes diplomatiques échangées lors de la signature de la Convention du 21 (9) décembre 1893 sont supprimées.

Article V

La présente Convention additionnelle entrera en vigueur quinze jours après l'échange des ratifications.

Après la mise en vigueur de la présente Convention additionnelle, la Convention actuelle du 21 (9) décembre 1893, avec les modifications et additions y apportées par la Convention additionnelle, exercera ses effets jusqu'au 31 (18) décembre 1917.

Dans le cas où aucune des Parties contractantes n'aura notifié douze mois avant l'échéance de ce terme son intention de faire cesser les effets de la Convention, celle-ci, avec les modifications et additions susdites, continuera à être obligatoire jusqu'à l'expiration d'une année à partir du jour où l'une ou l'autre des Parties contractantes l'aura dénoncée.

3. Zgodzono się na to, iż w razie zażaleń, wniesionych przez osoby interesowane, należące do jednej ze Stron kontraktujących, z powodu stosowania taryfy celnej Strony drugiej, albo gdy chodzi o tłumaczenie postanowień tej taryfy, wydane już rozstrzygnienie właściwych władz ostatniej instancyi nie może być powodem wykluczenia dalszej dyskusyi co do przedmiotu zażalenia i nie powinno także stać na przeszkodzie ewentualnemu innemu rozstrzygnieniu odnośnej władzy pod warunkiem jednak, iż zażalenie będzie wniesione drogą dyplomatyczną i zaopatrzone w razie potrzeby orzeczeniem rzeczoznawców lub innego powołanego urzędu, i to w terminie sześciu miesięcy, licząc od dnia, w którym urzędownie uwiadomiono interesowanego o pierwszem rozstrzygnieniu. Rozstrzygnienie, wydane wskutek takiego sprzeciwu, odnosi się tylko do danego wypadku; dla wypadku tego załatwia ono sprawę ostatecznie. Jeżeli jednak chodzi o postanowienia niniejszego układu, wolno Stronom kontraktującym także w takich wypadkach spowodować właściwą interpretacyę lub właściwe stosowanie tych postanowień w myśl artykułu 6.

Do artykułu 3. konwencyi:

Szczegółowe postanowienia co do obrotu zwierzętami, surowcami i wytworami zwierzęcymi mieszczą się w notach, wymienionych z powodu podpisania niniejszego układu dodatkowego i pozostają w mocy przez cały czas ważności tego układu.

Artykuł IV.

Noty dyplomatyczne, wymienione z powodu podpisania konwencyi handlowej z dnia 21. (9.) grudnia 1893, tracą moc obowiązującą.

Artykuł V.

Niniejszy układ dodatkowy wchodzi w życie w 14 dni po wymianie ratyfikacyi.

Dotychczasowa konwencya z dnia 21. (9.) grudnia 1893 zatrzyma po wejściu w życie układu dodatkowego i ze zmianami i uzupełnieniami, spowodowanymi układem tym, moc obowiązującą do dnia 31. (18.) grudnia 1917.

Jeżeli żadna ze Stron kontraktujących nie oznajmi na dwanaście miesięcy przed dniem 31. (18.) grudnia 1917 swego życzenia, by konwencya straciła z dniem tym skuteczność prawną, wówczas ma ona wraz z wspomnianymi zmianami i uzupełnieniami pozostać w mocy nadal aż do upływu jednego roku od dnia, w którym jedna lub druga ze Stron kontraktujących wypowie ją.

Article VI

La présente Convention additionnelle sera ratifiée et les ratifications en seront échangées aussitôt que possible.

En foi de quoi, les Plénipotentiaires respectifs ont signé la présente Convention additionnelle et l'ont revêtue de leurs cachets.

Fait en double expédition originale à Bucarest, le 23 (10) avril 1909.

Schönburg m. p. **Jon J. C. Bratianu m. p.**

Riedl m. p.

Szterényi m. p.

Artykuł VI.

Niniejszy układ dodatkowy ma być ratyfikowany, a dokumenty ratyfikacyjne mają być wymienione jak najspieszniej.

W dowód tego podpisali obustronni pełnomocnicy niniejszy układ dodatkowy i wycisnęli na nim swe pieczęcie.

Spisano w podwójnem wygotowaniu w Bukareszcie dnia 23. (10.) kwietnia 1909.

Schönburg wlr. **Jon J. C. Bratianu wlr.**

Riedl wlr.

Szterényi wlr.

Annexe A.

Droits à l'entrée en Roumanie.

Numéro du tarif général	Désignation des marchandises	Unités	Droits en lei
1	Étalons, chevaux hongres:		
	a) au-dessus de 5 ans	tête	50·—
	b) au-dessous de 5 ans	„	30·—
	c) juments	„	15·—
	d) poulains non sevrés	„	1·—
	Note. — Les étalons et juments pour reproduction, importés avec l'approbation du Ministre du Commerce, seront imposés à raison de 20 lei.		
ex 71	Pochettes et portemonnaies en peaux prévues au N° 63 ou en coutil, même combinés avec des matières communes	100 *kg*	220·—
ex 72	Pochettes et portemonnaies en peaux prévues au N° 64, même combinés avec des matières communes . .	„	230·—
74	Ad 74. — *Note.* Sont considérés comme matières fines: l'ambre, l'écaille, la nacre, l'ivoire, le jais véritable, l'écume de mer, les métaux précieux, tous les métaux dorés et les fils dorés ou argentés, les pierres fines ou demi-fines, les dentelles, les broderies, de même que tous les articles de soie, ainsi que les tissus et réseaux, mélangés avec de la soie en proportion de 30% ou plus.		
76	Ad 76. — *Note.* Les chaussures en peaux prévues au N° 64, avec des bouts en cuir verni, sont soumises aux droits de ce numéro.		
120a	Ad 120*a*. — *Note.* Sont compris dans cette position les chapeaux en feutre dur de laine ordinaire d'un poids supérieur à 350 *g* la pièce.		
ex 140	Colle-forte	„	20·—
168	Ad 168. — *Note.* Les tissus de laine et mi-laine, mélangés jusqu'à 6% de fils de soie ou de soie artificielle pour obtenir des dessins, sont soumis aux droits des N°s 159 à 164, avec une réduction de 70%.		
206	Houblon sous toute forme	„	25·—
ex 277	Douves et fonds en bois de chêne, travaillés à la hache	„	0·05

Załącznik A.

Cła przy dowozie do Rumunii.

Liczba taryfy ogólnej	Nazwa towarów	Jednostka	Stopa celna w lewach
1	Ogiery, wałachy:		
	a) w wieku powyżej 5 lat	sztuka	50·—
	b) w wieku poniżej 5 lat	„	30·—
	c) klacze	„	15·—
	d) źrebięta ssące	„	1·—
	Uwaga: Od ogierów i klaczy, wprowadzanych dla celów hodowlanych za zezwoleniem Ministra handlu, płaci się cło, wynoszące 20 lew.		
z 71	Woreczki na pieniądze i pugilaresy ze skóry Nru t. 63 albo z płótna, także w połączeniu z materyałami zwyczajnymi	100 *kg*	220·—
z 72	Woreczki na pieniądze i pugilaresy ze skóry Nru t. 64, także w połączeniu z materyałami zwyczajnymi . .	„	230·—
74	Do Nru t. 74. Uwaga: Za materyały przednie uważa się: bursztyn, szyldkret, masę perłową, kość słoniową, prawdziwą emalię, piankę morską, metale szlachetne, wszystkie metale złocone i druty pozłacane lub posrebrzane, drogie kamienie i kamienie pół szlachetne, koronki, hafty, tudzież wszystkie towary jedwabne, oraz tkaniny i plecionki obejmujące 30 procent jedwabiu i więcej.		
76	Do Nru t. 76. Uwaga: Obuwie ze skór Nru t. 64 z kapkami ze skóry lakierowanej podlega cłu tego numeru taryfy.		
120*a*	Do Nru t. 120*a*. Uwaga: Do pozycyi tej należą kapelusze ze sztywnego filcu z zwyczajnej wełny, przy których waga pojedynczych sztuk wynosi więcej jak 350 *g*.		
z 140	Klej	„	20·—
168	Do nru t. 168. Uwaga: Tkaniny wełniane i półwełniane, obejmujące dla uzyskania wzorów dodatek nitek jedwabnych albo nitek z jedwabiu sztucznego w ilości aż do 6 procent, podlegają cłom Nru t. 159 do 164, zniżonym o 70 procent.		
206	Chmiel w jakiejkolwiek postaci	„	25·—
z 277	Klepki i dna z drzewa dębowego, ociosane siekierą . .	„	0·05

Numéro du tarif général	Désignation des marchandises	Unités	Droits en lei
290	Ebénisterie finie, non tapissée, non sculptée, non marquetée, non combinée avec du cuivre et ses alliages, avec du nickel et autres métaux de valeur, non argentée, non dorée, non émaillée, ainsi que parquets composés de différents bois réunis en carrés, marquetés	100 *kg*	60·—
	Notes. — 1. Sont compris sous ce numéro les meubles en osier, rotin, jonc, roseau, même en combinaison avec des matières communes. 2. La présence de simples moulures non appliquées, de filets d'or (non incrustés), n'exclut pas la tarification d'après ce numéro. De même, la combinaison avec des parties formées de lamelles en bois collées, avec des ornements obtenus par la pression, par la perforation ou au mordant, ainsi que la combinaison avec des ouvrages tressés en paille, rotin et matières similaires reste sans influence sur la tarification.		
291	Ebénisterie finie, tapissée, sculptée, marquetée, combinée avec d'autres matières fines, dorée, argentée, émaillée	„	80·—
295	Ad 295. — *Note.* Sont compris sous ce numéro les talons de soulier simples en bois, de même les bondons ordinaires en bois, non peints, non passés au mordant.		
ex 297	Perles en bois, noires	„	100·—
ex 307	Battoirs à meubles, en paille, en écorce et en matières similaires	„	50·—
ex 312	Plaques et briques de déchets de liège, même combinées avec d'autres matières, notamment les articles dits „Reform", „Emulgit"	„	5·—
ex 328	Fils simples de chanvre, lin, ramie, écrus, non teints, mesurant par kilogramme:		
	b) au-delà de 2.000 jusqu'à 10.000 mètres . . .	„	35·—
352	Toiles de chanvre, lin, ramie ou d'autres textiles non denommés, écrues, non teintes, pesant plus de 400 *g* par m^2:		
	a) ayant en chaîne et en trame cumulativement jusqu'à 32 fils par cm^2	„	100·—
	b) ayant plus de 32 fils par cm^2	„	110·—
353	Toiles de chanvre, lin, ramie, écrues, non teintes, pesant de 400 à 100 *g* par m^2:		

Liczba taryfy ogólnej	Nazwa towarów	Jednostka	Stopa celna w lewach
290	Roboty stolarskie, gotowe, nie wyścielane, nie rzeźbione, nie wykładane, bez połączenia z miedzią i jej aliażami albo niklem i innymi cennicjszymi metalami, nie posrebrzane, nie pozłacane, nie emaliowane, tudzież parkiety w czworobokach z różnego rodzaju drzewa, wykładane	100 *kg*	60·—
	Uwagi: 1. Do tego numeru taryfy należą meble wierzbowe, trzcinowe, meble z sitowia i trzciny do wyplatania, także w połączeniu z materyałami zwyczajnymi.		
	2. Zaopatrzenie mebli zwyczajnymi ozdobami nie nakładanymi i liniami złotymi nie wpuszczanymi nie wyklucza oclenia według tego numeru taryfy. Również połączenie z częściami składowymi z pozlepianych formirów z ozdobami, wykonanymi przez prasowanie, wytłaczanie lub wygryzanie, tudzież połączenie z robotami plecionymi ze słomy, trzciny lub podobnych materyałów nie ma wpływu na taryfowanie.		
291	Roboty stolarskie, gotowe, wyścielane, rzeźbione, wykładane, także w połączeniu z innymi materyałami przednimi, pozłacane, posrebrzane, emaliowane . .	„	80·—
295	Do Nru t. 295. Uwaga: Do tego numeru taryfy należą zwyczajne obcasy do trzewików z drzewa, tudzież zwyczajne czopy drewniane, nie pomalowane, nie bajcowane.		
z 297	Czarne perły drewniane	„	100·—
z 307	Trzepaczki do mebli ze słomy, łyka lub podobnych materyi	„	50·—
z 312	Płyty i cegły z odpadków korkowych, także w połączeniu z innymi materyałami, zwłaszcza artykuły „Reform“, „Emulgit“	„	5·—
z 328	Zwyczajne nici z konopi, lnu, ramie, surowe, nie farbowane o długości nitek, wynoszącej na kilogram:		
	b) więcej jak 2.000 aż do 10.000 metrów	„	35·—
352	Tkaniny z konopi, lnu, ramie, innych nie wymienionych przędz, surowe, nie barwione o ciężarze, wynoszącym więcej jak 400 *g* na metr kwadratowy:		
	a) posiadające w osnowie i wątku razem do 32 nitek na centymetr kwadratowy	„	100·—
	b) więcej jak 32 nitek na centymetr kwadratowy .	„	110·—
353	Tkaniny z konopi, lnu, ramie, surowe, nie barwione o wadze, wynoszącej 400 do 100 *g* na metr kwadratowy:		

Numéro du tarif général	Désignation des marchandises	Unités	Droits en lei
	a) ayant en chaîne et en trame cumulativement jusqu'à 24 fils par cm^2	100 *kg*	120·—
	b) ayant au delà de 24 fils jusqu'à 40 fils par cm^2 .	„	130·—
	c) ayant au delà de 40 jusqu'à 60 fils par cm^2 . .	„	150·—
	d) ayant au delà de 60 fils par cm^2	„	170·—
354	Toiles de chanvre, lin, ramie, pesant moins de 100 *g* par m^2:		
	a) ayant jusqu'à 50 fils par cm^2	„	180·—
	b) ayant plus de 50 jusqu'à 80 fils par cm^2 . . .	„	230·—
	c) ayant plus de 80 fils par cm^2	„	400·—
355	Toiles des N°s 352, 353, 354, blanchies	„	Droits des toiles écrues, plus 20 %.
356	Les mêmes, teintes, imprimées, tissées en plusieurs couleurs	„	Droits des toiles écrues, plus 20 %.
384	Confections de toute sorte d'étoffes ou matières, soit simples, soit combinées entre elles	„	Droits triples de l'étoffe la plus imposée dont se compose l'endroit de la confection.
	Notes. — 1. Les droits des chemises sans col ni manchettes, en coton combinées avec des tissus en autres matières textiles, seront basés sur la taxe de l'étoffe qui constitue la partie dominante de la surface.		
	2. La lingerie pour hommes, en coton ou en lin, avec des coutures ornementales, non brodées, même avec des applications de rubans, soutaches, lacets, même en couleurs, est soumise aux droits de ce numéro.		
386	Si la confection est garnie de fourrure, plumes, dentelles ou broderies	„	Droits de la confection d'après catégories majorés de 30 %.
ex 390	Faux-cols, manchettes, plastrons, simples, sans broderie ni garnitures:		
	ex *a)* de tissu de coton	1 *kg*	6·—
	b) de tissu de lin, ainsi que de tissu de coton, non brodés, sans dentelles, mais avec des garnitures, telles que bordures, cordonnets, plis, rubans et autres parures de couleur	„	12·—

Liczba taryfy ogólnej	Nazwa towarów	Jednostka	Stopa celna w lewach
	a) posiadające w osnowie i wątku razem do 24 nitek na centymetr kwadratowy	100 *kg*	120·—
	b) więcej jak 24 do 40 nitek na centymetr kwadratowy	„	130·—
	c) więcej jak 40 do 60 nitek na centymetr kwadratowy	„	150·—
	d) więcej jak 60 nitek na centymetr kwadratowy .	„	170·—
354	Tkaniny z konopi, lnu, ramie, o wadze, wynoszącej mniej jak 100 *g* na metr kwadratowy:		
	a) posiadające do 50 nitek na centymetr kwadratowy	„	180·—
	b) więcej jak 50 do 80 nitek na centymetr kwadratowy	„	230·—
	c) więcej jak 80 nitek na centymetr kwadratowy	„	400·—
355	Tkaniny Nrów t. 352, 353, 354, bielone	„	Stopa celna surowych tkanin z dodatkiem 20%.
356	Te same, farbowane, drukowane, tkane w kilku barwach	„	Stopa celna surowych tkanin z dodatkiem 20%.
384	Konfekcya z materyi i materyałów wszelkiego rodzaju, także z ich połączeń między sobą	„	Potrójne cło materyi, obłożonej najwyższem cłem, z której składa się strona zewnętrzna.
	Uwagi: 1. Przy ocleniu koszul bawełnianych bez kołnierzy i mankietów w połączeniu z tkaninami z innych materyi tkackich bierze się za podstawę stopę celną tkaniny, która przeważa na stronie zewnętrznej.		
	2. Bielizna męska, bawełniana lub lniana z ozdobami nie haftowanymi, z dodatkami, jako to: wstążkami, sznurami, taśmami, także barwnymi podpada pod ten numer taryfy.		
386	Konfekcya, przystrajana futrami, piórami, koronkami lub haftami	„	Stopa celna konfekcyi z dodatkiem 30%.
z 390	Kołnierze, mankiety, plastrony pojedyncze bez haftów lub okładu:		
	z *a)* z bawełny	1 *kg*	6·—
	b) z lnu, dalej z bawełny, nie haftowane, bez okładu koronkowego, jednak z ozdobami jakoto: tasiemkami, sznurkami, fałdami, wstążeczkami i z innymi ozdobami barwnymi	„	12·—

Numéro du tarif général	Désignation des marchandises	Unités	Droits en lei
ex 394	Fleurs artificielles, soit fleurs entières ou feuilles, soit parties de fleurs ou de feuilles:		
	b) en celluloïd, gutta-percha ou autres pâtes ordinaires, même combinées avec du fil de fer ou autres matières communes	1 *kg*	4·—
	c) en cire, en tissus de toute sorte, même combinées avec des plumes, de la cire, du fil de fer ou autres matières	„	15·—
405	Ad 405. — *Note.* Les tissus de coton, de lin, de laine, et mi-laine, dont les bouts des fils forment des franges, même nouées en touffes, seront taxés d'après ce numéro et ne seront pas considérés comme confections.		
420	Cellulose écrue, humide ou sèche	100 *kg*	5·—
421	Cellulose blanchie, humide ou sèche	„	8·—
ex 426	Papier dit de porcelaine et de craie	„	28·—
425 à 427	Ad 425 à 427. — *Note.* Le papier à écrire filigrané est taxé, selon la qualité, d'après les Nos 425—427.		
449	Carton goudronné, asphalté ou recouvert ou imbibé de toute autre matière semblable, ainsi que tubes en cartons de ce genre	„	10·—
ex 454	Perles en celluloïde	„	240·—
460	Articles en caoutchouc combinés avec d'autres matières, mais non confectionnés:		
	a) fils, étoffes, bandes, rubans élastiques de caoutchouc, revêtus de matières textiles ordinaires, fil, coton	„	100·—
	b) fils, étoffes, bandes, rubans avec fils de caoutchouc, revêtus de soie ou de soie mélangée, en toute proportion, avec d'autres textiles	„	300·—
461	Articles confectionnés de caoutchouc		
	a) galoches et chaussons	„	120·—
	b) manteaux, vêtements et tout autre article confectionné	„	250·—

Liczba taryfy ogólnej	Nazwa towarów	Jednostka	Stopa celna w lewach
z 394	Kwiaty sztuczne: Całe kwiaty i liście albo ich części:		
	b) z celuloidu, gutaperki lub innych zwyczajnych mas, także w połączeniu z drutem lub innymi materyałami zwyczajnymi	1 *kg*	4·—
	c) z wosku, z tkanin wszelkiego rodzaju także w połączeniu z piórami, woskiem, drutem i innymi materyałami	„	15·—
405	Do Nru t. 405. Uwaga. Tkaniny bawełniane, lniane, wełniane i półwełniane, zaopatrzone we frędzle, sporządzone z końców nitek, także obszyte we formie pęczków, podlegają cłu tego numeru taryfy i nie będą uważane za konfekcyę.		
420	Celuloza, nie bielona, mokra lub sucha	100 *kg*	5·—
421	Celuloza, bielona, mokra albo sucha	„	8·—
z 426	Papier porcelanowy i kredowy	„	28·—
425—427	Do Nrów t. 425 do 427. Uwaga. Papier do pisania ze znakami wodnymi będzie oclony stosownie do jakości według Nrów t. 425 do 427.		
449	Tektura maziowa, tektura asfaltowa albo tektura, powleczona lub napojona innymi podobnymi materyałami, tudzież rury z takiej tektury	„	10·—
z 454	Perły z celuloidu	„	240·—
460	Towary kauczukowe w połączeniu z innymi materyałami, jednak nie konfekcyonowane:		
	a) elastyczne nici, materye, paski, wstążki z kauczuku, powleczone zwyczajnymi materyałami tkackimi, lnem, bawełną	„	100·—
	b) elastyczne nici, materye, paski, wstążki z kauczuku, powleczone czystym jedwabiem albo jedwabiem, zmieszanym z innymi materyałami tkackimi w dowolnym stosunku	„	300·—
461	Konfekcya z kauczuku:		
	a) kalosze i inne buty gumowe	„	120·—
	b) płaszcze, odzienie i wszystkie inne towary konfekcyonowane	„	250·—

Numéro du tarif général	Désignation des marchandises	Unités	Droits en lei
	Note. — Rentrent sous ce numéro les objets confectionnés de tissus enduits d'un côté seulement de caoutchouc ou de guttapercha, laqués ou non, ou de tissus doubles avec couche intermédiaire en caoutchouc et en guttapercha.		
	Les étoffes, ainsi que les confections d'étoffe, seulement imprégnées de solutions de caoutchouc dans le but de les rendre imperméables, suivent le traitement prévu aux numéros respectifs d'après leur nature.		
ex 480	Eaux minérales de toute sorte et en tout genre de récipients:		
	a) naturelles	100 *kg*	0·10
ex 484	Pierres de granit ou de basalt naturel, brutes	„	0·30
488	Meules, pierres à aiguiser, à filtrer et tout autre objet en pierre tendre, même ferré, ainsi que meules à émeri	„	3·—
520	Ad 520. — *Note.* Les plaques et briques poreuses, en argile, terre fossile et matières similaires, pour isolation contre la déperdition de la chaleur, seront soumises aux droits de ce numéro.		
527	Porcelaine blanche, même avec reliefs imprimés . . .	„	25·—
	Note. — Les articles en porcelaine blanche, avec monogrammes simples, non dorés, ou avec la marque ou le nom de la fabrique ou du commerçant revendeur, suivent le régime de ce numéro.		
528	Porcelaine coloriée, décorée, même combinée avec d'autres matières communes	„	30·—
529	Isolateurs et objets pour isolation électrique, en faïence ou en porcelaine, ainsi que rouleaux pour moulins et autres industries, tous même combinés avec d'autres matières communes	„	10·—
539	Récipients pour eau gazeuse, colorés ou non, sans monture en métal et non combinés avec d'autres matières; dames-jeannes et ballons en verre, même revêtus de tressages, de baguettes de bois, ou d'écorces flexibles, ayant une capacité d'au moins 20 litres	„	4·—
540	Bouteilles et verres ordinaires en verre naturel, noir, verdâtre, rougeâtre ou opaque, simplement coulés ou soufflés, pouvant avoir des inscriptions faites au coulage	„	6·—
	Note. — Rentrent dans cette catégorie les bouteilles en verre naturel, brunâtres ou brun-rougeâtres.		

Liczba taryfy ogólnej	Nazwa towarów	Jednostka	Stopa celna w lewach
	Uwaga: Według tego numeru taryfy ocli się także konfekcyę z materyi, które sporządzono przez nałożenie kauczuku lub gutaperki na jedną stronę, z polakierowaną lub nie polakierowaną powłoką tą, albo które składają się z dwóch warstw materyi z pośrednią warstwą z kauczuku albo z gutaperki Materye i konfekcya, które są tylko impregnowane rozczynami kauczuku w tym celu, aby były nieprzepuszczalne, podlegają ekspedycyi według odnośnych numerów taryfy stosownie do jakości materyi.		
z 480	Wody mineralne wszelkiego rodzaju, w naczyniach jakiegokolwiek gatunku: *a)* naturalne	100 *kg*	0·10
z 484	Kamienie surowe z granitu albo naturalnego bazaltu . .	„	0·30
488	Kamienie młyńskie, kamienie szlifierskie, kamienie filtrowe i wszystkie inne towary z kamienia miękkiego, także okute, tudzież krążki szmirglowe	„	3·—
520	Do Nru t. 520. Uwaga: Według stopy celnej tego numeru taryfy ocli się dziurkowate płyty i cegły z gliny, krzemionki i podobnego materyału, służące za izolatory ciepła.		
527	Porcelana, biała, także z ozdobami, prasowanymi wypukło	„	25·—
	Uwaga: Białe towary porcelanowe, zaopatrzone w zwykłe, nie złocone monogramy, w markę lub nazwę fabryki albo odsprzedawcy, będą oclone według tego numeru taryfy.		
528	Porcelana, kolorowa, zdobiona, także w połączeniu z innymi materyałami zwyczajnymi	„	30·—
529	Izolatory i elektryczny materyał izolacyjny z kamionki lub porcelany tudzież walce do młynów i do innych celów przemysłowych, wszystkie te przedmioty także w połączeniu z innymi zwyczajnymi materyałami .	„	10·—
539	Naczynia na wody musujące, farbowane lub nie, bez osady metalowej i bez połączenia z innymi materyałami; gąsiory i balony ze szkła, także otoczone plecionkami, pręcikiem drewnianem lub łykiem, o pojemności, wynoszącej co najmniej 20 *l*	„	4·—
540	Zwyczajne flaszki i naczynia szklane barwy naturalnej, czarne, zielonawe, czerwonawe albo nieprzeźroczyste, odlane lub dęte w sposób zwyczajny, także z wtopionymi napisami	„	6·—
	Uwaga: Tutaj należą także flaszki ze szkła barwy naturalnej, brunatnego lub czerwonawo-brunatnego.		

Numéro du tarif général	Désignation des marchandises	Unités	Droits en lei
ex 541	Flacons en verre blanc pour limonade gazeuse, à obturation par boule en verre	100 *kg*	10·—
544	Vases et objets de toute sorte en verre blanc, ni passés à la meule ailleurs qu'au fond et au goulot, ni polis, ni dépolis, ni taillés, ni gravés, pouvant avoir des dessins ou des inscriptions faites au coulage, ainsi que carafes et bocaux en verre blanc	»	50·—
545	Les mêmes, en verre de couleur	»	60·—
546	Bouteilles, verres, carafes, bocaux et toute sorte de vases et d'objets en verre, passés à la meule, polis, émaillés, taillés, gravés à l'émeri ou avec un mordant, même ornés de dessins, coloriés, dorés, argentés, mêmes combinés avec des matières communes	»	70·—
547	Ad 547. — *Note.* Sont compris sous ce numéro les épingles de chapeaux en verre de toute sorte, les porte-cigares en verre, même avec des anneaux en métaux communs.		
548	Perles, boutons, bracelets, tours de cou, colliers, anneaux en verre de toute sorte, même combinés avec d'autres matières communes	»	60·—
579	Ad 579. — *Note.* Les charbons provenant des mines de Petrozsény et des autres mines de la vallée de Zsil seront soumis aux droits de la houille (charbon de terre).		
585	Fer brut en massiaux ou en prismes, contenant jusqu'à 4% de scories	»	0·50
588	Fer laminé de forme spéciale, tel que fer à T, double T, en V, en Z, cornières, demi-rond, fer pour châssis et tout fer laminé autrement que rond ou en forme quadrangulaire droite	»	5·—
ex 599	Articles en fonte non dénommés, bruts, simplement fondus, non ouvragés, limés ou non, même avec des ornementations par la fonte, ou des accessoires en fer forgé, ou combinés avec du bois:		
	b) pesant par pièce de 50 jusqu'à 5 kilogrammes .	»	7·—
619	Objets en tôle mince, étamés, galvanisés, cuivrés, combinés ou non avec le bois ou la fonte	»	70·—
620	Les mêmes, peints, lithographiés, nickelés, aluminiés, argentés, dorés, même combinés avec d'autres matières	»	100·—

Liczba taryfy ogólnej	Nazwa towarów	Jednostka	Stopa celna w lewach
z 541	Białe flaszki szklane na napoje musujące, zamknięte kulką szklaną	100 *kg*	10·—
544	Naczynia i przedmioty wszelkiego rodzaju z białego szkła, nie oszlifowane w innych miejscach jak tylko na dnie, brzegu i szyjce, nie polerowane, nie matowe, nie rzeźbione, nie grawirowane, także z odlanymi ozdobami i napisami, dalej flaszki i dzbany z białego szkła	„	50·—
545	Te same ze szkła barwnego	„	60·—
546	Flaszki, dzbany, szklanki, naczynia i przedmioty wszelkiego rodzaju, szlifowane, polerowane, emaliowane, rzeźbione, grawirowane, wygryzane, także zdobione, farbowane, pozłacane, posrebrzane, również w połączeniu z materyałami zwyczajnymi	„	70·—
547	Do Nru t. 547. Uwaga. Do tego numeru taryfy należą także szklane szpilki do kapeluszy wszelkiego rodzaju, dalej cygarnice ze szkła, także w połączeniu z obrączkami ze zwyczajnych metali.		
548	Perły, guziki, naramienniki, ozdoby na szyję, kolie, pierścienie szklane wszelkiego rodzaju także w połączeniu z innymi materyałami zwyczajnymi	„	60·—
579	Do Nru t. 579. Uwaga. Węgle z kopalni Petrozsény i z innych kopalni doliny Zsil będą oclone według stóp dla węgla kamiennego.		
585	Żelazo surowe w bryłach i sztabach o zawartości żużli aż do 4 procent	„	0·50
588	Żelazo walcowane w szczególnych formach, jako to: T, I, U, Z, L, ∩, żelaza do ram przy oknach i wszelkie inne żelazo walcowane z wyjątkiem form okrągłych i prostokątno-kwadratowych	„	5·—
z 599	Towary z żelaza lanego, nie wymienione osobno, surowe, zwyczajnie odlewane, nie obrobione, opiłowane lub nie, także z ozdobami z odlewu, z częściami składowymi z żelaza kowalnego albo w połączeniu z drzewem:		
	b) o wadze pojedynczych sztuk, wynoszącej od 50 do 5 *kg*	„	7·—
619	Przedmioty z cienkiej blachy żelaznej, powleczonej cyną, cynkiem, miedzią także w połączeniu z drzewem lub żelazem lanem	„	70·—
620	Te same, pomalowane, wzorowane, niklowane, powleczone aluminium, posrebrzane, pozłacane, także w połączeniu z innymi materyałami	„	100·—

Numéro du tarif général	Désignation des marchandises	Unités	Droits en lei
ex 632	Câbles et cordes en fil de fer, même peints, galvanisés, étamés:		
	b) le fil au-dessous de $1^1/_2$ millimètre de diamètre	100 *kg*	20·—
ex 636	Clous pour fers à cheval	„	18·—
669	Ad 669. — *Note.* Les ouvrages en étain, fondus, décapés par le tournage en tout ou en partie, ne sont pas soumis aux droits des ouvrages polis, mais seront dédouannés d'après le N° 669. Rentrent, de même, sous ce numéro les tubes, les capsules pour bouteilles et autres ouvrages pressés en étain, décapés par la pression, à moins qu'ils ne soient pas perfectionnés par la peinture, le vernissage ou le nickelage, ou couverts d'une autre couche métallique.		
678	Tuyaux, vases, récipients de toute sorte, passés à la meule, polis, non ornementés	„	150·—
	Note. — Les ustensiles de cuisine, les pots et les articles similaires en nickel ou en alliages de nickel (packfong, alpacca, argentan, etc.), finis, polis, non ornementés, rentrent sous ce numéro.		
679	Les mêmes, ornementés, feuilles minces de nickel au-dessous de 0·25 millimètres, ouvrages et objets en nickel non dénommés de toute sorte, même ornementés ou combinés avec d'autres matières, excepté l'argent et l'or	„	200·—
681	Tout objet en nickel argenté ou doré, ou combiné avec de l'or ou de l'argent	„	350·—
	Note. — Le packfong, l'alpacca, l'argentan et l'orfèvrerie Christofle suivent le régime des N°s 676—681.		
688	Objets en cuivre et ses alliages, non spécialement dénommés, même passés à la meule, polis, combinés ou non avec d'autres matières communes	„	100·—
689	Les mêmes, ciselés, vernissés, nickelés, argentés, dorés	„	200·—
ex 775	Acide chlorhydrique	„	2·—
778	Acide carbonique liquide (anhydride carbonique), poids net	„	15·—
	Note. — Le poids net sera calculé en considérant 30% pour l'acide et 70% pour le récipient.		
ex 779	Acide tartrique	„	16·—
806	Ad 806. — *Note.* Rentre sous ce numéro le lysoforme.		
835	Indigo, outremer, bleu de Prusse, bleu de Paris et toute autre couleur non dénommée, non préparée, y compris les couleurs minérales bleues ou vertes . . .	„	10·—
	Note. — L'indigo synthétique ne sera pas soumis à des droits autres ou plus élevés que l'indigo nature.		

Liczba taryfy ogólnej	Nazwa towarów	Jednostka	Stopa celna w lewach
z 632	Kable i liny druciane, także malowane, pokryte cynkiem, cyną:		
	b) z drutu grubości poniżej $1^1/_2$ *mm*	100 *kg*	20·—
z 636	Gwoździe do podków	„	18·—
669	Do Nru t. 669. Uwaga. Towary z cyny lanej, którym przez toczenie nadano powierzchnię zupełnie lub częściowo błyszczącą, będą ekspedyowane nie jako towary cynowe, polerowane lub szlifowane, lecz według Nru t. 669. Tubki, kapsle do flaszek i inne prasowane przedmioty z cyny, które opuszczają prasę w stanie błyszczącym, będą oclone również według Nru t. 669 pod warunkiem, iż nie przedstawiają się jako dalej obrobione przez pomalowanie, lakierowanie, niklowanie lub pokrycie inną powłoką metalową.		
678	Rury, naczynia i schowki wszelkiego rodzaju, szlifowane, polerowane, nie ozdabiane	„	150·—
	Uwaga. Sprzęty kuchenne, garnki itp. przedmioty z czystego niklu lub aliażu niklu (pakfong, alpaka, argentan, itd.), szlifowane, polerowane, nie ozdabiane, należą do tego numeru taryfy.		
679	Te same, zdobione, cienka blacha niklowa grubości poniżej 0·25 *mm*, wyroby i przedmioty wszelkiego rodzaju z niklu, także zdobione lub w połączeniu z innymi materyałami, z wyjątkiem srebra albo złota .	„	200·—
681	Wszystkie przedmioty z niklu, posrebrzane lub pozłacane, albo w połączeniu ze złotem lub srebrem . .	„	350·—
	Uwaga. Pakfong, alpaka, argentan, metal christofle podlegają ekspedycyi według Nrów t. 676 do 681.		
688	Przedmioty z miedzi i ich aliaże, nie wymienione osobno, także szlifowane, polerowane, również w połączeniu z innymi materyałami zwyczajnymi	„	100·—
689	Te same, cyzelowane, pokostowane, niklowane, posrebrzane, pozłacane	„	200·—
z 775	Kwas solny	„	2·—
778	Kwas węglowy płynny (bezwodnik węglowy) netto . .	„	15·—
	Uwaga: Wagę netto oznacza się w ten sposób, iż 30 procent wagi ogólnej odlicza się na kwas, a 70 procent na naczynie.		
z 779	Kwas winny prawoskrętny	„	16·—
806	Do Nru t. 806. Uwaga: Lysoform ocli się według tego numeru taryfy.		
835	Indygo, ultramaryna, błękit pruski, błękit paryski i wszystkie inne farby, osobno nie wymienione, nie przyrządzone, wliczając tu błękit mineralny i zieleń mineralną	„	10·—
	Uwaga: Sztuczne indygo nie podlega cłom innym ani wyższym, lecz tym samym, co naturalne.		

Annexe B.

Droits à l'entrée dans le territoire douanier conventionnel des deux États de la Monarchie Austro-hongroise.

Numéro du tarif	Désignation des marchandises	Unités	Droits en couronnes
ex 23	Froment	100 *kg*	6·30
24	Seigle	„	5·80
25	Orge	„	2·80
26	Avoine	„	4·80
27	Maïs	„	2·80
29	Millet	„	1·20
ex 35	Raisins frais de table, en colis postaux	„	exempts
ex 45	Colza et navette	„	3·—
47	Graines de lin et de chanvre et graines oléagineuses non spécialement dénommées	„	exempts
63	Boeufs	par tête	60·—
	ou au choix de l'importateur	100 *kg* poids vif	9·40
64	Taureaux	par tête	30·—
65	Vaches	„	30·—
67	Veaux	„	5·—
68	Brebis et chèvres (y compris les béliers, moutons et boucs)	„	2·50
69	Agneaux et chevreaux	„	1·50
ex 70	Porcs aux conditions et contrôles vétérinaires spécialement fixés par voie administrative:		
	1. pesant plus de 10 *kg* jusqu'à 110 *kg* inclusivement	„	11·—
	2. pesant plus de 110 *kg*	100 *kg* poids vif	10·—
	Observation. L'importateur a le droit de demander le dédouanement au taux de 22 couronnes par tête pour des porcs dont le poids vif dépasse 120 *kg*.		

Załącznik B.

Cła przy dowozie na umowny obszar celny obu państw Monarchii austryacko-węgierskiej.

Numer taryfy	Nazwa towarów	Jednostka	Stopa celna w koronach
z 23	Pszenica	100 *kg*	6·30
24	Żyto	„	5·80
25	Jęczmień	„	2·80
26	Owies	„	4·80
27	Kukurudza	„	2·80
29	Proso	„	1·20
z 35	Winogrona świeże, do użytku stołowego, w pakietach pocztowych	„	wolne
z 45	Rzepak i nasienie rzepaku	„	3·—
47	Siemię lniane i konopne, nasienie olejne, nie wymienione w taryfie gdzieindziej	„	wolne
63	Woły	sztuka	60·—
	albo według wyboru dowożącego	100 *kg* wagi żywej	9·40
64	Byki	sztuka	30·—
65	Krowy	„	30·—
67	Cielęta	„	5·—
68	Owce i kozy (także skopy, barany i kozły)	„	2·50
69	Jagnięta i koźlęta	„	1·50
z 70	Świnie z zachowaniem szczególnych warunków i ostrożności policyjno-weterynaryjnych, ustalonych drogą rozporządzenia:		
	1. wagi ponad 10 kilogramów do 110 kilogramów włącznie	sztuka	11·—
	2. wagi ponad 110 kilogramów	100 *kg* wagi żywej	10·—
	Uwaga. Co do świń o wadze żywej, przenoszącej 120 kilogramów, wolno dowożącemu żądać oclenia według stopy po 22 K za sztukę.		

Numéro du tarif	Désignation des marchandises	Unités	Droits en couronnes
ex 73	Volaille de toute espèce (excepté le gibier):		
	a) vivante:		
	1. oies	100 *kg*	exempts
	2. autres	„	4·—
	b) abattue, même vidée, plumée ou privée des extremités	„	16·—
ex 75	Poissons frais, excepté les carpes	„	exempts
117	Viande:		
	a) fraîche	„	30·—
	b) préparée, c'est-à-dire salée, séchée, fumée, en saumure, cuite	„	45·—

Numer taryfy	Nazwa towarów	Jednostka	Stopa celna w koronach
z 73	Ptactwo wszelkiego rodzaju (z wyjątkiem ptactwa dzikiego):		
	a) żywe:		
	1. gęsi	100 *kg*	wolne
	2. inny drób	„	4·—
	b) zabite, także wyszrotowane, skubane lub obrane z kończyn	„	16·—
z 75	Ryby, świeże, z wyjątkiem karpi	„	wolne
117	Mięso:		
	a) świeże	„	30·—
	b) przyrządzone, i to solone, suszone, wędzone, marynowane, ugotowane	„	45·—

Nos visis et perpensis omnibus et singulis, quae in tractatu hoc ejusque adnexis continentur, ea rata grataque habere profitemur, verbo Nostro spondentes, Nos illa omnia fideliter executioni mandaturos esse.

In quorum fidem majusque robur praesentem ratihabitionis Nostrae tabulam manu Nostra signavimus sigilloque Nostro adpresso firmari jussimus.

Dabantur in Iscalae aquis die decimo quarto mensis augusti anno millesimo nongentesimo decimo, Regnorum Nostrorum sexagesimo secundo.

Franciscus Josephus m. p.

Comes ab **Aehrenthal** m. p.

Ad mandatum Sacrae Caesareae et Regiae Apostolicae Majestatis proprium:

Joannes a **Mihalovich** m. p.

caes. et reg. caput sectionis.

Rok 1910.

Dziennik ustaw państwa

dla

królestw i krajów w Radzie państwa reprezentowanych.

Część LXV. — Wydana i rozesłana dnia 31. sierpnia 1910.

Treść: (№ 151—156.) 151. Obwieszczenie, którem ogłasza się zaliczenie gminy Łoszyn mały (Lussinpiccolo) do siódmej klasy wojskowej taryfy czynszowej. — 152. Rozporządzenie, którem zmienia się § 2. rozporządzenia z dnia 1. marca 1901, dotyczącego zachowania się okrętów handlowych morskich i jachtów wobec okrętów wojennych i fortyfikacyi. — 153. Obwieszczenie, dotyczące ratyfikacyi haskiego układu procesowego z dnia 17. lipca 1905 przez Luksemburg. — 154. Obwieszczenie, dotyczące utworzenia urzędu podatkowego i sądowo-depozytowego w Stulpikanach na Bukowinie. — 155. Rozporządzenie, dotyczące rozsprzedaży soli, pochodzącej z c. k. Składu solnego w Uściu n. Łabą. — 156. Rozporządzenie, dotyczące przydzielenia gminy i obszaru dworskiego Krasna do okręgu Sądu powiatowego w Zborowie w Galicyi.

151.

Obwieszczenie Ministerstwa obrony krajowej i Ministerstwa skarbu z dnia 11. czerwca 1910,

którem ogłasza się zaliczenie gminy Łoszyn mały (Lussinpiccolo) do siódmej klasy wojskowej taryfy czynszowej.

Odnośnie do obwieszczenia z dnia 14. grudnia 1900, Dz. u. p. Nr. 214, zalicza się w porozumieniu z c. i k. wspólnem Ministerstwem wojny gminę Łoszyn mały w Pobrzeżu do siódmej klasy taryfy czynszowej dla kwaterunków wojskowych, która obowiązuje do końca roku 1910.

Biliński wlr. **Georgi** wlr.

152.

Rozporządzenie Ministerstwa handlu z dnia 19. sierpnia 1910,

którem zmienia się § 2. rozporządzenia z dnia 1. marca 1901, Dz. u. p. Nr. 18, dotyczącego zachowania się okrętów handlowych morskich i jachtów wobec okrętów wojennych i fortyfikacyi.

§ 2. rozporządzenia z dnia 1. marca 1901, Dz. u. p. Nr. 18, zmienia się na brzmienie następujące:

Na austryackich lub węgierskich wodach terytoryalnych winny austryackie jakoteż obce okręty handlowe morskie nosić banderę od wschodu do zachodu słońca.

Noszenia bandery można zaniechać tylko na niżej oznaczonych okręgach tych wód, a mianowicie:

1. wzdłuż wybrzeży lądu stałego od Grado do Parenzo, oraz od przylądka Nera do Zara Vecchia i od Traù do Molonta;

2. wzdłuż brzegów wyspy Veglia oraz części wyspy Cherso, która leży na północ od miejscowości tej samej nazwy, tudzież wzdłuż brzegów wszystkich wysp na południe od latarni morskiej Murvica;

3. w kanale zadarskim na południe od linii Melada-Nona.

Powyższe postanowienia nie naruszają obowiązku wywieszania bandery przy zawijaniu do portów, nałożonego na okręty w § 1. rozporządzenia z dnia 14. marca 1884, Dz. u. p. Nr. 33.

Rozporządzenie niniejsze wejdzie w życie w dwa miesiące po ogłoszeniu.

Weiskirchner wlr.

153.

Obwieszczenie Ministerstwa sprawiedliwości z dnia 22. sierpnia 1910,

dotyczące ratyfikacyi haskiego układu procesowego z dnia 17. lipca 1905, Dz. u. p. Nr. 60 z roku 1909, przez Luksemburg.

Układ, dotyczący postępowania w sprawach cywilnych z dnia 17. lipca 1905, Dz. u. p. Nr. 60 z roku 1909 (Układ procesowy, zawarty w Hadze), został przez Luksemburg ratyfikowany.

Dokument ratyfikacyjny złożono dnia 3. sierpnia 1909 w archiwum Rządu niderlandzkiego.

Hochenburger wlr.

154.

Obwieszczenie Ministerstwa skarbu z dnia 25. sierpnia 1910,

dotyczące utworzenia urzędu podatkowego i sądowo-depozytowego w Stulpikanach na Bukowinie.

Na zasadzie Najwyższego postanowienia otwiera się w Stulpikanach na Bukowinie urząd podatkowy i sądowo-depozytowy dla gmin przydzielonych do okręgu Sądu powiatowego tej samej nazwy w myśl rozporządzenia Ministerstwa sprawiedliwości z dnia 27. listopada 1903, Dz. u. p. Nr. 242.

Urząd ten rozpocznie działalność swoją równocześnie z Sądem powiatowym (rozporządzenie Ministerstwa sprawiedliwości z dnia 24. czerwca 1910, Dz. u. p. Nr. 123) w dniu 1. września 1910.

Z tą chwilą wydzieli się gminy: Bukszoja, Dorota-Plotonica, Dzemine, Frassin, Negrilassa, Ostra, Schwarzthal, Slatiora i Stulpikany z okręgu Urzędu podatkowego w Kimpolungu i przydzieli się je do okręgu Urzędu podatkowego w Stulpikanach.

Biliński wlr.

155.

Rozporządzenie Ministerstwa skarbu z dnia 25. sierpnia 1910,

dotyczące rozsprzedaży soli, pochodzącej z c. k. Składu solnego w Uściu n. Łabą.

Począwszy od dnia 1. września 1910 zezwala się na rozsprzedaż soli, pochodzącej z c. k. Składu solnego w Uściu n. Łabą tylko w powiatach sądowych Uście, Karbice i Dzieczyn.

Rozsprzedaż tej soli w innych powiatach, aniżeli w wymienionych, jest zakazany i podlega karom według §§ 319 i 322 ustawy karnej o przestępstwach skarbowych.

Rozporządzenie niniejsze nie ma zastosowania do soli nabytej w Składzie w Uściu n. Łabą przed powyższym terminem.

Biliński wlr.

156.

Rozporządzenie Ministerstwa sprawiedliwości z dnia 27. sierpnia 1910,

dotyczące przydzielenia gminy i obszaru dworskiego Krasna do okręgu Sądu powiatowego w Zborowie w Galicyi.

Na zasadzie ustaw z dnia 11. czerwca 1868, Dz. u. p. Nr. 59, i z dnia 26. kwietnia 1873, Dz. u. p. Nr. 62, wydziela się gminę i obszar dworski Krasna z okręgu Sądu powiatowego w Kozowej i Sądu obwodowego w Brzeżanach a przydziela się je do okręgu Sądu powiatowego w Zborowie i Sądu obwodowego w Złoczowie.

Rozporządzenie niniejsze nabywa mocy obowiązującej w dniu 1. października 1910.

Hochenburger wlr.

Rok 1910.

Dziennik ustaw państwa

dla

królestw i krajów w Radzie państwa reprezentowanych.

Część LXVI. — Wydana i rozesłana dnia 3. września 1910.

Treść: (№ 157 i 158.) 157. Obwieszczenie, dotyczące przystąpienia Rzeczypospolitej Dominikańskiej do brukselskiego aktu dodatkowego z dnia 14. grudnia 1910, odnoszącego się do układu międzynarodowego dla ochrony własności przemysłowej. — 158. Rozporządzenie, dotyczące remuneracyi asystentów na uniwersytetach i akademiach technicznych, na akademii ziemiaństwa, na akademiach weterynaryjnych i innych.

157.

Obwieszczenie Ministerstwa robót publicznych z dnia 23. sierpnia 1910,

dotyczące przystąpienia Rzeczypospolitej Dominikańskiej do brukselskiego aktu dodatkowego z dnia 14. grudnia 1900, odnoszącego się do układu międzynarodowego dla ochrony własności przemysłowej.

W uzupełnieniu obwieszczenia z dnia 20. maja 1909, Dz. u. p. Nr. 134, dotyczącego państw, należących do Unii międzynarodowej dla ochrony własności przemysłowej, ogłasza się:

Według zawiadomienia c. i k. Ministerstwa spraw zewnętrznych doniosła Rzeczpospolita Dominikańska Szwajcarskiej Radzie Związkowej o swem przystąpieniu do brukselskiego aktu dodatkowego z dnia 14. grudnia 1900, odnoszącego się do międzynarodowego układu unijnego z dnia 20. marca 1883 dla ochrony własności przemysłowej (Dz. u. p. Nr. 266 z roku 1908, pod IV).

Według uwiadomienia Szwajcarskiej Rady Związkowej uzyskało przystąpienie to skuteczność prawną z dniem 4. sierpnia 1910.

Ritt wlr.

158.

Rozporządzenie Ministra wyznań i oświaty z dnia 24. sierpnia 1910,

dotyczące remuneracyi asystentów na uniwersytetach i akademiach technicznych, na akademii ziemiaństwa, na akademiach weterynaryjnych i innych.

Zmieniając rozporządzenie ministeryalne z dnia 18. lipca 1907, Dz. u. p. Nr. 188, zarządza się na podstawie § 3. (ustęp 2.) ustawy z dnia 31. grudnia 1896, Dz. u. p. Nr. 8 z r. 1897, jakoteż § 7. rozporządzeń ministeryalnych z dnia 1. stycznia 1897, Dz. u. p. Nr. 9, względnie z dnia 25. czerwca 1904, Dz. u. p. Nr. 70, z mocą obowiązującą od dnia 1. października 1910 co do remuneracyi asystentów na uniwersytetach i akademiach technicznych, na akademii ziemiaństwa, na akademiach weterynaryjnych i innych, co następuje:

1. Prawidłowa remuneracya (adjutum) tych asystentów, którzy są ustanowieni stosownie do § 1. rozporządzenia ministeryalnego z dnia 1. stycznia 1897, Dz. u. p. Nr. 9, i którym wskutek tego przysługuje charakter urzędników państwowych, wynosi 1700 koron rocznie i podwyższa się przy nieprzerwanym czasie służby, który będzie liczony od chwili uzyskania tego charakteru urzędnika państwowego,

po drugim i czwartym roku zatrudnienia o 300 koron, następnie zaś po szóstym i ósmym roku zatrudnienia o 400 koron aż do kwoty 3.100 koron rocznie.

2. Ci asystenci, których ustanowiono stosownie do § 2. rozporządzenia ministeryalnego z dnia 1. stycznia 1897, Dz. u. p. Nr. 9, pomocniczo (bez wykazania obywatelstwa austryackiego albo wymaganego uzdolnienia naukowego, § 1., *a*, *b*, *c* powołanego rozporządzenia), zatem bez charakteru urzędnika państwowego, otrzymują przez czas trwania tego ich zajęcia remuneracyę nie ulegającą zmianie w kwocie 1400 koron rocznie.

3. Pod względem wymiaru prawidłowych wyższych remuneracyi dla tych asystentów, którzy w chwili wejścia w życie niniejszego rozporządzenia ministeryalnego (w dniu 1. października 1910) pozostają nadal w służbie, mają obowiązywać postanowienia następujące:

a) Wszystkim asystentom, zatrudnionym służbowo według § 1. rozporządzenia ministeryalnego z dnia 1. stycznia 1897, Dz. u. p. Nr. 9 (z charakterem urzędników państwowych), należy policzyć pod względem poboru wyższych remuneracyi nieprzerwane lata zatrudnienia, przebyte przed dniem 1. października 1910, od tej chwili, z którą jako asystenci, ustanowieni z charakterem urzędników państwowych, rozpoczęli według przepisów dawniejszych pobór prawidłowej remuneracyi.

b) Tym asystentom na uniwersyteckich wydziałach lekarskich i filozoficznych, ustanowionym już przed dniem 1. kwietnia 1907, którym stosownie do dawniejszego reskryptu ministeryalnego z dnia 24. września 1900, l. 24015, Dz. r. m. Nr. 52, tudzież rozporządzenia ministeryalnego z dnia 18. lipca 1907, Dz. u. p. Nr. 188, punkt 1., ustęp drugi i punkt 2., ustęp drugi, należało policzyć pod względem osiągnięcia prawidłowych wyższych remuneracyi także lata asystentury, przebyte przed uzyskaniem charakteru urzędników państwowych, należy wliczyć powyższe lata asystentury także przy asygnowaniu wyższych remuneracyi, unormowanych niniejszem rozporządzeniem ministeryalnem.

c) Ci asystenci wydziałów lekarskich i filozoficznych, ustanowieni już przed dniem 1. kwietnia 1907, którzy według dawniejszego reskryptu z dnia 24. września 1900, l. 24015, Dz. r. m. Nr. 52, mają prawo do unormowanych tam podwyższeń remuneracyi, a w chwili wejścia w życie niniejszego rozporządzenia pozostają w służbie jeszcze według § 2. rozporządzenia ministeryalnego z dnia 1. stycznia 1897, Dz. u. p. Nr. 9, bez charakteru urzędników państwowych, mają i nadal prawo do wyższych remuneracyi, unormowanych w czasie ich wstąpienia do służby; gdy asystenci tacy uzyskają po dniu 1. października 1910 kwalifikacyę, wymaganą dla otrzymania charakteru urzędników państwowych (§ 1. rozporządzenia powołanego na końcu), mają oni być traktowani pod względem wymiaru remuneracyi według punktu 3. *b* niniejszego rozporządzenia przy policzeniu im pełnego czasu zatrudnienia, przebytego bez przerwy i połączonego z poborem prawidłowej remuneracyi.

d) Postanowienia powyższe (*a* do *c*) stosują się także do innych asystentów akademii, o ile oni pobierali już dotąd prawidłową remuneracyę i mieli według przepisów dawniejszych prawo do prawidłowych podwyższeń remuneracyi; natomiast

e) asystentom wydziałów lekarskich i filozoficznych, ustanowionym dopiero po dniu 1. kwietnia 1907 bez charakteru urzędników państwowych, oraz tym wszystkim asystentom, do których dawniejszy reskrypt ministeryalny z dnia 12. marca 1901, l. 5669, Dz. r. m. Nr. 13. (dotyczący asystentów akademii technicznych i akademii ziemiaństwa) miał zastosowanie, nie należy policzać pod względem poboru unormowanych rozporządzeniem niniejszem podwyższeń remuneracyi czasu zatrudnienia, przebytego przed uzyskaniem charakteru urzędników państwowych, nawet w razie późniejszego osiągnięcia kwalifikacyi, wymaganej dla przyznania charakteru urzędnika państwowego.

4. Ci asystenci, którzy prócz pomieszkania w naturze i korzyści ubocznych, połączonych z niem według zwyczaju, pobierają za swą służbę asystencką jeszcze inne emolumenty, jak wolne utrzymanie w zakładzie przez cały rok, odpowiednie relutum pieniężne lub inne dochody regularne, mają prawo do podwyższeń remuneracyi, unormowanych rozporządzeniem niniejszem (punkt 1.), tylko o tyle, o ile wysokość ich przenosi roczną kwotę lub stwierdzić się mającą wartość pieniężną należnych im innych emolumentów.

Jeżeli emolumenty takie są przyznawane bez jakiegokolwiek wynagrodzenia lub świadczenia ze strony państwa, można pominąć policzenie powyższe.

5. Co do tych asystentów, którzy ze względu na odrębne stosunki są ustanowieni z remuneracyą mniejszą od prawidłowej (punkt 1.) albo bez remuneracyi, nie zajdzie żadna zmiana.

Jeżeli asystenci tacy zaczną później pobierać prawidłową remuneracyę, nie należy policzać poprzednich lat zatrudnienia pod względem prawidłowych podwyższeń remuneracyi (punkt 1.).

Jeżeli asystenci przy nieprzerwanem zatrudnieniu służbowem przechodzą chwilowo ze względu na szczególne stosunki z posady asystenta, połączonej z prawidłową remuneracyą (punkt 1.), na takąż posadę z mniejszą remuneracyą lub bez remuneracyi, wówczas należy przy ponownem objęciu posady asystenta, połączonej z prawidłowym poborem, policzyć pod względem należnych podwyższeń remuneracyi tylko lata zatrudnienia, połączone z poborem remuneracyi prawidłowej.

6. Postanowienia niniejszego rozporządzenia ministeryalnego znajdą zastosowanie w myśl reskryptu ministeryalnego z dnia 19. kwietnia 1902, l. 2062, także do asystentów przy stacyi zoologicznej w Tryeście a w myśl reskryptu ministeryalnego z dnia 13. stycznia 1903, l. 6273 z r. 1902, także do asystentów Centralnego zakładu dla meteorologii i geodynamiki.

7. Wysokość remuneracyi dla konstruktorów, ustanowić się mających na akademiach technicznych i akademii ziemiaństwa, oznaczy się w myśl reskryptu ministeryalnego z dnia 3. stycznia 1899, l. 25981 z r. 1898, Dz. r. m. Nr. 1 z r. 1899, tak jak dotychczas w każdym poszczególnym wypadku.

Stürgkh wlr.

Rok 1910.

Dziennik ustaw państwa

dla

królestw i krajów w Radzie państwa reprezentowanych.

Część LXVII. — Wydana i rozesłana dnia 10. września 1910.

Treść: (№ 159 i 160.) 159. Rozporządzenie, dotyczące utworzenia ekspozytury celnej w Dragalj. — 160. Dokument koncesyjny na kolej lokalną z Drohobycza do Truskawca.

159.

Rozporządzenie Ministerstw skarbu i handlu z dnia 5. sierpnia 1910,

dotyczące utworzenia ekspozytury celnej w Dragalj.

W Dragalj (okrąg skarbowy Ragusa) utworzono ekspozyturę celną c. k. Urzędu celnego pobocznego w Risanie, wyposażoną w upoważnienia urzędu celnego pobocznego II. klasy, która rozpoczęła już swoją działalność.

Ekspozytura ta spełnia zarazem czynności posterunku zapowiadawczego c. k. urzędu celnego pobocznego w Risanie.

Biliński wlr. **Weiskirchner** wlr.

160.

Dokument koncesyjny z dnia 25. sierpnia 1910,

na kolej lokalną z Drohobycza do Truskawca.

Na zasadzie Najwyższego upoważnienia udzielam w porozumieniu z interesowanymi Ministerstwami Wydziałowi krajowemu królestwa Galicyi i Lodomeryi z Wielkiem Księstwem Krakowskiem żądaną koncesyę na budowę i utrzymywanie w ruchu normalnotorowej kolei lokalnej od stacyi Drohobycz na linii c. k. kolei państwowych do Truskawca, a to w myśl postanowień ustawy o koncesyach na koleje żelazne z dnia 14. września 1854, Dz. u. p. Nr. 238, jakoteż ustawy z dnia 8. sierpnia 1910, Dz. u. p. Nr. 149, pod warunkami i zastrzeżeniami, podanymi w dalszym ciągu:

§ 1.

Co do kolei żelaznej, będącej przedmiotem tego dokumentu koncesyjnego, korzysta koncesyonaryusz z ulg, przewidzianych w artykułach VI. do XII. ustawy z dnia 8. sierpnia 1910, Dz. u. p. Nr. 149.

§ 2.

Koncesyonaryusz ma obowiązek ukończenia budowy koncesyonowanej kolei najpóźniej w przeciągu 2 lat, licząc od dnia dzisiejszego, tudzież oddania gotowej kolei na użytek publiczny i utrzymywania jej w ruchu bez przerwy przez cały okres koncesyjny.

Jako rękojmię dotrzymania powyższego terminu budowy, jakoteż wykonania i urządzenia kolei zgodnie z warunkami koncesyi złożyć ma koncesyonaryusz na żądanie c. k. rządu odpowiednią kaucyę w papierach wartościowych, nadających się do lokacyi pieniędzy sierocych.

W razie niedotrzymania powyższego zobowiązania można uznać kaucyę tę za przepadłą.

§ 3.

Celem wybudowania koncesyonowanej kolei nadaje się koncesyonaryuszowi prawo wywłaszczania podług przepisów ustawowych, w tej mierze obowiązujących.

Takie samo prawo przyzna się koncesyonaryuszowi także co do ewentualnej budowy tych kolei dojazdowych, których urządzenie c. k. rząd uznałby za odpowiadające interesowi publicznemu.

§ 4.

Przy budowie koncesyonowanej kolei i ruchu na niej stosować się winien koncesyonaryusz do osnowy niniejszego dokumentu koncesyjnego, do warunków koncesyjnych, ustanowionych przez c. k. Ministerstwo kolei żelaznych, jakoteż do istniejących w tej mierze ustaw i rozporządzeń, w szczególności do ustawy o koncesyach na koleje żelazne z dnia 14. września 1854, Dz. u. p. Nr. 238, i do regulaminu ruchu na kolejach żelaznych z dnia 16. listopada 1851, Dz. u. p. Nr. 1 z r. 1852, wreszcie do ustaw i rozporządzeń, któreby wydano w przyszłości. Pod względem ruchu będzie można o tyle odstąpić od zarządzeń dla bezpieczeństwa i przepisów co do ruchu, ustanowionych w regulaminie ruchu kolei żelaznych i w odnośnych postanowieniach dodatkowych, o ile ze względu na szczególne stosunki obrotu i ruchu, a w szczególności ze względu na zmniejszoną chyżość c. k. Ministerstwo kolei żelaznych uzna to za dopuszczalne. W tej mierze stosowane będą osobne przepisy ruchu, które wyda c. k. Ministerstwo kolei żelaznych.

§ 5.

Transporty wojskowe muszą być przewożone po zniżonych cenach taryfowych. Pod względem zastosowania taryfy wojskowej do przewozu osób i rzeczy obowiązywać będą postanowienia, które tak w tej mierze jak i względem ulg dla podróżujących wojskowych obowiązują każdocześnie na austryackich kolejach państwowych.

Postanowienia te stosują się także do obrony krajowej i pospolitego ruszenia obu połów Monarchii, do tyrolskich strzelców krajowych tudzież do żandarmeryi i to nietylko w podróżach na koszt skarbu, lecz także w podróżach służbowych na ćwiczenia wojskowe i zgromadzenia kontrolne, odbywanych własnym kosztem.

Koncesyonaryusz obowiązany jest przystąpić do umowy, zawartej przez austryackie spółki kolejowe co do zakupna i utrzymywania w pogotowiu przyborów dla transportów wojskowych oraz co do pomagania sobie nawzajem służbą i taborem przy uskutecznianiu większych transportów wojskowych, dalej do każdocześnie obowiązujących przepisów dla kolei żelaznych na wypadek wojny, jakoteż do umowy dodatkowej, która weszła w wykonanie z dniem 1. czerwca 1871, o przewozie chorych i rannych, przewożonych na rachunek skarbu wojskowego w pozycyi leżącej.

Przepis, który obowiązuje każdocześnie pod względem transportu wojskowego na kolejach żelaznych, tudzież każdocześnie obowiązujące przepisy dla kolei żelaznych na wypadek wojny nabywają dla koncesyonaryusza mocy obowiązującej od dnia otwarcia ruchu na koncesyonowanej kolei. Przepisy rzeczonego rodzaju, które dopiero po tym terminie zostaną wydane i nie będą ogłoszone w Dzienniku ustaw państwa, nabędą dla koncesyonaryusza mocy obowiązującej z chwilą, w której urzędownie poda się je do jego wiadomości.

Zobowiązania te ciążą na koncesyonaryuszu tylko o tyle, o ile dopełnienie ich będzie możliwe ze względu na drugorzędny charakter tej linii oraz ze względu na ułatwienia, udzielone skutkiem tego pod względem budowy, wyposażenia kolei i systemu ruchu.

Koncesyonaryusz jest obowiązany uwzględniać przy obsadzaniu posad wysłużonych podoficerów c. i k. wojska, c. i k. marynarki wojennej i c. k. obrony krajowej w myśl ustawy z dnia 19. kwietnia 1872, Dz. u. p. Nr. 60.

§ 6.

Do przewozu korpusów straży cywilnej (straży bezpieczeństwa, straży skarbowej itp.) stosować należy analogicznie zniżone stopy taryfowe, przepisane dla transportów wojskowych.

§ 7.

Ruch na kolei, będącej przedmiotem niniejszego dokumentu koncesyjnego, utrzymywany będzie przez państwo na rachunek koncesyonaryusza, o ile nie przyjdzie do skutku inna umowa, a koncesyonaryusz będzie obowiązany zwracać c. k. zarządowi państwowemu koszta, rzeczywiście ponoszone z powodu utrzymywania tego ruchu. Warunki tego utrzymywania ruchu unormowane będą w kontrakcie ruchu, który c. k. rząd zawrze z koncesyonaryuszem.

§ 8.

Koncesyonaryusz jest obowiązany postarać się o zaopatrzenie swoich funkcyonaryuszy na przypadek niezdolności do pracy i na starość, oraz o zaopatrzenie ich rodzin i przystąpić w tym celu do zakładu emerytalnego związku austryackich kolei lokalnych, o ileby nie utworzono dla koncesyonowanego przedsiębiorstwa kolejowego własnej kasy emerytalnej, zapewniającej członkom przynajmniej takie same korzyści, względnie nakładającej na koncesyonaryusza przynajmniej takie same obowiązki, jak wspomniany zakład emerytalny.

To zaopatrzenie należy tak przeprowadzić, by koncesyonaryusz lub przedsiębiorstwo w jego miejsce wstępujące mieli obowiązek zgłaszać w zakładzie emerytalnym związku austryackich kolei lokalnych, względnie we własnej kasie emerytalnej stałych funkcyonaryuszy z dniem nadania im stałej posady, z innych zaś funkcyonaryuszy przynajmniej tych, którzy pełnią służbę jako kierownicy maszyn, palacze, konduktorzy, strażnicy lub posługacze stacyjni, przy odpowiedniem ich zatrudnieniu, najpóźniej po ukończeniu trzech lat służby.

§ 9.

Pod warunkami i zastrzeżeniami, podanymi w artykule XXV. ustawy z dnia 8. sierpnia 1910, Dz. u. p. Nr. 149, jest koncesyonaryusz obowiązany dozwolić c. k. rządowi na jego żądanie każdego czasu współużywania kolei do przewozu między kolejami, już istniejącymi lub dopiero w przyszłości mającymi powstać, na których rząd ruch utrzymuje, w taki sposób, by c. k. rząd mógł przy swobodnem ustanawianiu taryf przeprawiać lub kazać przeprawiać tak całe pociągi jak i pojedyncze wozy współużywaną koleją lub jej częściami za opłatą stosownego wynagrodzenia.

§ 10.

Nadaje się koncesyonaryuszowi prawo utworzenia za osobnem zezwoleniem c. k. rządu i pod warunkami, które on ustanowi, spółki akcyjnej, która wejść ma we wszystkie prawa i obowiązki koncesyonaryusza.

Statut spółki oraz wzory akcyi, które będą wydane, podlegają zatwierdzeniu c. k. rządu.

Koncesyonaryuszowi zastrzega się prawo wypuszczenia częściowych zapisów dłużnych odnośnie do pożyczki pierwszeństwa, która będzie przezeń zaciągnięta, a to pod warunkami, oznaczonymi przez c. k. rząd; formularze obligacyi pierwszeństwa, które będą wypuszczone, względnie osnowa skryptu dłużnego, który będzie wystawiony celem zaciągnięcia pożyczki, ubezpieczonej w księgach kolejowych a nie rozłożonej na częściowe zapisy długu, wymagają zatwierdzenia ze strony c. k. rządu.

Cyfra kapitału zakładowego, rzeczywistego, jakoteż imiennego, podlega zatwierdzeniu c. k. rządu.

W tym względzie przyjmuje się za zasadę, że oprócz rzeczywiście wyłożonych i należycie wykazanych kosztów na sporządzenie projektu, budowę i urządzenie kolei, łącznie z kosztami zaopatrzenia się w park wozowy oraz na uposażenie rezerwy kapitałowej, oznaczonej przez c. k. rząd, z doliczeniem odsetek interkalarnych, rzeczywiście zapłaconych w okresie budowy, i straty na kursie, gdyby ją istotnie poniesiono przy gromadzeniu kapitału, żadnych wydatków jakiegobądź rodzaju w kapitał wliczać nie wolno.

Gdyby po wybudowaniu kolei miano jeszcze wystawić jakie nowe budowle lub pomnożyć urządzenia ruchu, natenczas można doliczyć odnośne koszta do kapitału zakładowego, jeżeli c. k. rząd zezwolił na wzniesienie projektowanych nowych budowli lub na pomnożenie urządzeń ruchu i jeżeli koszta te będą należycie wykazane.

Cały kapitał zakładowy umorzony ma być w okresie koncesyjnym według planu amortyzacyi, zatwierdzonego przez c. k. rząd.

§ 11.

C. k. rząd zastrzega sobie prawo wykupienia koncesyonowanej kolei po ich ukończeniu i puszczeniu w ruch w każdym czasie pod następującymi warunkami:

1. Celem oznaczenia ceny wykupna policzy się czyste roczne dochody przedsiębiorstwa kolejowego w ciągu ostatnich zamkniętych lat siedmiu, poprzedzających chwilę wykupna, strąci się z tego czyste dochody najniepomyślniejszych dwóch lat, poczem obliczy się średni dochód czysty pozostałych lat pięciu.

2. Gdyby wykupno nastąpić miało przed upływem unormowanego w § 1. czasowego uwolnienia od podatku, w takim razie obliczony w ten sposób średni dochód czysty owych lat pięciu przedstawia w ciągu pozostałego okresu wolności od podatku rentę wykupna, która ma być wypłacona bez ściągnięcia podatku. Za czas po upływie wolności podatkowej oznacza się równocześnie rentę wykupna w ten sposób, że

od dochodów, podług których oblicza się sumę średnią, policza się podatek wraz z dodatkami według stopy procentowej odnośnych lat i potrąca go od dochodów. Do pozostałej reszty dolicza się ze względu na to, że stosownie do § 131., lit. *a)* ustawy z dnia 25. października 1896, Dz. u. p. Nr. 220, opłacać się ma na przyszłość od renty wykupna podatek dziesięcioprocentowy, dodatek w wysokości jednej dziewiątej tego czystego dochodu.

3. Gdyby zaś wykupno nastąpić miało po upływie ustanowionego w § 1. czasowego uwolnienia od podatków, wówczas uważać się będzie przy obliczaniu czystych dochodów rocznych podatki i dodatki do podatków, ciążące na wykupionem przedsiębiorstwie kolejowem, oraz wszelkie inne opłaty publiczne za wydatki ruchu.

Jeżeli obowiązek płacenia podatku istniał nie przez wszystkie lata, podług których oblicza się sumę średnią, w takim razie obliczyć należy także co do lat wolnych od podatku podatek wraz z dodatkami według stopy procentowej odnośnych lat i potrącić go z przychodów.

Ze względu jednak na to, że stosownie do § 131., lit. *a)* ustawy z dnia 25. października 1896, Dz. u. p. Nr. 220, opłacać się ma od renty wykupna podatek dziesięcioprocentowy, należy doliczyć do przeciętnych czystych dochodów, w taki sposób obliczonych, dodatek, wynoszący jedną dziewiątą tych czystych dochodów.

4. Przeciętny dochód czysty, obliczony w myśl powyższych postanowień, płacić należy koncesyonaryuszowi jako wynagrodzenie za wykupioną kolej przez pozostały czas trwania koncesyi w ratach półrocznych, płatnych z dołu dnia 30. czerwca i dnia 31. grudnia każdego roku.

5. Gdyby jednak kolej miała być wykupioną przed upływem siódmego roku obrotowego lub gdyby średni dochód czysty, obliczony w myśl powyższych postanowień ustępów 1. do 3., bez uwzględnienia dodatku, przewidzianego w ustępach 2. i 3., nie dawał przynajmniej takiej sumy rocznej, którąby się równała racie rocznej, potrzebnej na zgodne z planem oprocentowanie i umorzenie pożyczek, zaciągniętych za zezwoleniem c. k. rządu na pokrycie policzalnych kosztów zakładowych i zabezpieczonych w księgach kolejowych, z doliczeniem raty rocznej, potrzebnej na oprocentowanie po cztery od sta kapitału akcyjnego, zatwierdzonego przez c. k. rząd, i na umorzenie go w ciągu okresu koncesyjnego, w takim razie wynagrodzenie, które państwo ma zapłacić za wykupioną kolej, będzie polegało na tem, że państwo płacić będzie wymienioną wyżej kwotę ryczałtową w ratach półrocznych, płatnych z dołu dnia 30. czerwca i dnia 31. grudnia każdego roku i zwracać koncesyonaryuszowi podatek rentowy, przypadający od tej renty wykupna.

6. Państwu zastrzega się prawo objęcia każdej chwili do zapłacenia z własnych funduszów w miejsce koncesyonaryusza pożyczek, zaciągniętych w celu uzyskania kapitału na koncesyonowaną kolej, w kwocie, zalegającej jeszcze według zatwierdzonego planu amortyzacyjnego w chwili wykupna; w przypadku tym zniży się należna renta wykupna, o kwotę, potrzebną na oprocentowanie i umorzenie określonego wyżej kapitału pożyczkowego, jakoteż ewentualnie o odpowiadającą powyższemu zapotrzebowaniu sumę dodatku, który w myśl przepisów ustępów 2. i 3. ma być doliczony do przeciętnego dochodu.

7. Państwo zastrzega sobie dalej prawo zapłacenia w każdym czasie zamiast niepłatnych jeszcze rent, należnych koncesyonaryuszowi w myśl postanowień powyższych punktów, kapitału, równającego się zdyskontowanej według stopy po cztery od sta na rok, licząc odsetki od odsetek, wartości kapitałowej tych rent, po strąceniu, jak się samo przez się rozumie, dodatku, któryby w myśl postanowień ustępu 2. i 3. mieścił się w tych rentach.

Gdyby państwo postanowiło w taki sposób spłacić kapitał, wolno mu będzie użyć do tego, podług własnego wyboru, gotówki lub obligacyi długu państwa. Obligacye długu państwa liczone będą w takim razie po kursie, jaki wyniknie jako kurs średni z porównania kursów pieniężnych obligacyi długu państwa tego samego rodzaju, notowanych urzędownie na giełdzie wiedeńskiej w ciągu półrocza bezpośrednio poprzedzającego.

8. Przez wykupienie kolei i od dnia tego wykupienia przechodzi na państwo za wypłatą wynagrodzenia, oznaczonego pod l. 1. do 7., bez dalszej odpłaty własność koncesyonowanej niniejszem kolei, wolna od ciężarów, względnie obciążona tylko wiszącymi jeszcze resztami pożyczek, zaciągniętych za zezwoleniem c. k. rządu, tudzież używanie kolei, a to ze wszystkimi do niej należącymi ruchomościami i nieruchomościami, licząc tu także tabor wozowy, zapasy materyałów i zapasy kasowe, koleje dojazdowe, będące ewentualnie własnością koncesyonaryusza i jego przedsiębiorstwa poboczne, jakoteż rezerwy obrotowe i kapitałowe, utworzone z kapitału zakładowego, o ileby tych ostatnich nie użyto już stosownie do ich przeznaczenia za zezwoleniem c. k. rządu.

9. Postanowienie c. k. rządu, tyczące się wykonania państwowego prawa wykupna, które nastąpić może zawsze tylko z początkiem roku kalendarzowego, oznajmione będzie przedsiębiorstwu kolejowemu we formie deklaracyi najpóźniej do dnia 31. października bezpośrednio poprzedzającego roku.

Deklaracya ta będzie określać następujące szczegóły:

a) termin, od którego wykupienie następuje;

b) przedsiębiorstwo kolejowe, będące przedmiotem wykupna, i inne przedmioty majątkowe, które bądź jako przynależność przedsiębiorstwa kolejowego, bądź jako zaspokojenie pretensyi państwa lub z jakichkolwiek innych tytułów prawnych przejść mają również na państwo;

c) wysokość ceny wykupna (l. 1. do 7.), którą państwo zapłacić ma przedsiębiorstwu kolejowemu, a którą ewentualnie obliczy się tymczasowo z zastrzeżeniem późniejszego sprostowania, przy równoczesnem podaniu terminu i miejsca płatności.

10. C. k. rząd zastrzega sobie prawo ustanowienia jednocześnie z doręczeniem deklaracyi, tyczącej się wykupna, osobnego komisarza do czuwania nad tem, żeby począwszy od tej chwili nie zmieniono stanu majątku na szkodę państwa.

Od chwili deklaracyi, tyczącej się wykupienia, wymaga wszelka sprzedaż lub obciążenie nieruchomych przedmiotów majątkowych, w niej wymienionych, pozwolenia tego komisarza.

To samo odnosi się do przyjmowania wszelkich nowych zobowiązań, które albo przekraczają zakres zwyczajnego toku interesów albo powodują trwałe obciążenie.

11. Koncesyonaryusz jest obowiązany postarać się o to, aby c. k. rząd mógł w dniu, na wykupienie wyznaczonym, objąć w fizyczne posiadanie wszystkie przedmioty majątkowe, wymienione w deklaracyi wykupna.

Gdyby koncesyonaryusz nie uczynił zadość temu zobowiązaniu, będzie c. k. rząd miał prawo nawet bez jego zezwolenia i bez interwencyi sądowej objąć wymienione przedmioty majątkowe w fizyczne posiadanie.

Począwszy od chwili wykupienia, odbywać się będzie ruch na wykupionej kolei na rachunek państwa; od tej chwili przypadają więc wszystkie dochody z ruchu na korzyść państwa, na koszt jego zaś idą wszystkie wydatki, połączone z ruchem.

Czyste dochody, jakie wynikną z obrachunku po chwilę wykupienia, pozostaną własnością przedsiębiorstwa kolejowego, które natomiast odpowiadać ma samo za wszelkie należytości obrachunkowe i za wszelkie inne długi, pochodzące z budowy i ruchu kolei aż do chwili powyższej.

12. C. k. rząd zastrzega sobie prawo zahipotekowania na podstawie deklaracyi wykupna (l. 9.) prawa własności państwa na wszystkich nieruchomych przedmiotach majątkowych, przechodzących na państwo wskutek wykupienia.

Koncesyonaryusz obowiązany jest oddać c. k. rządowi na jego żądanie do dyspozycyi wszelkie dokumenty prawne, jakichby od niego w tym celu jeszcze wymagano.

§ 12.

Trwanie koncesyi łącznie z ochroną przeciw zakładaniu nowych kolei w myśl § 9., lit. *b)* ustawy o koncesyach na koleje żelazne oznacza się na lat dziewięćdziesiąt (90), licząc od dnia dzisiejszego; po upływie tego czasu gaśnie koncesya.

C. k. rząd może uznać koncesyę za zgasłą także przed upływem powyższego czasu, jeżeli zajdą warunki, wymienione w § 16.

§ 13.

Gdy koncesya zgaśnie i od dnia jej zgaśnięcia przechodzi na państwo bez wynagrodzenia wolna od ciężarów własność i używanie koncesyonowanej kolei i wszystkich ruchomych i nieruchomych przynależności, licząc tu także tabor wozowy, zapasy materyałów i zapasy kasowe, koleje dojazdowe i przedsiębiorstwa poboczne, będące ewentualnie własnością koncesyonaryusza, jakoteż rezerwy obrotowe i kapitałowe, utworzone z kapitału zakładowego, o ileby nie użyto już tych ostatnich za zezwoleniem c. k. rządu stosownie do ich przeznaczenia.

§ 14.

Zarówno w razie zgaśnięcia niniejszej koncesyi jak i w razie wykupienia kolei (§ 11.), zatrzymuje koncesyonaryusz na własność fundusz rezerwowy, utworzony z własnych dochodów przedsiębiorstwa, i ewentualne aktywa obrachunkowe, tudzież te osobne zakłady i budynki, wzniesione lub nabyte z własnego majątku, do których zbudowania lub nabycia c. k. rząd upoważnił koncesyonaryusza z tym wyraźnym dodatkiem, iż przedmioty te nie stanowią przynależności kolei.

§ 15.

C. k. rząd ma prawo przekonywania się, czy budowę kolei i jej urządzenia ruchu wykonano we wszystkich częściach odpowiednio celowi i sumiennie, tudzież prawo zarządzenia, aby wadom, zachodzącym w tym względzie, zapobieżono względnie, aby je usunięto.

C. k. rząd ma także prawo wglądania w zarząd kolei za pośrednictwem wydelegowanego przez siebie funkcyonaryusza, a w szczególności prawo nadzorowania w sposób, jaki tylko za stosowny uzna, za pośrednictwem organów nadzorczych, które wydeleguje na koszt koncesyonaryusza, aby budowę wykonano zgodnie z projektem i kontraktami.

W razie utworzenia spółki akcyjnej ma komisarz, ustanowiony przez c. k. rząd, także prawo bywania na posiedzeniach rady zawiadowczej lub innej reprezentacyi, sprawującej zarząd spółki, jakoteż na walnych zgromadzeniach, ile razy uzna to za potrzebne, oraz prawo zawieszania wszelkich takich uchwał lub zarządzeń, które sprzeciwiałyby się ustawom, koncesyi lub statutowi spółki, względnie były dla publicznego dobra szkodliwe; w przypadku takim winien jednak komisarz przedstawić sprawę natychmiast c. k. Ministerstwu kolei żelaznych do decyzyi, która zapaść ma bezzwłocznie i mieć dla spółki moc obowiązującą.

§ 16.

C. k. rząd zastrzega sobie ponadto prawo tej treści, że gdyby, pomimo poprzedniego ostrzeżenia, dopuszczono się ponownie naruszenia lub zaniedbania jednego z obowiązków, przepisanych dokumentem koncesyjnym, warunkami koncesyi lub ustawami, będzie temu zapobiegał środkami, odpowiadającymi ustawom, a według okoliczności uzna koncesyę za zgasłą jeszcze przed upływem okresu koncesyjnego. W szczególności można uznać koncesyę za zgasłą jeszcze przed upływem okresu koncesyjnego, jeżeli nie dopełniono zobowiązań względem ukończenia budowy i otwarcia ruchu, określonych § 2., o ile ewentualne przekroczenie terminu nie dałoby się usprawiedliwić w myśl § 11., lit. *b)* ustawy o koncesyach na koleje żelazne.

Wrba wlr.

Rok 1910.

Dziennik ustaw państwa

dla

królestw i krajów w Radzie państwa reprezentowanych.

Część LXVIII. — Wydana i rozesłana dnia 13. września 1910.

Treść: № 161. Patent cesarski, dotyczący zwołania sejmów: Galicyi, Austryi dolnej, Austryi górnej, Solnogrodu, Styryi, Karyntyi, Śląska i Przedarulanii.

161.

Patent cesarski z dnia 11. września 1910,

dotyczący zwołania sejmów: Galicyi, Austryi dolnej, Austryi górnej, Solnogrodu, Styryi, Karyntyi, Śląska i Przedarulanii.

My Franciszek Józef Pierwszy,

z Bożej łaski Cesarz Austryacki,

Król Węgierski i Czeski, Dalmatyński, Kroacki, Slawoński, Galicyjski, Lodomeryjski i Illiryjski; Król Jerozolimski itd.; Arcyksiążę Austryacki; Wielki Książę Toskański i Krakowski; Książę Lotaryński, Solnogrodzki, Styryjski, Karyntyjski, Krainski i Bukowiński; Wielki Książę Siedmiogrodzki; Margrabia Morawski; Książę Górno- i Dolno-Śląski, Modeński, Parmański, Piacencki i Gwastalski, Oświęcimski i Zatorski, Cieszyński, Fryulski, Dubrownicki i Zadarski; Uksiążęcony Hrabia na Habsburgu i Tyrolu, Kyburgu, Gorycyi i Gradysce; Książe na Trydencie i Bryksenie; Margrabia Górno- i Dolno-Lużycki i Istryjski; Hrabia na Hohenembsie, Feldkirchu, Bregencyi, Sonnenbergu itd.; Pan na Tryeście, Kotorze i Windyjskiej Marchii; Wielki Wojewoda Województwa Serbskiego itd. itd. itd.

wiadomo czynimy:

Sejmy arcyksięstwa Austryi poniżej Anizy, księstwa Solnogrodu, księstwa Karyntyi i kraju Przedarulanii zwołuje się na dzień 20. września 1910 do ich ustawowych miejsc zebrania.

Również zwołuje się sejmy, odroczone na podstawie Naszych postanowień, celem podjęcia na nowo czynności do ich ustawowych miejsc zebrania, a to sejm księstwa Górnego i Dolnego Śląska na dzień 19. września, księstwa Styryi na dzień 20. września, królestwa Galicyi i Lodomeryi z Wielkiem księstwem Krakowskiem na dzień 22. września, arcyksięstwa Austryi powyżej Anizy na dzień 28. września 1910.

Dan w Naszem głównem i rezydencyjnem mieście Wiedniu dnia 11. września roku tysiąc dziewięćset dziesiątego, Naszego panowania sześćdziesiątego drugiego roku.

Franciszek Józef wlr.

Bienerth wlr. **Biliński** wlr.
Georgi wlr. **Haerdtl** wlr.
Wrba wlr. **Stürgkh** wlr.
Ritt wlr. **Weiskirchner** wlr.
Hochenburger wlr. **Dulęba** wlr.
Pop wlr.

Dziennik ustaw państwa

dla

królestw i krajów w Radzie państwa reprezentowanych.

Część LXIX. — Wydana i rozesłana dnia 14. września 1910.

Treść: (№ 162 i 163.) 162. Obwieszczenie, dotyczące sprostowania błędu drukarskiego w rozporządzeniu Ministerstwa skarbu z dnia 19. lipca 1910, wydanem dla wykonania ustawy z dnia 14. lipca 1910 o podwyższeniu normalnych pensyi wdów po urzędnikach państwowych i nauczycielach państwowych, które przypadły przed wejściem w życie ustawy z dnia 14. maja 1896, tudzież pensyi (prowizyi) wdów po osobach z pocztu żołnierskiego żandarmeryi (sługach kancelaryjnych żandarmeryi) i funkcyonaryuszach państwowych, należących do kategoryi sług, które wymierzono, względnie które ma się wymierzyć według dawniejszych norm co do płac. — 163. Rozporządzenie, którem w wykonaniu ustawy z dnia 8. lipca 1902, dotyczącej ulg dla budynków z zdrowymi i tanimi mieszkaniami dla robotników, ustanawia się maksymalną stopę oprocentowania budynków takich dla Dalmacyi.

162.

Obwieszczenie Ministerstwa spraw wewnętrznych w porozumieniu z Ministerstwem skarbu z dnia 30. sierpnia 1910,

dotyczące sprostowania błędu drukarskiego w rozporządzeniu Ministerstwa skarbu z dnia 19. lipca 1910, Dz. u. p. Nr. 139, wydanem dla wykonania ustawy z dnia 14. lipca 1910, Dz. u. p. Nr. 133, o podwyższeniu normalnych pensyi wdów po urzędnikach państwowych i nauczycielach państwowych, które przypadły przed wejściem w życie ustawy z dnia 14. maja 1896, Dz. u. p. Nr. 74, tudzież pensyi (prowizyi) wdów po osobach z pocztu żołnierskiego żandarmeryi (sługach kancelaryjnych żandarmeryi) i funkcyonaryuszach państwowych, należących do kategoryi sług, które wymierzono, względnie które ma się wymierzyć według dawniejszych norm co do płac.

W ogłoszonem w LVIII. części Dziennika ustaw państwa z roku 1910 pod Nr. 139 rozporządzeniu Ministerstwa skarbu z dnia 19. lipca 1910 dla wykonania ustawy z dnia 14. lipca 1910, Dz. u. p. Nr. 133, o podwyższeniu normalnych pensyi wdów po urzędnikach państwowych i nauczycielach państwowych, które przypadły przed wejściem w życie ustawy z dnia 14. maja 1896, Dz. u. p. Nr. 74, tudzież pensyi (prowizyi) wdów po osobach z pocztu żołnierskiego żandarmeryi (sługach kancelaryjnych żandarmeryi) i funkcyonaryuszach państwowych, należących do kategoryi sług, które wymierzono, względnie które ma się wymierzyć według dawniejszych norm co do płac, ma na stronie 356. w lewej kolumnie, w punkcie 3. stać zamiast „Dz. u. p. Nr. 133“ właściwie „Dz. u. p. Nr. 132“.

Biliński wlr. **Haerdtl** wlr.

163.

Rozporządzenie Ministerstw robót publicznych i skarbu z dnia 14. września 1910,

którem w wykonaniu ustawy z dnia 8. lipca 1902, Dz. u. p. Nr. 144, dotyczącej ulg dla budynków z zdrowymi i tanimi mieszkaniami dla robotników, ustanawia się maksymalną stopę oprocentowania budynków takich dla Dalmacyi.

§ 1.

W myśl § 11., I., ustęp 1. ustawy z dnia 8. lipca 1902, Dz. u. p. Nr. 144, dotyczącej ulg dla budynków z zdrowymi i tanimi mieszkaniami dla robotników, ustanawia się stopę oprocentowania kapitału, użytego na nabycie gruntu pod budowę i na koszta budowy budynku takiego dla Królestwa Dalmacyi najwyżej na 6 od sta.

§ 2.

Rozporządzenie niniejsze wchodzi w życie z dniem ogłoszenia.

Biliński wlr. **Ritt** wlr.

Rok 1910.

Dziennik ustaw państwa

dla

królestw i krajów w Radzie państwa reprezentowanych.

Część LXX. — Wydana i rozesłana dnia 20. września 1910.

Treść: (№ 164—166.) 164. Obwieszczenie, dotyczące przeniesienia ekspozytury celnej ze służbą portową i morsko-sanitarną z Brevilaqua do Nona. — 165. Obwieszczenie, dotyczące świadectw miejskiej szkoły przemysłowej szycia bielizny i krawiectwa dla dziewcząt w Nowym Bydzowie. — 166. Rozporządzenie, dotyczące postępowania celnego z haftami wypalanymi.

164.

Obwieszczenie Ministerstw skarbu i handlu z dnia 27. sierpnia 1910,

dotyczące przeniesienia ekspozytury celnej ze służbą portową i morsko-sanitarną z Brevilaqua do Nona.

Ekspozyturę celną ze służbą portową i morsko-sanitarną w Brevilaqua przeniesiono z dniem 29. czerwca 1910 do Nona.

Biliński wlr. **Weiskirchner** wlr.

165.

Obwieszczenie Ministra handlu w porozumieniu z Ministrem robót publicznych z dnia 3. września 1910,

dotyczące świadectw miejskiej szkoły przemysłowej szycia bielizny i krawiectwa dla dziewcząt w Nowym Bydzowie.

Na zasadzie § 14. *d*, ustępu 3. ustawy z dnia 5. lutego 1907, Dz. u. p. Nr. 26, względnie rozporządzenia Ministra handlu w porozumieniu z Ministrem wyznań i oświaty z dnia 26. lipca 1907, Dz. u. p. Nr. 180, przyjmuje się miejską szkołę przemysłową szycia bielizny i krawiectwa dla dziewcząt w Nowym Bydzowie do spisu tych przemysłowych zakładów naukowych, których świadectwa zastępują przy zgłaszaniu przez kobiety przemysłu krawieckiego, ograniczonego do sukien damskich i dziecięcych, dowód prawidłowego ukończenia nauki.

Ritt wlr. **Weiskirchner** wlr.

166.

Rozporządzenie Ministerstw skarbu i handlu z dnia 9. września 1910,

dotyczące postępowania celnego z haftami wypalanymi.

Zmieniając częściowo § 49. rozporządzenia ministeryalnego z dnia 11. grudnia 1907, Dz. u. p. Nr. 269, dotyczącego postępowania celnego w obrocie uszlachetniającym hafciarskim, zezwala się w porozumieniu z Rządem królewsko-węgierskim na obrót restytucyjny przędzy bawełnianej do haftów wypalanych pod następującymi warunkami:

§ 1.

Przy analogicznem zastosowaniu warunków i środków kontroli, przepisanych w powołanem wyżej rozporządzeniu, mogą władze skarbowe I. instancyi udzielać zezwoleń na obrót uszlachetniający przędzy bawełnianej z zastrzeżeniem powrotnego wywozu wytworzonych z niej haftów wypalanych w stanie wypalonym, także bielonym, barwionym, podzielonym i przysposobionym do sprzedaży. Innej przędzy prócz bawełnianej oraz tła wypalanego nie można sprowadzać w tym obrocie.

§ 2.

Przędze, sprowadzone w ciągu jednorocznego okresu zapiskowego, zaczynającego się z dniem 1. stycznia każdego roku, można wywozić po przerobieniu na towar wypalany jeszcze przez cały rok, następujący bezpośrednio po okresie zapiskowym wprowadzenia.

Przy wywozie należy wypalane hafty z bawełny i wypalane hafty z jedwabiu sztucznego wykazywać oddzielnie.

Przędzę, sprowadzoną w obrocie tym, można z przyczyn, zasługujących na uwzględnienie, wywozić za zezwoleniem władz skarbowych I. instancyi także w stanie niezużytym.

§ 3.

Hafty, zgłoszone do wywozu, muszą być wypalone.

Obrachunek przeprowadza się w ten sposób, iż przy każdych wywiezionych 100 *kg* netto wypalanych haftów bawełnianych należy odpisać 150 *kg*, a przy każdych wywiezionych 100 *kg* netto wypalanych haftów z jedwabiu sztucznego z nitkami spodnimi (bobbinen) z bawełny 30 *kg* przędzy bawełnianej.

Na zapiski celne należy odpowiednio przystosować wydane już formularze.

Postanowienia rozdziału II. powołanego rozporządzenia mają mieć zresztą zastosowanie także do tego obrotu hafciarskiego.

Rozporządzenie to wchodzi zaraz w życie.

Biliński wlr. **Weiskirchner** wlr.

Rok 1910.

Dziennik ustaw państwa

dla

królestw i krajów w Radzie państwa reprezentowanych.

Część LXXI. — Wydana i rozesłana dnia 23. września 1910.

Treść: № 167. Patent cesarski, dotyczący zwołania sejmów: Czech, Dalmacyi, Krainy, Moraw, Tyrolu, Gorycyi i Gradyski oraz Istryi.

167.

Patent cesarski z dnia 21. września 1910,

dotyczący zwołania sejmów: Czech, Dalmacyi, Krainy, Moraw, Tyrolu, Gorycyi i Gradyski oraz Istryi.

My Franciszek Józef Pierwszy,

z Bożej łaski Cesarz Austryacki;

Król Węgierski i Czeski, Dalmatyński, Kroacki, Sławoński, Galicyjski, Lodomeryjski i Illiryjski; Król Jerozolimski itd.; Arcyksiążę Austryacki; Wielki Książę Toskański i Krakowski; Książę Lotaryński, Solnogrodzki, Styryjski, Karyntyjski, Kraiński i Bukowiński; Wielki Książę Siedmiogrodzki; Margrabia Morawski; Książę Górno- i Dolno-Śląski, Modeński, Parmański, Piacencki i Gwastalski, Oświęcimski i Zatorski, Cieszyński, Fryulski, Dubrownicki i Zadarski; Uksiążęcony Hrabia na Habsburgu i Tyrolu, Kyburgu, Gorycyi i Gradysce; Książę na Trydencie i Bryksenie; Margrabia Górno- i Dolno-Łużycki i Istryjski; Hrabia na Hohenembsie, Feldkirchu, Bregencyi, Sonnenbergu itd.; Pan na Tryeście, Kotorze i Windyjskiej Marchii; Wielki Wojewoda Województwa Serbskiego itd. itd. itd.

wiadomo czynimy:

Sejm Margrabstwa Moraw zwołuje się na dzień 28. września 1910, a sejm Królestwa Dalmacyi na dzień 3. października 1910 do ich ustawowych miejsc zebrania.

Również zwołuje się sejmy, odroczone na podstawie Naszych postanowień, celem podjęcia na nowo czynności, mianowicie sejm Królestwa Czech na dzień 30. września, Księstwa Krainy, uksiążęconego Hrabstwa Gorycyi i Gradyski oraz Margrabstwa Istryi na dzień 5. października, a sejm uksiążęconego Hrabstwa Tyrolu na dzień 14. października 1910, i to sejm Margrabstwa Istryi do Capodistria, zaś inne sejmy do ich ustawowych miejsc zebrania.

Dan w Naszem głównem i rezydencyjnem mieście Wiedniu, dnia 21. września roku tysiąc dziewięćset dziesiątego, Naszego panowania sześćdziesiątego drugiego.

Franciszek Józef włr.

Bienerth włr.	**Biliński** włr.
Georgi włr.	**Haerdtl** włr.
Wrba włr.	**Stürgkh** włr.
Ritt włr.	**Weiskirchner** włr.
Hochenburger włr.	**Dulęba** włr.
	Pop włr.

Rok 1910.

Dziennik ustaw państwa

dla

królestw i krajów w Radzie państwa reprezentowanych.

Część LXXII. — Wydana i rozesłana dnia 24. września 1910.

Treść: (№ 168 i 169.) 168. Dokument koncesyjny na kolej lokalną z Kurzima do Bytyszki Veverskiej. — 169. Rozporządzenie, dotyczące zmiany tytułów służbowych technicznych urzędników salinarnych.

168.

Dokument koncesyjny z dnia 12. września 1910,

na kolej lokalną z Kurzima do Bytyszki Veverskiej.

Na zasadzie Najwyższego upoważnienia udzielam w porozumieniu z interesowanymi Ministerstwami wiceprezydentowi Napajedlskiej Spółki fabrykacyi cukru, Drowi Cyrylowi Seifertowi w Napajedli żądaną koncesyę na budowę i utrzymywanie w ruchu normalnotorowej kolei lokalnej od stacyi Kurzim na linii c. k. kolei państwowych do Bytyszki Veverskiej, a to w myśl postanowień ustawy o koncesyach na koleje żelazne z dnia 14. września 1854, Dz. u. p. Nr. 238, jakoteż ustawy z dnia 8. sierpnia 1910, Dz. u. p. Nr. 149, pod warunkami i zastrzeżeniami, podanymi w dalszym ciągu:

§ 1.

Co do kolei żelaznej, będącej przedmiotem tego dokumentu koncesyjnego, korzysta koncesyonaryusz z ulg, przewidzianych w artykułach VI. do XII. ustawy z dnia 8. sierpnia 1910, Dz. u. p. Nr. 149.

§ 2.

Koncesyonaryusz ma obowiązek ukończenia budowy koncesyonowanej kolei najpóźniej w przeciągu dwóch lat, licząc od dnia dzisiejszego, tudzież oddania gotowej kolei na użytek publiczny i utrzymywania je w ruchu bez przerwy przez cały okres koncesyjny.

Jako rękojmię dotrzymania powyższego terminu budowy, jakoteż wykonania i urządzenia kolei zgodnie z warunkami koncesyi złożyć ma koncesyonaryusz na żądanie c. k. rządu odpowiednią kaucyę w papierach wartościowych, nadających się do lokacyi pieniędzy sierocych.

W razie niedotrzymania powyższego zobowiązania można uznać kaucyę tę za przepadłą.

§ 3.

Celem wybudowania koncesyonowanej kolei nadaje się koncesyonaryuszowi prawo wywłaszczania podług przepisów ustawowych w tej mierze obowiązujących.

Takie samo prawo przyzna się koncesyonaryuszowi także co do ewentualnej budowy tych kolei dojazdowych, których urządzenie uznałby c. k. rząd za odpowiadające interesowi publicznemu.

§ 4.

Przy budowie koncesyonowanej kolei i ruchu na niej stosować się winien koncesyonaryusz do osnowy niniejszego dokumentu koncesyjnego, do warunków koncesyjnych, ustanowionych przez c. k. Ministerstwo kolei żelaznych, jakoteż do istniejących w tej mierze ustaw i rozporządzeń, w szczególności do ustawy o koncesyach na koleje żelazne

z dnia 14. września 1854, Dz. u. p. Nr. 238, i do regulaminu ruchu na kolejach żelaznych z dnia 16. listopada 1851, Dz. u. p. Nr. 1 z roku 1852, wreszcie do ustaw i rozporządzeń, któreby wydano w przyszłości.

Pod względem ruchu będzie można o tyle odstąpić od zarządzeń dla bezpieczeństwa i przepisów co do ruchu, ustanowionych w regulaminie ruchu kolei żelaznych i w odnośnych postanowieniach dodatkowych, o ile ze względu na szczególne stosunki obrotu i ruchu, a w szczególności ze względu na zmniejszoną chyżość c. k. Ministerstwo kolei żelaznych uzna to za dopuszczalne. W tej mierze stosowane będą osobne przepisy ruchu, które wyda c. k. Ministerstwo kolei żelaznych.

§ 5.

Transporty wojskowe muszą być przewożone po zniżonych cenach taryfowych. Pod względem zastosowania taryfy wojskowej do przewozu osób i rzeczy obowiązywać będą postanowienia, które tak w tej mierze jak i względem ulg dla podróżujących wojskowych obowiązują każdocześnie na austryackich kolejach państwowych.

Postanowienia te stosują się także do obrony krajowej i pospolitego ruszenia obu połów Monarchii, do tyrolskich strzelców krajowych i do żandarmeryi, a to nietylko w podróżach na koszt skarbu państwa, lecz także w podróżach służbowych na ćwiczenia wojskowe i zgromadzenia kontrolne, odbywanych własnym kosztem.

Koncesyonaryusz obowiązany jest przystąpić do umowy, zawartej przez austryackie spółki kolejowe co do zakupna i utrzymywania w pogotowiu przyborów dla transportów wojskowych, oraz co do pomagania sobie nawzajem służbą i taborem przy uskutecznianiu większych transportów wojskowych, dalej do każdocześnie obowiązujących przepisów dla kolei żelaznych na wypadek wojny, jakoteż do umowy dodatkowej, która weszła w wykonanie z dniem 1. czerwca 1871, o przewozie chorych i rannych, przewożonych na rachunek skarbu wojskowego w postawie leżącej.

Przepis, który obowiązuje każdocześnie pod względem transportu wojskowego na kolejach żelaznych, tudzież każdocześnie obowiązujące przepisy dla kolei żelaznych na wypadek wojny, nabywają dla koncesyonaryusza mocy obowiązującej od dnia otwarcia ruchu na koncesyonowanej kolei. Przepisy rzeczonego rodzaju, które dopiero po tym terminie zostaną wydane i nie będą ogłoszone w Dzienniku ustaw państwa, nabędą dla koncesyonaryusza mocy obowiązującej z chwilą, w której urzędownie poda się je do jego wiadomości.

Zobowiązania te ciążą na koncesyonaryuszu tylko o tyle, o ile dopełnienie ich będzie możliwe ze względu na drugorzędny charakter tej linii oraz ze względu na ułatwienia, udzielone skutkiem tego pod względem budowy, wyposażenia kolei i systemu ruchu.

Koncesyonaryusz jest obowiązany uwzględniać przy obsadzaniu posad wysłużonych podoficerów c. i k. wojska, c. i k. marynarki wojennej i c. k. obrony krajowej w myśl ustawy z dnia 19. kwietnia 1872, Dz. u. p. Nr. 60.

§ 6.

Do przewozu korpusów straży cywilnej (straży bezpieczeństwa, straży skarbowej itp.) stosować należy analogicznie zniżone stopy taryfowe, przepisane dla transportów wojskowych.

§ 7.

Nie wolno koncesyonaryuszowi powierzać ruchu na koncesyonowanej kolei osobom trzecim, wyjąwszy w razie wyraźnego zezwolenia ze strony c. k. rządu.

C. k. rząd zastrzega sobie prawo objęcia każdej chwili ruchu na koncesyonowanej kolei i utrzymywania go aż do upływu okresu koncesyjnego na rachunek koncesyonaryusza.

W przypadku takim winien koncesyonaryusz zwracać c. k. rządowi koszta, rzeczywiście ponoszone z powodu utrzymywania tego ruchu.

Warunki utrzymywania tego ruchu unormowane będą zresztą w kontrakcie ruchu, który zawrze się z koncesyonaryuszem.

§ 8.

Koncesyonaryusz jest obowiązany postarać się o zaopatrzenie swoich funkcyonaryuszy na przypadek niezdolności do pracy i na starość, oraz o zaopatrzenie ich rodzin i przystąpić w tym celu do zakładu emerytalnego związku austryackich kolei lokalnych, o ileby nie utworzono dla koncesyonowanego przedsiębiorstwa kolejowego własnej kasy emerytalnej, zapewniającej członkom przynajmniej takie same korzyści, względnie nakładającej na koncesyonaryusza przynajmniej takie same obowiązki, jak wspomniany zakład emerytalny.

To zaopatrzenie należy tak przeprowadzić, by koncesyonaryusz lub przedsiębiorstwo w jego miejsce wstępujące mieli obowiązek zgłaszać w zakładzie emerytalnym związku austryackich kolei lokalnych,

względnie we własnej kasie emerytalnej stałych funkcyonaryuszy z dniem nadania im stałej posady, z innych zaś funkcyonaryuszy przynajmniej tych, którzy pełnią służbę jako kierownicy maszyn, palacze, konduktorzy, strażnicy lub posługacze stacyjni, przy odpowiedniem ich zatrudnieniu, najpóźniej po ukończeniu trzech lat służby.

Statuty kasy pensyjnej, która będzie w danym razie założona, oraz wszelkie ich zmiany podlegają zatwierdzeniu c. k. rządu.

§ 9.

Pod warunkami i zastrzeżeniami, podanymi w artykule XXV. ustawy z dnia 8. sierpnia 1910, Dz. u. p. Nr. 149, jest koncesyonaryusz obowiązany dozwolić c. k. rządowi na jego żądanie każdego czasu współużywania kolei do przewozu między kolejami, już istniejącymi lub mającymi dopiero w przyszłości powstać, na których rząd ruch utrzymuje, w taki sposób, by c. k. rząd mógł, przy swobodnem ustanawianiu taryf, przeprawiać lub kazać przeprawiać tak całe pociągi jak i pojedyncze wozy współużywaną koleją lub jej częściami za opłatą stosownego wynagrodzenia.

§ 10.

Nadaje się koncesyonaryuszowi prawo utworzenia, za osobnem zezwoleniem c. k. rządu i pod warunkami, które on ustanowi, spółki akcyjnej, która ma wejść we wszystkie prawa i obowiązki koncesyonaryusza.

Statut spółki oraz wzory akcyi, które będą wydane, podlegają zatwierdzeniu c. k. rządu.

Osnowa skryptu dłużnego, który w danym razie będzie wystawiony celem zaciągnięcia pożyczki, ubezpieczonej w księgach kolejowych a nie rozłożonej na częściowe zapisy długu, wymaga zatwierdzenia ze strony c. k. rządu.

Cyfra kapitału zakładowego, rzeczywistego, jakoteż imiennego, podlega zatwierdzeniu c. k. rządu.

W tym względzie przyjmuje się za zasadę, że oprócz rzeczywiście wyłożonych i należycie wykazanych kosztów na sporządzenie projektu, budowę i urządzenie kolei, łącznie z kosztami zaopatrzenia się w park wozowy oraz na uposażenie rezerwy kapitałowej, oznaczonej przez c. k. rząd, z doliczeniem odsetek interkalarnych, rzeczywiście zapłaconych w okresie budowy i straty na kursie, gdyby ją istotnie poniesiono przy gromadzeniu kapitału, żadnych wydatków jakiegobądź rodzaju w kapitał wliczać nie wolno.

Gdyby po ukończeniu kolei miano jeszcze wystawić jakie nowe budowle lub pomnożyć urządzenia ruchu, natenczas można doliczyć odnośne koszta do kapitału zakładowego, jeżeli c. k. rząd zezwolił na wzniesienie projektowanych nowych budowli lub na pomnożenie urządzeń ruchu i jeżeli koszta te będą należycie wykazane.

Cały kapitał zakładowy ma być umorzony w ciągu okresu koncesyjnego według planu amortyzacyi, zatwierdzonego przez c. k. rząd.

§ 11.

C. k. rząd zastrzega sobie prawo wykupienia koncesyonowanej kolei po jej ukończeniu i puszczeniu w ruch w każdym czasie pod następującymi warunkami:

1. Celem oznaczenia ceny wykupna policzy się czyste roczne dochody przedsiębiorstwa kolejowego w ciągu ostatnich zamkniętych lat siedmiu, poprzedzających chwilę wykupna, strąci się z tego czyste dochody najniepomyślniejszych dwóch lat, poczem obliczy się średni dochód czysty pozostałych lat pięciu.

2. Gdyby wykupno nastąpić miało przed upływem unormowanego w § 1. czasowego uwolnienia od podatku, w takim razie obliczony w ten sposób średni dochód czysty owych lat pięciu przedstawia w ciągu pozostałego okresu wolności od podatku rentę wykupna, która ma być wypłacona bez ściągnięcia podatku. Za czas po upływie wolności podatkowej oznacza się rentę wykupna w ten sposób, że od dochodów, podług których oblicza się sumę średnią, policza się podatek wraz z dodatkami według stopy procentowej odnośnych lat i potrąca go od dochodów. Do pozostałej reszty dolicza się ze względu na to, że stosownie do § 131., lit. *a)* ustawy z dnia 25. października 1896, Dz. u. p. Nr. 220, opłacać się ma na przyszłość od renty wykupna podatek dziesięcioprocentowy, dodatek w wysokości jednej dziewiątej tego czystego dochodu.

3. Gdyby zaś wykupno nastąpić miało po upływie ustanowionego w § 1. czasowego uwolnienia od podatków, wówczas uważać się będzie przy obliczaniu czystych dochodów rocznych podatki i dodatki do podatków, ciążące na wykupionem przedsiębiorstwie kolejowem, oraz wszelkie inne opłaty publiczne za wydatki ruchu.

Jeżeli obowiązek płacenia podatku istniał nie przez wszystkie lata, podług których oblicza się sumę średnią, w takim razie obliczyć należy także co do lat wolnych od podatku podatek wraz z dodatkami według stopy procentowej odnośnych lat i potrącić go z przychodów.

Ze względu jednak na to, że stosownie do § 131, lit. *a)* ustawy z dnia 25. października 1896, Dz. u. p. Nr. 220, opłacać się ma od renty wykupna podatek dziesięcioprocentowy, należy doliczyć do przeciętnych czystych dochodów, w taki sposób obliczonych, dodatek, wynoszący jedną dziewiątą tych czystych dochodów.

4. Przeciętny dochód czysty, obliczony w myśl powyższych postanowień, płacić należy koncesyonaryuszowi jako wynagrodzenie za wykupioną kolej przez pozostały czas trwania koncesyi w ratach półrocznych, płatnych z dołu dnia 30. czerwca i dnia 31. grudnia każdego roku.

5. Gdyby jednak kolej miała być wykupioną przed upływem siódmego roku obrotowego lub gdyby średni dochód czysty, obliczony w myśl powyższych postanowień ustępów 1. do 3., bez uwzględnienia dodatku przewidzianego w ustępach 2. i 3., nie dawał przynajmniej takiej sumy rocznej, którąby się równała racie rocznej, potrzebnej na zgodne z planem oprocentowanie i umorzenie pożyczek, zaciągniętych za zezwoleniem c. k. rządu na pokrycie policzalnych kosztów zakładowych i zabezpieczonych w księgach kolejowych, z doliczeniem raty rocznej, potrzebnej na oprocentowanie po cztery od sta kapitału akcyjnego, zatwierdzonego przez c. k. rząd, i na umorzenie go w ciągu okresu koncesyjnego, w takim razie wynagrodzenie, które państwo ma zapłacić za wykupioną kolej, będzie polegało na tem, że państwo płacić będzie wymienioną wyżej kwotę ryczałtową w ratach półrocznych, płatnych z dołu dnia 30. czerwca i dnia 31. grudnia każdego roku, i zwracać koncesyonaryuszowi podatek rentowy, przypadający od tej renty wykupna.

6. Państwu zastrzega się prawo objęcia każdej chwili do zapłacenia z własnych funduszów w miejsce koncesyonaryusza pożyczek, zaciągniętych w celu uzyskania kapitału na koncesyonowaną kolej, w kwocie, zalegającej jeszcze według zatwierdzonego planu amortyzacyjnego w chwili wykupna; w przypadku tym zniży się należna renta wykupna o kwotę, potrzebną na oprocentowanie i umorzenie określonego wyżej kapitału pożyczkowego, jakoteż ewentualnie o odpowiadającą powyższemu zapotrzebowaniu sumę dodatku, który w myśl przepisów ustępów 2. i 3. ma być doliczony do przeciętnego dochodu.

7. Państwo zastrzeg asobie dalej prawo zapłacenia w każdym czasie zamiast niepłatnych jeszcze rent, należnych koncesyonaryuszowi w myśl postanowień powyższych punktów, kapitału, równającego się zdyskontowanej według stopy po cztery od sta na rok, licząc odsetki od odsetek, wartości kapitałowej tych rent, po strąceniu, jak się samo przez się rozumie, dodatku, któryby w myśl postanowień ustępów 2. i 3. mieścił się w tych rentach.

Gdyby państwo postanowiło w taki sposób spłacić kapitał, wolno mu będzie użyć do tego, podług własnego wyboru, gotówki lub obligacyi długu państwa. Obligacye długu państwa liczone będą w takim razie po kursie, jaki wyniknie jako kurs średni z porównania kursów pieniężnych obligacyi długu państwa tego samego rodzaju, notowanych urzędownie na giełdzie wiedeńskiej w ciągu półrocza bezpośrednio poprzedzającego.

8. Przez wykupienie kolei i od dnia tego wykupienia przechodzi na państwo za wypłatą wynagrodzenia, oznaczonego pod l. 1. do 7., bez dalszej odpłaty własność koncesyonowanej niniejszem kolei, wolna od ciężarów, względnie obciążona tylko wiszącymi jeszcze resztami pożyczek, zaciągniętych za zezwoleniem c. k. rządu, tudzież używanie kolei, a to ze wszystkimi do niej należącymi ruchomościami i nieruchomościami, licząc tu także tabor wozowy, zapasy materyałów i zapasy kasowe, koleje dojazdowe, będące ewentualnie własnością koncesyonaryusza, i jego przedsiębiorstwa poboczne, jakoteż rezerwy obrotowe i kapitałowe, utworzone z kapitału zakładowego, o ileby tych ostatnich nie użyto już stosownie do ich przeznaczenia za zezwoleniem c. k. rządu.

9. Postanowienie c. k. rządu, tyczące się wykonania państwowego prawa wykupna, które nastąpić może zawsze tylko z początkiem roku kalendarzowego, oznajmione będzie przedsiębiorstwu kolejowemu we formie deklaracyi najpóźniej do dnia 31. października bezpośrednio poprzedzającego roku.

Deklaracya ta będzie określać następujące szczegóły:

a) termin, od którego wykupienie następuje;

b) przedsiębiorstwo kolejowe, będące przedmiotem wykupna i inne przedmioty majątkowe, które bądź jako przynależność przedsiębiorstwa kolejowego, bądź jako zaspokojenie pretensyi państwa lub z jakichkolwiek innych tytułów prawnych przejść mają również na państwo;

c) wysokość ceny wykupna (l. 1. do 7.), którą państwo ma zapłacić przedsiębiorstwu kolejowemu, a którą ewentualnie obliczy się tymczasowo z zastrzeżeniem późniejszego sprostowania, przy równoczesnem podaniu terminu i miejsca płatności.

10. C. k. rząd zastrzega sobie prawo ustanowienia jednocześnie z doręczeniem deklaracyi, tyczącej się wykupna, osobnego komisarza do czuwania nad tem, żeby począwszy od tej chwili nie zmieniono stanu majątku na szkodę państwa.

Od chwili deklaracyi, tyczącej się wykupienia, wymaga wszelka sprzedaż lub obciążenie nieruchomych przedmiotów majątkowych, w niej wymienionych, pozwolenia tego komisarza.

To samo odnosi się do przyjmowania wszelkich nowych zobowiązań, które albo przekraczają zakres zwyczajnego toku interesów albo powodują trwałe obciążenie.

11. Koncesyonaryusz jest obowiązany postarać się o to, aby c. k. rząd mógł w dniu, wyznaczonym na wykupienie, objąć w fizyczne posiadanie wszystkie przedmioty majątkowe, wymienione w deklaracyi wykupna.

Gdyby koncesyonaryusz nie uczynił zadość temu zobowiązaniu, będzie c. k. rząd miał prawo nawet bez jego zezwolenia i bez interwencyi sądowej objąć wspomniane przedmioty majątkowe w fizyczne posiadanie.

Począwszy od chwili wykupienia odbywać się będzie ruch na wykupionej kolei na rachunek państwa; od tej chwili przypadają więc wszelkie dochody z ruchu na korzyść państwa, na koszt jego zaś idą wszystkie wydatki połączone z ruchem.

Czyste dochody, jakie wynikną z obrachunku po chwilę wykupienia, pozostaną własnością przedsiębiorstwa kolejowego, które natomiast odpowiadać ma samo za wszelkie należytości obrachunkowe i za wszelkie inne długi, pochodzące z budowy i ruchu kolei aż do chwili powyższej.

12. C. k. rząd zastrzega sobie prawo zahipotekowania na podstawie deklaracyi wykupna (l. 9.) prawa własności państwa na wszystkich nieruchomych przedmiotach majątkowych, przechodzących na państwo wskutek wykupienia.

Koncesyonaryusz jest obowiązany oddać c. k. rządowi na jego żądanie do dyspozycyi wszelkie dokumenty prawne, jakichby od niego w tym celu jeszcze wymagano.

§ 12.

Trwanie koncesyi łącznie z ochroną przeciw zakładaniu nowych kolei w myśl § 9., lit. *b)* ustawy o koncesyach na koleje żelazne oznacza się na lat dziewięćdziesiąt (90), licząc od dnia dzisiejszego; po upływie tego czasu gaśnie koncesya.

C. k. rząd może uznać koncesyę za zgasłą także przed upływem powyższego czasu, jeżeli zajdą warunki, wymienione w § 16.

§ 13.

Gdy koncesya zgaśnie i od dnia jej zgaśnięcia przechodzi na państwo bez wynagrodzenia wolna od ciężarów własność i używanie koncesyonowanej kolei i wszystkich ruchomych i nieruchomych przynależności, licząc tu także tabor wozowy, zapasy materyałów i zapasy kasowe, koleje dojazdowe i przedsiębiorstwa poboczne, będące ewentualnie własnością koncesyonaryusza, jakoteż rezerwy obrotowe i kapitałowe, utworzone z kapitału zakładowego, o ileby nie użyto już tych ostatnich za zezwoleniem c. k. rządu stosownie do ich przeznaczenia.

§ 14.

Zarówno w razie zgaśnięcia niniejszej koncesyi jak i w razie wykupienia kolei (§ 11.), zatrzymuje koncesyonaryusz na własność fundusz rezerwowy, utworzony z własnych dochodów przedsiębiorstwa, i ewentualne aktywa obrachunkowe, tudzież te osobne zakłady i budynki, wzniesione lub nabyte z własnego majątku, do których zbudowania lub nabycia c. k. rząd upoważnił koncesyonaryusza z tym wyraźnym dodatkiem, iż przedmioty te nie stanowią przynależności kolei.

§ 15.

C. k. rząd ma prawo przekonywania się, czy budowę kolei i jej urządzenia ruchu wykonano we wszystkich częściach odpowiednio celowi i sumiennie, tudzież prawo zarządzenia, aby wadom, zachodzącym w tym względzie, zapobieżono, względnie, aby je usunięto.

C. k. rząd ma także prawo wglądania w zarząd kolei za pośrednictwem wydelegowanego przez siebie funkcyonaryusza, a w szczególności prawo nadzorowania w sposób, jaki tylko za stosowny uzna, za pośrednictwem organów nadzorczych, które wydeleguje na koszt koncesyonaryusza, aby budowę wykonano zgodnie z projektem i kontraktami.

W razie utworzenia spółki akcyjnej ma komisarz, ustanowiony przez c. k. rząd, także prawo bywania na posiedzeniach rady zawiadowczej lub innej reprezentacyi, sprawującej zarząd spółki, jakoteż na walnych zgromadzeniach, ile razy uzna to za potrzebne, oraz prawo zawieszania wszelkich

takich uchwał lub zarządzeń, które sprzeciwiałyby się ustawom, koncesyi lub statutowi spółki a względnie były dla publicznego dobra szkodliwe; w przypadku takim winien jednak komisarz przedstawić sprawę natychmiast c. k. Ministerstwu kolei żelaznych do decyzyi, która zapaść ma bezzwłocznie i mieć dla spółki moc obowiązującą.

§ 16.

C. k. rząd zastrzega sobie ponadto prawo tej treści, że gdyby, pomimo poprzedniego ostrzeżenia, dopuszczono się ponownie naruszenia lub zaniedbania jednego z obowiązków, przepisanych dokumentem koncesyjnym, warunkami koncesyi lub ustawami, będzie temu zapobiegał środkami, odpowiadającymi ustawom, a według okoliczności uzna koncesyę za zgasłą jeszcze przed upływem okresu koncesyjnego. W szczególności można uznać koncesyę za zgasłą jeszcze przed upływem okresu koncesyjnego, jeżeli nie dopełniono zobowiązań względem ukończenia budowy i otwarcia ruchu, określonych w § 2., o ile ewentualne przekroczenie terminu nie dałoby się usprawiedliwić w myśl § 11., lit. *b)* ustawy o koncesyach na koleje żelazne.

Wrba wlr.

169.

Rozporządzenie Ministerstwa skarbu z dnia 15. września 1910,

dotyczące zmiany tytułów służbowych technicznych urzędników salinarnych.

Na zasadzie Najwyższego postanowienia z dnia 29. sierpnia 1910 zmienia się tytuły służbowe urzędników technicznych przy zarządach salinarnych w Galicyi i na Bukowinie oraz przy zarządach takich w krajach alpejskich w sposób następujący:

Tytuł dotychczasowy	Ranga	Tytuł nowy
Starszy zarządca górniczy, starszy zarządca górniczy i hutniczy, starszy zarządca hutniczy, starszy miernik górniczy, inspektor budowlany i maszynowy	VIII	Starszy komisarz górniczy
Zarządca górniczy, zarządca górniczy i hutniczy, zarządca hutniczy, miernik górniczy, inżynier budowlany i maszynowy, zarządca materyałów	IX	Komisarz górniczy
Adjunkt zarządu salinarnego	X	Adjunkt górniczy

Tytuł służbowy technicznych urzędników salinarnych VI. i VII. rangi (starszy radca górniczy i radca górniczy), oraz tytuł elewów górniczych i praktykantów górniczych, nie zaliczonych do pewnej rangi, nie ulega zmianie.

Biliński wlr.

Rok 1910.

Dziennik ustaw państwa

dla

królestw i krajów w Radzie państwa reprezentowanych.

Część LXXIII. — Wydana i rozesłana dnia 29. września 1910.

Treść: (№ 170—173.) 170. Dokument koncesyjny na kolej lokalną z Weiz do Birkfeld. — 171. Rozporządzenie, dotyczące przeniesienia kilku gmin do wyższej klasy taks za udzielenie koncesyi na prowadzenie apteki publicznej. — 172. Rozporządzenie, którem zabrania się dowozu i przewozu pewnych towarów i przedmiotów z prowincyi Bari i Foggia w Królestwie Włoskiem, a względnie ogranicza ten dowóz i przewóz. — 173. Rozporządzenie, którem zabrania się dowozu i przewozu pewnych towarów i przedmiotów z Rosyi, względnie ogranicza ten dowóz i przewóz.

170.

Dokument koncesyjny z dnia 15. września 1910,

na kolej lokalną z Weiz do Birkfeld.

Na podstawie Najwyższego upoważnienia udzielam w porozumieniu z interesowanymi Ministerstwami gwarkowi Józefowi Mosdorferowi w Weiz wspólnie z burmistrzem Janem Hutter-Höflerem w Birkfeld, inżynierowi Ryszardowi Hofbauerowi w Gracu i adwokatowi Dr. Karolowi Rintelenowi w Gracu koncesyę na budowę i utrzymywanie w ruchu wązkotorowej kolei lokalnej od stacyi Weiz na linii kolei lokalnej Gleisdorf—Weiz przez Anger do Birkfeldu, a to w myśl postanowień ustawy o koncesyach na koleje żelazne z dnia 14. września 1854, Dz. u. p. Nr. 238, jakoteż ustawy z dnia 8. sierpnia 1910, Dz. u. p. Nr. 149, pod warunkami i zastrzeżeniami, podanymi w dalszym ciągu:

§ 1.

Co do kolei żelaznej, będącej przedmiotem tego dokumentu koncesyjnego, korzystają koncesyonaryusze z ulg, przewidzianych w artykułach VI. do XII. ustawy z dnia 8. sierpnia 1910, Dz. u. p. Nr. 149.

§ 2.

Koncesyonaryusze mają obowiązek ukończenia budowy koncesyonowanej kolei najpóźniej w przeciągu dwóch lat, licząc od dnia dzisiejszego, tudzież oddania gotowej kolei na użytek publiczny i utrzymywania jej w ruchu bez przerwy przez cały okres koncesyjny.

Jako rękojmię dotrzymania powyższego terminu budowy, jakoteż wykonania i urządzenia kolei zgodnie z warunkami koncesyi złożyć mają koncesyonaryusze na żądanie c. k. rządu odpowiednią kaucyę w papierach wartościowych, nadających się do lokacyi pieniędzy sierocych.

W razie niedotrzymania powyższego zobowiązania można uznać kaucyę tę za przepadłą.

§ 3.

Celem wybudowania koncesyonowanej kolei nadaje się koncesyonaryuszom prawo wywłaszczania podług przepisów ustawowych, w tej mierze obowiązujących.

Takie samo prawo przyzna się koncesyonaryuszom także co do ewentualnej budowy tych kolei dojazdowych, których urządzenie c. k. rząd uznałby za odpowiadające interesowi publicznemu.

§ 4.

Przy budowie koncesyonowanej kolei i ruchu na niej stosować się winni koncesyonaryusze do osnowy niniejszego dokumentu koncesyjnego, do warun-

ków koncesyjnych, ustanowionych przez c. k. Ministerstwo kolei żelaznych, jakoteż do istniejących w tej mierze ustaw i rozporządzeń, w szczególności do ustawy o koncesyach na koleje żelazne z dnia 14. września 1854, Dz. u. p. Nr. 238, i do regulaminu ruchu na kolejach żelaznych z dnia 16. listopada 1851, Dz. u. p. Nr. 1 z r. 1852, wreszcie do ustaw i rozporządzeń, któreby wydano w przyszłości. Pod względem ruchu będzie można o tyle odstąpić od zarządzeń dla bezpieczeństwa i przepisów co do ruchu, ustanowionych w regulaminie ruchu kolei żelaznych i w odnośnych postanowieniach dodatkowych, o ile ze względu na szczególne stosunki obrotu i ruchu, a w szczególności ze względu na zmniejszoną chyżość, c. k. Ministerstwo kolei żelaznych uzna to za dopuszczalne. W tej mierze stosowane będą osobne przepisy ruchu, które wyda c. k. Ministerstwo kolei żelaznych.

§ 5.

Transporty wojskowe muszą być przewożone po zniżonych cenach taryfowych. Pod względem zastosowania taryfy wojskowej do przewozu osób i rzeczy obowiązywać będą postanowienia, które tak w tej mierze jak i względem ulg dla podróżujących wojskowych obowiązują każdocześnie na austryackich kolejach państwowych.

Postanowienia te stosują się także do obrony krajowej i pospolitego ruszenia obu połów Monarchii, do tyrolskich strzelców krajowych, tudzież do żandarmeryi, i to nietylko w podróżach na koszt skarbu, lecz także w podróżach służbowych na ćwiczenia wojskowe i zgromadzenia kontrolne, odbywanych własnym kosztem.

Koncesyonaryusze są obowiązani przystąpić do umowy, zawartej przez austryackie spółki kolejowe co do zakupna i utrzymywania w pogotowiu przyborów dla transportów wojskowych oraz co do pomagania sobie nawzajem służbą i taborem przy uskutecznianiu większych transportów wojskowych, dalej do każdocześnie obowiązujących przepisów dla kolei żelaznych na wypadek wojny, jakoteż do umowy dodatkowej, która weszła w wykonanie z dniem 1. czerwca 1871, o przewozie chorych i rannych, przewożonych na rachunek skarbu wojskowego w pozycyi leżącej.

Przepis, który obowiązuje każdocześnie pod względem transportu wojskowego na kolejach żelaznych, tudzież każdocześnie obowiązujące przepisy dla kolei żelaznych na wypadek wojny nabywają dla koncesyonaryuszy mocy obowiązującej od dnia otwarcia ruchu na koncesyonowanej kolei. Przepisy rzeczonego rodzaju, które dopiero po tym terminie zostaną wydane i nie będą ogłoszone w Dzienniku ustaw państwa, nabędą dla koncesyonaryuszy mocy obowiązującej z chwilą, w której urzędownie poda się je do ich wiadomości.

Zobowiązania te ciążą na koncesyonaryuszach tylko o tyle, o ile dopełnienie ich będzie możliwe ze względu na drugorzędny charakter tej linii oraz ze względu na ułatwienia, udzielone skutkiem tego pod względem budowy, wyposażenia kolei i systemu ruchu.

Koncesyonaryusze są obowiązani uwzględniać przy obsadzaniu posad wysłużonych podoficerów wojska, marynarki wojennej i obrony krajowej w myśl ustawy z dnia 19. kwietnia 1872, Dz. u. p. Nr. 60.

§ 6.

Do przewozu korpusów straży cywilnej (straży bezpieczeństwa, straży skarbowej itp.) stosować należy analogicznie zniżone stopy taryfowe, przepisane dla transportów wojskowych.

§ 7.

Ruch na kolei, będącej przedmiotem niniejszego dokumentu koncesyjnego, utrzymywany będzie przez państwo na rachunek koncesyonaryuszy, a koncesyonaryusze będą obowiązani zwracać zarządowi kolei państwowych koszta, rzeczywiście ponoszone z powodu utrzymywania tego ruchu. Warunki tego utrzymywania ruchu unormowane będą w kontrakcie ruchu, który c. k. rząd zawrze z koncesyonaryuszami.

§ 8.

Pod warunkami i zastrzeżeniami, podanymi w artykule XXV. ustawy z dnia 8. sierpnia 1910, Dz. u. p. Nr. 149, są koncesyonaryusze obowiązani dozwolić c. k. rządowi na jego żądanie każdego czasu współużywania kolei do przewozu między kolejami, już istniejącymi lub mającymi powstać dopiero w przyszłości, na których rząd ruch utrzymuje, w taki sposób, by c. k. rząd mógł przy swobodnem ustanawianiu taryf przeprawiać lub kazać przeprawiać tak całe pociągi jak i pojedyncze wozy współużywaną koleją lub jej częściami za opłatą stosownego wynagrodzenia.

§ 9.

Nadaje się koncesyonaryuszom prawo utworzenia za osobnem zezwoleniem c. k. rządu i pod

warunkami, które on ustanowi, spółki akcyjnej która ma wejść we wszystkie prawa i obowiązki koncesyonaryuszy.

Koncesyonaryuszom nadaje się prawo wydania akcyi pierwszeństwa, idących pod względem oprocentowania i umorzenia przed akcyami zakładowymi, aż do kwoty, którą oznaczy c. k. rząd.

Dywidenda, należąca się akcyom pierwszeństwa, zanim dla akcyi zakładowych zaistnieje prawo do dywidendy, nie może być wyznaczona w wyższej kwocie jak pięć od sta, przyczem jednak dopłata z dochodów późniejszych lat nie powinna mieć miejsca.

Statut spółki oraz wzory akcyi, które będą wydane, podlegają zatwierdzeniu c. k. rządu.

Cyfra kapitału zakładowego, rzeczywistego, jakoteż imiennego, podlega zatwierdzeniu c. k. rządu.

W tym względzie przyjmuje się za zasadę, że oprócz rzeczywiście wyłożonych i należycie wykazanych kosztów na sporządzenie projektu, budowę i urządzenie kolei, łącznie z kosztami zaopatrzenia się w park wozowy, oraz na uposażenie rezerwy kapitałowej, oznaczonej przez c. k. rząd, z doliczeniem odsetek interkalarnych, rzeczywiście zapłaconych w okresie budowy, i straty na kursie, gdyby ją istotnie poniesiono przy gromadzeniu kapitału, żadnych wydatków jakiegobądź rodzaju w kapitał wliczać nie wolno.

Gdyby po wybudowaniu kolei miano jeszcze wystawić jakie nowe budowle lub pomnożyć urządzenia ruchu, natenczas można doliczyć odnośne koszta do kapitału zakładowego, jeżeli c. k. rząd zezwolił na wzniesienie projektowanych nowych budowli lub na pomnożenie urządzeń ruchu i jeżeli koszta te będą należycie wykazane.

Cały kapitał zakładowy ma być umorzony w okresie koncesyjnym według planu amortyzacyi, zatwierdzonego przez c. k. rząd.

§ 10.

C. k. rząd zastrzega sobie prawo wykupienia koncesyonowanej kolei po jej ukończeniu i puszczeniu w ruch w każdym czasie pod następującymi warunkami:

1. Celem oznaczenia ceny wykupna policzy się czyste roczne dochody przedsiębiorstwa w ciągu ostatnich zamkniętych lat siedmiu, poprzedzających chwilę wykupna, strąci się z tego czyste dochody najniepomyślniejszych dwóch lat, poczem obliczy się średni dochód czysty pozostałych lat pięciu.

2. Gdyby wykupno nastąpić miało przed upływem unormowanego w § 1. czasowego uwolnienia od podatku, w takim razie obliczony w ten sposób średni dochód czysty owych lat pięciu przedstawia w ciągu pozostałego okresu wolności od podatku rentę wykupna, która ma być wypłacana bez ściągnięcia podatku. Za czas po upływie wolności podatkowej oznacza się zarazem rentę wykupna w ten sposób, że od dochodów, podług których oblicza się sumę średnią, policza się podatek wraz z dodatkami według stopy procentowej odnośnych lat i potrąca go z dochodów. Do pozostałej reszty dolicza się ze względu na to, że stosownie do § 131., lit. *a)* ustawy z dnia 25. października 1896, Dz. u. p. Nr. 220, opłacać się ma na przyszłość od renty wykupna podatek dziesięcioprocentowy, dodatek w wysokości jednej dziewiątej tego czystego dochodu.

3. Gdyby wykupno nastąpić miało po upływie ustanowionego w § 1. czasowego uwolnienia od podatków, wówczas uważać się będzie przy obliczaniu czystych dochodów rocznych podatki i dodatki do podatków, ciążące na wykupionem przedsiębiorstwie kolejowem, oraz wszelkie inne opłaty publiczne za wydatki ruchu.

Jeżeli obowiązek płacenia podatku istniał nie przez wszystkie lata, podług których oblicza się sumę średnią, w takim razie obliczyć należy także co do lat wolnych od podatku podatek wraz z dodatkami według stopy procentowej odnośnych lat i potrącić go z przychodów.

Ze względu jednak na to, że stosownie do § 131., lit. *a)* ustawy z dnia 25. października 1896, Dz. u. p. Nr. 220, opłacać się ma od renty wykupna podatek dziesięcioprocentowy, należy doliczyć do przeciętnych czystych dochodów, w taki sposób obliczonych, dodatek, wynoszący jedną dziewiątą tych czystych dochodów.

4. Przeciętny dochód czysty, obliczony w myśl powyższych postanowień, płacić należy koncesyonaryuszom jako wynagrodzenie za wykupioną kolej przez pozostały czas trwania koncesyi w ratach półrocznych, płatnych z dołu dnia 30. czerwca i dnia 31. grudnia każdego roku.

5. Gdyby jednak kolej miała być wykupioną przed upływem siódmego roku obrotowego lub gdyby średni dochód czysty, obliczony w myśl powyższych postanowień ustępów 1. do 3., bez uwzględnienia dodatku, przewidzianego w ustępach 2. i 3., nie dawał przynajmniej takiej sumy rocznej, któraby się równała racie rocznej, potrzebnej na oprocentowanie po cztery od sta kapitału akcyjnego, zatwierdzonego przez c. k. rząd, i na umorzenie go

w ciągu okresu koncesyjnego, w takim razie wynagrodzenie, które państwo ma zapłacić za wykupioną kolej, będzie polegało na tem, że państwo płacić będzie wymienioną wyżej kwotę ryczałtową w ratach półrocznych, płatnych z dołu dnia 30. czerwca i dnia 31. grudnia każdego roku, i zwracać koncesyonaryuszom podatek rentowy, przypadający od tej renty wykupna.

6. Państwo zastrzega sobie prawo zapłacenia w każdym czasie zamiast niepłatnych jeszcze rent, należnych koncesyonaryuszom w myśl postanowień punktów powyższych, kapitału, równającego się zdyskontowanej według stopy po cztery od sta na rok, licząc odsetki od odsetek, wartości kapitałowej tych rent, po strąceniu, jak się samo przez się rozumie, dodatku, któryby w myśl postanowień ustępu 2. i 3. mieścił się w tych rentach.

Gdyby państwo postanowiło w taki sposób spłacić kapitał, wolno mu będzie użyć do tego, podług własnego wyboru, gotówki lub obligacyi długu państwa. Obligacye długu państwa liczone będą w takim razie po kursie, jaki wyniknie jako kurs średni z porównania kursów pieniężnych obligacyi długu państwa tego samego rodzaju, notowanych urzędownie na giełdzie wiedeńskiej w ciągu półrocza bezpośrednio poprzedzającego.

7. Przez wykupienie kolei i od dnia tego wykupienia przechodzi na państwo za wypłatą wynagrodzenia, oznaczonego pod l. 1. do 6., bez dalszej odpłaty wolna od ciężarów własność koncesyonowanej niniejszem kolei, tudzież jej używanie, a to ze wszystkimi do niej należącymi ruchomościami i nieruchomościami, licząc tu także tabor wozowy, zapasy materyałów i zapasy kasowe, koleje dojazdowe, będące ewentualnie własnością koncesyonaryuszy i ich przedsiębiorstwa poboczne, jakoteż rezerwy obrotowe i kapitałowe, utworzone z kapitału zakładowego, o ileby tych ostatnich nie użyto już stosownie do ich przeznaczenia za zezwoleniem c. k. rządu.

8. Postanowienie c. k. rządu, tyczące się wykonania państwowego prawa wykupna, które nastąpić może zawsze tylko z początkiem roku kalendarzowego, oznajmione będzie przedsiębiorstwu kolejowemu we formie deklaracyi najpóźniej do dnia 31. października bezpośrednio poprzedzającego roku.

Deklaracya ta będzie określać następujące szczegóły:

a) termin, od którego wykupienie następuje;

b) przedsiębiorstwo kolejowe, będące przedmiotem wykupna, i inne przedmioty majątkowe, które bądź jako przynależność przedsiębiorstwa kolejowego, bądź jako zaspokojenie pretensyi państwa lub z jakichkolwiek innych tytułów prawnych przejść mają również na państwo;

c) wysokość ceny wykupna (l. 1. do 6.), którą państwo zapłacić ma przedsiębiorstwu kolejowemu, a którą ewentualnie obliczy się tymczasowo z zastrzeżeniem późniejszego sprostowania, przy równoczesnem podaniu terminu i miejsca płatności.

9. C. k. rząd zastrzega sobie prawo ustanowienia jednocześnie z doręczeniem deklaracyi, tyczącej się wykupna, osobnego komisarza do czuwania nad tem, żeby począwszy od tej chwili nie zmieniono stanu majątku na szkodę państwa.

Od chwili deklaracyi, tyczącej się wykupienia, wymaga wszelka sprzedaż lub obciążenie nieruchomych przedmiotów majątkowych, w niej wymienionych, pozwolenia tego komisarza.

To samo odnosi się do przyjmowania wszelkich nowych zobowiązań, które albo przekraczają zakres zwyczajnego toku interesów albo powodują trwałe obciążenie.

10. Koncesyonaryusze są obowiązani postarać się o to, aby c. k. rząd mógł w dniu, wyznaczonym na wykupienie, objąć w fizyczne posiadanie wszystkie przedmioty majątkowe, wymienione w deklaracyi wykupna.

Gdyby koncesyonaryusze nie uczynili zadość temu zobowiązaniu, będzie c. k. rząd miał prawo nawet bez ich zezwolenia i bez interwencyi sądowej objąć wymienione przedmioty majątkowe w fizyczne posiadanie.

Począwszy od chwili wykupienia, odbywać się będzie ruch na wykupionej kolei na rachunek państwa; od tej chwili przypadają więc wszystkie dochody z ruchu na korzyść państwa, na koszt jego zaś idą wszystkie wydatki, połączone z ruchem.

Czyste dochody, jakie wynikną z obrachunku po chwilę wykupienia, pozostaną własnością przedsiębiorstwa kolejowego, które natomiast odpowiadać ma samo za wszelkie należytości obrachunkowe i za wszelkie inne długi, pochodzące z budowy i ruchu kolei aż do chwili powyższej.

11. Rząd zastrzega sobie prawo zahipotekowania na podstawie deklaracyi wykupna (l. 8.) prawa własności państwa na wszystkich nieruchomych przedmiotach majątkowych, przechodzących na państwo wskutek wykupienia.

Koncesyonaryusze są obowiązani oddać c. k. rządowi na jego żądanie do dyspozycyi wszelkie dokumenty prawne, jakichby od nich w tym celu jeszcze wymagano.

§ 11.

Trwanie koncesyi łącznie z ochroną przeciw zakładaniu nowych kolei w myśl § 9., lit. *b)* ustawy o koncesyach na koleje żelazne oznacza się na lat dziewięćdziesiąt (90), licząc od dnia dzisiejszego; po upływie tego czasu gaśnie koncesya.

C. k. rząd może uznać koncesyę za zgasłą także przed upływem powyższego czasu, jeżeli zajdą warunki, wymienione w § 15.

§ 12.

Gdy koncesya zgaśnie i od dnia jej zgaśnięcia przechodzi na państwo bez wynagrodzenia wolna od ciężarów własność i używanie koncesyonowanej kolei i wszystkich ruchomych i nieruchomych przynależności, licząc tu także tabor wozowy, zapasy materyałów i zapasy kasowe, koleje dojazdowe i przedsiębiorstwa poboczne, będące ewentualnie własnością koncesyonaryuszy, jakoteż rezerwy obrotowe i kapitałowe, utworzone z kapitału zakładowego, o ileby nie użyto już tych ostatnich za zezwoleniem c. k. rządu stosownie do ich przeznaczenia.

§ 13.

Zarówno w razie zgaśnięcia niniejszej koncesyi jak i w razie wykupienia kolei (§ 10.), zatrzymują koncesyonaryusze na własność fundusz rezerwowy, utworzony z własnych dochodów przedsiębiorstwa, i ewentualne aktywa obrachunkowe, tudzież te osobne zakłady i budynki, wzniesione lub nabyte z własnego majątku, do których zbudowania lub nabycia c. k. rząd upoważnił koncesyonaryuszy z tym wyraźnym dodatkiem, iż przedmioty te nie stanowią przynależności kolei.

§ 14.

C. k. rząd ma prawo przekonywania się, czy budowę kolei i jej urządzenia ruchu wykonano we wszystkich częściach odpowiednio celowi i sumiennie, tudzież prawo zarządzenia, aby wadom, zachodzącym w tym względzie, zapobieżono, względnie, aby je usunięto.

C. k. rząd ma także prawo wglądania w zarząd kolei za pośrednictwem wydelegowanego przez siebie funkcyonaryusza, a w szczególności prawo nadzorowania w sposób, jaki tylko uzna za stosowny, za pośrednictwem organów nadzorczych, które wydeleguje na koszt koncesyonaryuszy, aby budowę wykonano zgodnie z projektem i kontraktami.

W razie utworzenia spółki akcyjnej ma komisarz, ustanowiony przez c. k. rząd, także prawo bywania na posiedzeniach rady zawiadowczej lub innej reprezentacyi, sprawującej zarząd spółki, jakoteż na walnych zgromadzeniach, ile razy uzna to za potrzebne, oraz prawo zawieszania wszelkich takich uchwał lub zarządzeń, które sprzeciwiałyby się ustawom, koncesyi lub statutowi spółki, względnie były dla publicznego dobra szkodliwe; w przypadku takim winien jednak komisarz przedstawić sprawę natychmiast c. k. Ministerstwu kolei żelaznych do decyzyi, która zapaść ma bezzwłocznie i mieć dla spółki moc obowiązującą.

§ 15.

C. k. rząd zastrzega sobie ponadto prawo tej treści, że gdyby, pomimo poprzedniego ostrzeżenia, dopuszczono się ponownie naruszenia lub zaniedbania jednego z obowiązków, przepisanych dokumentem koncesyjnym, warunkami koncesyi lub ustawami, będzie temu zapobiegał środkami, odpowiadającymi ustawom, a według okoliczności uzna koncesyę za zgasłą jeszcze przed upływem okresu koncesyjnego. W szczególności można uznać koncesyę za zgasłą jeszcze przed upływem okresu koncesyjnego, jeżeli nie dopełniono zobowiązań względem ukończenia budowy i otwarcia ruchu, określonych § 2., o ile ewentualne przekroczenie terminu nie dałoby się usprawiedliwić w myśl § 11., lit. *b)* ustawy o koncesyach na koleje żelazne.

Wrba wlr.

171.

Rozporządzenie Ministerstwa spraw wewnętrznych z dnia 22. września 1910,

dotyczące przeniesienia kilku gmin do wyższej klasy taks za udzielenie koncesyi na prowadzenie apteki publicznej.

Na zasadzie § 11., ustępu 3., ustawy o aptekach z dnia 18. grudnia 1906, Dz. u. p. Nr. 5 z r. 1907, przenosi się następujące gminy do wyższej klasy taks za udzielenie koncesyi na prowadzenie apteki publicznej, a mianowicie:

Do klasy II:

Karlsbad (Czechy),
Insbruk (Tyrol).

Do klasy III:

Marienbad (Czechy),
Raguzę (Dalmacya),
Baden i Weikersdorf (Austrya dolna),
Bozen (Tyrol).

Do klasy IV:

Franzensbad (Czechy),
Zakopane (Galicya),
Gmunden i Bad Ischl (Austrya górna),
Aussee i Mariazell (Styrya),
Ampezzo, Kufstein i Riva (Tyrol),
Grado (Gorycya i Gradyska),
Lussinpiccolo (Istrya),
Bregencyę (Vorarlberg).

Rozporządzenie to wchodzi w życie z dniem ogłoszenia.

Haerdtl włr.

172.

Rozporządzenie Ministerstw spraw wewnętrznych, handlu i skarbu z dnia 28. września 1910,

którem zabrania się dowozu i przewozu pewnych towarów i przedmiotów z prowincyi Bari i Foggia w Królestwie Włoskiem, a względnie ogranicza ten dowóz i przewóz.

Z powodu wypadków cholery w dolnych Włoszech zabrania się w porozumieniu z Rządem królewsko-węgierskim dowozu i przewozu następujących towarów i przedmiotów z prowincyi Bari i Foggia w Królestwie Włoskiem, a względnie ogranicza ich dowóz i przewóz:

1. Używanej bielizny, starych i noszonych już części odzieży (przedmiotów użytkowych), używanej pościeli.

Jeżeli przedmioty te przewozi się jako pakunek podróżny lub wskutek zmiany mieszkania, wówczas podlegają one szczególnym postanowieniom co do sanitarno-policyjnej rewizyi i ekspedycyi przy przekroczeniu granicy.

2. Szmat, gałganów.

Z pod zakazu tego są wyjęte:

a) Szmaty i gałgany, które przewozi się jako towar hurtowny w stanie ściśniętym i w balach, związanych obręczami.

b) Świeże odpadki z przędzalni, tkalni, zakładów konfekcyjnych lub blicharni, wełna sztuczna, shoddy i odpadki nowego papieru.

Przewóz towarów i przedmiotów, wymienionych pod 1 i 2, jest jednak dozwolony, jeżeli są one tak zapakowane, iż wszelka manipulacya z nimi jest w czasie drogi niemożliwa.

Rozporządzenie niniejsze wchodzi w życie z dniem podania go do wiadomości władz celnych względnie morsko-sanitarnych.

Biliński włr. **Haerdtl** włr.
Weiskirchner włr.

173.

Rozporządzenie Ministerstw spraw wewnętrznych, handlu i skarbu z dnia 28. września 1910,

którem zabrania się dowozu i przewozu pewnych towarów i przedmiotów z Rosyi, a względnie ogranicza ten dowóz i przewóz.

Z powodu wypadków cholery w Rosyi zabrania się w porozumieniu z Rządem królewsko-węgierskim dowozu i przewozu następujących towarów i przedmiotów z Rosyi, a względnie ogranicza ich dowóz i przewóz:

1. Używanej bielizny, starych i noszonych już części odzieży (przedmiotów użytkowych), używanej pościeli.

Jeżeli przedmioty te przewozi się jako pakunek podróżny lub wskutek zmiany mieszkania, wówczas podlegają one szczególnym postanowieniom co do sanitarno-policyjnej rewizyi i ekspedycyi przy przekroczeniu granicy.

2. Szmat, gałganów.

Z pod zakazu tego są wyjęte:

a) Szmaty i gałgany, które przewozi się jako towar hurtowny w stanie ściśniętym i w balach, związanych obręczami.

b) Świeże odpadki z przędzalni, tkalni, zakładów konfekcyjnych lub blicharni, wełna sztuczna, shoddy i odpadki nowego papieru.

Przewóz towarów i przedmiotów, wymienionych pod 1 i 2, jest jednak dozwolony, jeżeli są one tak zapakowane, iż wszelka manipulacya z nimi jest w czasie drogi niemożliwa.

Rozporządzenie niniejsze wchodzi w życie z dniem podania go do wiadomości władz celnych względnie morsko-sanitarnych.

Biliński włr. **Haerdtl** włr.
Weiskirchner włr.

Rok 1910.

Dziennik ustaw państwa

dla

królestw i krajów w Radzie państwa reprezentowanych.

Część LXXIV. — Wydana i rozesłana dnia 30. września 1910.

Treść: (№ 174 i 175.) 174. Rozporządzenie, dotyczące ograniczenia sądownictwa c. i k. urzędów konsularnych w Egipcie i częściowego przeniesienia sądownictwa tego na istniejące tam trybunały mieszane na dalszy okres pięciu lat. — 175. Rozporządzenie, dotyczące organizacyi c. k. Urzędu dla popierania przemysłu.

174.

Rozporządzenie c. i k. wspólnego Ministra spraw zewnętrznych z dnia 14. września 1910,

dotyczące ograniczenia sądownictwa c. i k. urzędów konsularnych w Egipcie i częściowego przeniesienia sądownictwa tego na istniejące tam trybunały mieszane na dalszy okres pięciu lat.

Z upoważnienia Jego c. i k. Apostolskiej Mości i w porozumieniu z c. k. austryackim i królewsko-węgierskim Rządem rozporządza się na podstawie § 17. ustawy z dnia 30. sierpnia 1891, Dz. u. p. Nr. 136, względnie węgierskiego artykułu ustawy XXXI z roku 1891, będących w mocy stosownie do ustawy z dnia 30. grudnia 1909, Dz. u. p. Nr. 221, względnie węgierskiego artykułu ustawy VII z roku 1910:

Postanowienia, wydane rozporządzeniem c. i k. wspólnego Ministra spraw zewnętrznych z dnia 29. stycznia 1905, Nr. 6461/7, co do ograniczenia sądownictwa c. i k. urzędów konsularnych w Egipcie i częściowego przeniesienia sądownictwa tego na istniejące tam trybunały mieszane, pozostają w mocy przez dalszy okres pięciu lat, t. j. do dnia 1. lutego 1915.

Wiedeń, dnia 14. września 1910.

Aehrenthal wł.

Rozporządzenie to ogłasza się niniejszem stosownie do § 18. ustawy z dnia 30. sierpnia 1891, Dz. u. p. Nr. 136.

Hochenburger wł.

175.

Rozporządzenie Ministerstwa robót publicznych z dnia 24. września 1910,

dotyczące organizacyi c. k. Urzędu dla popierania przemysłu.

Na podstawie Najwyższego postanowienia z dnia 1. sierpnia 1910 wydaje się następujące przepisy co do organizacyi c. k. Urzędu dla popierania przemysłu:

§ 1.

Urząd dla popierania przemysłu ma na celu służyć Ministerstwu robót publicznych za władzę wykonawczą dla spraw gospodarczego i technicznego popierania przemysłu, należących do zakresu działania tego Ministerstwa. Ministerstwo robót publicznych oznacza sprawy, których przeprowadzenie przekazane jest Urzędowi dla popierania przemysłu. Do urzędu tego należy także przedstawianie Ministerstwu robót publicznych samoistnych wniosków w obrębie powyższego zakresu zadań.

§ 2.

Urząd dla popierania przemysłu ma siedzibę w Wiedniu, jest bezpośrednio podporządkowany Ministerstwu robót publicznych i zostaje pod kierownictwem dyrektora, mianowanego przez Cesarza.

§ 3.

Tok czynności Urzędu dla popierania przemysłu ustali Ministerstwo robót publicznych osobną instrukcyą urzędową.

§ 4.

Ministerstwo robót publicznych przydziela dyrektorowi Urzędu dla popierania przemysłu personal potrzebny do przeprowadzenia zadań urzędu, o ile dyrektor nie jest upoważniony na podstawie instrukcyi urzędowej do postarania się o personal ten we własnym zakresie działania. Dyrektor, a w razie nieobecności zastępca tegoż asygnuje w głównej kasie państwowej wydatki, które mają być pokrywane przez Urząd dla popierania przemysłu, do wypłaty, a dochody do pobrania.

§ 5.

Zakres działania zakładów dla popierania przemysłu, powołanych do życia w poszczególnych królestwach i krajach przez czynniki autonomiczne, nie ulega żadnym ograniczeniom wskutek działalności Urzędu dla popierania przemysłu. Urząd ten ma zadanie, udzielać zakładom dla popierania przemysłu na żądanie porady.

Jeżeli zakłady dla popierania przemysłu życzą sobie brać udział w przeprowadzeniu zadań, poruczonych Urzędowi dla popierania przemysłu a pokrywanych z funduszów państwowych, wówczas winien Urząd ten albo uregulować w ogóle sposób wspólnej działalności drogą porozumienia się z zakładami, podlegającego zatwierdzeniu Ministerstwa robót publicznych, albo też zawrzeć z nimi w każdym wypadku z osobna układ co do sposobu przeprowadzenia poszczególnych akcyi dla popierania przemysłu.

§ 6.

Rozporządzenie niniejsze, które wchodzi w życie z dniem ogłoszenia, nie narusza zakresu działania rady rękodzielniczo-przemysłowej.

Ritt wlr.

Rok 1910.

Dziennik ustaw państwa

dla

królestw i krajów w Radzie państwa reprezentowanych.

Część LXXV. — Wydana i rozesłana dnia 8. października 1910.

Treść: (№ 176 i 177.) 176. Obwieszczenie, odnoszące się do umowy o zaraźliwych chorobach zwierzęcych z dnia 25. stycznia 1905 między Monarchią austryacko-węgierską a Państwem Niemieckiem, ogłoszonej pod Nr. 25. w X. części Dziennika ustaw państwa z roku 1906. — 177. Rozporządzenie, którem wydaje się postanowienia co do dowozu i przewozu świeżych owoców i świeżych jarzyn z Królestwa Włoskiego.

176.

Obwieszczenie Ministerstwa rolnictwa z dnia 29. września 1910,

odnoszące się do umowy o zaraźliwych chorobach zwierzęcych z dnia 25. stycznia 1905 między Monarchią austryacko-węgierską a Państwem Niemieckiem, ogłoszonej pod Nr. 25. w X. części Dziennika ustaw państwa z roku 1906.

Ze względu na podział administracyjny, istniejący obecnie w królestwach i krajach reprezentowanych w Radzie państwa, należy zamieścić

w dodatku I do powołanej umowy, na stronie 304. przy X (Pierwszy obszar zamknięcia w Czechach) Starostwo Neydek, a na tej samej stronie przy XIV (Piąty obszar zamknięcia w Czechach) Starostwo Humpolec, wreszcie na stronie 305. przy XXII (Pierwszy obszar zamknięcia w Galicyi) Starostwo Oświęcim.

Dalej należy także w dodatku II *a* wciągnąć na stronie 308. przy VII (Trzeci obszar zamknięcia w Austryi górnej) Starostwo Eferding, na stronie 309. przy XXIII (Trzeci obszar zamknięcia w Czechach) Starostwo Neydek, na stronie 310. przy XXIX (Dziewiąty obszar zamknięcia w Czechach) Starostwo Humpolec, a na stronie 311. przy XXXVI (Pierwszy obszar zamknięcia w Galicyi) Starostwo Oświęcim.

Pop wlr.

177.

Rozporządzenie Ministerstw spraw wewnętrznych, handlu, skarbu i rolnictwa z dnia 7. października 1910,

którem wydaje się postanowienia co do dowozu i przewozu świeżych owoców i świeżych jarzyn z Królestwa Włoskiego.

Dla zapobieżenia zawleczeniu cholery z zapowietrzonych obszarów Królestwa Włoskiego wydaje się w porozumieniu z Rządem królewsko-węgierskim odnośnie do rozporządzenia ministeryalnego z dnia 28. września 1910, Dz. u. p. Nr. 172, co do dowozu i przewozu świeżych owoców i świeżych jarzyn z wspomnianego Królestwa następujące zarządzenia:

Świeżych owoców i świeżych jarzyn nie można zatrzymywać na granicy, jeżeli jest stwierdzone na podstawie certylikatów pochodzenia, wystawionych przez właściwe królewsko-włoskie władze, iż pochodzą one z obszaru niezapowietrzonego cholerą.

Rozporządzenie niniejsze wchodzi w życie z dniem podania go do wiadomości władz celnych, względnie morsko-sanitarnych.

Biliński wlr. **Haerdtl** wlr.
Weiskirchner wlr. **Pop** wlr.

Rok 1910.

Dziennik ustaw państwa

dla

królestw i krajów w Radzie państwa reprezentowanych.

Część LXXVI. — Wydana i rozesłana dnia 15. października 1910.

Treść: (№ 178—184.) 178. Rozporządzenie, dotyczące upoważnienia c. k. Urzędu celnego głównego w Insbruku do ekspedyowania przesyłek świeżych roślin w ogólności, oraz c. k. Urzędu celnego głównego w Bozen do ekspedyowania przesyłek pocztowych z świeżymi roślinami. — 179. Obwieszczenie, dotyczące utworzenia nowego okręgu rozkładu podatku zarobkowego dla obszaru nowo utworzonego starostwa w Beruniu na Morawach, oraz zmiany liczby członków i zastępców członków komisyi podatku zarobkowego IV. klasy dla powiatu politycznego Litowel i komisyi podatku zarobkowego III. klasy dla powiatu politycznego Sternberg. — 180. Obwieszczenie, dotyczące utworzenia okręgu rozkładu podatku zarobkowego dla obszaru nowo utworzonego starostwa w Wsetinie na Morawach. — 181. Rozporządzenie, dotyczące przydzielenia gminy i obszaru dworskiego Budki Nieznanowskie do okręgu sądu powiatowego w Kamionce Strumiłowej. — 182. Obwieszczenie, dotyczące zmiany spisu okręgów szacunkowych dla podatku osobisto-dochodowego, ogłoszonego obwieszczeniem z dnia 4. października 1897. — 183. Rozporządzenie, dotyczące przyznania zniżonych cen nabycia map katastralnych w postępowaniu dla regulacyi, wykupna i zabezpieczenia służebności leśnych i pastwiskowych, unormowanych na podstawie patentu cesarskiego z dnia 5. lipca 1853. — 184. Rozporządzenie, dotyczące dowodu uzdolnienia do zawodowej służby technicznej w jednym z powszechnych państwowych zakładów dla badania środków żywności.

178.

Rozporządzenie Ministerstw rolnictwa, spraw wewnętrznych, skarbu, handlu i kolei żelaznych z dnia 10. września 1910,

dotyczące upoważnienia c. k. Urzędu celnego głównego w Insbruku do ekspedyowania przesyłek świeżych roślin w ogólności, oraz c. k. Urzędu celnego głównego w Bozen do ekspedyowania przesyłek pocztowych z świeżymi roślinami.

Dodatkowo do rozporządzenia Ministerstw rolnictwa, spraw wewnętrznych, handlu i skarbu z dnia 15. lipca 1882, Dz. u. p. Nr. 107, dotyczącego środków ostrożności, które należy zachować w stosunkach z zagranicą dla zapobieżenia zawleczeniu mszycy winnej *(Phylloxera vastatrix)*, upoważnia się c. k. Urząd celny główny w Insbruku przy równoczesnem rozszerzeniu jego obecnych upoważnień do ekspedyowania przesyłek, nadchodzących z zagranicy a zawierających przedmioty, wymienione pod Nr. 2. dodatku do powyższego rozporządzenia (załącznik *C* do § 18. przepisu wykonawczego do ustawy o taryfie celnej, rozdział *a*, IV), według przepisów, wydanych co do ekspedyowania takich przesyłek przez upoważnione do tego urzędy celne.

Dalej upoważnia się c. k. Urząd celny główny w Bozen do ekspedyowania w ten sam sposób przesyłek tego rodzaju, nadchodzących pocztą z zagranicy.

Biliński wlr. **Haerdtl** wlr.
Wrba wlr. **Weiskirchner** wlr.
Pop wlr.

179.

Obwieszczenie Ministerstwa skarbu z dnia 27. września 1910,

dotyczące utworzenia nowego okręgu rozkładu podatku zarobkowego dla obszaru nowo utworzonego starostwa w Beruniu na Morawach, oraz zmiany liczby członków i zastępców członków komisyi podatku zarobkowego IV. klasy dla powiatu politycznego Litowel i komisyi podatku zarobkowego III. klasy dla powiatu politycznego Sternberg.

Dla obszaru nowo utworzonego starostwa w Beruniu na Morawach (obwieszczenie Ministerstwa spraw wewnętrznych z dnia 24. sierpnia 1909, Dz. u. p. Nr. 128) ustanawia się na zasadzie §§ 13. i 16. ustawy z dnia 25. października 1896, Dz. u. p. Nr. 220, począwszy od okresu rozkładu 1912/1913, okrąg rozkładu dla III. i IV. klasy podatku zarobkowego i ustala liczbę członków komisyi dla spółki podatkowej III. klasy na 4, a dla spółki podatkowej IV. klasy na 6.

Ze względu na zmianę, zaszłą w obszarze terytoryalnym starostw w Litowlu i Sternbergu, ogranicza się zarazem liczbę członków komisyi podatku zarobkowego IV. klasy dla okręgu rozkładu „Powiat polityczny Litowel“ z 8 na 6, a liczbę członków komisyi podatku zarobkowego III. klasy dla okręgu rozkładu „Powiat polityczny Sternberg“ z 6 na 4.

W ślad za tem należy uzupełnić, względnie sprostować spis okręgów rozkładu powszechnego podatku zarobkowego, ogłoszony reskryptem Ministerstwa skarbu z dnia 24. kwietnia 1897, Dz. u. p. Nr. 117, w następujący sposób:

(Strona 909. XLVI. części Dziennika ustaw państwa, wydanej dnia 11. maja 1897.)

Numer okręgu	Okrąg rozkładu	Siedziba komisyi	Ilość członków dla spółek podatkowych	
			III.	IV.
dla spółek podatkowych **III.** i **IV. klasy**			klasy	
4 *a*	Powiat polityczny Berun	Starostwo Berun	4	6
10	Powiat polityczny Litowel	Starostwo Litowel	4	6
19	Powiat polityczny Sternberg	Starostwo Sternberg	4	8

Biliński wlr

180.

Obwieszczenie Ministerstwa skarbu z dnia 27. września 1910,

dotyczące utworzenia okręgu rozkładu podatku zarobkowego dla obszaru nowo utworzonego starostwa w Wsetinie na Morawach.

Dla obszaru nowo utworzonego starostwa w Wsetinie na Morawach (obwieszczenie Ministerstwa spraw wewnętrznych z dnia 24. sierpnia 1909, Dz. u. p. Nr. 128) tworzy się na zasadzie §§ 13. i 16. ustawy z dnia 25. października 1896, Dz. u. p. Nr. 220, począwszy od okresu rozkładu 1912/1913, okrąg rozkładu dla III. i IV. klasy podatku zarobkowego i ustala liczbę członków komisyi dla tych spółek podatkowych na 4 dla każdej.

W ślad za tem należy uzupełnić spis okręgów rozkładu powszechnego podatku zarobkowego, ogłoszony reskryptem Ministerstwa skarbu z dnia 24. kwietnia 1897, Dz. u. p. Nr. 117, w następujący sposób:

(Strona 909. XLVI. części Dziennika ustaw państwa, wydanej dnia 11. maja 1897.)

Numer okręgu	Okrąg rozkładu	Siedziba komisyi	Ilość członków dla spółek podatkowych	
			III.	IV.
	dla spółek podatkowych III. i IV. klasy		klasy	
20*a*	Powiat polityczny Wsetin	Starostwo Wsetin	4	4

Biliński wlr.

181.

Rozporządzenie Ministerstwa sprawiedliwości z dnia 1. października 1910,

dotyczące przydzielenia gminy i obszaru dworskiego Budki Nieznanowskie do okręgu Sądu powiatowego w Kamionce Strumiłowej.

Na zasadzie ustawy z dnia 11. czerwca 1868, Dz. u. p. Nr. 59, wydziela się gminę i obszar dworski Budki Nieznanowskie z okręgu Sądu powiatowego w Busku i przydziela je do okręgu Sądu powiatowego w Kamionce Strumiłowej.

Rozporządzenie to wchodzi w życie z dniem 1. listopada 1910.

Hochenburger wlr.

182.

Obwieszczenie Ministerstwa skarbu z dnia 7. października 1910,

dotyczące zmiany spisu okręgów szacunkowych dla podatku osobisto-dochodowego, ogłoszonego obwieszczeniem z dnia 4. października 1897, Dz. u. p. Nr. 233.

Z powodu połączenia kilku gmin i niektórych obszarów dworskich z miastem Krakowem (ustawa z dnia 13. listopada 1909, Dz. u. i r. kr. dla Królestwa Galicyi i Lodomeryi wraz z Wielkiem Księstwem Krakowskiem Nr. 148) podwyższa się, począwszy od dnia 1. stycznia 1911, liczbę członków komisyi szacunkowej rozkładu podatku osobisto-dochodowego dla okręgu szacunkowego miasto Kraków z 18 na 24, natomiast zaś zniża liczbę członków komisyi szacunkowej dla powiatu politycznego Podgórze z wyłączeniem miasta Podgórza z 12 na 6.

W ślad za tem należy uzupełnić spis okręgów szacunkowych podatku osobisto-dochodowego, ogłoszony reskryptem Ministerstwa skarbu z dnia 4. października 1897, Dz. u. p. Nr. 233, w sposób następujący:

(Strona 1354. i 1355. XCII. części Dziennika ustaw państwa, wydanej dnia 9. października 1897.)

1	2	3	4	5	6
Numer okręgu	Okrąg szacunkowy	Komisya		Siedziba komisyi	Liczba członków komisyi
		miejscowa	powiatowa		
6	Miasto Kraków	1	.	Administracya podatkowa w Krakowie	24
60	Powiat polityczny Podgórze z wyłączeniem miasta Podgórza	.	1	Starostwo Podgórze	6

Biliński wlr.

183.

Rozporządzenie Ministerstwa skarbu z dnia 8. października 1910,

dotyczące przyznania zniżonych cen nabycia map katastralnych w postępowaniu dla regulacyi, wykupna i zabezpieczenia służebności leśnych i pastwiskowych, unormowanych na podstawie patentu cesarskiego z dnia 5. lipca 1853, Dz. u. p. Nr. 130.

Litografowane odbitki map katastralnych, potrzebne w celu przeprowadzenia postępowania dla regulacyi, wykupna i zabezpieczenia służebności leśnych i pastwiskowych, unormowanych na podstawie patentu cesarskiego z dnia 5. lipca 1853, Dz. u. p. Nr. 130, które to postępowanie zostało już lub będzie w przyszłości zarządzone drogą ustawodawstwa krajowego poszczególnych królestw i krajów, oddawane będą za połowę obowiązującej w danej chwili ceny taryfowej.

Za sprawdzenie, przygotowanie i ponumerowanie map tych ma się jednak opłacać należytości, przypadające według taryfy.

Rozporządzenie to wchodzi w życie z dniem ogłoszenia.

Biliński wlr.

184.

Rozporządzenie Ministerstwa spraw wewnętrznych w porozumieniu z Ministerstwem wyznań i oświaty oraz Ministerstwem rolnictwa z dnia 10. października 1910,

dotyczące dowodu uzdolnienia do zawodowej służby technicznej w jednym z powszechnych państwowych zakładów dla badania środków żywności.

Na zasadzie § 24. ustawy o środkach żywności z dnia 16. stycznia 1896, Dz. u. p. Nr. 89 z roku 1897, wydaje się następujące rozporządzenie:

Do wstąpienia w etat zawodowych urzędników technicznych powszechnych państwowych zakładów dla badania środków żywności w charakterze rzeczywistego urzędnika państwowego potrzebny jest prócz dopełnienia ogólnych wymogów przyjęcia do służby państwowej dowód zupełnego wykształcenia akademickiego.

Dowodu zupełnego wykształcenia akademickiego dostarcza:

a) ważny w krajach tutejszych dyplom doktora wszech nauk lekarskich;

b) ważny w krajach tutejszych dyplom doktora filozofii, o ile złożono dwugodzinny egzamin ścisły z chemii lub botaniki w połączeniu z drugim przedmiotem przyrodniczo-matematycznym;

c) złożenie z wynikiem pomyślnym egzaminu nauczycielskiego na urząd nauczycielski w szkołach średnich, jeżeli przyznano uzdatnienie do uczenia chemii lub historyi naturalnej w klasach wyższych;

d) świadectwo złożonego z wynikiem pomyślnym II. egzaminu państwowego w szkole chemiczno-technicznej (na oddziale zawodowym) jednej z krajowych akademii technicznych;

e) świadectwo złożonego z wynikiem pomyślnym III. egzaminu państwowego w krajowej akademii ziemiaństwa wraz z dowodem odpowiedniego wykształcenia chemicznego;

f) ważny w krajach tutejszych dyplom lekarza weterynaryjnego;

g) krajowy dyplom rzeczoznawcy środków żywności, o ile ogólne wykształcenie przygotowawcze jest stwierdzone świadectwem dojrzałości szkoły średniej.

Rozporządzenie niniejsze wchodzi zaraz w życie.

Haerdtl wlr. **Stürgkh** wlr.

Pop wlr.

Rok 1910.

Dziennik ustaw państwa

dla

królestw i krajów w Radzie państwa reprezentowanych.

Część LXXVII. — Wydana i rozesłana dnia 15. października 1910.

Treść: № 185. Ustawa, dotycząca technicznych doświadczeń, prób i technicznego badania materyałów.

185.

Ustawa z dnia 9. września 1910,

dotycząca technicznych doświadczeń, prób i technicznego badania materyałów.

Za zgodą obu Izb Rady państwa postanawiam, co następuje:

§ 1.

Zakładom dla technicznych doświadczeń, prób i technicznego badania materyałów, istniejącym przy akademiach, innych zakładach naukowych, muzeach i instytutach, tudzież samoistnym zakładom tego rodzaju, urządzonym przez państwo, korporacye, stowarzyszenia lub osoby prywatne, można nadać prawo wystawiania poświadczeń co do wyniku przedsiębranych przez nie doświadczeń, prób i badań materyałów, które to poświadczenia należy uważać za dokumenty publiczne.

Zakładom niepaństwowym można przyznać prawo to tylko wtedy, jeżeli wykażą, iż organa, wyznaczone do przeprowadzania doświadczeń, prób i badań, posiadają potrzebne uzdatnienie zawodowe, oraz iż zakłady te są zaopatrzone w urządzenia potrzebne do fachowego przeprowadzania doświadczeń, prób i badań.

§ 2.

Zakładom, istniejącym przy akademiach, przyznaje prawo to właściwe Ministerstwo na wniosek odnośnego grona profesorów w porozumieniu z Ministerstwem robót publicznych i Ministerstwem sprawiedliwości, wszystkim zaś innym zakładom Ministerstwo robót publicznych w porozumieniu z Ministerstwem sprawiedliwości.

W ten sam sposób można odjąć prawo powyższe, jeżeli odpadną warunki jego przyznania albo zajdą inne ważne powody.

Celem rozstrzygnięcia kwestyi zasadniczych lub innych pytań ważnych należy w razie potrzeby zasięgnąć zdania państwowych sił nauczycielskich z odnośnej dziedziny technicznej lub innych rzeczoznawców.

§ 3.

Ustawa niniejsza nie odnosi się do doświadczeń technicznych, stanowiących środek pomocniczy badań naukowych, do ustawowego zakresu działania Głównej Komisyi miar i wag i zakładów dla próbowania ręcznej broni palnej, do spraw cechowniczych, do próbowania i peryodycznego badania kotłów parowych, do zakładów badań na polu zdrowotności, dalej do zakładów badań, urządzonych na podstawie ustawy o obrocie środkami żywności i niektórymi przedmiotami użytkowymi, wreszcie do stacyi doświadczalnych rolniczych i leśniczych, o ile one służą wyłącznie dla rolnictwa i leśnictwa.

§ 4.

Ustawa niniejsza wchodzi w życie w trzy miesiące po ogłoszeniu.

§ 5.

Wykonanie ustawy tej poruczam Memu Ministrowi robót publicznych i Moim Ministrom wyznań i oświaty, handlu, sprawiedliwości oraz skarbu.

Wiedeń, dnia 9. września 1910.

Franciszek Józef wł.r.

Bienerth wł.r. **Biliński** wł.r.
Stürgkh wł.r. **Ritt** wł.r.
Weiskirchner wł.r. **Hochenburger** wł.r.

Dziennik Ustaw państwa

Polskiego i Urzędu prezydenta Rzeczypospolitej.

Rok 1910.

Dziennik ustaw państwa

dla

królestw i krajów w Radzie państwa reprezentowanych.

Część LXXVIII. — Wydana i rozesłana dnia 15. października 1910.

Treść: № 186. Rozporządzenie, dotyczące zeznawania majątku, podlegającego równoważnikowi należytości, tudzież wymiaru i opłacania tego podatku za siódme dziesięciolecie (1911 do 1920 włącznie).

186.

Rozporządzenie Ministerstwa skarbu z dnia 10. października 1910,

dotyczące zeznawania majątku, podlegającego równoważnikowi należytości, tudzież wymiaru i opłacania tego podatku za siódme dziesięciolecie (1911 do 1920 włącznie).

Co do zeznawania majątku, który w myśl ustaw z dnia 9. lutego 1850, Dz. u. p. Nr. 50, i z dnia 13. grudnia 1862, Dz. u. p. Nr. 89, tudzież późniejszych postanowień ustawowych podlega równoważnikowi należytości, jakoteż pod względem wymiaru i opłacania tego podatku za siódme dziesięciolecie (1911 do 1920 włącznie) wydaje się następujące rozporządzenia:

I. Przedmiot zeznania.

§ 1.

Celem wymiaru równoważnika należytości za siódme dziesięciolecie należy zeznać według stanu z dnia 1. stycznia 1911:

a) Cały majątek nieruchomy, położony w krajach tutejszych, a należący do podmiotu obowiązanego do płacenia równoważnika, niezależnie od tego, czy podmiot ten ma siedzibę w krajach tutejszych czy zagranicą, bez względu na prawny przymiot posiadania, wraz z połączonymi z majątkiem tym prawami użytkowania, i bez różnicy, czy posiadłość jest zapisana w księgach publicznych czy nie;

b) gdziekolwiek znajdujący się majątek ruchomy podmiotów, podlegających równoważnikowi, które mają siedzibę w krajach tutejszych, tudzież znajdujący się w krajach tutejszych majątek ruchomy podmiotów, podlegających równoważnikowi, które mają siedzibę za granicą.

Schroniska górskie, budy, baraki i inne podobne budynki, zbudowane na gruntach, które podmiot, podlegający równoważnikowi, jedynie najmuje lub dzierżawi, uważa się za ruchomości.

§ 2.

Obowiązek zeznawania majątku i opłacania równoważnika należytości istnieje w myśl punktu 1. pozycyi taryfowej 106, *B*, *e*, ustawy z dnia 13. grudnia 1862 nie tylko co do majątku osób prawniczych, formalnie ukonstytuowanych, lecz także co do wszelkiego innego majątku nieruchomego i ruchomego, o ile pewnym poszczególnym osobom nie służy udział w funduszu zakładowym majątku.

Również majątek nieruchomy spółek zarobkowych, wymienionych w punkcie 2. pozycyi taryfowej 106, *B*, *e*, ustawy z dnia 13. grudnia 1862, których uczestnikom służy udział w głównym funduszu majątku wspólnego, tudzież majątek nieruchomy stowarzyszeń, związków i zakładów, podlegających ustawom z dnia 27. grudnia 1880, Dz. u. p. Nr. 1 z r. 1881, i z dnia 15. kwietnia 1885, Dz. u. p. Nr. 51, należy zeznać celem wymiaru równoważnika należytości bez względu na cywilno-prawną naturę tych związków osobowych i zakładów, o ile poszczególne nieruchomości nie są współwłasnością członków (§ 361 p. ks. u. c.).

Przez udziały w funduszu zakładowym majątku społeczności lub w funduszu głównym majątku wspólnego, o których mowa w pozycyi taryfowej 106, *B*, *e*, ustawy z dnia 13. grudnia 1862, należy rozumieć tylko takie udziały, które poszczególny członek może w ciągu istnienia społeczności przenieść na osoby trzecie i które są oznaczone w stosunku do całości.

§ 3.

Jeżeli żąda się ustawowego uwolnienia od równoważnika należytości, wówczas należy dochodzić go na podstawie dokumentów potrzebnych do wykazania prawa do uwolnienia i uzyskać uznanie uwolnienia przez władzę skarbową.

Przyznanie uwolnienia od równoważnika należytości za szóste dziesięciolecie nie nadaje jeszcze prawa do uwolnienia za siódme dziesięciolecie; także w tym wypadku należy zatem postarać się o uznanie uwolnienia w myśl ustępu poprzedzającego.

Majętności, co do których żąda się trwałego uwolnienia od równoważnika należytości, zeznać trzeba na razie tylko o tyle, o ile to jest potrzebne do niewątpliwego stwierdzenia żądanego uwolnienia.

Części składowe majątku, co do których w dniu 1. stycznia 1911 nie zaistniał jeszcze obowiązek opłacania równoważnika należytości stosownie do uwagi 3. do pozycyi taryfowej 106, *B*, *e*, ustawy z dnia 13. grudnia 1862, oznajmić należy na razie władzy, powołanej do wymiaru równoważnika, wykazując chwilę, w której skarb państwa nabył prawo do zwyczajnej należytości od nabycia majątku, a w odpowiednim czasie, gdy zaistnieje obowiązek opłaty równoważnika, zeznać zgodnie z przepisami podług stanu z owej chwili.

Podmioty, podlegające równoważnikowi, które w dniu 1. stycznia 1911 nie istnieją jeszcze przez całe lat dziesięć, mają na razie wykazać władzy, powołanej do wymiaru równoważnika należytości, tylko datę swego utworzenia lub powstania, a dopiero z upływem dziesiątego roku istnienia zeznać w myśl przepisu majątek swój według stanu z tegoż czasu.

§ 4.

Co do tych podmiotów podlegających równoważnikowi należytości, które mają siedzibę w krajach Korony węgierskiej lub w krajach Bośni i Hercegowiny, decydują pod względem obowiązku zeznawania majątku i opłacania równoważnika należytości postanowienia §§ 8., 18., 43. i 47. zatwierdzonej rozporządzeniem cesarskiem z dnia 29. grudnia 1899, Dz. u. p. Nr. 268, umowy z dnia 26. grudnia 1896, a względnie § 2. rozporządzenia Ministerstwa skarbu z dnia 29. grudnia 1899, Dz. u. p. Nr. 269.

II. Osoby obowiązane do składania zeznań.

§ 5.

Obowiązek zeznawania majątku, podlegającego równoważnikowi należytości, ciąży:

co do fundacyi kościelnych i świeckich, bez względu na ich cel, na administratorach;

co do beneficyów, nie wcielonych do pewnej społeczności, oraz co do majątku arcybiskupstw i biskupstw, na użytkujących, w razie zaś opróżnienia, na administratorach, prowizorach (zawiadowcach przychodów interkalarnych);

co do majątku beneficyów wcielonych, na przełożonym tej społeczności, do której beneficyum jest wcielone;

co do kościołów, na zawiadowcach majątku kościelnego;

co do kapituł katedralnych i kolegialnych, probostw, zakonów, klasztorów i innych korporacyi kościelnych (konwentów), na ich przełożonych;

co do majątku gmin religijnych i wyznaniowych niekatolickich, na ich reprezentantach ustawowych;

co do majątku krajowego (funduszu krajowego, funduszu krajowo stanowego) i co do innego majątku z określonym celem, zawiadywanego przez kraj, na wydziale krajowym;

co do majątku gmin (gmin miejscowych, częściowych, reprezentacyi powiatowych, gmin konkurencyjnych itp.) i wszelkiego innego majątku z określonym celem, zawiadywanego przez gminy, na przełożonych gmin (zwierzchnikach, przewodniczących itp.) z zachowaniem formalności, przepisanych pod względem wygotowania dokumentów w imieniu gminy (wspólny podpis członków reprezentacyi gminnej, wyciśnięcie pieczęci gminnej);

co do zakładów, stowarzyszeń, spółek akcyjnych, gwarectw i przedsiębiorstw górniczych, utworzonych na zasadzie §§ 137. i n. ustawy górniczej z dnia 23. maja 1854, Dz. u. p. Nr. 146, co do spółek z ograniczoną odpowiedzialnością i innych spółek zarobkowych itp., na zwierzchnikach, dyrektorach, zawiadowcach przedsiębiorstwa lub innych pełnomocnikach i ustawowych reprezentantach.

III. Forma zeznań.

§ 6.

Majątek nieruchomy należy zeznać podług dołączonych wzorów *A/1* i *A/2*, majątek ruchomy podług wzoru *B*, a prawa użytkowania, podlegające równoważnikowi należytości (jak prawo polowania, rybołowstwa, młewa, wyszynku, targu, myta, przewozu itp.), podług wzoru *C* oddzielnie.

Tymczasowe uwiadomienie o tych częściach składowych majątku, co do których w dniu 1. stycznia 1911 nie zaistniał jeszcze obowiązek opłacania równoważnika należytości stosownie do uwagi 3. do pozycyi taryfowej 106. *B*, *e*. ustawy z dnia 13. grudnia 1862 (§ 3., ustęp 5.), należy uskutecznić zapomocą osobnego wykazu podług wzoru *D*, w którym podaje się najprzód nieruchomości w tym porządku kolejnym, w jakim zostały nabyte, a następnie ruchomości w tej samej kolei.

Krajowe władze skarbowe zarządzą natychmiast wydrukowanie wzorów powyższych wraz z arkuszami wkładkowymi i wydawać je będą stronom za zwrotem kosztów nakładu, uwidocznionych na każdym formularzu.

Majątek gmin, beneficyów, kościołów, fundacyi i zawiadywanych przez nie funduszów samoistnych należy zeznawać nie łącznie lecz oddzielnie.

Jedynie majątek fundacyi mszalnych i modlitewnych można wykazywać zbiorowo, wymieniając tylko poszczególne fundacye.

Spółki, stowarzyszenia i zakłady, obowiązane do publicznego składania rachunków, winny dołączyć do zeznania także ostatnie zamknięcie rachunkowe.

Każde zeznanie lub wykaz majątku należy datować wyrażeniem miejsca i dnia wygotowania i podpisać w formie prawnie obowiązującej.

§ 7.

Części składowe majątku, co do których żąda się uwolnienia od równoważnika należytości za całe siódme dziesięciolecie, należy przytoczyć, o ile musi się je zeznać celem niewątpliwego stwierdzenia uwolnienia (§ 3., ustępy 1. i 3.), w dotyczącem zeznaniu i to przy końcu tegoż z wykazaniem powodu uwolnienia.

IV. Postanowienia szczególne co do zeznawania nieruchomości (zeznania wzór A/1 i A/2).

§ 8.

Jeżeli nieruchomości, należące do podmiotu, podlegającego równoważnikowi, stanowią ze względu na sposób prowadzenia gospodarstwa i użytkowania jeden lub kilka obszarów ekonomicznych, jak na przykład dobra ziemskie łącznie zarządzane lub fabryki z budynkami pobocznymi, składami itp., wówczas należy przedstawić to jasno w dotyczących zeznaniach; grunta względnie budynki, będące w związku ze sobą, należy wymienić jeden za drugim i zaznaczyć w zeznaniach podług wzorów *A/1* i *A/2* przynależność gruntów i budynków przez wzajemne odnośniki.

§ 9.

Jeżeli strona, obowiązana do płacenia równoważnika należytości, posiada nieruchomości, leżące w rozmaitych okręgach podatkowych, wówczas winna złożyć dla każdego okręgu podatkowego oddzielne zeznanie co do położonych tamże nieruchomości.

Każde z tych zeznań należy zamknąć oddzielnie.

Te oddzielne zeznania należy zaopatrzyć na kartach tytułowych liczbami bieżącymi.

Zamknięcia oddzielne należy zestawić w tym samym porządku w osobnej tabeli według wzoru odnośnego formularza zeznań i podać następnie wynik ogólny.

Tabela ta, którą należy zaopatrzyć napisem: „Zestawienie“, ma zarazem stanowić okładkę dla oddzielnych zeznań, poukładanych w porządku arytmetycznym, ma być zaopatrzona datą i podpisem tak samo jak zeznania (§ 6., ustęp ostatni).

Jeżeli osoba, obowiązana do złożenia zeznania (§ 5.), nie może ze względu na swe miejsce zamieszkania dostarczyć ustnie potrzebnych w danym razie wyjaśnień co do zeznania, wówczas winna wskazać w tym celu osobę, zamieszkałą w powiecie i obznajmioną ze stosunkami, i upoważnić ją nadto do ważnego zawarcia w razie potrzeby z funkcyonaryuszami administracyi skarbowej umowy co do podstaw wymiaru należytości.

§ 10.

Grunta jednakowego rodzaju uprawy, należące do tego samego obszaru ekonomicznego (§ 8.) i położone w tym samym okręgu podatkowym (§ 9.), należy wprawdzie przytoczyć z liczbami parcel, ale odnośny podatek gruntowy i powierzchnię wystarczy podać tylko sumarycznie.

§ 11.

W zeznaniach, tyczących się majątku nieruchomego, należy zeznać także rzeczy, które same przez się są ruchome, ale jako przynależność nieruchomości mają być w znaczeniu prawnem uważane za nieruchome (§ 293. p. k. u. c.), i podać je dokładnie w wyszczególnieniu na stronie 4. zeznań, wzór *A/1* i *A/2*.

Co ma być uważane za przynależność nieruchomości, należy oceniać według §§ 294. do 297. p. k. u. c.

Pod warunkiem, iż rzecz główna jest obowiązana do opłaty równoważnika, podlega przynależność równoważnikowi należytości także wówczas, gdy przeznaczenie jej jako przynależności nie trwało jeszcze przez lat dziesięć.

§ 12.

Nieruchomości należy zeznawać według wartości pospolitej (§§ 305. i 306. p. k. u. c.) stosownie do przepisu § 50. ustawy o należytościach z dnia 9. lutego 1850, a to w ogólności z uwzględnieniem miejscowych cen kupna.

Jeżeli niema takich cen kupna, nadających się do porównania, należy zeznać budynki i wszelkie inne przynależności rzeczy nieruchomych według obecnych kosztów postawienia lub nabycia.

Nieruchomości, które chociażby już dawniej były poddane z jakiegobądź powodu oszacowaniu sądowemu, należy zeznać w wartości, ustanowionej przy ostatniem oszacowaniu sądowem, o ile ze względu na czas podjęcia oszacowania lub inne okoliczności nie powstanie poważna wątpliwość, czy wartość ta jest odpowiednia. Wątpliwości takie należy podać w zeznaniu wyraźnie.

Nieruchomości, stanowiące razem jeden obszar ekonomiczny (§ 8.), można zeznać w wartości ryczałtowej, a to także wtedy, gdy leżą w rozmaitych okręgach podatkowych, jednak bez naruszenia obowiązku podania ewentualnych oszacowań sądowych.

Postanowienia §§ 50. i 54. ustawy z dnia 9. lutego 1850 i § 6. rozporządzenia cesarskiego z dnia 19. marca 1853, Dz. u. p. Nr. 53, o oznaczaniu wartości drogą ugody lub osobnego oszacowania sądowego stosują się także do równoważnika należytości.

§ 13.

Jeżeli zeznana wartość dosięga przy gruntach i budynkach wyłącznie rolniczych i leśniczych, z wyjątkiem tych gruntów, o których wartości stanowi ich zdatność pod budowę i które należy ocenić z uwzględnieniem tej okoliczności, oraz przy budynkach mieszkalnych co najmniej

a) 108krotnej wysokości podatku gruntowego bez zniżki;

b) 100krotnej wysokości podatku domowo-klasowego bez zniżki w czterech ostatnich klasach taryfy, a względnie 150krotnej wysokości podatku domowo-klasowego bez zniżki w wyższych klasach taryfy;

c) 16krotnej wysokości czynszu netto, podlegającego podatkowi domowo-czynszowemu, to jest 60krotnej wysokości $26^2/_3$procentowego, a względnie 80krotnej 20procentowego podatku domowo-czynszowego bez zniżki z doliczeniem wartości ewentualnego czasowego uwolnienia od podatku.

w takim razie może składający zeznanie zaniechać na razie dokładnego wykazywania, iż zeznane cyfry wartości są odpowiednie, jest jednak obowiązany dostarczyć na żądanie władzy skarbowej wykazów i dokumentów, które władza ta uzna za potrzebne i bliżej określi.

W przypadkach tych nie należy w szczególności potrącać z przypisu zniżki podatku gruntowego i budynkowego, przypadającej na zasadzie ustawy z dnia 25. października 1896, Dz. u. p. Nr. 220.

Wartość czasowego uwolnienia od podatku domowo-czynszowego należy obliczać według instrukcyi, podanej w rozporządzeniu ministeryalnem z dnia 25. kwietnia 1900, Dz. u. p. Nr. 80, na podstawie stopy pięcioprocentowej i przyjęcia całorocznego płacenia podatku.

§ 14.

Spółki, stowarzyszenia i zakłady, obowiązane do publicznego składania rachunków, które podają wartość swych posiadłości nieruchomych z przynależnościami w mniejszych kwotach jak te, które przyjęto za podstawę ostatniego zamknięcia rachunkowego (§ 6, ustęp 6.), powinny wyjaśnić w zeznaniach różnice takie.

Mianowicie winny przedsiębiorstwa kolejowe, o ile nie wykażą i nie zeznają do wymiaru równoważnika należytości kapitału, wyłożonego na grunt, na roboty ziemne i sztuczne, na budowę dolną i górną i na wszystkie przynależności nieruchome, jako to na dworce, miejsca do ładowania i wyładowywania, budynki potrzebne do ruchu kolei w miejscach odjazdu i przyjazdu, domy dla stróżów i dozorców, z wszystkimi urządzeniami przy maszynach stałych, które należy uważać za nieruchome, i z wszystkimi nieruchomościami, udowodnić należycie, iż wartość nieruchomości, zeznana czy to poszczególnie, czy też w sumie ryczałtowej, jest odpowiednią.

§ 15.

Stanu biernego nie potrąca się z wartości majątku nieruchomego, podlegającego równoważnikowi, w celu wymiaru tej opłaty (§ 56. ustawy o należytościach z dnia 9. lutego 1850).

V. Postanowienia szczególne co do zeznania majątku ruchomego (zeznanie wzór B).

§ 16.

Zeznanie majątku nieruchomego należy uskutecznić według stanu majątku z dnia 1. stycznia 1911, odnosząc do czasu tego także oznaczenie wartości, rozdzielić je na wzór inwentarza spadkowego i ułożyć w taki sposób, aby można było ocenić według niego stosowną wysokość oznaczeń wartości, które ma się zamieścić z uwzględnieniem §§ 51. i 52. ustawy z dnia 9. lutego 1850 oraz § 8. ustawy z dnia 13. grudnia 1862.

Co do kapitałów, ulokowanych na pożyczkach prywatnych tudzież w obligacyach publicznych i prywatnych papierach wartościowych, należy dokładnie wypełnić wszystkie rubryki wyszczególnienia na stronie 2. i 3. zeznania wzór *B*.

Razem z wierzytelnościami i papierami wartościowymi należy zeznać także odsetki w dniu 1. stycznia 1911 już płatne ale jeszcze nie odebrane, tudzież odsetki bieżące, obliczone do dnia 31. grudnia 1910 włącznie.

Gotówkę, będącą w kasie w dniu 1. stycznia 1911, należy zamieścić w zeznaniu bez względu na jej cel i użycie.

Co do beneficyów nie należy uważać za majątek beneficyalny i zeznawać gotówki, należącej do beneficyata, tudzież przypadających mu odsetek od kapitałów beneficyalnych.

W tych jednak wypadkach, w których odsetki bieżące, płatne po dniu 1. stycznia 1911, są przeznaczone z góry zgodnie z fundacyą lub statutem, według ustawy lub stosunków, rzeczywiście istniejących i wykazanych, nie na pomnożenie majątku zakładowego osoby prawniczej lecz na pokrycie wydatków bieżących, należy pominąć te bieżące odsetki przy wymiarze równoważnika należytości, tak samo jak i odpowiednie bieżące wydatki. Ma to w szczególności obowiązywać co do majątku kościołów, o ile dochód z niego jest potrzebny na pokrycie bieżących potrzeb kościelnych albo na dotacyę duszpasterza. dalej co do majątku fundacyi, o ile dochód z niego nie ma być kapitalizowany. W tych wypadkach nie można jednak oczywiście także przy długach, które w myśl §§ 17. i n. rozporządzenia ma się odciągnąć od majątku ruchomego w celu wymiaru równoważnika należytości, wstawiać w rachunek odsetek bieżących.

§ 17.

Równoważnik należytości od majątku ruchomego wymierza się od czystej wartości, pozostającej po strąceniu stanu biernego (§ 57. ustawy z dnia 9. lutego 1850, Dz. u. p. Nr. 50).

Do zeznania, tyczącego się majątku ruchomego, należy zatem dołączyć wykaz stanu biernego, jaki istniał w czasie, do którego zeznanie ma się odnosić, i wykazać na końcu resztę majątku, podlegającą równoważnikowi należytości.

Jeżeli jednak stan bierny podmiotu, obowiązanego do płacenia równoważnika, a mającego siedzibę w krajach tutejszych, ciąży także na jego majątku nieruchomym, leżącym za granicą, wówczas należy potrącić od majątku ruchomego tylko tę kwotę stanu biernego, która przypada stosunkowo według przepisu § 57. o należytościach z dnia 9. lutego 1850 na tutejszy majątek nieruchomy i na cały majątek ruchomy. Stan bierny, ciążący tylko na tym majątku nieruchomym obowiązanego do płacenia równoważnika, który leży za granicą, nie nadaje się zatem do potrącenia z majątku ruchomego.

W podobny sposób mogą podmioty, podlegające równoważnikowi a mające siedzibę za granicą, odliczać od swego majątku ruchomego, znajdującego się w krajach tutejszych, tylko tę część stanu biernego, która przypada na ich majątek ruchomy i nieruchomy, znajdujący się w krajach tutejszych. Dla spółek, stowarzyszeń i zakładów, obowiązanych do publicznego składania rachunków, służy pod tym względem za podstawę bilans szczegółowy, zestawiony dla Austryi, o ile nie zachodzi co do niego żadna wątpliwość.

Jeżeli poszczególne ruchome lub nieruchome części składowe majątku nie podlegają równoważnikowi należytości, w takim razie nie uwzględnia się także tej części stanu biernego, która przypada na nie. Postanowienie to nie ma jednak zastosowania, jeżeli podmiot, obowiązany do płacenia równoważnika należytości, nabył odnośne części składowe majątku w ciągu dziesięciu lat przed dniem 1. stycznia 1911 na podstawie przeniesienia, podlegającego należytości procentowej.

Umorzenie stanu biernego w ciągu okresu przypisania nie pociąga za sobą żadnej zmiany w wymiarze należytości.

§ 18.

Ze względu na § 105. patentu cesarskiego z dnia 9. sierpnia 1854, Dz. u. p. Nr. 208, można potrącać z majątku czynnego w celu wykazania czystego majątku ruchomego tylko długi, to jest te kwoty, co do których w danej chwili służyło osobom trzecim prawo żądania, a więc kwoty, w skutek których zmniejsza się fundusz zakładowy majątku.

Wydatków, które osoba obowiązana do płacenia równoważnika ma jako taka ponosić z przychodów bieżących na zasadzie zobowiązania, ciążącego na niej z mocy pewnej ustawy szczególnej, pewnego rozporządzenia lub osobnego tytułu, nie można uważać za długi, ponieważ przedstawiają one tylko zmniejszenie się wartości przychodu, nie zaś substancyi majątku.

Oznaczając wartość majątku fundacyi (mianowicie fundacyi mszalnych), nie należy potrącać zobowiązań, które mają być świadczone z fundacyi.

§ 19.

Nie można uważać za długi, a przeto też potrącać z majątku ruchomego, podlegającego równoważnikowi, w szczególności także następujących

pozycyi, które w zamknięciach rachunkowych spółek, stowarzyszeń i zakładów są zwykle podawane w rubryce stanu biernego:

rezerw na pokrycie przyszłych strat, ubytków lub wydatków (funduszów rezerwowych zwyczajnych i nadzwyczajnych, osobnych rezerw dla pewnych gałęzi interesów lub poszczególnych interesów, osobnych rezerw na straty na kursie, tworzących się w razie podnoszenia się kursu z różnicy między cenami nabycia a rzeczywistymi wartościami obiegowymi papierów wartościowych; w zakładach ubezpieczeń także funduszów gwarancyjnych, zebranych ponad przepisaną rezerwę premii i przeznaczonych na pokrycie ubytków, które mogłyby ewentualnie zajść wskutek zdarzeń nieprzewidzianych itp.);

czystego zysku z ostatniego roku;

procentów, odebranych z góry przed dniem 1. stycznia 1911 za okres, wychodzący poza ten czas, chociażby kwoty te były przeznaczone na pokrycie zobowiązań, które później powstaną, jak na przykład odsetki od wierzytelności hipotecznych, odebrane z góry przez zakład, wypuszczający listy zastawne, które służą na zapłacenie płatnych z dołu kuponów od listów zastawnych, a tymczasem stanowią majątek zakładu;

wreszcie premii, zapłaconych z góry zakładom ubezpieczeń, o ile one nie są potrzebne do utworzenia rezerwy premii.

§ 20.

Pod względem rezerw premiowych w spółkowych zakładach zaopatrzenia (instytutach emerytalnych) i towarzystwach ubezpieczeń, opartych na zasadzie wzajemności, obowiązywać mają następujące przepisy:

a) Zakłady i towarzystwa, które stosownie do postanowień rozporządzenia ministeryalnego z dnia 5. marca 1896, Dz. u. p. Nr. 31, wstawiają w swem przedsiębiorstwie rezerwę premiową, służącą na pokrycie przyszłych zobowiązań zakładu lub towarzystwa względem ubezpieczonych (która przedstawia odniesioną do dnia 1. stycznia 1911 wartość praw, powstałych dla ubezpieczonych wskutek opłaty premii), obliczoną według zasad, przepisanych w § 28. rzeczonego rozporządzenia ministeryalnego, w rachunek obrotowy (między wydatkami) i w bilans (w rubryce stanu biernego), mogą potrącić tę rezerwę premiową także przy zeznawaniu majątku ruchomego w celu wymiaru równoważnika należytości jako pozycyę bierną.

b) W tych starszych zakładach emerytalnych spółkowych, które nie są jeszcze urządzone według regulaminu, ogłoszonego powyższem rozporządzeniem ministeryalnem, należy przy obliczaniu czystego majątku ruchomego, podlegającego równoważnikowi, uważać pokrycie kapitałowe, odpowiadające asygnowanym już emeryturom i poborom zaopatrzenia (§ 16. ustawy z dnia 9. lutego 1950, Dz. u. p. Nr. 50), za pozycyę bierną.

Jeżeli jednak wysokość rezerw premiowych będzie wykazana przez przedłożenie orzeczenia technika asekuracyjnego, autoryzowanego w myśl rozporządzenia ministeryalnego z dnia 3. lutego 1895, Dz. u. p. Nr. 23, według zasad techniki ubezpieczeń, wówczas można postąpić z tymi rezerwami według lit. *a)*.

c) Tym pomniejszym stowarzyszeniom, opartym na zasadzie wzajemności, które nie są zorganizowane według zasad, podanych pod *a)* a ograniczają się tylko do tego, że dostarczają członkom swoim, opłacającym wkładki statutowe, pomocy i opieki lekarskiej w chorobach (zasiłków w chorobie), wsparć w razie czasowej lub dożywotniej niezdolności do zarobkowania albo zasiłków na pokrycie kosztów pogrzebu i które nie posiadają funduszu zakładowego, tudzież mniejszym włościańskim związkom dla ubezpieczenia zwierząt i ubezpieczenia od ognia i gradu może władza skarbowa, powołana do wymiaru równoważnika należytości, pozwolić, aby stan kasy z dnia 1. stycznia 1911 był uważany za fundusz rezerwowy premii i aby wskutek tego zaniechano wymiaru równoważnika należytości od powyższego majątku ruchomego.

§ 21.

Pozycye bierne, które mają być uwzględnione przy wymiarze równoważnika należytości od majątku ruchomego, należy wykazywać władzy skarbowej z reguły w taki sam sposób i zapomocą tych samych środków, co długi spadkowe.

Władza skarbowa może na podstawie starannego ocenienia stosunków zezwolić na ułatwienia w składaniu dowodu.

VI. Postanowienia szczególne co do zeznania praw użytkowania (zeznanie wzór C).

§ 22.

W zeznaniu podług formularza *C* należy wpisać najprzód te prawa użytkowania, które zalicza się do nieruchomości (§ 298. p. k. u. c.), a następnie te, które liczy się do ruchomości. Dla każdego z tych dwóch rodzajów praw należy sporządzić osobne zamknięcie.

Prawo polowania należy zeznać, o ile nie uwzględniono go już przy zeznawaniu i oznaczaniu wartości nieruchomości (zeznanie wzór *A/1*), jako majątek nieruchomy w całkowitej kwocie dochodu, jeżeli służy podmiotowi, podlegającemu równoważnikowi, na własnej posiadłości gruntowej (do czego potrzebna jest posiadłość zaokrąglona o 200 morgach czyli 115 hektarach), w przeciwnym zaś razie (jeżeli posiadłość gruntowa jest mniejsza), w tej kwocie, która z dochodu, jaki prawo polowania niesie, przypada stosunkowo na posiadłość gruntową podmiotu, podlegającego równoważnikowi. Jeżeli dochód z prawa polowania nie bywa rozdzielany między posiadaczy gruntów lecz pobierany przez gminę dla siebie, w takim razie należy wymierzyć równoważnik należytości od wartości prawa polowania, przypadającego na posiadaczy gruntów, jako od części składowej majątku ruchomego gminy, tylko wtedy i tylko o tyle, jeżeli i o ile posiadacze gruntów odstąpili gminie jako takiej dochód z polowania formalnie i trwale (a nie tylko na pokrycie ciążących na nich dodatków gminnych lub z zastrzeżeniem odwołania).

Opłaty targowe, straganowe itp. nie są przedmiotem równoważnika należytości jedynie wtedy, gdy jest udowodnione, że władza pozwoliła na ich pobieranie i wymierzyła je tylko na zasadzie §§ 69. i 70. ordynacyi przemysłowej z dnia 20. grudnia 1859 jako wynagrodzenie za wydatki, powstałe dla gminy wskutek odbywania się targu. Jeżeli dowodu tego niema, należy przy wymierzaniu równoważnika należytości wciągnąć dochód z opłat targowych i straganowych jako część składową majątku ruchomego.

Pobory powrotne w pieniądzach i w naturze, jakie łączą się mianowicie z beneficyami, należy zeznawać z wymienieniem tytułu prawnego, na którym się opierają.

Natomiast niepodlegają równoważnikowi należytości opłaty kościelne, dary do skarbony i inne opłaty tego rodzaju, składane beneficyatowi plebańskiemu tytułem odpłaty lub z dobrej woli, ponieważ dochodów tych nie czerpie on z majątku beneficyum.

VII. Niektóre postanowienia co do uwolnień od równoważnika należytości.

§ 23.

Uwolnienie od równoważnika należytości, przewidziane w uwadze 1. do pozycyi taryfowej 106, *B*, *e*, ustawy z dnia 13. grudnia 1862. stosuje się tylko do spółek, mających na celu wspólny zarobek, jeżeli kontrakt spółki jest sporządzony albo

a) na czas oznaczony, nie przekraczający lat 15, lub też

b) wyraźnie tylko na czas życia pierwotnych uczestników lub dla ich dziedziców.

Uwolnienie to nie rozciąga się więc w ogóle na spółki, utworzone na czas nieoznaczony lub na czas oznaczony, ale przekraczający lat 15, i odpada, gdy spółka, utworzona pierwotnie na czas oznaczony, nie przekraczający lat 15, zostanie później wyraźnie lub milcząco przedłużona na czas nieoznaczony lub na czas oznaczony, który z doliczeniem dotychczasowego istnienia spółki przekracza lat 15, tudzież, gdy do spółki, utworzonej pierwotnie na czas życia uczestników lub dla ich dziedziców, przystąpią nowi wspólnicy, i to nie w charakterze dziedziców pierwotnych uczestników, przez co jednak stanowisko prawne spółki nie doznaje zmiany, a jej majątek nieruchomy nie ulega przeniesieniu.

§ 24.

Jeżeli nierozdzielne połączenie wszystkich praw użytkowania i używania z pewnymi realnościami, wymagane dla skorzystania z uwolnienia od należytości w myśl uwagi 2. lit. *a)* do pozycyi taryfowej 106, *B*, *e*, ustawy z dnia 13. grudnia 1862. Dz. u. p. Nr. 89, nie wynika już z księgi gruntowej, wówczas wystarczy także udowodnienie takich okoliczności, z których można wnioskować o rzeczywistem istnieniu powyższej łączności.

Jako materyał pomocniczy dla dostarczenia dowodu tego wchodzą w rachubę zamknięcia rachunkowe gminy z ubiegłego dziesięciolecia, zeznania świadków współczesnych, inwentarze majątku gminnego, poświadczenia władz itd.

Jeżeli pożytki z nieruchomości nie są zupełnie wyczerpane prawami użytkowania i używania, nie należy odmawiać uwolnienia od równoważnika należytości, lecz powinno się przypisać społeczności należytość tylko od tej części wartości rzeczy nieruchomych, która odpowiada części użytków, nie wyczerpanej udowodnionymi prawami użytkowania lub używania.

§ 25.

W przypadkach uwagi 2., lit. *b)* do pozycyi taryfowej 106, *B*, *e*, ustawy z dnia 13. grudnia 1862, Dz. u. p. Nr. 89, rozstrzyga pod względem wymiaru równoważnika należytości tylko ten stan prawny, który władza podatkowa stwierdziła odnośnie do chwili decydującej.

Wyłącznie czasowe uwolnienie od podatku gruntowego lub budynkowego nie uzasadnia uwolnienia od równoważnika należytości, przepisanego w tem miejscu ustawy.

Co do winnic uszkodzonych przez mszycę winną, należy uwzględnić przy wymiarze równoważnika należytości zmniejszenie się wartości, uznane przez odpisanie podatku gruntowego (§ 7. ustawy z dnia 27. czerwca 1885. Dz. u. p. Nr. 3 z r. 1886).

§ 26.

Na równi z ruchomościami, należącymi do fundacyi na cele naukowe, dobroczynne i humanitarne, można postawić pod względem uwolnienia od równoważnika należytości według uwagi 2., lit. *d)* do pozycyi taryfowej 106 *B. e.* ustawy z dnia 13. grudnia 1862. Dz. u. p. Nr. 89, majątek ruchomy stowarzyszeń i zakładów, służących wspomnianym celom, tylko w takim razie, gdy majątek ten według istniejących w danej chwili statutów tych stowarzyszeń i zakładów służy trwale i wyłącznie na podane wyżej cele, a tem samem nie może być celom tym odjęty nawet, gdy stowarzyszenie lub zakład przestanie istnieć.

Co do majątku ruchomego funduszów szkolnych i szpitalnych można pominąć wspomniany wyżej dowód trwałego przeznaczenia.

Przy przyznawaniu uwolnienia od należytości według przytoczonej uwagi 2., lit. *d*, należy uważać cele czysto umiejętne za równorzędne z celami naukowymi.

Stowarzyszeń i zakładów, opartych na zasadzie wzajemności (wzajemnych świadczeń), nie zalicza się do stowarzyszeń i zakładów dla celów dobroczynnych i humanitarnych.

Majątek ruchomy ochotniczych stowarzyszeń straży pożarnej oraz związków takich stowarzyszeń jest uwolniony od równoważnika należytości także wtedy, gdy trwałe przeznaczenie tego majątku nie jest udowodnione ich statutami. Również przybory do gaszenia pożaru, będące własnością gminy, nie są przedmiotem równoważnika należytości.

§ 27.

Także posiadacze beneficyów, którzy na zasadzie ustawy z dnia 15. lutego 1877. Dz. u. p. Nr. 98, domagają się osobistego uwolnienia od równoważnika należytości, mają zeznać ruchomy i nieruchomy majątek beneficyalny i wyjednać sobie u władzy przyznanie uwolnienia.

Przy ocenianiu tego żądania należy brać na uwagę tylko przychód, płynący z dzierżenia beneficyum, bez względu na jakikolwiek inny przychód osobisty, który nie pochodzi z prebendy.

Nie można przeto liczyć za przychód beneficyum ani uzupełnienia kongruy ani dodatku osobistego lub wsparcia, przyznanego dzierżycielowi beneficyum czasowo z funduszu religijnego. Również nie bierze się w rachubę dochodów, wymienionych w ustatnim ustępie § 22., które nie pochodzą z majątku beneficyalnego, ani tego, co beneficyat pobiera z osobnych fundacyi, od których oddzielnie wymierzono równoważnik należytości.

Przy obliczaniu czystego dochodu z prebendy należy uwzględniać jako wydatki:

a) wydatki na każdego kapłana pomocniczego, którego beneficyat obowiązany jest utrzymywać;

b) wszelkie wydatki, które według przeznaczenia fundacyi muszą być ponoszone z majątku beneficyalnego na korzyść osób trzecich, jak na przykład na kościół, na szkołę, szpital itp.;

c) wszystkie podatki i daniny publiczne z dodatkami, odsetkami od należytości biernych itd., które beneficyat obowiązany jest pokrywać, jednak z wyjątkiem płaconego ewentualnie dotąd równoważnika należytości i podatku osobisto-dochodowego;

d) wydatki biurowe na utrzymywanie metryk i wydatki urzędu dziekańskiego w rozciągłości, oznaczonej w § 7., lit. *b*, ustawy z dnia 19. września 1898. Dz. u. p. Nr. 176.

Jeżeli jednak posiadacz beneficyum, połączonego z pieczą dusz, musi utrzymywać jednego lub kilku kapłanów pomocniczych, należy zaraz przy przyznaniu beneficyatowi osobistego uwolnienia od należytości uczynić zastrzeżenie, że gdyby później w skutek opróżnienia się tej lub innej z systemizowanych posad kapłanów pomocniczych dochód prebendarski beneficyata zwiększył się czasowo ponad kwotę 1000 K, trzeba będzie, stosownie do wysokości odnośnej nadwyżki dochodu, płacić równoważnik należytości za czas opróżnienia posady kapłana pomocniczego.

O ile pewna społeczność żąda na zasadzie ustawy z dnia 15. lutego 1877 uwolnienia wielonego do niej beneficyum od równoważnika należytości, do którego opłaty jest obowiązana jako posiadaczka majątku, nie można przy obliczaniu czystego dochodu z beneficyum uważać kosztów utrzymania członków społeczności, pokrywanych z dochodu beneficyalnego, za pozycyę potrącalną.

§ 28.

Obowiązek opłacania równoważnika należytości w myśl uwagi 3. do pozycyi taryfowej 106. *B. e*, ustawy z dnia 13. grudnia 1862 zaczyna się w tych

wypadkach, w których na podmiot, podlegający równoważnikowi, przeniesiono pod tytułem darmym rzecz, obciążoną służebnością użytkowania lub używania, lub odstąpiono podmiotowi temu rzeczy sposobem darowizny na wypadek śmierci, dopiero po upływie dziesiątego roku, licząc od chwili, w której ustaje użytkowanie lub używanie, a względnie przypada darowizna, zdziałana na wypadek śmierci (§ 9. ustawy z dnia 13. grudnia 1862, pozycya taryfowa 91, uwaga 2. ustawy z dnia 9. lutego 1850).

Natomiast okoliczność, że podlegający równoważnikowi odstąpił innej osobie używanie lub użytkowanie danego przedmiotu, nie uzasadnia uwolnienia od równoważnika należytości.

Okres dziesięcioletni, przewidziany w uwadze 3. do pozycyi taryfowej 106, *B*, *e*, ustawy z dnia 13. grudnia 1862, biegnie dla fundacyi, które utworzono na mocy rozporządzeń woli ostatniej, od chwili, w której skarb państwa nabył prawo do należytości od tego zapisu testamentowego, a więc z reguły od dnia otwarcia spadku, dla fundacyi zaś, które utworzono mocą aktu między żyjącymi, od zatwierdzenia listu fundacyjnego, a według okoliczności od tej chwili wcześniejszej, w której czynność prawna ma być uważana według postanowień prawa cywilnego za zawartą i w której zachodzi co do niej według § 1., *A* ustawy o należytościach z dnia 9. lutego 1850 obowiązek opłaty należytości.

Budynek, wystawiony na gruncie, który już więcej jak dziesięć lat zostaje w posiadaniu osoby, obowiązanej do opłaty równoważnika, podlega równoważnikowi, chociażby nie istniał jeszcze lat dziesięć, ponieważ o rozpoczęciu się obowiązku opłaty równoważnika stanowi nie chwila wystawienia budynku lecz chwila nabycia gruntu pod budowę.

Do rzeczy ruchomych, które nabyto nie na podstawie podlegającego należytościom aktu darowizny, fundacyi lub przeniesienia majątku na wypadek śmierci, nie ma zastosowania uwaga 3. do pozycyi taryfowej 106, *B*, *e*, ustawy z dnia 13. grudnia 1862, Dz. u. p. Nr. 89.

VIII. Termin składania zeznań i wykazów majątku.

§ 29.

Zeznania, tyczące się majątku, który w dniu 1. stycznia 1911 podlega już równoważnikowi należytości, tudzież wzmiankowane w § 3., ustęp 4., i w § 6., ustęp 2., wykazy majątku, który dopiero po dniu 1. stycznia 1911 zacznie podlegać równoważnikowi należytości, a względnie uwiadomienia o czasie powstania podmiotów, obowiązanych do opłaty równoważnika, które dnia 1. stycznia 1911 nie istniały jeszcze od lat dziesięciu, należy wnosić najpóźniej do końca kwietnia 1911.

§ 30.

Te nieruchomości i ruchomości, co do których obowiązek płacenia równoważnika należytości zaczyna się według uwagi 3. do pozycyi taryfowej 106, *B*, *e*, ustawy z dnia 13. grudnia 1862, dopiero po dniu 1. stycznia 1911 (§ 3., ustępy 4. i 5., § 28.), powinno się zeznać należycie na przepisanych formularzach w ciągu trzydziestu dni od chwili zaistnienia obowiązku płacenia równoważnika i podać zarazem ich wartość podług stosunków dnia, w którym obowiązek ten rozpoczął się.

Na prośbę stron można jednak uwolnić je od obowiązku składania tych zeznań oddzielnych pod warunkiem, że wniosą w trzydzieści dni po upływie każdego roku ogólny wykaz wszystkich części majątku, które w ciągu roku tego zaczęły podlegać równoważnikowi.

§ 31.

Spółki zarobkowe, które utworzono pierwotnie na lat 15 lub mniej, a których czas trwania przedłużono następnie lub ma się przedłużyć w ten sposób, że ogółem wynosić będzie więcej niż lat 15, winny wnieść zeznanie w przeciągu dni trzydziestu od dnia postanowionego lub dozwolonego przedłużenia ich trwania według stanu z tego dnia, a względnie w terminie § 30.

Do tych spółek zarobkowych, które z innej przyczyny tracą uwolnienie od równoważnika należytości według uwagi 1. do pozycyi taryfowej 106, *B*, *e*, ustawy z dnia 13. grudnia 1862 (§ 23., ustęp 2.), stosuje się ustęp powyższy odpowiednio.

IX. Władze, do których należy wnosić zeznania.

§ 32.

Podmioty, podlegające równoważnikowi należytości, których siedziba znajduje się w obrębie królestw i krajów, reprezentowanych w Radzie państwa, mają wnosić zeznania do tej naczelnej władzy skarbowej I. instancyi, w której okręgu siedziba ich leży, a mianowicie:

w Wiedniu do c. k. Głównego urzędu wymiaru taks i należytości;

W Bernie i w okręgu c. k. Sądu powiatowego Berno — okolica do c. k. Urzędu wymiaru należytości w Bernie;

w Krakowie i w krakowskim okręgu sądowym i podatkowym do c. k. Urzędu wymiaru należytości w Krakowie;

w Gracu i w okręgu c. k. Sądu powiatowego Grac—okolica do c. k. Urzędu wymiaru należytości w Gracu;

w Pilźnie i w pilźnieńskim okręgu sądowym i podatkowym do c. k. Urzędu wymiaru należytości w Pilźnie;

we Lwowie i w Pradze do c. k. Urzędu wymiaru należytości we Lwowie, względnie w Pradze;

na Bukowinie do c. k. urzędu wymiaru należytości w Czerniowcach, względnie w Suczawie;

dalej w Austryi górnej, Solnogrodzie, Karyntyi, Krainie, na Śląsku i w Pobrzeżu do Urzędów wymiaru należytości, ustanowionych w tych krajach;

wreszcie we wszystkich innych obszarach do właściwej dyrekcyi okręgu skarbowego (oddziału należytościowego).

Zeznania co do majątku, podlegającego równoważnikowi należytości, położonego w obszarze, w którym niniejsze rozporządzenie obowiązuje, i należącego do takich podmiotów, obowiązanych do opłaty równoważnika, które mają siedzibę poza obrębem tego obszaru, należy również wnosić do władz wymiarowych, wymienionych w ustępie pierwszym, a mianowicie do tej władzy, w której okręgu znajduje się majątek, podlegający równoważnikowi, jeżeli zaś majątek ten znajduje się w okręgach kilku władz wymiarowych, do tej władzy, w której okręgu znajduje się główna masa majątku, albo gdyby pod tym względem zachodziła wątpliwość, do którejkolwiek z dotyczących władz podług wyboru strony.

X. Skutki nie złożenia zeznania w porę lub złożenia zeznania mylnego.

§ 33.

W razie niezłożenia zeznania w czasie właściwym należy zastosować § 80. ustawy o należytościach z dnia 9. lutego 1850 w ten sposób, że przez cały okres dziesięcioletni, za który równoważnik należytości ma być wymierzony, będzie pobierana podwójna kwota należytości.

Zatajenie lub mylne podanie przedmiotów, które mają być zeznane, podlega stosownie do § 84., l. 3. ustawy z dnia 9. lutego 1850 postępowaniu według ustawy karnej o przekroczeniach skarbowych. Ma to mianowicie zastosowanie także wtedy, gdyby co do rzeczy, które same przez się są ruchome, zamilczano, że są przynależnością nieruchomości (§ 11.).

XI. Wymiar równoważnika należytości.

§ 34.

Po nadejściu zeznań porównuje się je z dotychczasowymi zapiskami, a następnie przesyła z odpowiednimi poleceniami właściwym urzędom podatkowym, które mają je porównać ze swymi zapiskami katastralnymi, poczynić odpowiednie dochodzenia i zdać sprawę co do ich wyniku, jakoteż co do zupełności i dokładności podanych szczegółów i miejscowych cen kupna, tudzież innych aktów wymiaru.

Zeznane kwoty wartości należy w razie potrzeby sprostować drogą ugody lub przez zarządzenie osobnego oszacowania sądowego.

§ 35.

Dyrekcya okręgu skarbowego (oddział należytościowy), a względnie urząd wymiaru należytości wymierza należytość wraz z dodatkiem 25procentowym za całe dziesięciolecie, orzeka o żądanem uwolnieniu od równoważnika należytości i uwiadamia obowiązanego do płacenia równoważnika o przyjętej wartości i o obliczonej kwocie należytościowej, tudzież o przedmiotach, co do których nie można było zgodzić się na żądane uwolnienie.

Równoważnik należytości, wymierzony według ustawy, odpisuje się, jeżeli w ciągu dziesięciolecia przyjdzie do sprzedaży nieruchomości lub zamiany majątku ruchomego na nieruchomy; o odpisanie to należy prosić drogą podania wolnego od stempli z dołączeniem potrzebnych dowodów tę władzę, która wymierzyła równoważnik.

Odpisanie to zależy jednak od warunku, aby nastąpił przypis należytości procentowej od wspomnianego pozbycia lub zamiany.

Jeżeli w ciągu dziesięciolecia przyjdzie do pozbycia lub zamiany, wówczas należy odpisać wymierzony w myśl ustawy równoważnik należytości w ten sposób, iż kwartalne raty równoważnika, przypadające po dniu pozbycia lub zamiany, nie mają być opłacane.

Zresztą obowiązuje zasada, iż zmniejszenie się lub wzrost stanu majątku w ciągu dziesięciolecia nie ma stanowić powodu do zmiany przypisu równoważnika należytości.

§ 36.

Jeżeli nie złożono zeznania w czasie właściwym i nie postarano się o przedłużenie terminu, może władza skarbowa według swego uznania albo zniewolić stronę karami porządkowymi w myśl rozporządzenia Ministerstwa skarbu z dnia 6. kwietnia 1856, Dz. u. p. Nr. 50, do dopełnienia obowiązku, albo też zbadać z urzędu majątek, podlegający równoważnikowi, i zarządzić wymierzenie należytości.

XII. Uiszczanie równoważnika należytości.

§ 37.

Roczną kwotę równoważnika należytości, wymierzonego za dziesięciolecie od majątku ruchomego i nieruchomego, należy uiszczać z góry w równych ratach kwartalnych, przypadających dnia 1. stycznia, 1. kwietnia, 1. lipca i 1. października każdego roku (§ 1. ustawy z dnia 18. marca 1872. Dz. u. p. Nr. 33).

§ 38.

Równoważnik należytości od opróżnionych prebend duchownych należy płacić bez przerwy, chociażby przychody interkalarne miały przypadać osobie (funduszowi), uwolnionej w myśl pozycyi taryfowej 75 ustawy z dnia 9. lutego 1850.

Równoważnik należytości za okres interkalarny ma być zapłacony z funduszu interkalarnego (z funduszu religijnego) naraz dopiero po upływie tego okresu.

§ 39.

W razie opóźnienia się z opłatą będą liczone pięcioprocentowe odsetki zwłoki, począwszy od dnia, następującego bezpośrednio po wyznaczonym terminie poboru, aż do zapłacenia przypadającej należytości i będą ściągnięte razem z należytością tą (§ 2. ustawy z dnia 18. marca 1872. Dz. u. p. Nr. 33).

§ 40.

Aby jednak pobór równoważnika należytości nie doznał zwłoki z powodu przeszkód, stojących na zawadzie wymiarowi, należy go pobierać, dopóki nie nastąpi wymiar na siódme dziesięciolecie, tymczasowo podług wymiaru szóstego dziesięciolecia z zastrzeżeniem dodatkowego sprostowania i potwierdzać odbiór jego na dotychczasowym arkuszu płatniczym.

Dopiero po ustaleniu całej należytości, którą każdy z obowiązanych do płacenia równoważnika płacić ma od swego majątku w siódmem dziesięcioleciu, należy ściągnąć dotychczasowy przypis należytości (arkusz płatniczy) i doręczyć obowiązanemu nowy nakaz płatniczy z potrzebnem obliczeniem.

Biliński wlr.

Wzór A/1.

Kraj koronny: . . . . . Okrąg podatkowy: . . . . . .

Okrąg skarbowy: . . . . . Karta katastru: . . . . . .

Zeznanie $\frac{A}{1}$

.....

celem wymiaru równoważnika należytości od wartości posiadłości gruntowej z przynależnościami (fundus instructus) za czas od dnia 1. stycznia 1911 do końca grudnia 1920.

Uwaga: Rubryki „Średnia cena kupna“, „Wartość uznana lub sprostowana“ i „Karta katastru“ są zastrzeżone do wypełnienia przez urząd.

Gmina katastralna	Liczba wykazu hipotecznego	Posiadłość gruntowa											
		Numer parceli	Powierzchnia		Rodzaj uprawy	22·7 procentowy podatek gruntowy bez zniżki		Z tego wydzierżawione				Średnia cena kupna 1 hektara tego samego rodzaju i w tem samem położeniu w ostatnim czasie	
			hektarów	metrów kwadratowych				powierzchnia i rodzaj uprawy		rocznie za			
						K	h	hektarów	metrów kwadratowych	K	h	K	h

Posiadłość gruntowa				Przynależność (fundus instructus) według §§ 294. do 297. p. k. ust. cyw. stosownie do wyszczególnienia				Wartość ogólna gruntów i przynależności				Uwaga
Wartość				Wartość								
zeznana		uznana lub sprostowana		zeznana		uznana lub sprostowana		zeznana		uznana lub sprostowana		
K	h	K	h	K	h	K	h	K	h	K	h	

Wyszczególnienie

przynależności (fundus instructus) posiadłości gruntowej, wymienionej w zeznaniu niniejszem.

Liczba bieżąca	**Bliższe oznaczenie przedmiotu**	Liczba sztuk lub ilość	Wartość zeznana				Wartość uznana lub sprostowana		**Uwaga**
			pojedynczo		razem				
			K	h	K	h	K	h	
	I. Ilość zwierząt, a mianowicie:								
	II. Zapasy gospodarskie, a mianowicie:								
	III. Narzędzia rolnicze, maszyny, wozy itd., a mianowicie:								
	IV. Wszelkie inne przynależności a mianowicie:								

Data (Miejsce i dzień): . . . . . dnia . . . . . 19 . .

Podpis:

. . . . . .

Wzór A/2.

Kraj koronny: . . . . . Okrąg podatkowy: . . . . . .

Okrąg skarbowy: . . . . . Karta katastru: . . . . . .

Zeznanie $\frac{A}{2}$

celem wymiaru równoważnika należytości od wartości budynków z przynależnościami (fundus instructus) za czas od dnia 1. stycznia 1911 do końca grudnia 1920.

Uwaga: Rubryki (Wartość) „uznana lub sprostowana“ i (Wartość ogólna) „uznana lub sprostowana“, tudzież „Karta katastru“ są zastrzeżone do wypełnienia przez urząd.

Gmina katastralna	Liczba wykazu hipotecznego	Budynek						Czynsz netto, podlegający podatkowi domowo-czynszowemu		Wolne lata budynku				Podatek zwyczajny bez zniżki, przypisany w czasie zeznania			
		Numer spisowy	Ulica i numer orientacyjny	Rodzaj, z piętrem lub bez, sposób budowy (z drzewa, murowany, z dachem gontowym, ceglanym, łupkowym, z blachy żelaznej lub cynkowej), części składowe i przeznaczenie (pokoje, alkierze, kuchnie, piwnice, magazyny, pracownie, stajnie itd.)	Z tego wynajęte					jeszcze nie ubiegły czas uwolnienia od podatku	Ogólna kwota rocznia zaoszczędzonego podatku w czasie zeznania		podatek domowo-klasowy bez zniżki		podatek domowo-czynszowy bez zniżki	
					części składowe	rocznie za											
						K	h	K	h		K	h	K	h	K	h	

Wartość				Przynależności (Fundus instructus) według §§ 294. do 297. p. k. ust. cyw. stosownie do wyszczególnienia				Wartość ogólna budynków i przynależności				Uwaga
				Wartość								
zeznana		uznana lub sprostowana		zeznana		uznana lub sprostowana		zeznana		uznana lub sprostowana		
K	h	K	h	K	h	K	h	K	h	K	h	

Wyszczególnienie

przynależności (fundus instructus) budynków, wymienionych w zeznaniu niniejszem.

Liczba bieżąca	Bliższe oznaczenie przedmiotu	Liczba sztuk lub ilość	Wartość zeznana				Wartość uznana lub sprostowana		Uwaga
			pojedynczo		razem				
			K	h	K	h	K	h	
	I. Stałe maszyny, przyrządy fabryczne i przybory, mianowicie:								
	II. Urządzenia i sprzęty same przez się ruchome, a mianowicie:								
	III. Wszelkie inne przynależności, a mianowicie:								

Data (miejsce i dzień): . . . . . dnia . . . . . 19 . .

Podpis:

. . . . . .

Wzór B.

Karta katastru: . . . . .

Zeznanie

. . . . . .

co do majątku ruchomego

podług stanu majątku z dnia 1. stycznia 1911.

Przedmiot	Wartość według obliczenia, podania osoby obowiązanej, oszacowania sądowego, kursu giełdowego	Wartość pojedynczo K	Wartość pojedynczo h	Wartość razem K	Wartość razem h	Wartość uznana lub sprostowana K	Wartość uznana lub sprostowana h	Uwaga
I. Stan czynny.								
1. Gotówka, a w szczególności osobno: ustawowe środki płatnicze tutejszo-krajowe								
inne pieniądze								
2. Kapitały ulokowane wraz z odsetkami zaległymi i bieżącymi: według wyszczególnienia I:								
a) u osób prywatnych, a w szczególności osobno:								
w walucie krajowej								
w innych walutach								
b) w obligacyach publicznych								
c) w innych papierach wartościowych								
3. Kosztowności, przedmioty złote i srebrne								
4. Zapasy, których nie można uważać za przynależność (fundus instructus) nieruchomości, należących do składającego zeznanie								
5. Zwierzęta, o ile nie są przynależnością (fundus instructus) nieruchomości								
6. Sprzęty i narzędzia, o ile nie są przynależnościami (fundus instructus) nieruchomości								
7. Budowle (schroniska górskie, budy, baraki itd.), postawione na gruntach wynajętych lub wydzierżawionych, o ile nie stanowią przynależności (fundus instructus) rzeczy nieruchomych (§ 1. *b*, ustęp II. rozporządzenia Ministerstwa skarbu z dnia 10. października 1910. Dz. u. p. Nr. 186)								
8. Obrazy i inne przedmioty sztuki								
9. Książki i inne przedmioty naukowe								
10. Wszelkie inne ruchomości, o ile nie są przynależnościami (fundus instructus) nieruchomości								
11. Daniny w naturze i pieniądzach rocznie . . . . K . . h wartości podług zeznania								
12. Przedmioty, co do których na zasadzie ustawy żąda się uwolnienia od równoważnika należytości								
II. Stan bierny według wyszczególnienia II.								
Zahipotekowany								
Nie zahipotekowany								
III. Czysty stan majątku.								
Odciągnąwszy od stanu czynnego, pozycya 1 do 12, w kwocie								
stan bierny w kwocie								
pozostaje czysty stan majątku, podległy należytości								

Uwaga. Rubryki „Karta katastru“ i „Wartość uznana lub sprostowana“ są zastrzeżone do wypełnienia przez urząd.

Wyszczególnienie I

kapitałów, objętych poprzedzającem zeznaniem, które są ulokowane na pożyczkach prywatnych, tudzież w obligacyach publicznych i w prywatnych papierach wartościowych.

Liczba bieżąca	Dokument długu (papier wartościowy)					Kurs giełdowy w dniu 31. grudnia 1910		Odsetki płatne i bieżące aż do dnia 31. grudnia 1910		Wartość oznaczona		Wartość uznana lub sprostowana		Uwaga
	Nazwa i rodzaj	Data wystawienia	Stopa procentowa	Wartość imienna										
				K	h	K	h	K	h	K	h	K	h	

Liczba bieżąca	Dokument długu (papier wartościowy)					Kurs giełdowy w dniu 31. grudnia 1910		Odsetki płatne i bieżące aż do dnia 31. grudnia 1910		Wartość oznaczona		Wartość uznana lub sprostowana		Uwaga
	Nazwa i rodzaj	Data wystawienia	Stopa procentowa	Wartość imienna										
				K	h	K	h	K	h	K	h	K	h	

Wyszczególnienie II

stanu biernego, ciążącego na majątku ruchomym, podlegającym równoważnikowi należytości, i majątku nieruchomym, położonym w krajach tutejszych.

Liczba bieżąca	**Nazwisko wierzyciela**	**Rodzaj i data dokumentu długu**	Dokumenty udowadniające dług	Kwota		**Uwaga** (czy zahipotekowany czy nie)
				K	h	

Data (Miejsce i dzień): . . . . . dnia . . . . . 19 . . .

Podpis:

. . . . . .

Wzór C.

Kraj koronny: . . . . . Okrąg podatkowy: . . . . . .

Okrąg skarbowy: . . . . . Karta katastru: . . . . . .

Zeznanie

.....

celem wymiaru równoważnika należytości od wartości praw użytkowania (polowania, rybołowstwa, mlewa, wyszynku, targu, myta, przewozu itp.) za czas od dnia 1. stycznia 1911 do końca grudnia 1920.

Uwaga: Rubryki „Wartość uznana lub sprostowana“ i „Karta katastru“ są zastrzeżone do wypełnienia przez urząd.

Liczba bieżąca	Oznaczenie prawa	Gdzie prawo to bywa wykonywane		Czy we własnym zarządzie czy przez dzierżawców	Dochód																	
		Gmina	Starostwo		1900		1901		1902		1903		1904		1905		1906		1907		1908		1909	
					K	h	K	h	K	h	K	h	K	h	K	h	K	h	K	h	K	h	K	h

brutto				Z kwoty obok wyrażonej przypada na stronę obowiązaną do płacenia równoważnika		Wydatki					Po strąceniu wydatków z dochodu brutto wynosi czysty dochód roczny		Wartość tego prawa według dwudziestokrotnego dochodu czystego		Wartość uznana lub sprostowana		Uwaga
Razem		Średni dochód brutto w tych 10 latach				Wyszczególnienie tychże	Kwota										
							pojedynczo		razem								
K	h	K	h	K	h		K	h	K	h	K	h	K	h	K	h	

Data (miejsce i dzień): . . . . . , dnia . . . . . 19 . .

Podpis:

. . . . . .

Wzór D.

Karta katastru: . . . . . .

Wyszczególnienie

tych nieruchomości i ruchomości

. . . . . .

co do których obowiązek opłacania równoważnika należytości zaczyna się dopiero po dniu 1. stycznia 1911.

Liczba bieżąca	Przedmiot	Tytuł prawny i czas nabycia	Należytość od nabycia została przypisana			Uwaga
			w (oznaczenie urzędu)	nakazem płatniczym		
				pozycya rejestru *B*	z roku	

Uwaga: Rubryka „Karta katastru“ jest zastrzeżona do wypełnienia przez urząd.

Liczba bieżąca	**Przedmiot**	Tytuł prawny i czas nabycia	Należytość od nabycia została przypisana			**Uwaga**
			w (oznaczenie urzędu)	nakazem płatniczym		
				pozycya rejestru *B*	z roku	

Data (miejsce i dzień): . . . . . , dnia . . . . . 19 . .

Podpis:

. . . . . .

Rok 1910.

Dziennik ustaw państwa

dla

królestw i krajów w Radzie państwa reprezentowanych.

Część LXXIX. — Wydana i rozesłana dnia 19. października 1910.

Treść: № 187. Rozporządzenie, dotyczące warunków korzystania z poborów emerytalnych i poborów zaopatrzenia, obciążających emerytury ogólne, i ich pobierania za granicą.

187.

Rozporządzenie Ministerstwa skarbu z dnia 8. października 1910,

dotyczące warunków korzystania z poborów emerytalnych i poborów zaopatrzenia, obciążających emerytury ogólne, i ich pobierania za granicą.

§ 1.

Zezwolenie na korzystanie za granicą z poborów zaopatrzenia, zarówno normalnych jak i przyznanych w drodze łaski, przez czas pobytu uprawnionego tamże i na ich pobieranie w jednej z c. k. kas osobiście lub przez pełnomocnika albo w kasie jednej z c. i k. władz reprezentacyjnych za granicą należy w porozumieniu z c. i k. Ministerstwem spraw zewnętrznych i c. k. Ministerstwem skarbu do tej władzy centralnej, w której wydziale przyznano odnośne pobory zaopatrzenia.

§ 2.

Podania o udzielenie zezwolenia, wspomnianego w § 1, należy wnosić do tej władzy krajowej, wchodzącej w rachubę ze względu na miejsce zamieszkania uprawnionego do poboru, która jest podporządkowana władzy centralnej, właściwej w myśl § 1., względnie, jeżeli w obrębie wydziału tej władzy centralnej niema żadnej władzy krajowej, do politycznej władzy krajowej, wchodzącej w rachubę ze względu na miejsce zamieszkania uprawnionego do poboru.

Wspomniane władze przedkładają podania właściwej władzy centralnej do decyzyi po przeprowadzeniu potrzebnych w danym razie dochodzeń, które należy ograniczyć do zakresu niezbędnie koniecznego, a zwłaszcza do stwierdzenia okoliczności, będących motywem prośby, i przeprowadzić z jak największym pośpiechem.

Uprawnieni do poboru, których pobory zaopatrzenia są asygnowane w pewnej kasie na Węgrzech albo w krajach Bośnia i Hercegowina, mają wnosić podania swoje wprost do władzy centralnej, właściwej w myśl § 1. Również podania uprawnionych, którym udzielono zezwolenia na korzystanie z należnych im poborów w pewnem oznaczonem państwie zagranicznem, obejmujące prośbę o dozwolenie korzystania z poborów tych w innem państwie, należy wnosić do władzy centralnej, właściwej w myśl § 1., o ile pozwolenie takie jest w ogóle potrzebne (§ 10., ustęp 4.).

§ 3.

Do korzystania z poborów zaopatrzenia i pobierania ich w Królestwie Saskiem nie potrzebują uprawnieni osobnego zezwolenia ze względu na zawarty z królestwem tem układ o swobodnem przenoszeniu się pensyonistów (reskrypt c. i k. Ministerstwa spraw zewnętrznych z dnia 21. listopada 1852, Dz. u. p. Nr. 236.).

Zarządzenia kasowe, potrzebne w danym razie z powodu przesiedlenia się uprawnionego do Królestwa Saskiego, wyda krajowa władza skarbowa tego kraju, której podlega kasa tutejsza, wypłacająca pobory zaopatrzenia. Jeżeli chodzi o asygnowanie

poboru w kasie jednej z c. i k. władz reprezentacyjnych w Królestwie Saskiem, należy przedłożyć podanie Ministerstwu skarbu celem dalszego zarządzenia.

Emeryci, poświęcający się handlowej służbie morskiej na okrętach austryackich, nie potrzebują również osobnego zezwolenia do korzystania z poborów emerytalnych za granicą (dekret kancelaryi nadwornej z dnia 14. października 1823, Zb. u. p. t. 51, Nr. 114).

§ 4.

Do pobierania dodatków na wychowanie (dodatków na wychowanie w drodze łaski) przez sieroty, pozostające za granicą, nie potrzeba osobnego zezwolenia, dopóki matka, uprawniona do poboru i starająca się o ich utrzymanie, mieszka w krajach tutejszych. Natomiast należy prosić o dozwolenie korzystania z poborów za granicą także co do tych dodatków na wychowanie (dodatków na wychowanie w drodze łaski), które asygnowano dla sieroty, przebywającej w krajach tutejszych, jeżeli matka wprawdzie stara się o jej utrzymanie lecz mieszka za granicą.

Do korzystania z pensyi sierocych i ich poboru przez czas trwania pobytu sierot za granicą, względnie do korzystania z poborów emerytalnych i poborów zaopatrzenia osób, będących pod kuratelą, przez czas ich pobytu za granicą potrzeba zawsze odpowiedniego zezwolenia bez względu na pobyt opiekuna, względnie kuratora.

§ 5.

W kasach, położonych w krajach tutejszych, podejmuje się pobory na podstawie książeczki płatniczej i kwitów uprawnionego do poboru, podpisanych z reguły własnoręcznie i należycie ostemplowanych, które mają być zresztą wystawione według ogólnych przepisów kasowych i obrachunkowych (§§ 2. i 10. rozporządzenia ministeryalnego z dnia 5. czerwca 1909, Dz. u. p. Nr. 85); pobory zaopatrzenia, podejmowane w kasach, położonych za granicą, wypłaca się bez przedkładania książeczki płatniczej na podstawie własnoręcznie podpisanych i nieostemplowanych kwitów uprawnionego, przyczem potrąca się kwotę, przypadającą tytułem stempla od kwitu, oraz przepisaną w danym razie należytość konsularną z kwoty, która ma być stronie wypłacona.

Podpisy muszą być z reguły uwierzytelnione przez jedną z c. i k. austryacko-węgierskich władz reprezentacyjnych. Przy pokwitowaniach, wystawionych w Bawaryi, wystarcza uwierzytelnienie ze strony ordynaryatu biskupiego, względnie właściwej protestanckiej władzy konsystoryalnej (konwencya między Austryą i Bawaryą z dnia 13. lutego 1863, Dz. u. p. Nr. 31).

§ 6.

Na pokwitowaniach co do pensyi wdowich, dodatków na wychowanie, pensyi sierocych albo poborów zaopatrzenia w drodze łaski (dodatków na wychowanie, przyznanych w drodze łaski, datków z łaski, dozwolonych trwale lub na pewien ograniczony okres czasu) należy potwierdzić dalsze trwanie stanu wdowiego i brak zaopatrzenia u stron obdarzonych. Przy datkach z łaski, przyznanych na cele studyów i kształcenia się, należy potwierdzić prawidłowe uczęszczanie i odpowiedni wynik studyów (nauki) z upływem każdego kursu naukowego (półrocza itd.).

Pokwitowania, wystawiane na wszystkie pobory emerytalne i pobory zaopatrzenia uprawnionych, mieszkających w Stanach Zjednoczonych Ameryki północnej, muszą być nadto zaopatrzone wyraźnem potwierdzeniem, iż uprawniony do poboru jest jeszcze obywatelem austryackim.

§ 7.

Poświadczenia, wymienione w § 6., które musi się osobno uwidocznić na pokwitowaniach, mają być z reguły wydawane przez c. i k. austryacko-węgierskie władze reprezentacyjne; w szczególności są one bezwarunkowo potrzebne jako uwierzytelnienie podpisu organu miejscowego także wtedy, gdy uprawniony do zaopatrzenia nie przebywa w siedzibie c. i k. misyi lub c. i k. konsulatu.

W tych wypadkach, w których dostarczenie poświadczenia takiego byłoby połączone dla strony z niestosunkowo wielkimi trudnościami (stratą czasu, wydatkami w gotówce), może władza centralna, która zezwoliła na korzystanie z poborów za granicą, zgodzić się wyjątkowo w porozumieniu z Ministerstwem spraw zewnętrznych i Ministerstwem skarbu na potwierdzenie przez inne organa.

§ 8.

Pobory zaopatrzenia, z których pozwolono uprawnionym korzystać w czasie pobytu za granicą, mogą być asygnowane stosownie do żądania strony albo w tej kasie tutejszo-krajowej, w której były wypłacane przed udzieleniem wspomnianego zezwolenia, albo w innej kasie tutejszo-krajowej, którą oznaczy uprawniony, albo też przekazane na pewną kasę, położoną za granicą.

W kasie tutejszo-krajowej podejmuje strona pobory zaopatrzenia osobiście albo za pośrednictwem osoby, przez siebie wyznaczonej i upoważnionej do odbioru, na podstawie uwierzytelnionego pełnomocnictwa, które ma być okazywane przy każdorazowem podejmowaniu. Upełnomocnienie do kwito-

towania poborów zaopatrzenia jest dopuszczalne tylko wtedy, gdy uprawniony do poboru nie może wskutek jakiejś wady położyć podpisu.

Organów urzędowych, które wypłacają pobory zaopatrzenia, nie można ustanawiać pełnomocnikami.

§ 9.

Asygnowanie poborów zaopatrzenia w jednej z c. k. kas, położonych za granicą, t. j. w jednym z c. k. urzędów celnych, leżących za granicą, względnie w jednym z c. k. skarbowych urzędów pocztowych w Turcyi, podlegających Dyrekcyi poczt i telegrafów w Tryeście lub c. k. Urzędowi pocztowemu przy Ambasadzie w Konstantynopolu, zarządza właściwa krajowa władza skarbowa, a względnie Ministerstwo handlu pod warunkiem, iż udzielono potrzebnego zezwolenia na korzystanie z poborów za granicą (§ 1.).

§ 10.

Asygnowanie poborów emerytalnych w kasach c. i k. austryacko-węgierskich władz reprezentacyjnych lub przekazanie ich na kasy te zarządza, pod warunkiem, iż udzielono potrzebnego zezwolenia na korzystanie z poborów za granicą (§ 1.), władza centralna, właściwa do dania tego zezwolenia, za zgodą i za pośrednictwem c. i k. Ministerstwa spraw zewnętrznych.

Wypłata nie może mieć miejsca w tych urzędach konsularnych, które jako urzędy honorowe nie są zaopatrzone w fundusze służbowe.

Pobory emerytalne i pobory zaopatrzenia, obciążone zajęciami sądowymi, są wykluczone od asygnowania w kasach c. i k. austryacko-węgierskich władz reprezentacyjnych.

Jeżeli zezwolono na korzystanie z poborów zaopatrzenia za granicą przez czas pobytu w pewnem oznaczonem państwie, względnie za granicą w ogóle, wówczas nie potrzebuje uprawniony osobnego zezwolenia na zmianę miejsca zamieszkania w obrębie tego państwa lub w ogóle za granicą.

Podania o przekazanie poborów zaopatrzenia, wypłacanych w kasie jednej z c. i k. austryacko-węgierskich władz reprezentacyjnych, na kasę innej c. i k. austryacko-węgierskiej władzy reprezentacyjnej, należy wnosić do c. i k. Ministerstwa spraw zewnętrznych.

§ 11.

Wypłacanie poborów na rzecz uprawnionych do zaopatrzenia, którym udzielono zezwolenia na korzystanie z poborów za granicą, za pośrednictwem urzędu pocztowych kas oszczędności (przez zapisanie na konto uprawnionego, który należy do obrotu kliringowego pocztowej kasy oszczędności) albo przez przesyłanie ich przekazem pocztowym za granicę jest niedopuszczalne aż do odmiennego zarządzenia.

Pobory emerytalne i pobory zaopatrzenia, co do których dano potrzebne w myśl § 1. zezwolenie na korzystanie z nich za granicą, można jednak na życzenie uprawnionego asygnować *poste restante* w pewnym urzędzie pocztowym w krajach tutejszych, jeżeli uprawniony przed udzieleniem zezwolenia na pobór za granicą otrzymywał wypłatę swych poborów za pośrednictwem pocztowej kasy oszczędności i jeżeli tenże powraca do kraju w regularnych odstępach czasu; terminy, w ciągu których przechowuje się przesyłki takie w urzędzie pocztowym oddawczym, oznaczone są w przepisach o oddawaniu przesyłek pocztowych. Do tych wypadków stosują się warunki podejmowania, obowiązujące dla krajów tutejszych.

§ 12.

Pobory emerytalne i pobory zaopatrzenia należy zastanowić z końcem tego miesiąca, w którym zgasło prawo poboru, o ile już w rozporządzeniu asygnującem nie podano pewnego oznaczonego terminu ich zamknięcia, względnie z końcem tego miesiąca, w którym pozwolenie na korzystanie z poborów za granicą straciło moc swoją.

Pobory zaopatrzenia, które stosownie do swych wymogów prawnych ustały wskutek uzyskania przez uprawnionego innego zaopatrzenia (§ 8. rozporządzenia ministeryalnego z dnia 5. czerwca 1909, Dz. u. p. Nr. 85), a następnie wchodzą znowu w życie wskutek skończenia się dla uprawnionego tego innego zaopatrzenia, należy asygnować ponownie z dniem skończenia się takiego poboru.

Rozporządzenie niniejsze wchodzi w życie z dniem 1. stycznia 1911.

Biliński wlr.

Rok 1910.

Dziennik ustaw państwa

dla

królestw i krajów w Radzie państwa reprezentowanych.

Część LXXX. — Wydana i rozesłana dnia 25. października 1910.

Treść: № 188. Patent cesarski, dotyczący zwołania sejmu tryesteńskiego.

188.

Patent cesarski z dnia 24. października 1910,

dotyczący zwołania sejmu tryesteńskiego.

My Franciszek Józef Pierwszy,

z Bożej łaski Cesarz Austryacki;

Król Węgierski i Czeski, Dalmatyński, Kroacki, Sławoński, Galicyjski, Lodomeryjski i Illiryjski; Król Jerozolimski itd.; Arcyksiążę Austryacki; Wielki Książę Toskański i Krakowski; Książę Lotaryński, Solnogrodzki, Styryjski, Karyntyjski, Kraiński i Bukowiński; Wielki Książę Siedmiogrodzki; Margrabia Morawski; Książę Górno- i Dolno-Śląski, Modeński, Parmański, Piacencki i Gwastalski, Oświęcimski i Zatorski, Cieszyński, Fryulski, Dubrownicki i Zadarski; Uksiążęcony Hrabia na Habsburgu i Tyrolu, Kyburgu, Gorycyi i Gradysce; Książę na Trydencie i Bryksenie; Margrabia Górno- i Dolno-Łużycki i Istryjski; Hrabia na Hohenembsie, Feldkirchu, Bregencyi, Sonnenbergu itd.; Pan na Tryeście, Kotorze i Windyjskiej Marchii; Wielki Wojewoda Województwa Serbskiego itd. itd. itd.

wiadomo czynimy:

Sejm bezpośredniego miasta Tryestu z okręgiem zwołuje się na dzień 27. października 1910 do ustawowego miejsca zebrania.

Dan w Naszem głównem i rezydencyjnem mieście Wiedniu, dnia 24. października roku tysiąc dziewięćset dziesiątego, Naszego panowania sześćdziesiątego drugiego.

Franciszek Józef włr.

Bienerth włr. **Biliński** włr.
Georgi włr. **Haerdtl** włr.
Wrba włr. **Stürgkh** włr.
Ritt włr. **Weiskirchner** włr.
Hochenburger włr. **Dulęba** włr.
Pop włr.

Rok 1910.

Dziennik ustaw państwa

dla

królestw i krajów w Radzie państwa reprezentowanych.

Część LXXXI. — Wydana i rozesłana dnia 29. października 1910.

Treść: (№ 189—192.) 189. Obwieszczenie, dotyczące utworzenia nowych okręgów szacunkowych celem rozkładu podatku osobisto-dochodowego dla obszarów nowo utworzonych starostw w Humpolec i Neydek oraz spowodowanej tem zmiany liczby członków komisyi szacunkowej dla powiatu politycznego Niemiecki Bród. — 190. Obwieszczenie, dotyczące utworzenia nowych okręgów rozkładu podatku zarobkowego dla okręgów urzędowych nowo utworzonych starostw w Humpolec i Neydek w Czechach. — 191. Rozporządzenie, którem zabrania się dowozu i rozsprzedaży środków sekretnych, wprowadzanych w obrót przez firmę Charles G. Lasley w Berlinie pod nazwą „Syrion“, a przez firmę „Coza Institut“ w Londynie pod nazwą „Proszek Coza“. — 192. Obwieszczenie, dotyczące utworzenia ekspozytury celnej w Strugnano.

189.

Obwieszczenie Ministerstwa skarbu z dnia 18. października 1910,

dotyczące utworzenia nowych okręgów szacunkowych celem rozkładu podatku osobisto-dochodowego dla obszarów nowo utworzonych starostw w Humpolec i Neydek oraz spowodowanej tem zmiany liczby członków komisyi szacunkowej dla powiatu politycznego Niemiecki Bród.

Dla obszarów nowo utworzonych starostw w Humpolec i Neydek (obwieszczenie Ministerstwa spraw wewnętrznych z dnia 15. czerwca 1910, Dz. u. p. Nr. 116) ustanawia się na podstawie §§ 177. i 179. ustawy z dnia 25. października 1896, Dz. u. p. Nr. 220, począwszy od dnia 1. stycznia 1911, komisye szacunkowe dla rozkładu podatku osobisto-dochodowego, złożone z 6 członków.

Z tą samą chwilą ogranicza się liczbę członków komisyi szacunkowej dla powiatu politycznego Niemiecki Bród z 18 na 12.

W ślad za tem należy uzupełnić, względnie sprostować spis okręgów szacunkowych dla podatku osobisto-dochodowego, ogłoszony obwieszczeniem Ministerstwa skarbu z dnia 4. października 1897, Dz. u. p. Nr. 233, w sposób następujący:

(Strona 1349. i 1350. XCII. części Dziennika ustaw państwa, wydanej dnia 9. października 1897.)

1	2	3	4	5	6
Numer okręgu	Okrąg szacunkowy	Komisya		Siedziba komisyi	Liczba członków komisyi
		miejscowa	powiatowa		
54	Powiat polityczny Niemiecki Bród		1	Starostwo Niemiecki Bród	12
64 *a*	Powiat polityczny Humpolec	.	1	Starostwo Humpolec	6
92 *a*	Powiat polityczny Neydek	.	1	Starostwo Neydek	6

Biliński wlr.

190.

Obwieszczenie Ministerstwa skarbu z dnia 18. października 1910,

dotyczące utworzenia nowych okręgów rozkładu podatku zarobkowego dla okręgów urzędowych nowo utworzonych starostw w Humpolec i Neydek w Czechach.

Dla okręgów urzędowych nowo utworzonych starostw w Humpolec i Neydek (obwieszczenie Ministerstwa spraw wewnętrznych z dnia 15. czerwca 1910, Dz. u. p. Nr. 116) tworzy się na zasadzie §§ 13. i 16. ustawy z dnia 25. października 1896, Dz. u. p. Nr. 220, począwszy od okresu rozkładu 1912/13, osobne okręgi rozkładu dla III. i IV. klasy podatku zarobkowego. Liczbę członków komisyi spółek podatkowych III. i IV. klasy dla powiatu politycznego Humpolec oraz spółki podatkowej III. klasy dla powiatu politycznego Neydek oznacza się na 4, zaś liczbę członków komisyi spółki podatkowej IV. klasy dla powiatu politycznego Neydek na 6.

W ślad zatem należy uzupełnić spis okręgów rozkładu powszechnego podatku zarobkowego, ogłoszony obwieszczeniem Ministerstwa skarbu z dnia 24. kwietnia 1897, Dz. u. p. Nr. 117, w sposób następujący:

(Strona 905. i 903. XLVI. części Dziennika ustaw państwa, wydanej dnia 11. maja 1897.)

Numer okręgu	Okrąg rozkładu	Siedziba komisyi	Liczba członków dla spółek podatkowych	
			III.	IV.
dla spółek podatkowych **III. i IV. klasy**			klasy	
15 *a*	Powiat polityczny Humpolec	Starostwo Humpolec	4	4
15 *b*	Powiat polityczny Neydek	Starostwo Neydek	4	6

Biliński wlr.

191.

Rozporządzenie Ministerstw spraw wewnętrznych, handlu i skarbu z dnia 20. października 1910,

którem zabrania się dowozu i rozsprzedaży środków sekretnych, wprowadzanych w obrót przez firmę Charles G. Lasley w Berlinie pod nazwą „Syrion“, a przez firmę „Coza Institut“ w Londynie pod nazwą „Proszek Coza“.

Na zasadzie artykułu VII. ustawy o taryfie celnej z dnia 13. lutego 1906, Dz. u. p. Nr. 20, zabrania się ze względów policyi zdrowia wprowadzania, rozpowszechniania i trzymania na sprzedaż środków sekretnych przeciw pijaństwu, wprowadzanych w obrót przez firmę Charles G. Lasley w Berlinie pod nazwą „Syrion“, a przez firmę „Coza Instytut“ w Londynie pod nazwą „Proszek Coza“.

Rozporządzenie to wchodzi w życie z dniem ogłoszenia.

Biliński wlr. **Haerdtl** wlr.
Weiskirchner wlr.

192.

Obwieszczenie Ministerstwa skarbu z dnia 22. października 1910,

dotyczące utworzenia ekspozytury celnej w Strugnano.

W Strugnano utworzono ekspozyturę celną, która rozpoczęła już swoją działalność.

Ekspozytura ta jest upoważniona do ekspedyowania wchodowego towarów wolnych od cła w ogóle lub na zasadzie umowy (z wyjątkiem sztucznych nawozów), tudzież do załatwiania certyfikatów konwojowych na towary, przekazane morzem w obrocie krajowym.

Biliński wlr.

Rok 1910.

Dziennik ustaw państwa

dla

królestw i krajów w Radzie państwa reprezentowanych.

Część LXXXII. — Wydana i rozesłana dnia 5. listopada 1910.

Treść: № 193. Traktat między Monarchią austryacko-węgierską o Rzecząpospolitą Paragwajską co do wzajemnego wydawania przestępców.

193.

Traktat z dnia 16. października 1907

między Monarchią austryacko-węgierską a Rzecząpospolitą Paragwajską co do wzajemnego wydawania przestępców.

(Zawarty w Buenos-Aires dnia 16. października 1907, ratyfikowany przez Jego c. i k. Apostolską Mość dnia 27. marca 1910. Ratyfikacye wzajemne wymieniono w Asunción dnia 6. sierpnia 1910.)

Nos Franciscus Josephus Primus,

divina favente clementia

Austriae Imperator, Bohemiae Rex etc. et Hungariae Rex Apostolicus,

Notum testatumque omnibus et singulis quorum interest tenore praesentium facimus:

Posteaquam a Plenipotentiario Nostro atque ab illo Reipublicae Paraguariensis praevie collatis consiliis mutuisque deliberationibus conventio de mutua malificorum extraditione die decimo sexto mensis Octobris anni millesimi nongentesimi septimi Bono Aëre inita et signata fuit, tenoris sequentis:

Najjaśniejszy Cesarz austryacki, Król Czech itd. i Apostolski Król Węgier, tudzież Jego Ekscellencya Prezydent konstytucyjny Rzeczypospolitej Paragwajskiej postanowili za wspólną zgodą zawrzeć traktat co do wydawania przestępców i mianowali w tym celu swymi pełnomocnikami:

Najjaśniejszy Cesarz austryacki, Król Czech itd. i Apostolski Król Węgier:

barona Hugona von Rhemen, Swego nadzwyczajnego posła i upełnomocnionego ministra,

Jego Ekscellencya Prezydent Rzeczypospolitej Paragwajskiej:

pana doktora José Z. Caminos, nadzwyczajnego posła i upełnomocnionego ministra Rzeczypospolitej Paragwajskiej,

którzy okazawszy sobie swe pełnomocnictwa i uznawszy je za dobre i należyte co do formy, zgodzili się na artykuły następujące:

Artykuł 1.

Wysokie Strony kontraktujące zobowiązują się wydawać sobie nawzajem stosownie do postanowień układu niniejszego osoby oskarżone, ścigane lub zasądzone przez sądy jednej ze stron kontraktujących za jeden z czynów karygodnych, wymienionych w artykule 3., jeżeli czyn według ustawodawstwa zarówno państwa wzywającego jak i państwa wezwanego jest zagrożony karą na wolności powyżej jednego roku albo karą surowszą i został popełniony w obrębie obszaru państwa wzywającego.

Jeżeli czyn karygodny, z powodu którego zażądano wydania, został popełniony poza obszarem państwa, które żąda wydania, wówczas można zgodzić się na wydanie, jeżeli ustawodawstwo państwa wzywającego i wezwanego dopuszcza ścigania takich czynów karygodnych także w tym wypadku, gdy je popełniono za granicą.

Artykuł 2.

Austrya lub Węgry nie wydadzą nigdy Rządowi Paragwajskiemu obywatela austryackiego lub węgierskiego, a Rząd Paragwajski nie wyda nigdy Austryi lub Węgrom obywatela Rzeczypospolitej Paragwajskiej.

Su Majestad el Emperador de Austria Rey de Bohemia &c. y Rey Apostólico de Hungría y Su Excelencia el Presidente Constitucional de la República del Paraguay, habiendo resuelto de común acuerdo celebrar una Convención para la extradición de malhechores, han nombrado con este objeto por sus Plenipotenciarios, á saber:

Su Majestad el Emperador de Austria, Rey de Bohemia &c. y Rey Apostólico de Hungría:

Al Señor Baron Hugo de Rhemen, su Enviado Extraordinario y Ministro Plenipotenciario,

Su Excelencia el Señor Presidente de la República del Paraguay:

al Señor Doctor José Z. Caminos, Enviado Extraordinario y Ministro Plenipotenciario del Paraguay,

los cuales despues de haberse comunicado sus plenos poderes, hallados en buena y debida forma, han convenido en los artículos siguientes:

Artículo 1º.

Las Altas Partes Contratantes se obligan á entregarse reciprocamente de conformidad con las estipulaciones de esta Convención los individuos acusados, perseguidos ó condenados por las autoridades judiciales de una de las Altas Partes Contratantes por uno de los actos punibles mencionados en el artículo 3º de este convenio, siempre que esos actos sean castigados por la legislación del Estado reclamante también como por la del Estado requerido con pena superior á un año de prisión ó con pena mas grave y hayan sido cometidos dentro del territorio del Estado reclamante.

Cuando el acto punible que motiva el pedido de extradición hubiere sido cometido fuera del territorio del Estado reclamante se podrá dar curso á este pedido siempre que la legislación del Estado que lo requiera y la del Estado requerido autoricen la persecución de tales hechos aun cometidos en el Extranjero.

Artículo 2º.

No serán entregados ni un súbdito Austriaco ó Húngaro por el Austria ó la Hungría al Gobierno de la República del Paraguay, ni un ciudadano de la República del Paraguay por el Gobierno de la República del Paraguay al Austria ó á la Hungría.

Artykuł 3.

Czyny karygodne, dla których zezwoli się na wydanie, są następujące:

1. Morderstwo i wszelkie inne zabójstwo, popełnione z rozmysłem (licząc tu także morderstwo na krewnych, rodzicach, małżonku, dzieciobójstwo), bez względu na rodzaj środków, użytych do wykonania czynu.

2. Rozmyślne zranienia i uszkodzenia, które sprowadziły niezamierzoną śmierć uszkodzonego albo pociągnęły za sobą chorobę prawdopodobnie nieuleczalną albo stałą niezdolność do pracy, zniszczenie lub zupełne ubezwładnienie jednego z członków lub narządów albo ciężkie kalectwo.

3. Zgwałcenie; targnięcie się na wstydliwość pewnej osoby, popełnione z użyciem gwałtu lub bez tegoż; naruszenie obyczajności przez uwiedzenie osób nieletnich jednej lub drugiej płci do rozpusty albo nieobyczajności w celu zaspokojenia chuci innych osób; także naruszenie obyczajności, popełnione dla zaspokojenia chuci własnych przez uwiedzenie osoby nieletniej jednej lub drugiej płci do rozpusty, jeżeli osoba ponosząca winę jest ojcem lub matką, opiekunem lub nauczycielem osoby uwiedzionej albo jeżeli z innego powodu ma nad nią poruczony dozór.

4. Wielożeństwo i dwużeństwo.

5. Zatajenie, usunięcie, zamiana lub podsunięcie dziecka.

6. Rozmyślne podpalenie, rozmyślne uszkodzenie kolei żelaznej, przez co spowodowano śmierć lub uszkodzenie kogoś ze służby lub podróżnych.

7. Fałszowanie (podrabianie) pieniędzy, asygnat i zapisów długu państwa, biletów bankowych lub innych papierów wartościowych, opartych na kredycie publicznym i obiegających tak jak pieniądze; wydawanie, puszczanie w obieg i używanie takich przedmiotów ze świadomością fałszerstwa; fałszowanie dokumentów publicznych, znaczków pocztowych, pieczęci, cech i marek państwowych; używanie przedmiotów tych ze świadomością, iż są sfałszowane.

8. Rabunek (zabranie rzeczy, połączone z wprawieniem pewnej osoby w obawę, użyciem przeciw niej groźby lub gwałtu).

9. Kradzież (zabranie rzeczy bez wprawienia w obawę, użycia groźby lub gwałtu względem osób); oszustwo, nadużycie zaufania, sprzeniewierzenie; uszkodzenie, sfałszowanie lub przerobienie dokumentów publicznych i prywatnych, weksli i innych papierów handlowych; używanie tych sfałszowanych lub zmienionych dokumentów, weksli i papierów ze

Artículo 3º.

Se acordará la extradición por los actos punibles á continuación enumerados:

1º. Asesinato y todo otro homicidio voluntario (comprendidos el parricidio, el fratricidio, uxoricidio, infanticidio) sean cuales fueren los medios empleados para causarlos.

2º. Golpes y heridas voluntarias que hubieran causado la muerte del herido sin intención de darla, ó una enfermedad probablemente incurable ó incapacidad permanente de trabajo personal, la destrucción ó privación del uso absoluto de un miembro ó de un órgano ó una mutilación grave.

3º. Estupro; atentados al pudor de las personas, cometidos con ó sin violencia; violación de la moral cometida por seducción de menores del uno ú otro sexo á la lascivia ó inmoralidad con objeto de satisfacer la libidine de otras personas; ítem violación de la moral cometida con objeto de satisfacer su propia libidine por seducción de menores del uno ú otro sexo á la lascivia, siempre que el culpable sea padre ó madre, tutor ó preceptor de la persona seducida ó que esté de otra manera encargado de su custodia.

4º. Poligamia y bigamia.

5º. Ocultación, supresión, sustitución ó suposición de niños.

6º. Incendio voluntario, destrucción voluntaria de un camino de hierro que hubiese causado lesiones ó la muerte de los empleados ó pasajeros.

7º. Falsificación (imitación, alteración) de monedas, de billetes ú obligaciones del Estado, de billetes de Banco ú otros valores de crédito público que tuviesen curso como moneda; introducción, emisión y uso con conocimiento de causa de esos valores falsificados; falsificación de documentos oficiales, de timbres postales, sellos, troqueles y toda marca del Estado; uso con conocimiento de causa de esos objetos falsificados.

8º. Robo con intimidación, amenaza ó violencia á las personas.

9º. Hurto (robo sin intimidación, ni amenaza, ni violencia contra las personas); estafa y fraude; sustración, ocultación; mutilación, falsificación ó alteración de escrituras públicas y privadas, letras de cambio y otros papeles de comercio; uso con conocimiento de causa de esas escrituras, letras ó papeles falsificados ó alterados; siempre que en

świadomością tego stanu rzeczy; zawsze pod warunkiem, iż zrządzona szkoda przenosi we wspomnianych wypadkach kwotę 2000 K, jeżeli Austrya lub Węgry żądają wydania, a kwotę 500 talarów *(pesos fuertes)* według kursu ustawowego, jeżeli Rzeczpospolita Paragwajska domaga się ekstradycyi.

10. Krzywoprzysięstwo w sprawach karnych na szkodę obwinionego.

11. Działania rozmyślne i zawinione, które powodują zatonięcie, rozbicie się, zniszczenie lub ciężkie uszkodzenie okrętów i statków (baraterya).

12. Bunt i opór załogi okrętowej na pokładzie okrętu przeciw kapitanowi lub przełożonym.

13. Bankructwo oszukańcze.

We wszystkich tych wypadkach zarządzi się wydanie także z powodu usiłowania, współwiny lub uczestnictwa, jeżeli działania te są karygodne według ustawodawstwa państwa żądającego wydania i państwa wezwanego o wydanie.

Artykuł 4.

Wydania żąda się drogą dyplomatyczną.

W braku zastępstwa dyplomatycznego wystosuje żądanie wydania urząd spraw zewnętrznych jednej Strony kontraktującej do urzędu spraw zewnętrznych drugiej Strony kontraktującej.

Na wydanie zezwoli się tylko wtedy, jeżeli przedłożono wyrok karny albo umotywowany nakaz uwięzienia albo akt równorzędny z wyrokiem względnie nakazem uwięzienia, i to w oryginale lub uwierzytelnionym odpisie.

Dokumenty te, wygotowane z zachowaniem formalności, przepisanych ustawodawstwem państwa wzywającego, mają obejmować oznaczenie zarzuconego obwinionemu czynu karygodnego, tudzież kary, którą czyn ten jest zagrożony; będą one zaopatrzone w uwierzytelniony odpis odnośnego tekstu ustawy, uzasadniającego żądane wydanie, oraz w miarę możności w rysopis osoby, ktora ma być wydana, lub w inne szczegóły, przydatne do stwierdzenia jej tożsamości.

Wydanie zbiegów na podstawie postanowień niniejszego traktatu ma być uskutecznione według tych ustaw, normujących wydawanie, które w danej chwili obowiązują w państwie, wezwanem o wydanie.

los casos anteriormente indicados la suma del perjuicio exceda, si el País reclamante es el Austria ó la Hungría, al valor de 2000 coronas, y, si el País reclamante es la República del Paraguay, al valor de 500 pesos fuertes de curso legal.

10°. Falso juramento en materia criminal en perjuicio del acusado.

11°. Actos voluntarios y culpables de los que hubiere resultado la pérdida, naufragio, destrucción ó perjuicios graves de los buques ú otras embarcaciones (barateria).

12°. Motín y rebelión de la tripulación á bordo de un buque contra el capitan ó contra sus superiores.

13°. Quiebra (bancarrota) fraudulenta.

En todos estos casos las tentativas así como los hechos de complicidad y participación serán suficientes para obtener la extradición, cuando esas tentativas y esos hechos de complicidad y participación sean punibles segun la legislación del Estado reclamante y del Estado requerido.

Artículo 4°.

La extradición será solicitada por vía diplomática.

En defecto de una representación diplomática, el pedido de extradición será dirijido por el Ministerio de Relaciones Exteriores de una Parte Contratante al Ministerio de Relaciones Exteriores de la otra Parte.

La extradición será solamente acordada cuando se presente sea original ó en copia auténtica la sentencia condenatoria ó un auto motivado de prisión ó bien todo otro documento que tuviese la misma fuerza de ese auto ó sentencia.

Esos documentos que serán expedidos con las formalidades prescriptas por la legislación del Estado reclamante contendrán la designación del hecho punible de que se trata, la indicación de la pena que le es aplicable y se acompañarán copia legalizada del texto legal pertinente al hecho che motiva el pedido de extradición, así como los señales del individuo reclamado ú otros datos que pudieren servir para verificar su identidad, siempre que fuese posible.

La extradición de los fugitivos con arreglo á lo estipulado en la presente Convención se efectuará segun las leyes relativas á la extradición que estén en vigor en el Estado requerido en tiempo de la reclamación.

Artykuł 5.

W przypadkach nagłych może każda z Wysokich Stron kontraktujących żądać najkrótszą drogą na podstawie uwiadomienia o istnieniu nakazu uwięzienia tymczasowego przytrzymania osoby ściganej lub zasądzonej i uzyskać przytrzymanie to pod warunkiem, iż akt, na którym opiera się żądanie ekstradycyi, będzie dostarczony w przeciągu dwóch miesięcy, licząc od dnia uwięzienia.

Artykuł 6.

Jeżeli rząd państwa, które zażądało wydania, nie odebrał osoby ściganej lub zasądzonej w przeciągu trzech miesięcy, licząc od dnia, w którym oddano mu osobę tę do rozporządzenia, wówczas wypuszcza się uwięzionego na wolność, a ponowne uwięzienie go z tego samego powodu nie może mieć miejsca. W tym wypadku spadają koszta na państwo, które żądało wydania.

Artykuł 7.

Jeżeli jedna z Wysokich Stron kontraktujących żąda na zasadzie niniejszego układu wydania, którego domaga się także inne państwo lub kilka innych państw z powodu innych czynów karygodnych, wówczas wyda się ściganego rządowi tego państwa, na którego obszarze popełnił on najcięższy czyn karygodny, a jeżeli kary są równo ciężkie, rządowi tego państwa, którego żądanie ma wcześniejszą datę.

Artykuł 8.

W żadnym wypadku nie zezwoli się na wydanie z powodu zbrodni lub występków politycznych albo działań lub zaniechań, będących w związku z nimi.

Za zbrodnię polityczną lub występek polityczny albo za działanie, będące w związku z czynem takim, nie uważa się zamachu, popełnionego przeciw osobie zwierzchnika państwa lub przeciw członkom jego rodziny, jeżeli zamach ten uzasadnia istotę czynu morderstwa, skrytobójstwa, otrucia albo usiłowania jednej z tych zbrodni; sprawców lub współwinnych musi się zatem wydać stosownie do postanowień niniejszej konwencyi.

Także przestępstw anarchistycznych nie należy uważać za polityczne czyny karygodne lub za działania, będące w związku z nimi.

Artykuł 9.

Wydany nie może być w żadnym wypadku ścigany ani karany w państwie, któremu go wydano,

Artículo 5º.

En caso de urgencia cada una de las Altas Partes Contratantes podrá en virtud de un aviso de la existencia de un mandato de prisión pedir y obtener por la vía mas directa, el arresto provisorio del acusado ó condenado, á condición, sin embargo, de que el documento que sirve de fundamento al pedido sea presentado en el término de dos meses á contar del dia en que el arresto tuviese lugar.

Artículo 6º.

Si en los tres meses contados desde el dia en que el acusado ó condenado hubiera sido puesto á su disposición, el Gobierno del Estado que lo ha reclamado, no se hubiese hecho cargo de él, será puesto en libertad y no podrá ser nuevamente preso por la misma causa. En este caso, los gastos serán á cargo del Estado reclamante.

Artículo 7º.

Si el individuo cuya extradición se solicita por una de las Altas Partes Contratantes, en virtud de la presente Convención, fuese igualmente reclamado por una ó varias otras Potencias, en virtud de otros actos punibles, será entregado al Gobierno del Estado en cuyo territorio hubiese cometido el delito más grave, y en caso de igual gravedad, será entregado al Gobierno del Estado cuya demanda fuese de fecha anterior.

Artículo 8º.

En ningun caso se concederá la extradición por crímenes ó delitos políticos, ni por hechos ú omisiones que tengan conexión con ellos.

No se considerará crimen ó delito político, ni hecho conexo con él, el atentado contra la persona del Jefe superior de un Estado ó contra los miembros de su familia, cuando ese atentado constituyese el crimen de homicidio, asesinato, envenenamiento ó la tentativa de uno de estos crímenes, y por tanto, sus autores ó cómplices deberán ser entregados con arreglo á lo estipulado en la presente Convención.

No se considerarán tampoco delitos políticos ó hechos conexos con ellos los atentados anarquistas.

Artículo 9º.

El individuo que hubiese sido entregado no podrá, en ningún caso, ser juzgado ó castigado en

za zbrodnię polityczną lub występek polityczny, popełniony przed wydaniem, ani za działanie lub zaniechanie, będące w związku z przestępstwem takiem, ani wreszcie za inną czynność karygodną, nieprzewidzianą w układzie niniejszym.

Artykuł 10.

Na wydanie nie zezwoli się, jeżeli zaszło przedawnienie ścigania lub kary według ustaw państwa, od którego żądano wydania.

Wydanie nie nastąpi także wtedy, jeżeli obwiniony, którego wydania zażądano, był już ścigany w państwie wezwanem o wydanie za czyn karygodny, będący podstawą wydania, i został uwolniony albo jeżeli jest jeszcze ścigany albo jeżeli karę już odpokutował.

Artykuł 11.

Wydanie zarządzi się nawet w tym wypadku, gdyby miało przeszkodzić dopełnieniu zobowiązań, które osoba odnośna zaciągnęła w obec osób prywatnych w państwie, do którego schroniła się, co jednak nie narusza prawa do skargi, z którego uprawnieni mogą skorzystać przed władzą właściwą.

Artykuł 12.

Jeżeli osoba, która ma być wydana, jest ścigana lub uwięziona w państwie wezwanem z powodu innego czynu karygodnego, a nie tego, na którym opiera się żądanie wydania, wówczas można wstrzymać wydanie, dopóki ściganie nie będzie ukończone, a w razie skazania, dopóki kara nie będzie wykonana lub darowana.

Artykuł 13.

Wszystkie przedmioty, które służyły do wykonania czynu karygodnego, albo które nabyto za pomocą tegoż, tudzież przedmioty, które mogą posłużyć do przekonania o winie, prześle się razem z wydanym.

Przesłanie to zarządzi się także wówczas, gdy z powodu śmierci lub ucieczki osoby, która miała być wydaną, nie można uskutecznić wydania.

Będą niem objęte wszystkie przedmioty wspomnianego rodzaju, które ścigany ukrył lub złożył w państwie, gdzie szukał przytułku, a które dopiero później zostaną odnalezione. Prawa osób trzecich do przedmiotów tych nie doznają jednak uszczerbku; przedmioty powyższe musi się im zwrócić bez kosztów po ukończeniu postępowania karnego.

el Estado á quien ha sido entregado por un crimen ó delito político anterior á la extradición, ni por hechos ó omisiones conexos con él, ni por ningún otro hecho punible que no esté previsto en la presente Convención.

Artículo 10º.

La extradición no será acordada, cuando según las leyes del país á quien se pide la extradición, se hallase prescripta la pena ó la acción criminal.

La extradición tampoco tendrá lugar cuando el individuo cuya extradición se solicita ha sido ya encausado y absuelto en el país requerido, en razón del mismo delito que motiva la demanda de extradición ó bien si la causa continúa aún, ó si ha sufrido ya la pena correspondiente.

Artículo 11º.

La extradición tendrá también lugar aún cuando ella impida el cumplimiento de obligaciones que el individuo reclamado hubiese contraído con particulares en el Estado en donde se refugió, dejando á salvo las acciones de los damnificados, quienes podrán hacer valer sus derechos ante la autoridad competente.

Artículo 12º.

Si el individuo reclamado fuese perseguido ó se hallase detenido en el Estado requerido por un acto punible distinto del que motivó la demanda de extradición esta podrá ser diferida hasta que la causa haya terminado, y en caso de condenación, hasta que haya sufrido la pena ó se le haya perdonado.

Artículo 13º.

Todos los objetos que hayan servido para la perpetración del acto punible, ó que hayan sido obtenidos por medio de ese acto, así como los que puedan servir de pieza de convicción, serán remitidos al mismo tiempo que el individuo reclamado.

Esta remesa tendrá lugar aún en el caso de que la extradición no pudiera efectuarse por razón de la muerte ó de la fuga del culpable.

Ella comprenderá todos los objetos de la misma naturaleza que el acusado hubiera ocultado ó depositado en el país donde se refugió y que fueren descubiertos ulteriormente. Quedan sin embargo reservados los derechos de terceros sobre los objetos mencionados que deben serles entregados sin ningún gasto una vez terminado el proceso.

Artykuł 14.

Koszta, powstałe wskutek przytrzymania, uwięzienia, żywienia i odesłania osoby, która ma być wydana, oraz koszta przewozu przedmiotów, wymienionych w artykule poprzedzającym, ponosi państwo wezwane aż do chwili oddania osoby wydanej; począwszy od tej chwili spadają na państwo wzywające. Oddanie ma nastąpić w przystani okrętowej, położonej najbliżej siedziby sędziego lub sądu, do którego należy postępowanie w sprawie wydania.

Artículo 14º.

Los gastos ocasionados por el arresto, la detención, la manutención y la conducción del individuo cuya extradición hubiese sido acordada, así como el transporte de los objetos mencionados en el artículo precedente, quedarán á cargo del Estado requerido hasta el momento de la entrega, y desde entonces correrán por cuenta del Gobierno requirente, debiendo efectuarse la entrega en el puerto de embarque más inmediato al asiento del Juez ó Tribunal competente para el procedimiento de extradición.

Artykuł 15.

Jeżeli jedna z Wysokich Stron kontraktujących uzna w sprawie karnej niepolitycznej potrzebę przesłuchania świadków, znajdujących się na obszarze Strony drugiej, albo potrzebę podjęcia innych czynności śledczych, wówczas wysłane będzie w tym celu drogą, przepisaną w artykule 4., pismo rekwizycyjne, któremu uczyni się zadość stosownie do ustaw państwa wezwanego o pomoc prawną.

Strony kontraktujące zrzekają się wzajemnie zwrotu kosztów, spowodowanych wykonaniem takich rekwizycyi, z wyjątkiem należytości za orzeczenia rzeczoznawców w sprawach handlowych i sprawach medycyny sądowej.

Artículo 15º.

Cuando en el curso de una causa penal, no política, una de las Altas Partes Contratantes juzgase necesaria la declaración de testigos domiciliados en el territorio de la otra Parte, ó cualquier otro acto de instrucción, será enviada para ese fin, por la vía indicada en el Artículo 4º, carta rogatoria, á la cual se dará ejecución observándose las leyes del País requerido.

Las Altas Partes Contratantes renuncian recíprocamente á la reclamación de gastos resultantes del cumplimiento de la comisión rogatoria, á no ser que se trate de remuneraciones para informes de peritos en materias comerciales ó médico-legales.

Artykuł 16.

Układ niniejszy wchodzi w życie w trzy miesiące po wymianie ratyfikacyi.

Każda z Wysokich Stron kontraktujących ma prawo wypowiedzenia układu tego, który jednak pozostaje w mocy aż do upływu roku od dnia wypowiedzenia.

Układ niniejszy będzie ratyfikowany, a ratyfikacye wymieni się jak najwcześniej w Asunción.

W dowód tego podpisali obustronni pełnomocnicy układ ten i wycisnęli na nim swe pieczęcie.

Działo się w Buenos Aires, dnia 16. października 1907.

Artículo 16.

La presente Convención se pondrá en vigencia á los tres meses después del canje de las ratificaciones.

La Convención podrá ser denunciada por cualquiera de las Altas Partes Contratantes; entretanto continuará en vigor hasta la expiración de un año á contar del día en que hubiese sido denunciada.

Ella será ratificada y las ratificaciones serán canjeadas en la Asunción tan pronto como fuere posible.

En fé de lo cual, los respectivos Plenipotenciarios han firmado la presente Convención y le han puesto sus sellos.

Hecho en Buenos Aires, el 16 de Octubre 1907.

(L. S.) Baron Hugo **von Rhemen** wlr.

(L. S.) José Z. **Caminos** wlr.

Nos visis et perpensis conventionis huius stipulationibus, illas omnes et singulas pro Austria et pro Hungaria ratas hisce confirmatasque habere profitemur ac

declaramus, verbo Nostro promittentes Nos omnia quae in illis continentur fideliter executioni mandaturos esse.

In quorum fidem majusque robur praesentes ratihabitionis Nostrae tabulas manu Nostra signavimus sigilloque Nostro adpresso firmari jussimus.

Dabantur Viennae die vicesimo septimo mensis Martii anno Domini millesimo nongentesimo decimo, Regnorum Nostrorum sexagesimo secundo.

Franciscus Josephus m. p.

Comes ab **Aehrenthal** m. p.

Ad mandatum Sacrae Caesareae et Regiae Apostolicae Majestatis proprium.

Franciscus **Peter** m. p.
Caes. et Reg. Consul Generalis.

Powyższy traktat ekstradycyjny ogłasza się jako obowiązujący dla królestw i krajów reprezentowanych w Radzie państwa.

Wiedeń, dnia 29. października 1910.

Bienerth wlr. **Hochenburger** wlr.

Rok 1910.

Dziennik ustaw państwa

dla

królestw i krajów w Radzie państwa reprezentowanych.

Część LXXXIII. — Wydana i rozesłana dnia 5. listopada 1910.

Treść: (№ 194—196.) 194. Rozporządzenie, dotyczące zakazu handlu obnośnego na obszarze miasta Poli oraz jego dzielnic podmiejskich i przedmieść. — 195. Obwieszczenie, dotyczące przeniesienia służby stemplowania kart do gry z c. k. Urzędu celnego głównego w Cieplicach na c. k. Urząd podatkowy w Cieplicach. — 196. Rozporządzenie, dotyczące przydzielenia gmin i obszarów dworskich Postołówka i Raków Kąt do okręgu Sądu powiatowego w Husiatynie.

194.

Rozporządzenie Ministerstwa handlu w porozumieniu z Ministerstwami spraw wewnętrznych i skarbu z dnia 19. października 1910,

dotyczące zakazu handlu obnośnego na obszarze miasta Poli oraz jego dzielnic podmiejskich i przedmieść.

Na zasadzie § 10. patentu cesarskiego z dnia 4. września 1852, Dz. u. p. Nr. 252, i § 5. odnośnego przepisu wykonawczego zakazuje się handlu obnośnego na obszarze miasta Poli, dzielnic podmiejskich Borgo Arena, Borgo Port'Aurea, Borgo S. Martino, Borgo S. Policarpo i Borgo Zaro, oraz przedmieść Sobborgo S. Michele, Sobborgo Siana, Sobborgo Stazione, Sobborgo Veruda, Comunal, Giadreschi, Scattari, Sichich z Tortianem, Valdibecco, Valmale, Vincural i Vintian.

Zakaz ten nie ma zastosowania do osób, które przynależą do okolic, wymienionych jako uprzywilejowane pod względem handlu obnośnego w § 17. patentu o handlu obnośnym i w odnośnych rozporządzeniach dodatkowych.

Biliński włr. **Haerdtl** wlr.

Weiskirchner wlr.

195.

Obwieszczenie Ministerstwa skarbu z dnia 23. października 1910,

dotyczące przeniesienia służby stemplowania kart do gry z c. k. Urzędu celnego głównego w Cieplicach na c. k. Urząd podatkowy w Cieplicach.

Odnośnie do punktu 1. rozporządzenia ministeryalnego z dnia 27. października 1881, Dz. u. p. Nr. 127, dotyczącego wykonania ustawy o stemplu od kart do gry, podaje się do wiadomości, iż w dniu 1. października 1910 przeniesiono służbę stemplowania kart do gry w Cieplicach z Urzędu celnego głównego na tamtejszy Urząd podatkowy i wyznaczono kasę tego urzędu jako urząd do wpłacania należytości stemplowych od kart do gry.

Biliński wlr.

196.

Rozporządzenie Ministerstwa sprawiedliwości z dnia 27. października 1910,

dotyczące przydzielenia gmin i obszarów dworskich Postołówka i Raków Kąt do okręgu Sądu powiatowego w Husiatynie.

Na zasadzie ustawy z dnia 11. czerwca 1868, Dz. u. p. Nr. 59, wydziela się gminy i obszary dworskie Postołówka i Raków Kąt z okręgu Sądu powiatowego w Kopyczyńcach i przydziela je do okręgu Sądu powiatowego w Husiatynie.

Rozporządzenie niniejsze nabywa mocy obowiązującej z dniem 1. stycznia 1911.

Hochenburger wlr.

Rok 1910.

Dziennik ustaw państwa

dla

królestw i krajów w Radzie państwa reprezentowanych.

Część LXXXIV. — Wydana i rozesłana dnia 10. listopada 1910.

Treść: (№ 197—198.) 197. Rozporządzenie, dotyczące uskuteczniania wypłat na rachunek władz politycznych w Styryi, Karyntyi, Krainie, Pobrzeżu, Tyrolu i Vorarlbergu oraz na Śląsku i Bukowinie przez c. k. pocztową Kasę oszczędności. — 198. Rozporządzenie, dotyczące utworzenia nowej grupy wyborczej przy sądach przemysłowych.

197.

Rozporządzenie Ministerstwa spraw wewnętrznych, Ministerstwa skarbu i Ministerstwa handlu w porozumieniu z Najwyższą Izbą obrachunkową z dnia 4. listopada 1910,

dotyczące uskuteczniania wypłat na rachunek władz politycznych w Styryi, Karyntyi, Krainie, Pobrzeżu, Tyrolu i Vorarlbergu oraz na Śląsku i Bukowinie przez c. k. pocztową Kasę oszczędności.

§ 1.

Począwszy od dnia 1. stycznia 1911 należy uskuteczniać przez pocztową Kasę oszczędności wszystkie wypłaty, których asygnowanie zarządzają polityczne władze krajowe w Styryi, Karyntyi, Krainie, Pobrzeżu, Tyrolu i Vorarlbergu oraz na Śląsku i Bukowinie, krajowe rady szkolne dla Styryi, Karyntyi, Krainy, Gorycyi i Gradyski, Istryi, Tyrolu, Vorarlbergu, Śląska i Bukowiny albo krajowe komisye dla operacyi agrarnych w Styryi, Karyntyi, Krainie, Tyrolu i na Śląsku.

§ 2.

Co do wydatków, które mają być zrealizowane w obrocie przekazowym c. k. pocztowej Kasy oszczędności, będzie kasą wypłacającą wyłącznie odnośna c. k. krajowa kasa skarbowa (krajowy urząd płatniczy), a organem likwidacyjnym wyłącznie departament rachunkowy tej politycznej władzy krajowej, na której rachunek wypłata następuje.

§. 3.

Od wypłacania za pośrednictwem pocztowej Kasy oszczędności są wyłączone:

a) wypłaty na rzecz uprawnionych do poboru, mieszkających za granicą;

b) wypłaty, które muszą nastąpić faktycznie w złocie;

c) wypłaty na rachunek Węgier, władz wspólnych i organów autonomicznych;

d) zasiłki na utrzymanie, które w myśl ustawy z dnia 21. lipca 1908, Dz. u. p. Nr. 141, mają być płacone rodzinom tych, którzy stawili się do ćwiczenia wojskowego (służbowego), względnie do wykształcenia wojskowego, i

e) aż do odmiennego zarządzenia wypłaty na rachunek funduszów pensyjnych nauczycieli i krajowych funduszów szkolnych, tudzież zaliczki na odnowienie winnic, zniszczonych przez mszycę winną.

§ 4.

Do wymienionych wypłat stosowane będą zresztą postanowienia rozporządzenia ministeryalnego z dnia 10. grudnia 1906, Dz. u. p. Nr. 245. z tą zmianą, iż ewentualne zażalenia wnosić należy do likwidującego departamentu rachunkowego odnośnej władzy politycznej krajowej.

Biliński wlr. **Haerdtl** wlr.

Weiskirchner wlr.

198.

Rozporządzenie Ministrów sprawiedliwości, handlu i spraw wewnętrznych z dnia 8. listopada 1910,

dotyczące utworzenia nowej grupy wyborczej przy sądach przemysłowych.

Na zasadzie artykułu V. ustawy z dnia 16. stycznia 1910. Dz. u. p. Nr. 20 (ustawy o pomocnikach handlowych), rozporządza się w wykonaniu § 41. wspomnianej ustawy:

§ 1.

Służbobiercy (§ 2.), na których spory ze stosunku służbowego rozszerzono przepisem § 41. ustawy z dnia 16. stycznia 1910. Dz. u. p. Nr. 20, właściwość sądów przemysłowych, mają se swymi służbodawcami tworzyć osobną grupę wyborczą dla wyboru asesorów, którzy w sporach służbobierców będą przydawani sądowi przemysłowemu i sądowi odwoławczemu w okręgu sądu przemysłowego.

§ 2.

Do służbobierców, objętych § 1. niniejszego rozporządzenia, należą:

1. Osoby, zatrudnione w przedsiębiorstwach, do których ma zastosowanie ordynacya przemysłowa, z wyjątkiem przemysłów handlowych, przeważnie dla świadczenia wyższych usług kupieckich, a więc w szczególności dyrektorzy fabryk, prokurzyści, pełnomocnicy handlowi, zawiadowcy, buchalterzy, kasyerzy, ajenci podróżujący, korespondenci itp.

2. Osoby, zatrudnione w przedsiębiorstwach, do których ma zastosowanie ordynacya przemysłowa, wliczając tu także przemysły handlowe, dla świadczenia usług wyższych, niekupieckich, o ile już na podstawie § 5., lit. *a)*. ustawy z dnia 27. listopada 1896, Dz. u. p. Nr. 218. nie podlegają jako werkmistrze, dozorcy lub przodownicy sądownictwu sądów przemysłowych, a więc w szczególności kierownicy ruchu, inżynierowie, chemicy, rysownicy itp.

§ 3.

Ilość asesorów i zastępców, którzy mają być wybrani z obu ciał wyborczych nowo utworzonej grupy wyborczej, ustanawia się w sposób następujący:

Sąd przemysłowy	Asesorzy sądu przemysłowego	Zastępcy	Asesorzy sądu odwoławczego
Wiedeń	24	16	8
Berno	16	8	8
Reichenberg	12	4	4
Bielsk	4	4	—
Lwów	16	8	8
Kraków	16	8	8
Ostrawa Morawska	12	4	—
Schönberg Morawski	4	4	—
Praga	16	8	8
Pilzno	12	4	4
Cieplice	12	4	—
Uście nad Łabą	12	4	—
Grac	12	4	4
Leoben	12	4	4
Karniów	4	4	—
Sternberg	4	4	—
Czerniowce	12	4	4
Prościejów	4	4	—
Tryest	16	8	8
Lublana	4	4	4

§ 4.

Co do powoływania asesorów do sądu odwoławczego, znajdującego się poza okręgiem sądu przemysłowego, obowiązują postanowienia §§ 12. i 13. rozporządzenia ministeryalnego z dnia 23. kwietnia 1898, Dz. u. p. Nr. 57.

§ 5.

Urząd asesorów (zastępców), którzy mają być wybrani stosownie do rozporządzenia niniejszego, rozpoczyna się w Sądzie przemysłowym wiedeńskim w dniu 15. lutego 1911, a we wszystkich innych sądach przemysłowych w dniu 1. kwietnia 1911. Podjęcie pierwszego wyboru ma zarządzić polityczna władza krajowa bez dalszego polecenia Ministra sprawiedliwości. Do wylosowania połowy asesorów (zastępców) po dwuletnim okresie urzędowania ma mieć zastosowanie rozporządzenie ministeryalne z dnia 21. marca 1900, Dz. u. p. Nr. 62.

Jeżeli funkcyonaryusz, należący do nowo utworzonej grupy wyborczej w myśl postanowień §§ 1. i 2. niniejszego rozporządzenia, został tymczasem wybrany asesorem (zastępcą) w jednej z istniejących obecnie grup przez ciało wyborcze robotników, wówczas gaśnie urząd jego w dniu, oznaczonym w ustępie poprzedzającym.

§ 6.

Rozporządzenie niniejsze wchodzi w życie w dniu ogłoszenia.

Haerdtl wlr. **Weiskirchner** wlr.

Hochenburger wlr.

Rok 1910.

Dziennik ustaw państwa

dla

królestw i krajów w Radzie państwa reprezentowanych.

Część LXXXV. — Wydana i rozesłana dnia 11. listopada 1910.

Treść: (№ 199 i 200.) 199. Obwieszczenie, dotyczące zgaśnięcia Najwyższych koncesyi na kolej lokalną (tramwaj parowy) z Matzleinsdorfer Linie w Wiedniu do Inzersdorfu am Wienerberge i kolej poruszaną lokomotywą (tramwaj parowy) z Steinbauergasse w Wiedniu do Głównej Targowicy na zwierzęta. — 200. Rozporządzenie, którem zabrania się dowozu i przewozu pewnych towarów i przedmiotów z miasta Rzymu, tudzież prowincyi Neapol, Caserta, Avellino i Salerno w Królestwie Włoskiem, a względnie ogranicza ten dowóz i przewóz.

199.

Obwieszczenie Ministerstwa kolei żelaznych z dnia 2. listopada 1910,

dotyczące zgaśnięcia Najwyższych koncesyi na kolej lokalną (tramwaj parowy) z Matzleinsdorfer Linie w Wiedniu do Inzersdorfu am Wienerberge i kolej poruszaną lokomotywą (tramwaj parowy) z Steinbauergasse w Wiedniu do Głównej Targowicy na zwierzęta.

Koncesye na budowę i utrzymywanie w ruchu kolei żelaznych, poruszanych lokomotywą, z Matzleinsdorfer Linie w Wiedniu do Inzersdorfu am Wienerberge i z Steinbauergasse w Wiedniu (dzielnica V.) do Głównej Targowicy na zwierzęta obok St. Marxer Linie, udzielone Nowej Wiedeńskiej Spółce tramwajowej Najwyższymi dokumentami koncesyjnymi z dnia 29. grudnia 1886, Dz. u. p. Nr. 17 i 21 z roku 1887, lecz nie wykorzystane dotąd, uznano za zgasłe.

Wrba wlr.

200.

Rozporządzenie Ministerstw spraw wewnętrznych, handlu i skarbu z dnia 9. listopada 1910,

którem zabrania się dowozu i przewozu pewnych towarów i przedmiotów z miasta Rzymu, tudzież prowincyi Neapol, Caserta, Avellino i Salerno w Królestwie Włoskiem, a względnie ogranicza ten dowóz i przewóz.

Z powodu wypadków cholery w Królestwie Włoskiem rozszerza się w porozumieniu z Rządem królewsko-węgierskim przepisy rozporządzenia z dnia 28. września 1910, Dz. u. p. Nr. 172, którem zabroniono dowozu i przewozu pewnych towarów i przedmiotów z prowincyi Bari i Foggia, a względnie ograniczono ten dowóz i przewóz, na dowóz i przewóz takich samych towarów i przedmiotów z miasta Rzymu, tudzież prowincyi Neapol, Caserta, Avellino i Salerno.

Rozporządzenie niniejsze wchodzi w życie z dniem podania go do wiadomości władz celnych, względnie morsko-sanitarnych.

Biliński wlr. **Haerdtl** wlr.

Weiskirchner wlr.

Rok 1910.

Dziennik ustaw państwa

dla

Królestw i krajów w Radzie państwa reprezentowanych.

Część LXXXV. — Wydana i rozesłana dnia 11. listopada 1910.

Treść: Nr. 199 i 200. [illegible] parowej z Matzleinsdorfer Linie w Wiedniu do Inzersdorfu am Wienerberge i kolej poruszaną lokomotywą (tramwaj parowy) z Steinbauergasse w Wiedniu do Głównej Targowicy na zwierzęta. — Nr. 200. Rozporządzenie Ministerstwa spraw wewnętrznych, handlu i skarbu z dnia 9. listopada 1910, którem zabrania się dowozu i przewozu pewnych towarów i przedmiotów z miasta Rzymu, tudzież prowincyi Neapol, Caserta, Avellino i Salerno w Królestwie Włoskiem, a względnie ogranicza ten dowóz i przewóz.

199.

Obwieszczenie Ministerstwa kolei żelaznych z dnia 2. listopada 1910,

dotyczące zgaśnięcia Najwyższych koncesyi na kolej lokalną (tramwaj parowy) z Matzleinsdorfer Linie w Wiedniu do Inzersdorfu am Wienerberge i kolej poruszaną lokomotywą (tramwaj parowy) z Steinbauergasse w Wiedniu do Głównej Targowicy na zwierzęta.

Koncesye na budowę i utrzymywanie w ruchu kolei żelaznych, poruszanych lokomotywą, z Matzleinsdorfer Linie w Wiedniu do Inzersdorfu am Wienerberge i z Steinbauergasse w Wiedniu (dzielnica V.) do Głównej Targowicy na zwierzęta obok St. Marxer Linie, udzielone Nowej Wiedeńskiej Spółce Handlowej Najwyższymi dokumentami koncesyjnymi z dnia 29. grudnia 1886, Dz. u. p. Nr. 17 i 21 z roku 1887, lecz nie wykorzystane dotąd, uznano za zgasłe.

Wrba wł.

200.

Rozporządzenie Ministerstw spraw wewnętrznych, handlu i skarbu z dnia 9. listopada 1910,

którem zabrania się dowozu i przewozu pewnych towarów i przedmiotów z miasta Rzymu, tudzież prowincyi Neapol, Caserta, Avellino i Salerno w Królestwie Włoskiem, a względnie ogranicza ten dowóz i przewóz.

Z powodu wypadków cholery w Królestwie Włoskiem rozszerza się w porozumieniu z Rządem Królewsko-węgierskim przepis, rozporządzenie z dnia 25. września 1910, Dz. u. p. Nr. 172, którem zabroniono dowozu i przewozu pewnych towarów i przedmiotów z prowincyi Bari i Foggia, a względnie ograniczono ten dowóz i przewóz, na dowóz i przewóz takich samych towarów i przedmiotów z miasta Rzymu, tudzież prowincyi Neapol, Caserta, Avellino i Salerno.

Rozporządzenie niniejsze wchodzi w życie z dniem podania go do wiadomości władz celnych, względnie morsko-sanitarnych.

Bilinski wł. Haerdtl wł.

Weiskirchner dr.

Rok 1910.

Dziennik ustaw państwa

dla

królestw i krajów w Radzie państwa reprezentowanych.

Część LXXXVI. — Wydana i rozesłana dnia 15. listopada 1910.

Treść: (№ 201—203.) 201. Rozporządzenie, dotyczące wydania tymczasowego regulaminu żeglugi i policyi rzecznej dla górno- i dolnoaustryackiej przestrzeni Dunaju. — 202. Obwieszczenie, dotyczące utworzenia nowego okręgu szacunkowego celem rozkładu podatku osobisto-dochodowego dla obszaru nowo utworzonego starostwa w Oświęcimiu w Galicyi. — 203. Obwieszczenie, dotyczące wydzielenia powiatu sądowego (podatkowego) Mautern z okręgu urzędowego Dyrekcyi okręgu skarbowego w St. Pölten i przydzielenia go do okręgu urzędowego Dyrekcyi okręgu skarbowego w Stein nad Dunajem.

201.

Rozporządzenie Ministerstwa handlu w porozumieniu z Ministerstwami spraw wewnętrznych, rolnictwa i robót publicznych z dnia 4. listopada 1910,

dotyczące wydania tymczasowego regulaminu żeglugi i policyi rzecznej dla górno- i dolnoaustryackiej przestrzeni Dunaju.

Warunki wykonywania żeglugi okrętami i tratwami.

§ 1.

Przedsiębiorstwa krajowe.

Upoważnienie do przemysłowego wykonywania żeglugi na Dunaju zapomocą austryackich okrętów wiosłowych i parowych zależy co do pierwszych od uzyskania koncesyi według postanowień ordynacyi przemysłowej (ustawa z dnia 15. marca 1883, Dz. u. p. Nr. 39), względnie rozporządzenia Ministerstwa handlu z dnia 29. stycznia 1858, Dz. u. p. Nr. 22, zaś co do utrzymywania ruchu okrętami parowymi od uzyskania koncesyi według przepisów rozporządzeń Ministerstwa handlu z dnia 29. stycznia i 12. lipca 1858, Dz. u. p. Nr. 22 i 108.

Samodzielne wykonywanie spławu tratwami podlega jedynie poprzedniemu zgłoszeniu według rozporządzenia Ministerstwa handlu z dnia 29. stycznia 1858, Dz. u. p. Nr. 22.

Ogólne przepisy co do uzyskania zezwolenia na urządzenie przewozów i szczególne wymogi co do bezpieczeństwa ruchu statków, służących do przewozu, pozostają w mocy, o ile w dalszym ciągu nie wydano przepisów surowszych.

§ 2.

Przedsiębiorstwa zagraniczne.

Upoważnienie nieaustryackich okrętów i tratew do ruchu na austryackiej przestrzeni Dunaju należy ocenić według odnośnych przepisów tego kraju, do którego okręty i tratwy przynależą.

Nieaustryackie przedsiębiorstwa żeglugi, które trudnią się żeglarstwem na obszarze austryackim i których okręty kursują regularnie na austryackiej przestrzeni Dunaju, winny jednak w celu ułatwienia stosunków z władzami pod względem przeprowadzenia niniejszego rozporządzenia ustanowić w krajach tutejszych upełnomocnionego zastępcę i podać właściwej władzy krajowej jego nazwisko i siedzibę.

§ 3.

Obowiązki przesiębiorstw utrzymujących regularny ruch osobowy i towarowy.

Przedsiębiorstwa żeglugi, które utrzymują regularny ruch osobowy i towarowy w obrębie austryackiej przestrzeni Dunaju, są obowiązane wyłożyć regulamin ruchu, taryfy osobowe i towarowe, paginowaną i pieczęcią przedsiębiorstwa zaopatrzoną książkę zażaleń oraz rozkłady jazdy dla ruchu osobowego na wszystkich stacyach wysyłkowych i na

każdym okręcie osobowym do publicznego przeglądu, względnie użytku.

Książki zażaleń należy przedkładać corocznie po skończeniu się sezonu żeglugi c. k. Inspektoratowi żeglugi śródziemnej do przeglądu.

Budowa, urządzenie, wyekwipowanie statków i utrzymywanie ich w dobrym stanie.

§ 4.

Zarządzenia, mające na celu bezpieczeństwo ruchu.

Każdy statek musi być co do budowy, wytrzymałości, urządzenia wewnętrznego i wyekwipowania tak wykonany, wyposażony i utrzymywany, aby bezpieczeństwo ruchu było zapewnione.

§ 5.

Zarządzenia, mające na celu zdrowie załogi okrętowej i podróżnych.

Stosownie do jakości i przeznaczenia statku muszą być zaprowadzone takie urządzenia, względnie dostarczone takie przedmioty, należące do wyekwipowania, jakie okazują się potrzebne ze względu na zdrowie załogi okrętowej i podróżnych, tudzież dla ich ochrony od wypadków.

Obciążenie i wielkość statków.

§ 6.

Zanurzanie się statków i burta sucha; osłony boczne.

Okręty cechowane mogą być obciążone tylko do granicy, podanej w certyfikatach cechowniczych i zaznaczonej na zewnętrznych ścianach burty.

Co do okrętów niecechowanych obowiązuje zasada, iż wysokość ich burty suchej musi wynosić w miejscu najgłębszego zanurzania się statku co najmniej 24 centymetrów.

Żadnego okrętu nie wolno jednak obciążać więcej, aniżeli tego dopuszcza jakość wody spławnej i każdorazowa najmniejsza jej głębokość.

Otwarte okręty wiosłowe (bez pokładu) muszą być ponadto zaopatrzone po obu stronach burty osłonami bocznymi, których brzeg górny oddalony jest od zwierciadła wody co najmniej na 40 centymetrów.

Władza żeglarska może jednak dla pewnych szczególnych rodzajów okrętów zezwolić na wyjątek co do wysokości burty suchej, względnie zarządzić zmiany co do wysokości osłon bocznych.

§ 7.

Największa dopuszczalna ilość osób.

Ze względów bezpieczeństwa wolno przyjmować na statki, służące do ruchu osobowego, tylko pewną maksymalną ilość podróżnych. Ilość ta ma być uwidoczniona w miejscu łatwo dostępnem dla podróżnych.

§ 8.

Wielkość i zanurzanie się tratew.

Długość tratew nie może przekraczać 65 metrów, a szerokość 14 metrów; tratwy, załadowane towarami, muszą na swej powierzchni górnej być jeszcze zupełnie wolne od wody.

§ 9.

Sposób ładowania.

Przy ładowaniu statków należy zwracać uwagę na to, aby pompy, drzwi do magazynów, tudzież odpowiednio szerokie i bezpieczne przejścia komunikacyjne były łatwo dostępne i aby sternik mógł bez przeszkód obserwować drogę.

Ładunek należy układać w ten sposób, aby bezpieczeństwo ruchu statku nie było zagrożone i aby ładunek nie mógł ani spaść poza pokład ani wskutek wystawania poza okręt wyrządzić szkodę innym statkom przy spotkaniu się z nimi.

Przewóz zwierząt żywych.

§ 10.

Zwierzęta żywe wolno przewozić okrętami tylko wtedy, jeżeli są umieszczone w odpowiednio dużych przedziałach lub klatkach i chronione w razie potrzeby od zimna i wilgoci, oraz jeżeli podróżni nie doznają niedogodności przez ich przewóz.

Przewożenie zwierząt większego rodzaju w małych statkach (czółnach), przeznaczonych wyłącznie do przewozu osób, jest zakazane.

Pod względem policyi weterynaryjnej podlegają zwierzęta przy przyjęciu do przewozu i przy samym przewozie odnośnym przepisom szczególnym. Również co do odkażania okrętów, którymi przewieziono zwierzęta, należy uwzględniać obowiązujące w tym kierunku przepisy.

Przewóz środków rozsadzających i materyi zapalnych.

§ 11.

Co do przewozu środków rozsadzających i materyi zapalnych obowiązują osobne przepisy, wydane w tym przedmiocie.

Co do sygnałów i świateł, którymi należy oznaczyć statki, służące do przewozu środków rozsadzających i materyi zapalnych, odsyła się ponadto do przepisów § 35.

Patent okrętowy.

§ 12.

Każdy okręt, który kursuje na austryackiej przestrzeni Dunaju, musi być zaopatrzony w prawidłowy patent okrętowy.

Patenty okrętowe dla okrętów austryackich wydaje się stosownie do rozporządzenia Ministerstwa handlu z dnia 29. stycznia 1858, Dz. u. p. Nr. 22.

Od zaopatrzenia się w patent okrętowy są uwolnione następujące okręty, o ile nie bywają poruszane zapomocą maszyn parowych:

a) okręty takiej konstrukcyi, iż nadają się i służą tylko do jednorazowej jazdy z prądem rzeki;

b) okręty o pojemności poniżej 20 ton, które służą do celów sportowych albo przewożą wyłącznie artykuły zwyczajnego obrotu targowego albo są przeznaczone tylko do ruchu między poszczególnymi punktami nadbrzeżnymi tej samej miejscowości i jej najbliższej okolicy;

c) przewozy lub promy z jednego brzegu na brzeg przeciwległy.

Budynki pływające.

§ 13.

Ustawienie i zmiana miejsca.

Ustawianie i przenoszenie młynów okrętowych, łazienek i innych budynków pływających może mieć miejsce tylko za zezwoleniem namiestnictwa i według jego szczególnych wskazówek. W tym względzie ma obowiązywać zasada, iż ruch żeglarski nie powinien doznawać przez to żadnych utrudnień ani przeszkód.

§ 14.

Umocowanie.

W celu umocowania budynków pływających nie wolno wbijać pali w splawnej wodzie rzeki ani umieszczać tam zatopionych koszy lub kotwic; do umocowania ich poza wodą splawną, tudzież przy budowlach nadbrzeżnych i ścieżkach holowniczych potrzebne jest zezwolenie władzy żeglarskiej.

Na zarządzenie władzy powyższej należy jednak usunąć także takie umocowania, które z biegiem czasu, na przykład wskutek zmiany kierunku prądu, okażą się szkodliwe dla ruchu okrętów i tratew.

§ 15.

Urządzenia i prawidła zachowania się ze względu na ruch okrętowy.

Wszystkie młyny okrętowe, łazienki, pomosty do lądowania i tym podobne przedmioty, obok których prowadzi ścieżka holownicza, powinno się zaopatrzyć na brzegu, z jednej i z drugiej strony, tudzież w ich najwyższem wzniesieniu w należyte zapory i przewody linowe dla statków holowanych, aby statki te mogły mijać stanowisko takich budowli, ile możności, bez przeszkód.

Zarówno właściciel jak i służba młynów okrętowych, łazienek itp. ma w razie potrzeby udzielić statkom przypływającym wszelkiej możliwej pomocy.

§ 16.

Usuwanie w porze zimowej.

W porze zimowej, zanim rozpocznie się niebezpieczny odpływ kier, należy wyciągnąć na ląd wszystkie młyny okrętowe, łazienki itp. tudzież wszystkie przedmioty, należące do nich a znajdujące się w prądzie, albo przesunąć je do przystani albo umieścić po wniesieniu poprzednio doniesienia w takich zatokach i bocznych ramionach rzeki, gdzie nie byłyby narażone na uszkodzenie ani nie mogły w razie poniesienia prądem narazić na niebezpieczeństwo niżej leżących budowli i urządzeń.

Oznaczenie okrętów, tratew i budynków pływających.

§ 17.

Parowce, kursujące na austryackiej przestrzeni Dunaju, powinny być oznaczone co najmniej swą zarejestrowaną nazwą albo swym zarejestrowanym numerem. Na wszystkich innych statkach i budynkach pływających należy uwidocznić imię i nazwisko albo firmę, tudzież siedzibę właściciela, a o ile kilka przedmiotów tego samego rodzaju należy do jednego właściciela, także (zarejestrowany) numer odróżniający; oznaczenie to ma być zawsze podane literami i cyframi z daleka rozpoznawalnymi i umieszczone na zewnętrznych ścianach pokładu, względnie na przedniej części okrętu.

Na tratwach powinien napis powyższy znajdować się po obu stronach tablicy, umieszczonej w kierunku długości tratwy na 1·5 metra ponad jej powierzchnią. Zamiast tablicy można użyć także białego płótna lub innej trwałej materyi białej, rozpiętej silnie na wzór tablicy pomiędzy dwoma drążkami.

Wszystkie statki poboczne (łodzie) z wyjątkiem statków takich przy tratwach mają być oznaczone w ten sam sposób, co przedmiot pływający, do którego należą.

Władza żeglarska ma jednak prawo zezwolić na skrócenia przepisanych wyżej oznaczeń, o ile chodzi o znane powszechnie nazwiska i firmy właścicieli.

Nadzorowanie przedmiotów pływających.

§ 18.

Okręty, tratwy, bagiery, młyny okrętowe, łazienki itp., stojące na kotwicy lub przymocowane do lądu, muszą pozostawać pod nadzorem człowieka, obznajomionego z żeglugą.

Jeżeli jednak na okręcie znajdują się podróżni, musi się urządzić stałą straż.

Czółna ratunkowe.

§ 19.

Dla okrętów i tratew.

Wszystkie okręty, posiadające patent, tudzież wszystkie tratwy i okręty wiosłowe, do których obsługi potrzeba więcej jak dwóch ludzi, powinny mieć z sobą co najmniej jedną odpowiednio wielką łódź ratunkową. Władza żeglarska ma jednak prawo pominąć obowiązek ten co do pewnych kategoryi statków albo wśród pewnych szczególnych stosunków.

§ 20.

Dla bagierów, szkół pływania, pomostów do lądowania, młynów okrętowych.

Przy bagierach, szkołach pływania, pomostach, służących do lądowania parowców, i młynach okrętowych musi być zawsze pod ręką przynajmniej jedno czółno ratunkowe. Dwa lub więcej czółen należy ustawić w tym wypadku, jeżeli jedno z nich służy do regularnej komunikacyi z lądem.

§ 21.

Jakość i wyekwipowanie czółen ratunkowych.

Każde czółno ratunkowe ma być zawsze utrzymywane w dobrym stanie i posiadać kompletne wyekwipowanie; nie może ono mieć ładunku i powinno nadawać się do natychmiastowego spuszczenia na wodę w celu zrobienia zeń użytku.

Załoga okrętów i tratew.

§ 22.

Wiek.

Kierownicy statków austryackich muszą być pełnoletni albo uznani za pełnoletnich.

Każdy z chłopców okrętowych musi liczyć co najmniej 14 lat, a każdy człowiek z reszty załogi okrętu lub tratwy co najmniej 16 lat.

§ 23.

Patent szyperski i flisacki.

Każdy kierownik okrętu lub tratwy musi posiadać prawidłowy patent szyperski, względnie flisacki.

Co do uzyskania austryackich patentów szyperskich lub flisackich obowiązują przepisy rozporządzenia Ministerstwa handlu z dnia 29. stycznia 1858, Dz. u. p. Nr. 22.

Od obowiązku uzyskania patentu szyperskiego są uwolnieni:

1. kierownicy statków holowanych;

2. kierownicy okrętów, wymienionych w § 12. pod *b)* i *c)*, o ile okręty te nie są poruszane siłą pary;

3. kierownicy tych statków, dla których Ministerstwo handlu zezwoli na wyjątek.

Odpowiedzialność właścicieli (dzierżawców) statków i budynków pływających oraz szyprów i kierowników tratew.

§ 24.

Właściciel statku odpowiada za jego należyte wyekwipowanie i utrzymanie w dobrym stanie, za ustanowienie kierownika, ukwalifikowanego według przepisu, i za zdatność załogi, którą ewentualnie sam przyjął.

Kierownik okrętu, względnie tratwy odpowiada w pierwszym rzędzie za ścisłe przestrzeganie przepisów, zawartych w niniejszym regulaminie policyjnym. Nie może on opuszczać w czasie jazdy statku, poruczonego swemu kierownictwu, odpowiada za utrzymanie statku i jego wyekwipowania w dobrym stanie, za bezpieczne i odpowiednie prowadzenie oraz umocowanie tegoż, za dotrzymanie granicy obciążenia, tudzież za obecność i zupełną zdatność potrzebnej załogi.

Właściciel, względnie dzierżawca budynku pływającego odpowiada za jego należyte urządzenie, wyekwipowanie i utrzymanie, oraz za przydanie potrzebnego i zdatnego personalu.

Papiery okrętowe, wykazy i przepisy, które mają znajdować się na pokładzie.

§ 25.

Przy wykonywaniu żeglarstwa, względnie flisactwa muszą znajdować się zawsze na pokładzie przepisane papiery okrętowe (patent okrętowy, certyfikat kotłowy, listy przewozowe, względnie manifest, patent szyperski, względnie flisacki, świadectwo uzdatnienia do obsługi maszyn, względnie kotłów itd.); papiery te musi się okazywać na żądanie organów, sprawujących nadzór nad przepisami policyi rzecznej.

Jeżeli jeden z powyższych papierów okrętowych zginie w czasie podróży, należy donieść o tem zaraz najbliższej władzy żeglarskiej pierwszej instancyi, znajdującej się przy rzece, albo władzy takiej w Wiedniu lub Lincu; po zbadaniu stanu rzeczy może władza wystawić poświadczenie, iż nie zachodzi przeszkoda pod względem kontynuowania podróży.

Ponadto muszą kierownicy okrętów i tratew mieć ze sobą odbitkę niniejszego regulaminu policyjnego; na okrętach parowych (z wyjątkiem przewozów) należy prowadzić dziennik, w którym musi się dokładnie zapisywać każdorazowy etat osobowy, czas odjazdów i przyjazdów, miejsca postoju, stan wody i warunki meteorologiczne, najważniejsze zdarzenia, rodzaj i ilość przewożonych towarów i przebytą przestrzeń oraz ilość, oznaczenie i ładunek statków ewentualnie holowanych itp.

Ogólne przepisy o sygnałach.

§ 26.

Chorągwie sygnałowe.

Chorągwie, używane do dawania sygnałów w myśl niniejszego regulaminu policyjnego, muszą mieć co najmniej 1 metr długości, a 0·7 metra szerokości.

§ 27.

Światła sygnałowe.

Światło białe, zielone, czerwone lub niebieskie w myśl niniejszego regulaminu policyjnego jest to światło, które płonie w latarni o szkłach bezbarwnych, względnie zielonych, czerwonych lub niebieskich.

O ile nie ma odrębnych postanowień, muszą być światła sygnałowe przy czystem powietrzu dokładnie dostrzegalne na wszystkie strony widnokręgu, a mianowicie światła białe, zielone i czerwone na 1 kilometr, zaś światła niebieskie na 0·5 kilometra.

§ 28.

Świstawki parowe.

Za gwizd w rozumieniu niniejszego regulaminu policyjnego należy uważać sygnał, dany świstawką parową, a w szczególności ma gwizd krótki trwać mniej więcej 1 do 2 sekund, gwizd długi 5 do 6 sekund, zaś przerwa między poszczególnymi gwizdami ma wynosić około 1 sekundę.

§ 29.

Dzwony okrętowe.

Dzwony, używane na parowcach, muszą być słyszalne przy spokojnem powietrzu na odległość o promieniu co najmniej 500 metrów.

§ 30.

Ograniczenie co do dawania sygnałów.

Na austryackiej przestrzeni Dunaju można stosować tylko sygnały, podane w niniejszym regulaminie policyjnym, i to jedynie w przypadkach, dla których są przewidziane, i tylko za pośrednictwem osób, odpowiedzialnych za sygnalizowanie. Krótkich gwizdów i uderzeń w dzwon można jednak używać w wewnętrznej służbie okrętowej w miejsce słów komendy, jeżeli wykluczone jest spowodowanie nieporozumień na innych statkach.

Utrzymywanie świateł na przedmiotach pływających w porze nocnej.

§ 31.

Okręty parowe w czasie jazdy.

Parowce jadące wolno (czy to przeciw prądowi, czy z prądem) mają mieć na przodzie okrętu, na maszcie lub kominie dwa, a parowce holujące trzy białe światła, dostrzegalne oddzielnie przy czystem powietrzu na odległość co najmniej 3 kilometrów; światła te muszą być osłonięte w ten sposób, aby były widzialne na łuku widnokręgu od 120 do 180 stopni, a mianowicie 60 do 90 stopni od przodu, na obie strony.

Ponadto ma każdy parowiec, który płynie wolno albo z okrętami holowanymi, doczepionymi w kierunku długości, utrzymywać na skrajnym punkcie tylnej części okrętu światło niebieskie, zasłonięte ku przodowi (poziomy krąg świetlny o 180 stopniach).

Jeżeli statki holowane są doczepione do parowca z tyłu, wówczas należy umieścić tylne światło niebieskie na skrajnym punkcie tylnej części ostatniego statku.

§ 32.

Parowce służące do przewozu w czasie ruchu.

Parowce, które służą jedynie do przewozu, a więc tylko do połączenia dwóch miejsc na brzegach przeciwległych, mają utrzymywać w czasie ruchu na przodzie okrętu jedynie jedno światło białe zasłonięte od tyłu, a na tyle okrętu światło niebieskie, zasłonięte od przodu (poziomy krąg świetlny w obu wypadkach o 180 stopniach).

§ 33.

Okręty bez motorów i tratwy w czasie jazdy.

Wszystkie wolno płynące okręty wiosłowe i tratwy, tudzież okręty przy mostach pływających i promach linowych mają utrzymywać światło białe, widzialne na wszystkie strony.

§ 34.

Przedmioty pływające w stanie spoczynku.

Okręty, tratwy i budynki pływające, które stoją spokojnie poza obrębem zamkniętych przystani, mają utrzymywać światło zielone, umieszczone możliwie wysoko, po stronie, leżącej najbliżej drogi wodnej, i to w kierunku pod wodę.

Z pośród kilku statków i innych przedmiotów pływających, które ustawiono na kotwicy lub przymocowano linami w grupach, ma jednie pierwszy i ostatni przedmiot, który znajduje się najbliżej drogi okrętowej, utrzymywać przepisane światło zielone. Jeżeli poszczególne statki lub budynki pływające będą umieszczone całkowicie lub chociażby tylko częściowo poza linią, łączącą oba te światła w kierunku prądu, wówczas należy oznaczyć je również światłem zielonem.

Niezaładowane okręty wiosłowe i tratwy, które stoją poza obrębem drogi wodnej, są wyjęte z pod obowiązku utrzymywania świateł.

§ 35.

Statki z ładunkiem środków rozsadzających lub materyi zapalnych.

Statki z ładunkiem środków rozsadzających lub materyi zapalnych muszą, o ile poszczególne przepisy nie postanawiają czego innego, utrzymywać, względnie ukazywać w nocy te same światła, co inne statki.

Jeżeli jednak statki te są przymocowane do brzegu, wówczas należy pominąć utrzymywanie świateł na pokładzie, a natomiast oznaczyć odnośne miejsce brzegu zapomocą dwóch świateł zielonych, umieszczonych możliwie wysoko w odległości metra jedno nad drugiem.

Latarnie, używane na pokładzie, powinny być tak urządzone, względnie umieszczone, aby nie zachodziło niebezpieczeństwo zajęcia się ładunku okrętowego.

Ogólne prawidła jazdy.

§ 36.

Zachowanie się przy odjeździe.

Żaden statek nie powinien wjeżdżać w drogę innego statku, płynącego bezpośrednio przed nim lub zanim, i przeszkadzać mu w biegu.

Odbijanie od lądu należy uregulować w ten sposób, aby statek, a względnie jego doprzęg był oddalony w chwili dosięgania drogi wodnej od każdego innego okrętu i każdej innej tratwy, które są w biegu, co najmniej o 200 metrów.

§ 37.

Utrzymanie kierunku jazdy.

Okręty i tratwy, które płyną różnymi szlakami rzeki i wyprzedzają się albo spotykają ze sobą, nie powinny bez szczególnego powodu opuszczać szlaku wodnego, na którym znajdują się.

§ 38.

Zestawianie statków.

Ilość, wielkość i obciążenie statków, które jeden parowiec ma równocześnie holować, należy tak ustosunkować, aby wśród wszelkich okoliczności można było zapewnić pociągowi holowniczemu moc niezbędną do bezpiecznego sterowania.

Uszeregowanie statków, holowanych przez jeden parowiec, zależy od warunków prądu.

Wolno płynące okręty wiosłowe, które są sprzężone ze sobą, nie mogą przedstawiać ogólnej szerokości, przenoszącej 20 metrów. Tratew nie wolno sprzęgać ze sobą.

§ 39.

Zachowanie się pociągów holowniczych.

Statki holowane powinny trzymać się jak najdokładniej w szlaku wodnym parowca holującego; przy przepływaniu wązkich lub trudnych miejsc prądu powinien parowiec trzymać statki doczepione możliwie razem i w kierunku jazdy. Jeżeli droga wodna jest nader wązka, musi się w danym razie przeprawiać statki holowane przez cieśninę pojedynczo.

§ 40.

Wzajemne zachowanie się różnych statków.

Statki z lekkim ładunkiem powinny w czasie jazdy zapewniać statkom z ciężkim ładunkiem wszelkie możliwe korzyści, zaś zarówno jedne jak i drugie powinny je przyznawać statkom uszkodzonym.

Statki wiosłowe, to jest okręty wiosłowe i tratwy, muszą przy zbliżaniu się parowców zwrócić się zawsze w kierunku prądu rzeki; powinny one trzymać się jak najdalej od drogi parowców i mogą zbliżyć się do fal, wywołanych przez parowiec, dopiero wtedy, gdy uderzanie fal nie może im już szkodzić.

§ 41.

Jazda wyścigowa i jazda równoległa.

Wyścigowa i równoległa jazda statków jest wogóle zakazana. Jazdy sportowe, które wymagają wyjątku od tego zakazu, potrzebują zezwolenia namiestnictwa.

§ 42.

Zmniejszenie siły maszyny, względnie zastanowienie maszyny okrętowej w szczególnych wypadkach.

O ile to jest potrzebne dla zapobieżenia wypadkom lub uszkodzeniom, muszą parowce ograniczyć działalność maszyny, a w razie potrzeby nawet zastanowić ją zupełnie, jeżeli to może stać się bez niebezpieczeństwa dla samego parowca lub jego doprzęgu.

Ograniczenie siły maszyny ma w szczególności mieć miejsce w przypadkach następujących:

1. Przy wyprzedzaniu lub spotkaniu płynących okrętów wiosłowych, tratew i pociągów okrętowych;

2. przy przejeździe obok okrętów lub tratew, stojących na kotwicy albo utwierdzonych linami. Zwiększona ostrożność jest wskazana w tym wypadku, jeżeli na wspomnianych statkach albo na zasłaniającym je brzegu wystawiono we dnie chorągiew czerwono-białą, a w nocy światło zielone;

3. przy przejeździe obok statków, które osiadły na mieliźnie;

4. przy zbliżaniu się do okrętu lub tratwy, które jadą w tym samym kierunku, dopóki niema dostatecznego miejsca do wyprzedzenia;

5. przy wyprzedzaniu przez parowiec;

6. przy przejeździe obok przewozów i budynków pływających;

7. przy przejeździe obok budowli rzecznych, będących w robocie, jeżeli odnośne miejsce na brzegu, względnie na wodzie oznaczono we dnie chorągwią czerwono-białą, a w nocy światłem zielonem;

8. przy przejeżdżaniu przez płytkie lub wązkie miejsca rzeki i przy jeździe z wodą na ostrych zakrętach prądu;

9. przy jeździe w czasie mgły, śnieżycy itp., o ile jazda jest w ogóle jeszcze dopuszczalna (§ 58.);

10. w razie wysokiego stanu wody, jeżeli to jest potrzebne dla ochrony zatopionych budynków lub przedmiotów, tudzież uprawnych gruntów lub urwistych brzegów.

Wyprzedzanie statków.

§ 43.

Prawidło ogólne.

Jeżeli okręt lub tratwa zbliży się do innego okrętu lub tratwy, które płyną w tym samym kierunku, wówczas może żądać przepuszczenia naprzód, o ile w odnośnem miejscu rzeki zachodzą warunki potrzebne dla wyprzedzenia.

§ 44.

Wyprzedzanie prawidłowe.

Z reguły ma statek wyprzedzający zboczyć przy wyprzedzaniu na lewo, a statek wyprzedzany na prawo. Tylko jeżeli parowiec wyprzedza okręt wiosłowy (z wyjątkiem nieobciążonych czółen i statków sportowych) albo tratwę, ma jedynie sam parowiec zboczyć, i to na lewo.

a) Statek wiosłowy wyprzedza statek wiosłowy.

Jeżeli statek wiosłowy zbliży się do drugiego statku wiosłowego, wówczas winien statek znajdujący się w tyle oznajmić zamiar wyprzedzenia wołaniem, na które statek jadący na przodzie ma odpowiedzieć w ten sam sposób na znak zrozumienia.

b) Parowiec wyprzedza parowiec.

Jeżeli parowiec chce wyprzedzić drugi parowiec, wówczas winien wydać jeden długi gwizd. Parowiec jadący na przodzie ma odpowiedzieć na sygnał ten w ten sam sposób na znak zgody.

c) Parowiec wyprzedza statek wiosłowy.

Jeżeli parowiec chce wyprzedzić statek wiosłowy, winien wydać jeden długi gwizd, na który statek wiosłowy ma odpowiedzieć wołaniem na znak zrozumienia.

§ 45.

Wyprzedzanie odwrotne.

Gdyby wyprzedzanie prawidłowe z jakichkolwiek powodów nie okazywało się korzystne, należy zachować proceder niżej podany:

a) Statek wiosłowy wyprzedza statek wiosłowy.

Statek wiosłowy znajdujący się na przodzie, który uważa wyprzedzanie odwrotne za wskazane, zawiadamia o tem zbliżający się statek wiosłowy najpóźniej po otrzymaniu sygnału wyprzedzenia (wołanie) we dnie przez wystawienie chorągwi czerwono-białej, a w nocy światła zielonego po prawej stronie okrętu. Drugi statek wiosłowy winien na znak zrozumienia odpowiedzieć w ten sam sposób i wyprzedzać na prawo, podczas gdy statek wyprzedzany zbacza na lewo

b) Parowiec wyprzedza parowiec.

Parowiec znajdujący się na przodzie winien po otrzymaniu sygnału wyprzedzenia (długi gwizd) wywijać we dnie po prawej stronie okrętu chorągwią niebieską, a w nocy wystawić tam światło czerwone i jechać równocześnie na lewo, poczem parowiec będący w tyle odpowie na sygnał w ten sam sposób i wyprzedzi następnie na prawo.

c) Parowiec wyprzedza statek wiosłowy.

Jeżeli parowiec chce wyprzedzić statek wiosłowy w sposób odwrotny, winien oznajmić zamiar ten przez wydanie długiego gwizdu, nadto zaś we dnie przez wywijanie chorągwią niebieską, a w nocy przez wystawienie światła zielonego po prawej stronie okrętu.

Statek wiosłowy ma na znak zrozumienia wystawić we dnie chorągiew czerwono-białą, a w nocy światło zielone, poczem parowiec wyprzedza na prawo, podczas gdy statek wiosłowy (z wyjątkiem nieobciążonych czółen i statków sportowych, które mają wymijać na lewo) zatrzymuje swój kierunek jazdy.

§ 46.

Wyprzedzanie wśród warunków niekorzystnych.

Jeżeli statek zbliży się do drugiego statku na odległość około 200 metrów, a niema dość miejsca do wyprzedzenia, wówczas musi on w miarę możności trzymać się w tyle w tem oddaleniu tak długo, dopóki oba statki nie dosięgną miejsca, nadającego się do wyprzedzenia.

a) Statek wiosłowy zbliża się do statku wiosłowego.

W razie zbliżenia się dwóch statków wiosłowych do siebie winien statek jadący na przodzie oznajmić niemożność wyprzedzenia przez odpowiednie wołanie, a nadto we dnie przez wywijanie chorągwią czerwono-białą, w nocy zaś światłem białem na przodzie okrętu.

b) Parowiec zbliża się do parowca.

Jeżeli parowiec zbliża się do drugiego parowca, winien kierownik parowca jadącego na przodzie oznajmić niemożność wyprzedzenia przez dwa długie gwizdy i dzwonienie w dzwon okrętowy, poczem parowiec jadący z tyłu ma pozostać w tyle tak długo, dopóki parowiec będący na przodzie nie oznajmi jednym długim gwizdem, iż wyprzedzenie jest możliwem.

c) Parowiec zbliża się do statku wiosłowego.

Jeżeli parowiec dopędza statek wiosłowy, wówczas powinien kierownik parowca ocenić, czy wyprzedzenie może mieć miejsce czy nie.

Jeżeli statek wiosłowy lub parowiec znajdujący się w tyle nie może żadną miarą zmniejszyć swej chyżości tak znacznie, aby można było uniknąć wyprzedzenia, wówczas winien statek wiosłowy oznajmić to przez wielokrotne wołanie i dłuższe wywijanie chorągwią czerwono-białą we dnie, względnie białem światłem na przodzie okrętu w nocy, zaś parowiec przez kilka długich gwizdów. Wskutek tego musi statek znajdujący się na przodzie usunąć się jak najdalej na bok albo w razie potrzeby przybić nawet do brzegu, jeżeli warunki miejscowe zezwalają na to.

Jeżeli pociąg holowniczy jadący przeciw prądowi otrzyma od parowca płynącego w tyle bez doprzęgu bezpośrednio przed wjechaniem na takie miejsce prądu, w którem wyprzedzenie jest niemożliwe, sygnał wyprzedzenia (długi gwizd), wówczas winien zatrzymać się przed cieśniną tak długo dopóki parowiec jadący wolno nie prześcignie go.

§ 47.

Wyprzedzanie statków holowanych przeciw prądowi.

Statki, holowane z brzegu, ustępują w kierunku ścieżki holowniczej, podczas gdy statek wyprzedzający zwraca się ku stronie przeciwnej.

Spotykanie się statków.

§ 48.

Prawidło ogólne.

Statki płynące w kierunku przeciwnym mogą przepływać obok siebie jedynie w razie dostatecznej szerokości drogi wodnej, przyczem statek płynący z prądem ma zawsze prawo zatrzymać dla siebie lepszą drogę wodną.

§ 49.

Wymijanie prawidłowe.

Z reguły powinny parowce wymijać się wzajemnie, i to oba na prawo. Jeżeli jednak parowiec spotka się z okrętem wiosłowym albo tratwą (wy-

jąwszy nieobciążone czółna i statki sportowe, które powinny wymijać na prawo), wówczas ma ustąpić się tylko parowiec, i to również na prawo.

§ 50.

Wymijanie odwrotne.

Jeżeli kierownik parowca płynącego przeciw prądowi uzna, iż przez wyminięcie na lewo pozostanie dla statku płynącego z prądem lepsza i bezpieczna droga wodna, wówczas należy przy zbliżaniu się okrętu płynącego z prądem zachować następujący proceder:

a) Parowiec spotyka się z parowcem.

Parowiec jadący przeciw prądowi ma we dnie wywijać po prawej stronie okrętu chorągwią niebieską, a w nocy wystawić tam światło czerwone i płynąć na lewo, poczem parowiec płynący z prądem odpowie na sygnał w ten sam sposób i zboczy na lewo.

b) Parowiec spotyka się ze statkiem wiosłowym.

Parowiec jadący przeciw prądowi winien oznajmić statkowi wiosłowemu płynącemu z prądem zamiar wyminięcia na lewo we dnie przez wywijanie chorągwią niebieską, a w nocy przez wystawienie światła zielonego po prawej stronie okrętu i zboczyć na lewo.

Statek wiosłowy winien na znak zrozumienia wystawić we dnie chorągiew czerwono-białą, a w nocy światło zielone i zatrzymać swój kierunek jazdy (z wyjątkiem nieobciążonych czółen i statków sportowych, które mają wymijać również na lewo).

§ 51.

Wymijanie wśród warunków niekorzystnych.

W miejscach trudnych, na cieśninach i ostrych zakrętach rzeki winny statki płynące pod wodę, a zwłaszcza parowce bez doprzęgu zapewniać zawsze okrętom jadącym z wodą możliwie wygodny przejazd.

Przytem należy zwracać uwagę na następujące prawidła:

a) Parowce jadące przeciw prądowi powinny w miarę możności płynąć wzdłuż wewnętrznego czyli mniejszego łuku rzeki, zaś statki płynące z wodą wzdłuż zewnętrzego czyli większego łuku.

b) Parowce płynące z wodą powinny ograniczyć ruch maszyny już powyżej trudnego miejsca prądu lub krzywizny i oznajmić swe zbliżanie się przez jeden długi gwizd.

c) Parowce płynące pod wodę powinny po spostrzeżeniu statku płynącego z wodą zatrzymać się z reguły już poniżej miejsca trudnego i oczekiwać przejazdu statku płynącego z wodą.

d) Jeżeli jednak statek płynący pod wodę znajduje się już na trudnem miejscu rzeki, wówczas winien on po spostrzeżeniu statku płynącego z wodą wydać jeden długi gwizd, poczem parowiec płynący z wodą ma bezwarunkowo, a statek wiosłowy płynący z wodą w miarę możności oczekiwać przejazdu statku płynącego pod wodę przed trudnem miejscem rzeki.

e) Gdyby oba statki wpłynęły już tak daleko na trudne miejsce rzeki, iż wzajemne ich wyminięcie się nie byłoby możliwe, wówczas musi statek płynący pod wodę cofnąć się i umożliwić przejazd statkowi płynącemu z wodą.

f) Gdyby i to nie dało się już wykonać, co statek płynący pod wodę ma oznajmić przez dwa długie i przeciągłe gwizdy, a nadto przez dzwonienie dzwonem okrętowym, wówczas muszą statki spotykające się z sobą dążyć do uniknienia według możności wzajemnych uszkodzeń przez usunięcie się na bok lub w inny sposób, zastosowany do środków, którymi rozporządza się.

§ 52.

Przejazd obok statków holowanych przeciw prądowi.

Jeżeli statek holowany z brzegu spotka się ze statkiem wolno płynącym, wówczas zbacza pierwszy z nich w kierunku ścieżki holowniczej, a drugi w kierunku rzeki.

Zarzucanie kotwicy lub umocowanie linami, ładowanie i odładowanie na drodze wodnej.

§ 53.

Zakaz zarzucania kotwicy lub umocowania linami.

Z wyjątkiem wypadków konieczności nie może żaden okręt, żadna tratwa i żaden budynek pływający zarzucać kotwicy ani przymocowywać się linami na drodze wodnej, na ostrych krzywiznach lub cieśninach, na torze przewozów, bezpośrednio przed lub poza słupami otworów mostowych i w bezpośredniem pobliżu pomostów, służących do lądowania okrętów.

Jeżeli jednak zajdzie wspomniany wyżej wypadek, wówczas mają mieć analogiczne zastosowanie zarządzenia paragrafów 76—79, niezależnie od innych przepisów, wydanych w niniejszym regulaminie policyjnym dla wypadków konieczności; sygnały, przewidziane w § 77, należy w takim razie umieścić po tej stronie statku lub budynku pływającego, obok której muszą przepływać statki kursujące.

§ 54.

Ładowanie i odładowanie.

Żaden statek nie może przedsiębrać przeładowania na drodze wodnej w takich miejscach, gdzie to powodowałoby przeszkodę dla ruchu okrętowego.

Jeżeli odładowanie okaże się potrzebne dla przeprawienia statku przez mieliznę, wówczas musi ono odbyć się w takiem miejscu, w którem znajduje się jeszcze dość miejsca dla ruchu innych statków.

Jeżeli odładowanie okazuje się konieczne, aby uczynić spławnym statek, który osiadł na mieliźnie, nie wolno odładowywać na mieliźnie więcej, aniżeli potrzeba, aby okręt mógł znowu płynąć.

Zachowanie się statków w nocy, podczas mgły, śnieżycy i wiatru, tudzież w razie wysokiego stanu wody i kier lodowych.

§ 55.

Pojęcie pory nocnej.

W myśl niniejszego regulaminu policyjnego oznacza noc czas, zaczynający się w pół godziny po zachodzie słońca, a kończący się na pół godziny przed jego wschodem.

§ 56.

Jazdy nocne.

W porze nocnej wolno płynąć tylko wtedy, jeżeli kierownik statku widzi jeszcze wyraźnie oba brzegi rzeczne; parowce bez doprzęgu mogą jednak kursować także wtedy, gdy tylko jeden brzeg może być widziany.

§ 57.

Jazdy podczas mgły, zamieci śnieżnej i wiatru.

Wszystkie statki bez wyjątku powinny w czasie gęstej mgły albo silnej śnieżycy, a okręty wiosłowe i tratwy także przy gwałtownym wietrze zastanowić jazdę i przybić do brzegu, o ile to jest w ogóle możliwe; statki przymocowane do lądu nie powinny od niego odbijać.

§ 58.

Środki ostrożności i sygnały przy jazdach w porze nocnej, podczas mgły lub śnieżycy.

Przy jazdach nocnych albo przy kontynuowaniu jazdy podczas przejrzystej mgły lub śnieżycy ma na okrętach parowych utrzymywać zawsze straż majtek, ustawiony na przodzie okrętu. W tym ostatnim wypadku (jazda podczas przejrzystej mgły lub śnieżycy) należy nadto zmniejszyć siłę maszyny (§ 42., l. 9.), dzwonić dzwonem okrętowym w odstępach 1 do 2 minut, tudzież wydawać co pięć minut jeden długi gwizd. Jeżeli parowiec zastanawia jazdę z powodu mgły lub śnieżycy, jednak nie może przybić do lądu, wówczas powinny ustać gwizdy, a natomiast trwać dalej znaki, dawane dzwonem. Jeżeli okręty wiosłowe lub tratwy będą przed przybiciem do brzegu zaskoczone mgłą, śnieżycą itp., wówczas powinny awizować się w ciągu dalszej jazdy za pomocą wołania, sygnałów na trąbie lub wywijania płonącymi pochodniami.

§ 59.

Jazdy przy wysokim stanie wody.

Jeżeli stan wody dosięgnie następujących wysokości, a mianowicie: na wodowskazie w Linzu wysokości 2·3 metra, na wodowskazie w Stein wysokości 2·8 metra, a na wodowskazie mostu Arcyksięcia Rudolfa w Wiedniu w wysokości 2·5 metra ponad zero, wówczas nie wolno okrętom wiosłowym i tratwom jechać o własnej sile, a parowce powinny w razie potrzeby (§ 42., l. 10) zmniejszyć siłę maszyny.

§ 60.

Jazdy w czasie odpływu kier.

Z chwilą rozpoczęcia się niebezpiecznego odpływu kier powinien ustać wszelki ruch okrętów i tratew, wyjąwszy o ile ruch ten byłby niezbędnie potrzebny dla celów ochronnych lub ratunkowych.

Przejazd pod stałymi mostami rzecznymi.

§ 61.

Prawidła jazdy.

Pod względem przejazdu pod poszczególnymi mostami obowiązują miejscowe prawidła jazdy, wydane przez polityczną władzę krajową; jeżeli jednak można użyć tylko jednego otworu mostowego do jazdy z wodą i pod wodę, wówczas powinien ten z dwóch okrętów, jadących w przeciwnych kierunkach, który płynie pod wodę, ustąpić zawsze okrętowi jadącemu z wodą pierwszeństwa w przejeździe.

§ 62.

Oznaczenie otworów mostowych, nadających się do przejazdu.

Otwory mostowe, które polityczna władza krajowa wyznaczyła jako główne otwory przejazdowe, należy stosownie do tego, czy przejazd jest dozwolony tylko w jednym kierunku czy też w obu kierunkach, oznaczyć po stronie źródeł albo ujścia rzeki, względnie po obu stronach, i to we dnie w linii środkowej zapomocą tablicy, podzielonej ukośnie na pole czerwone i białe, zaś w nocy zapo-

mocą światła czerwonego, umieszczonego w tem samem miejscu, a nadto przy każdem filarze zapomocą jednego światła zielonego.

Ruch statków, holowanych pod wodę.

§ 63.

Zachowanie się przy przejeździe obok przedmiotów pływających i budowli brzeżnych.

Okręty holowane z brzegu (pociągi powrotne) mają prawo swobodnego przeciągania liny holowniczej ponad okręty, tratwy i budynki pływające, ustawione wzdłuż brzegu.

Kierownicy lub właściciele wspomnianych przedmiotów pływających są obowiązani użyczać wszelkiej możliwej pomocy, aby lina holownicza mogła być bez przeszkód założona i ciągnięta (§ 15.).

Nikt nie może przeszkadzać, aby personal statków holowanych pod wodę przytrzymywał się rękami względnie hakami okrętowymi za przedmioty pływające, umocowane na linach; personal powyższy jest jednak obowiązany oszczędzać przytem przedmioty te.

§ 64.

Przepływanie rzeki na poprzek.

Jeżeli przy przeprawianiu statków holowanych z jednego brzegu na drugi ukaże się na widowni ciężki statek jadący z wodą lub parowiec, nie wolno przeciągać liny holowniczej do okrętu głównego.

Ruch przewozowy.

§ 65.

Pozostawienie wolnej drogi do jazdy.

Ruch przewozowy (§ 1., ust. 3.) należy wykonywać w ten sposób, aby okręty lub tratwy nie były zatrzymywane ani nie doznawały przeszkód w swej jeździe.

Kierownik przewozu powinien zatem usunąć się z drogi z wszelkim możliwym pośpiechem, skoro spostrzeże okręt lub tratwę jadące z wodą albo skoro parowiec jadący pod wodę zbliży się do miejsca przewozu na odległość około 400 metrów i zażąda uwolnienia drogi, wydając jeden długi gwizd.

W porze nocnej, tudzież podczas dłuższej przerwy w utrzymywaniu przewozu należy obrać dla niego takie stanowisko, aby droga wodna pozostała wolną.

§ 66.

Pozostawienie wolnej drogi dla przewozu.

Na drodze, na której porusza się przewóz, nie mogą statki zatrzymywać się.

Jeżeli kilka pociągów holowniczych ma zamiar przejechać bezpośrednio po sobie w kierunku pod wodę przez miejsce, gdzie znajduje się przewóz, a na przewozie będzie dany znak przez wywijanie chorągwią czerwono-białą we dnie, a światłem białem w nocy, wówczas musi każdy drugi pociąg holowniczy zatrzymać się i przepuścić prom.

§ 67.

Liny wiszące i słupy do umocowania przy przewozach linowych.

Liny wiszące przy przewozach linowych muszą być utrzymywane w punkcie wierzchołkowym co najmniej na 14 metrów ponad tym miejscowym stanem wody, który odpowiada wysokiemu stanowi wody, podanemu w § 59. Słupy na brzegu musi się ustawić poza ścieżkami holowniczemi.

§ 68.

Czółno kotwiczne mostów pływających.

Czółno kotwiczne lub boję mostu pływającego należy ustawić tak, aby nie stanowiły w prądzie przeszkody dla żeglugi. Należy je pomalować na biało, a w nocy oznaczyć światłem zielonem. Ze względu na stosunki miejscowe może władza krajowa uwolnić od obowiązku oświetlenia albo przepisać zamiast niego inne oznaczenie czółna kotwicznego.

§ 69.

Urządzenie przystani.

Przystanie przy przewozach musi się zaopatrzyć schodami, jeżeli to jest potrzebne ze względu na jakość spadku brzegów.

Okręty pomostowe należy połączyć z brzegiem zapomocą bezpiecznych kładek.

§ 70.

Porządek ruchu, ceny jazdy, rozkład jazdy. Ograniczenie ruchu.

W każdem miejscu, gdzie wsiada się na przewóz, należy umieścić tablice i przybić na nich porządek ruchu, zatwierdzony przez władzę, wykaz cen jazdy, a jeżeli to jest możliwe, także plan odjazdów.

Ponadto należy zaznaczyć na brzegu tę wysokość stanu wody, przy której powinno się utrzymywać ruch ze zwiększoną załogą, a względnie zupełnie zastanowić jazdę.

Zachowanie się przy wypadkach nieszczęśliwych, sygnał, oznaczający niebezpieczeństwo, udzielanie pomocy.

§ 71.

Zastanowienie jazdy w razie wypadków nieszczęśliwych.

Jeżeli okręt lub tratwa doznają podczas jazdy niebezpiecznego uszkodzenia, wówczas powinny

przybić do brzegu jak najspieszniej i mogą kontynuować jazdę dopiero po uskutecznieniu naprawy.

§ 72.

Opuszczanie statków, czynności ratunkowe.

Jeżeli zajdzie wypadek nieszczęśliwy, może załoga okrętu, względnie tratwy opuścić statek dopiero wtedy, gdy grozi życiu oczywiste niebezpieczeństwo.

Musi ona w pierwszym rzędzie starać się usilnie o usunięcie niebezpieczeństwa, grożącego statkowi albo podróżnym i ładunkowi, o ile są jeszcze widoki, iż da się to uczynić, w razie zaś gwałtownego niebezpieczeństwa powinna przedewszystkiem zwrócić uwagę na ratowanie zagrożonego życia ludzkiego, a dopiero później na zabezpieczenie ładunku.

§ 73.

Sygnał, wskazujący niebezpieczeństwo.

Jeżeli statek chce sygnalizować jakikolwiek rodzaj niebezpieczeństwa, wówczas ma to nastąpić we dnie przez wywijanie czerwoną chorągwią, a w nocy przez wywijanie zielonem światłem. Ponadto powinno się dawać wielokrotne dłuższe sygnały zapomocą rozporządzalnych akustycznych środków sygnałowych (świstawki parowej, dzwonu okrętowego, trąby itp.).

§ 74.

Udzielanie pomocy.

W przypadkach niebezpieczeństwa, koniecznej potrzeby i zdarzeń elementarnych powinny okręty i ich załoga, jak również personal tratew i budynków pływających użyczać pomocy w miarę swych sił, zwłaszcza jeżeli organ nadzoru rzecznego wyda w tym względzie polecenie na życzenie żądającego pomocy.

§ 75.

Roszczenie o zwrot szkody.

O roszczeniach udzielającego pomocy z powodu zwrotu ewentualnych szkód lub kosztów, wyniklych dla niego wskutek użyczenia pomocy, rozstrzygać mają w razie sporu właściwe sądy.

Zatonięte lub osiadłe na mieliźnie statki i budynki pływające.

§ 76.

Usuwanie.

Jeżeli statek lub budynek pływający rozbije się lub zatonie, tudzież jeżeli zginie jakikolwiek przedmiot, należący do urządzenia okrętu lub jego ładunku, który mógłby stanowić przeszkodę dla żeglugi, wówczas winien kierownik lub właściciel przedmiotu pływającego, o ile to jest dla niego możliwe, zarządzić zaraz na swój koszt jego wydobycie.

Jeżeli wydobycie nie da się w danych warunkach zaraz uskutecznić, należy mimo to wdrożyć niezwłocznie odnośne roboty i ukończyć je po doniesieniu o wypadku (§ 79.) w ciągu terminu, wyznaczonego przez władzę żeglarską pierwszej instancyi. W razie zaniedbania tego obowiązku wykona państwo roboty odnośne na koszt właściciela przedmiotu, niezależnie od roszczeń o zwrot szkody, przysługujących temuż w danym razie przeciw osobom trzecim.

§ 77.

Oznaczenie.

Aż do zupełnego usunięcia takiej przeszkody w żegludze (§ 76.) należy oznaczyć ją we dnie chorągwią czerwoną, a w nocy światłem zielonem.

Jeżeli przedmiot znajduje się całkiem pod wodą, powinno się zaznaczyć odnośne miejsce zapomocą boji albo czółna z chorągwią lub światłem.

§ 78.

Posterunek ostrzegawczy (straż z chorągwią).

Jeżeli jakieś miejsce rzeki stanie się wskutek uwięznięcia lub zatonięcia pewnego przedmiotu trudnem albo nawet niemożliwem do przebycia, wówczas należy ustawić nadto posterunek ostrzegawczy (straż z chorągwią) w odpowiedniem miejscu brzegu, położonem mniej więcej o 2 kilometry wyżej, ile możności przy najbliższem miejscu nawracania, a jeżeli w obrębie odległości takiej znajduje się ujście spławnej rzeki pobocznej, także przy rzece tej w tem samem oddaleniu.

Posterunek ten winien zawiadamiać zbliżające się statki o wypadku wołaniem, a nadto we dnie przez wywijanie chorągwią czerwono-białą, w nocy zaś światłem białem.

Jeżeli przy uwięznięciu lub zatonięciu pewnego przedmiotu zginą także wszystkie lub niektóre środki sygnałowe, należy sprawić je jak najprędzej na nowo, a aż do tego czasu starać się o jak największe bezpieczeństwo żeglugi przez samo ostrzeganie głosem.

Obowiązek donoszenia o przeszkodach w żegludze.

§ 79.

Jeżeli przeszkoda w żegludze nie może być zaraz usunięta przez osobę, obowiązaną do tego według § 76., albo jeżeli statek lub budynek pływający wyrządził szkodę w zakładach budowli wodnych lub w urządzeniach brzegowych, wówczas ma kierownik lub właściciel (dzierżawca) donieść o tem najbliższemu organowi nadzoru rzecznego; organ

ten prześle doniesienie powyższe (w razie potrzeby drogą telegraficzną lub telefoniczną) władzy żeglarskiej pierwszej instancyi celem spowodowania dalszych zarządzeń (stwierdzenia stanu rzeczy, zarządzenia środków ostrożności, wskazanych ze względu na żeglugę, usunięcia przeszkody w żegludze, zawiadomienia Inspektoratu żeglugi śródziemnej itp.).

Ten sam obowiązek ciąży na wszystkich innych kierownikach okrętów i tratew, o ile spostrzegą jakąkolwiek przeszkodę żeglugi, która nie jest jeszcze oznaczona.

Utrzymanie drogi wodnej w czystości, jej zamykanie i oznaczanie.

§ 80.

Utrzymanie czystości.

Wrzucanie do rzeki nawozu, rumowiska, kamieni, żużli i wogóle wszelkich przedmiotów tonących jest zakazane, wyjąwszy miejsca, oznaczone przez władzę.

Pnie, drzewa, kotwice i inne podobne przedmioty, znajdujące się w łożysku rzeki i szkodliwe lub niebezpieczne dla żeglugi, wyciągnie się i usunie na koszt państwa, o ile ich istnienie nie może być nikomu poczytane za winę.

§ 81.

Zamknięcie.

Jeżeli z jakiegokolwiek powodu okaże się potrzeba czasowego zamknięcia drogi wodnej na poszczególnych przestrzeniach rzeki, wówczas poda władza zamknięcie to do wiadomości publicznej.

§ 82.

Oznaczenie.

Na tych przestrzeniach rzeki, na których zachodzi potrzeba oznaczenia drogi, ma to być uskutecznione w sposób następujący:

Na prawo w kierunku prądu należy ustawić żerdki, zaopatrzone u góry mocno przylegającym chrustem, albo pływaki pomalowane na czarno;

na lewo należy ustawić drążki, na których górnym końcu jest przymocowany luźny chrust, albo zawiesić pływaki pomalowane na czerwono.

Przystanie, stacye okrętowe i ich używanie.

§ 83.

Oznaczenie położenia i wielkości przystani publicznych; przystanie prywatne.

Dokładne położenie, długość i podział (dla parowców, okrętów wiosłowych i tratew) przystani publicznych ustali dla austryackiej przestrzeni Dunaju Namiestnictwo Arcyksięstwa Austryi poniżej, względnie powyżej Anizy, w danym razie w porozumieniu z krajową władzą skarbową, a zarazem poda je do wiadomości publicznej i oznaczy na miejscu w sposób odpowiedni.

Używanie brzegów na przystanie prywatne, tudzież ustawianie pomostów do lądowania wymaga zezwolenia namiestnictwa.

§ 84.

Urządzanie stacyi okrętowych i ich utrzymywanie w dobrym stanie.

Przy urządzaniu stacyi okrętowych i ich utrzymywaniu w dobrym stanie należy zwracać uwagę na bezpieczne i wolne od zarzutów odbywanie się ruchu, tudzież na wygodę podróżnych.

§ 85.

Używanie przystani.

Prawidłowe używanie przystani nie może doznawać żadnych utrudnień lub przeszkód ani wskutek ruchu statków ani ze strony sąsiadów miejscowych lub wybrzeżnych.

Jeżeli musi się zarządzić na pewien czas zupełne lub częściowe zamknięcie przystani publicznej, będzie to ogłoszone przez właściwe namiestnictwo.

Używanie przystani publicznych jest zresztą unormowane regulaminami krajowymi, które już obowiązują lub będą wydane w przyszłości.

§ 86.

Ustawianie i szeregowanie statków.

Wszystkie statki należy ustawiać w przystaniach tak, aby były jak najmniej narażone na uderzenia fal, nie przeszkadzały statkom przepływającym i nie tamowały innym statkom dostępu do przystani.

Miejsce do nawracania powinno być ile możności wolne.

Bez zezwolenia odnośnych organów nadzorczych nie może nigdy w przystaniach leżeć obok siebie więcej jak dwa statki w kierunku szerokości rzeki.

Tratwy należy przyczepiać w przystaniach w ten sposób, aby jedna tratwa zakrywała drugą najwyżej do połowy jej długości.

§ 87.

Przymocowywanie statków.

Wszystkie statki należy umocowywać w miejscach ich postoju w sposób zupełnie bezpieczny.

Pale i pierścienie do przyczepiania, znajdujące się w przystaniach, powinny być zawsze dostępne i nie mogą być ani zastawiane sprzętami okrętowymi itp., ani przez niewłaściwe manipulacye zbyt silnie wyzyskiwane i uszkadzane.

Samowolne wbijanie jakichkolwiek pali do przyczepiania oraz uszkadzanie budowli nadbrzeżnych przy przymocowywaniu statków, jak również przywiązywanie statków do przedmiotów, nieprzeznaczonych na ten cel np. do poręczy, filarów mostowych, pomostów do lądowania itp., jest zakazane.

Umieszczanie kotwic do lądowania na brzegach jest dozwolone tylko za zgodą organów nadzorczych, a przymocowywanie statków do drzew tylko w razie ostatecznej konieczności; posiadacz odnośnego statku odpowiada za wszelką szkodę przez to zrządzoną.

§ 88.

Porządek kolejny lądowania, sygnalizowanie przybicia i odjazdu.

Z dwóch okrętów lub tratew płynących w tym samym kierunku, które chcą przybić do pewnej przystani, ma pierwszeństwo statek, znajdujący się bliżej przystani, a przy przeciwnych kierunkach jazdy zawsze statek jadący z wodą.

Parowce towarowe, (holowniki), które chcą lądować, muszą oznajmić to na odpowiednią odległość od przystani przez dwa długie gwizdy.

Dla parowców osobowych obowiązują przy zbliżaniu się do stacyi następujące prawidła:

Na 5 minut przed przybiciem do pomostu dla lądowania mają one wydać jeden długi gwizd, a bezpośrednio potem dać znak dzwonem okrętowym.

Jeżeli postój parowca trwa dłużej aniżeli kwadrans, tudzież w stacyi wyjazdowej i kresowej należy na 15 minut i na 2 minuty przed odjazdem dać znak dzwonem.

Przy odjeździe należy bezpośrednio przed odjęciem kładki i odczepieniem lin wydać jeden długi gwizd.

Parowce, używane przy ruchu przewozowym, mają tylko bezpośrednio przed odczepieniem lin wydać jeden długi gwizd.

Publiczności wolno wchodzić na pomosty do lądowania dopiero wtedy, gdy parowiec jest już przymocowany do pomostu.

§ 89.

Układanie drzewa w miejscach, gdzie się je zrzuca lub składa.

W miejscach, gdzie zrzuca się lub składa drzewo, tudzież w miejscach, gdzie wiąże się tratwy, musi się poukładać pnie w sposób fachowy tj. tak, aby publiczne używanie rzeki i ścieżki holowniczej nie doznawało przez to przeszkód ani uszczerbku i aby w razie niespodzianej powodzi można było zapobiedz porwaniu drzewa przez przytrzymanie go lub w inny odpowiedni sposób i utrzymać je w porządku.

§ 90.

Lądowanie w takich miejscach brzegu, które nie są przeznaczone do lądowania.

W innych miejscach prócz przystani mogą lądować statki w celu ładowania lub wyładowania tylko w interesie budowli rzecznych lub na podstawie osobnego zezwolenia namiestnictwa, przyczem należy przestrzegać obowiązujących pod tym względem przepisów władzy (skarbowej). Gdyby jednak konieczność zmusiła szypra do zabezpieczenia statku i ładunku w innem miejscu brzegu, wówczas winien on stosownie do artykułu XXV. aktu o żegludze na Dunaju donieść o swem położeniu przymusowem najbliższym urzędnikom podatkowym lub najbliższej zwierzchności miejscowej; właściciel odnośnego statku jest nadto w myśl § 9. ustawy państwowej o prawie wodnem z dnia 30. maja 1869 (Dz. u. p. Nr. 93) obowiązany wynagrodzić właścicielowi brzegu w sposób odpowiedni ewentualne uszkodzenie jego gruntu.

Ścieżki holownicze.

§ 91.

Podział i szerokość ścieżek holowniczych.

Szerokość ścieżek holowniczych, które dzielą się na sztuczne, tj. założone na budowlach nadbrzeżnych lub urządzeniach dla ochrony brzegów, i naturalne, tj. prowadzące na brzegach nieubezpieczonych czyli obsuwających się, ustanawia się z pominięciem szczególnych wypadków wyjątkowych, na 6 metrów, licząc od kraju brzegu.

§ 92.

Konserwacya budowlana i utrzymywanie w porządku.

Konserwacya budowlana sztucznych ścieżek holowniczych należy do państwa.

Oczyszczanie ścieżek holowniczych z drzew, krzaków i zarośli wszelkiego rodzaju mają uskuteczniać odnośni właściciele gruntu, o ile nie było dotychczas innego zwyczaju; w zamian za to należy do nich materyał uprzątnięty. W razie wzbraniania się uskuteczni państwo uprzątnięcie to na koszt ociągających się właścicieli gruntu.

§ 93.

Używanie.

Wszelkie uszkadzanie lub zanieczyszczanie ścieżek holowniczych jest zakazane, a kierownicy okrętów odpowiadają za każdą szkodę, jaką personal lub zwierzęta pociągowe ich statków zrządzą na ścieżkach albo w ich blizkości (§ 24.).

Jeżdżenie po poszczególnych przestrzeniach ścieżek holowniczych jest dozwolone z zastrzeżeniem odwołania tylko za osobnem zezwoleniem politycznej władzy krajowej; prawidłowe używanie ścieżek holowniczych nie może jednak doznawać przez to żadnego uszczerbku.

Wznoszenie budowli lądowych w pobliżu rzeki.

§ 94.

Przy wznoszeniu budowli lądowych w pobliżu rzeki należy zwracać uwagę na przepisy ordynacyi budowlanych i ustaw o prawie wodnem, a także na to, aby ruch holowniczy, przeładowywanie towarów i manewrowanie okrętów lub tratew nie doznawało pod żadnym względem przeszkód lub utrudnień.

Oszczędzanie i konserwacya zakładów budowlanych wodnych lub wybrzeżnych i urządzeń pomocniczych dla żeglugi.

§ 95.

Przepis ogólny.

Wszelkie działania, które mogłyby spowodować uszkodzenie istniejących zakładów budowlanych wodnych lub wybrzeżnych albo wskutek których funkcyonowanie założonych budowli wodnych mogłoby doznać udaremnienia lub upośledzenia, są zakazane.

§ 96.

Kopanie szutru, mułu, ziemi i piasku, zbieranie kamieni, wydobywanie lodu i roślin.

Wydobywanie z koryta Dunaju roślin, mułu, ziemi, piasku, szutru, kamieni i lodu jest dopuszczalne tylko za zezwoleniem namiestnictwa.

§ 97.

Konserwacya brzegów rzeki.

Właściciele albo sąsiedzi gruntów, leżących nad brzegami rzeki, muszą na zarządzenie organów nadzoru rzecznego usuwać zarośla na kraju brzegów; wyjąwszy osobne zezwolenie władzy politycznej, mogą je jednak usuwać tylko aż do powierzchni ziemi, względnie aż do powierzchni budowli nadbrzeżnych.

Przy brzegach obrywających się mają wspomniani właściciele lub sąsiedzi obowiązek wykopywania drzew i pni, które mogłyby wpaść do łożyska rzeki, i usuwania ich w taki sposób, aby nie powstało przez to zanieczyszczenie rzeki.

§ 98.

Oszczędzanie urządzeń pomocniczych dla żeglugi.

Wszelkie uszkadzanie urządzeń i przedmiotów, służących dla celów żeglugi, jako to pomostów do lądowania, pali do przyczepiania, zapór, wodowskazów itp. oraz wszelkie upośledzanie ich prawidłowego użycia jest zakazane.

Znaków żeglarskich i ostrzegawczych, położonych lub wystawionych w rzece dla oznaczenia drogi wodnej, mielizn lub innych miejsc niebezpiecznych, nie wolno uszkadzać ani przestawiać lub usuwać. Jeżeli to jednak zdarzyło się, winien kierownik okrętu lub tratwy, a zwłaszcza ten, którego statek był powodem uszkodzenia, przestawienia lub usunięcia, donieść o tem natychmiast najkrótszą drogą najbliższemu organowi nadzoru rzecznego.

Statki motorowe.

§ 99.

O ile dla statków, poruszanych motorami ropowymi, naftowymi, benzynowymi, elektrycznymi i innymi w tym rodzaju, nie istnieją przepisy odmienne, mają mieć do nich analogiczne zastosowanie przepisy niniejszego rozporządzenia, obowiązujące dla parowców, z tem jednak ograniczeniem, iż zamiast świstawek parowych wchodzą w zastosowanie daleko słyszalne środki sygnałowe, charakterystyczne dla wspomnianych statków (trąby, gwizdawki).

Szczegółowe przepisy dla poszczególnych przestrzeni rzeki, ramion bocznych, przystani i miejsc do lądowania.

§ 100.

Osobne przepisy, które prócz ogólnych postanowień, wydanych niniejszem rozporządzeniem, mają obowiązywać dla poszczególnych przestrzeni rzeki, ramion bocznych, przystani i miejsc do lądowania w celu uregulowania ruchu okrętowego, z powodu ćwiczeń c. i k. oddziału pionierów i c. i k. pułku kolejowego i telegraficznego, wyda właściwa polityczna władza krajowa.

Wykonywanie i nadzorowanie przepisów policyi rzecznej.

§ 101.

Wykonywanie i nadzorowanie niniejszego regulaminu policyjnego jest przekazane politycznym

władzom powiatowym jako władzom żeglarskim pierwszej instancyi w obrębie przydzielonego im okręgu żeglugi. Władze powyższe mają przytem korzystać z współdziałania organów nadzoru rzecznego, żandarmeryi, straży skarbowej i przełożonych gmin nadbrzeżnych.

Zarządzenia i decyzye, które nie są wyraźnie zastrzeżone władzy krajowej, należą w pierwszej instancyi do politycznych władz powiatowych, w drugiej instancyi do namiestnictw, a w ostatniej instancyi do Ministerstwa handlu, które stosownie do danego stanu rzeczy porozumie się z innymi interesowanymi Ministerstwami.

O ile jednak chodzi o zakłady wodne, rozstrzygają pod względem właściwości władz do nadzorowania zakładów takich i do wydawania potrzebnych w tym względzie zarządzeń dla Austryi dolnej postanowienia ustaw krajowych z dnia 28. sierpnia 1870, Dz. u. i r. kr. Nr. 56, i z dnia 22. lipca 1899, Dz. u. i r. kr. Nr. 36, a dla Austryi górnej postanowienia ustawy krajowej z dnia 28. sierpnia 1870, Dz. u. i r. kr. Nr. 32.

§ 102.

Organa, powołane do współdziałania, mają bezzwłocznie donosić właściwej władzy politycznej pierwszej instancyi o dostrzeżonych przekroczeniach niniejszego regulaminu żeglugi i policyi rzecznej i zarządzać zaraz w wykonaniu swej służby środki, wskazane danymi okolicznościami.

§ 103.

Obok wspomnianych władz żeglarskich drugiej i pierwszej instancyi albo na ich wezwanie sprawuje także c. k. Inspektorat żeglugi śródziemnej nadzór nad całym ruchem okrętowym i flisackim na austryackiej przestrzeni Dunaju i nad znajdującymi się na niej budynkami pływającymi stosownie do swej instrukcyi służbowej, zatwierdzonej przez c. k. Ministerstwo handlu.

Organa Inspektoratu żeglugi śródziemnej mają prawo kontrolowania po poprzedniem wylegitymowaniu się każdego okrętu, tratwy lub budynku pływającego, ile możności bez tamowania ruchu, wyjąwszy wypadki, gdy zwłoka grozi niebezpieczeństwem, tudzież prawo jechania na każdym statku.

Właściciel (dzierżawca) przedmiotu pływającego i jego funkcyonaryusze mają obowiązek użyczania organom Inspektoratu żeglugi śródziemnej wszelkiego żądanego poparcia przy wykonywaniu ich służby i udzielania im potrzebnych wyjaśnień.

Postanowienia karne.

§ 104.

Przekroczenia niniejszego regulaminu policyjnego, które nie podpadają pod inne ustawowe postanowienia karne, będą karane stosownie do rozporządzenia ministeryalnego z dnia 30. września 1857, Dz. u. p. Nr. 198, grzywną aż do 200 koron lub aresztem aż do 14 dni.

Postanowienia końcowe.

§ 105.

Rozporządzenie niniejsze wchodzi w życie z dniem 1. stycznia 1911.

Z tą samą chwilą uchyla się rozporządzenie ministeryalne z dnia 31. sierpnia 1874, Dz. u. p. Nr. 122, wraz z wydanymi później zmianami i uzupełnieniami.

Haerdtl wlr. **Ritt** wlr.
Weiskirchner wlr. **Pop** wlr.

W dodatku: Zestawienie sygnałów.

Dodatek.

Zestawienie sygnałów.

1. Opisanie i oznaczenie sygnałów.

Paragraf	Opisanie	Oznaczenie
26	Rozmiar **chorągwi sygnałowych**	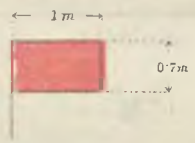
27	**Światła sygnałowe** muszą być, o ile nie wydano osobnych postanowień, wyraźnie dostrzegalne przy czystem powietrzu ze wszystkich stron i na następujące odległości. Światło białe na 1 *km*, jego oznaczenie: . . . . . . „ zielone „ 1 „ „ „ . . . . . . „ czerwone „ 1 „ „ „ . . . . . . „ niebieskie „ 0·5 „ „ „	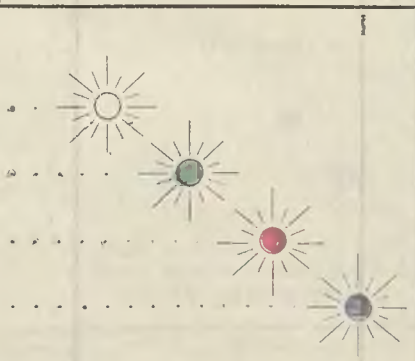
28	**Sygnały dawane świstawką parową** (gwizdy). Gwizd krótki trwa mniej więcej 1 do 2 sekund. „ długi „ „ „ 5 „ 6 „ Przerwa między dwoma gwizdami trwa około 1 sekundy. **Oznaczenie** gwizdów długich . . . . . . „ „ krótkich	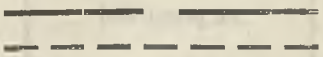
29	**Dzwony okrętowe** muszą być słyszalne przy spokojnem powietrzu na odległość o promieniu 500 *m*. **Oznaczenie** dzwonienia w dzwon okrętowy	
	Oznaczenie wystawienia chorągwi	
	„ „ światła	
	„ wywijania chorągwią	
	„ „ światłem	
	„ wołania	
	„ sygnału trąbą	
	„ wywijania pochodnią	

2. Użycie sygnałów.

Paragraf	Użycie sygnałów	Sygnały słyszalne	Sygnały widzialne	
			we dnie	w nocy
	Baczność			
31	Parowce w czasie jazdy na przestrzeni		Tarczę taką, ustawioną prostopadle do podłużnej osi okrętu, winny parowce, które posiadają ster z tyłu i z przodu okrętu i jadą z wodą, mieć na tyle okrętu, jeżeli jadą zwrócone tyłem ku przodowi.	**Światła na przodzie okrętu, maszcie lub kominie:** przy wolnej jeździe: przy holowaniu: 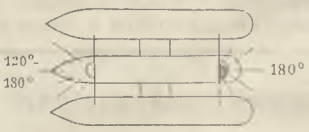 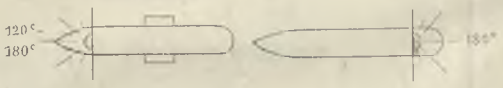

Paragraf	Użycie sygnałów		Sygnały słyszalne	Sygnały widzialne	
				we dnie	w nocy
32	Parowce, służące do przewozu				
33	Okręty wiosłowe i tratwy w czasie jazdy Statki przy mostach ruchomych i promach linowych				
34	Statki i budowle pływające, które stoją na kotwicy lub są przymocowane linami poza wodą spławną (z wyjątkiem niezaładowanych okrętów wiosłowych i tratew)				Pojedynczo: W grupach: należy je wystawić po tej stronie statku, która w kierunku pod wodę leży najbliżej wody spławnej.
35	Statki, załadowane środkami rozsadzającymi lub materyami zapalnymi	w czasie jazdy			Zobacz § 35., ustęp 1.
		w czasie postoju		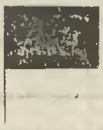	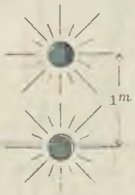 na brzegu
42_2	Wszystkie statki stojące spokojnie, które wymagają wzmożonej ostrożności ze strony przejeżdżających parowców				 należy wystawić na samym statku lub na zakrywającym go brzegu.
42_7	Budowle rzeczne, będące w robocie			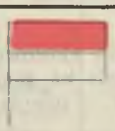	

Paragraf	Użycie sygnałów		Sygnały słyszalne	Sygnały widzialne	
				we dnie	w nocy
Sygnały co do wymijania przy wyprzedzaniu się statków.					
44	**Wyprzedzanie prawidłowe**	Statek wiosłowy i statek wiosłowy	Statek wiosłowy jadący w tyle zamierza wysunąć się naprzód		
			Statek wiosłowy jadący na przodzie na znak zrozumienia		
		Parowiec i parowiec	Parowiec jadący w tyle zamierza wysunąć się naprzód		
			Parowiec jadący na przodzie na znak zgody		
		Parowiec i statek wiosłowy	Parowiec jadący w tyle zamierza wysunąć się naprzód		
			Statek wiosłowy jadący na przodzie na znak zrozumienia		
45	**Wyprzedzanie odwrotne**	Statek wiosłowy i statek wiosłowy	Statek wiosłowy jadący w tyle zamierza wysunąć się naprzód		
			Statek wiosłowy jadący na przodzie na znak, iż lepiej wymijać na prawo	Prawa strona okrętu	Prawa strona okrętu
			Statek wiosłowy jadący w tyle na znak zrozumienia	Prawa strona okrętu	Prawa strona okrętu

Paragraf	Użycie sygnałów			Sygnały słyszalne	Sygnały widzialne	
					we dnie	w nocy
45	Wyprzedzanie odwrotne	Parowiec i parowiec	Parowiec jadący w tyle zamierza wysunąć się naprzód	—		
			Parowiec jadący na przodzie na znak, że lepiej wymijać na prawo		Prawa strona okrętu	Prawa strona okrętu
			Parowiec jadący w tyle na znak zrozumienia		Prawa strona okrętu	Prawa strona okrętu
		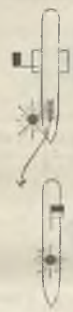 Parowiec i statek wiosłowy	Parowiec jadący w tyle zamierza wyprzedzić na prawo	—	Prawa strona okrętu	Prawa strona okrętu
			Statek wiosłowy jadący na przodzie na znak zrozumienia			
46	Wyprzedzanie wśród warunków niekorzystnych	Statek wiosłowy i statek wiosłowy	Statek wiosłowy jadący na przodzie na znak, że wyprzedzenie jest niemożliwe	∿∿∿ ∿∿∿ ∿∿∿ ∿∿∿ ∿∿∿ ∿∿∿		
		Parowiec i parowiec	Parowiec jadący na przodzie na znak, że wyprzedzenie jest niemożliwe	— — ●●●●●●●●●		
		Parowiec i statek wiosłowy	Czy wyprzedzenie jest możliwe czy nie, rozstrzyga parowiec jadący w tyle	— (daje się tylko wtedy, gdy istnieje zamiar wyprzedzenia)		
		Statek wiosłowy jadący w tyle	na znak, że pozostanie w tyle jest niemożliwe	∿∿∿ ∿∿∿ ∿∿∿ ∿∿∿ ∿∿∿ ∿∿∿		
		Parowiec jadący w tyle		= = = = = =		

Paragraf	Użycie sygnałów		Sygnały słyszalne	Sygnały widzialne	
				we dnie	w nocy
Sygnały co do wymijania przy spotykaniu się statków.					
49	**Wymijanie prawidłowe**	Parowiec i parowiec			
		Parowiec i statek wiosłowy			
50	**Wymijanie odwrotne**	Parowiec i parowiec	Parowiec jadący pod wodę na znak, że lepiej wymijać na lewo		Prawa strona okrętu	Prawa strona okrętu
			Parowiec jadący z wodą na znak zrozumienia		Prawa strona okrętu	Prawa strona okrętu
		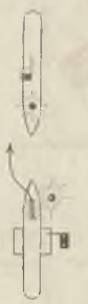 Parowiec i statek wiosłowy	Parowiec jadący pod wodę zamierza wymijać na lewo		Prawa strona okrętu	Prawa strona okrętu
			Statek wiosłowy jadący z wodą na znak zrozumienia		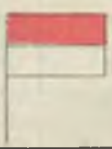	
51	**Wymijanie wśród warunków niekorzystnych**	Parowiec jadący z wodą powyżej trudnego miejsca rzeki lub skrętu				
		Parowiec jadący pod wodę w trudnem miejscu rzeki w razie spostrzeżenia statku jadącego z wodą				
		Parowiec jadący pod wodę na znak, że nie może usunąć się ani cofnąć	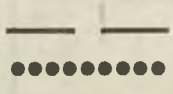			

Paragraf	Użycie sygnałów			Sygnały słyszalne	Sygnały widzialne	
					we dnie	w nocy
53	Statki i budynki pływające, które stoją na kotwicy na drodze wodnej					
					po tej stronie, koło której statki kursujące muszą przepływać. Ewentualnie także straż z chorągwią według § 78.	
58	Podczas mgły lub śnieżycy	Parowce	w czasie jazdy	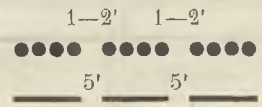		
			w czasie postoju bez przybijania do lądu	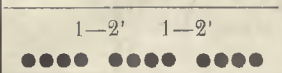		
		Okręty wiosłowe i tratwy w czasie jazdy, zaskoczone mgłą lub śnieżycą		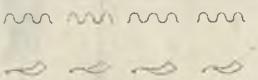		
62	Oznaczenie pól przejazdowych popod mostami					
65	Parowce jadące pod wodę na 400 *m* przed przewozem					
66	Przewóz żąda od drugiego pociągu holowniczego jadącego pod wodę uwolnienia drogi					
68	Czółno na kotwicy lub boja mostów pływających				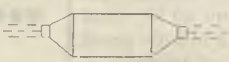	
73	Sygnał w razie niebezpieczeństwa	Parowce		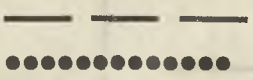	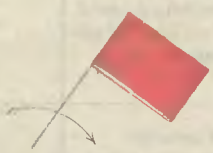	
		Okręty wiosłowe i tratwy		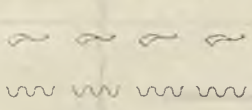		

Paragraf	Użycie sygnałów		Sygnały słyszalne	Sygnały widzialne	
				we dnie	w nocy
77	Statki i budynki pływające, które osiadły na mieliźnie Przeszkody w żegludze. Boje lub czółna, wskazujące położenie zatoniętych statków i budynków pływających albo przeszkód w żegludze				 Ewetualnie ponadto straż z chorągwią według § 78.
78	Straż z chorągwią (posterunek ostrzegawczy)				
82	Oznaczenie drogi wodnej	na prawo w kierunku prądu			
		na lewo w kierunku prądu			
88	Sygnały parowców towarowych (holowników) przed lądowaniem				
	Sygnały parowców osobowych przy pomostach do lądowania	Parowiec na 5 minut przed przybiciem	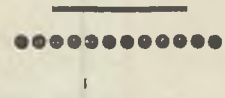		
		Parowiec w razie dłuższego postoju na 15 minut i na 2 minuty przed odjazdem	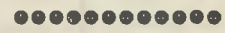		
		Parowiec bezpośrednio przed zdjęciem kładki i odczepieniem lin			
		Parowiec przewozowy bezpośrednio przed odczepieniem lin			

202.

Obwieszczenie Ministerstwa skarbu z dnia 6. listopada 1910,

dotyczące utworzenia nowego okręgu szacunkowego celem rozkładu podatku osobisto-dochodowego dla obszaru nowo utworzonego starostwa w Oświęcimiu w Galicyi.

Dla obszaru nowo utworzonego starostwa w Oświęcimiu w Galicyi (obwieszczenie Ministerstwa spraw wewnętrznych z dnia 31. maja 1910, Dz. u. p. Nr. 110) ustanawia się na podstawie §§ 177. i 179. ustawy z dnia 25. października 1896, Dz. u. p. Nr. 220, począwszy od dnia 1. stycznia 1911, komisyę szacunkową dla rozkładu podatku osobisto-dochodowego, złożoną z 6 członków.

W ślad za tem należy uzupełnić spis okręgów szacunkowych dla podatku osobisto-dochodowego, ogłoszony obwieszczeniem Ministerstwa skarbu z dnia 4. października 1897, Dz. u. p. Nr. 233, w sposób następujący:

(Strona 1355. XCII. części Dziennika ustaw państwa, wydanej dnia 9. października 1897.)

1	2	3	4	5	6
Numer okręgu	Okrąg szacunkowy	Komisya		Siedziba komisyi	Liczba członków komisyi
		miejscowa	powiatowa		
58 *a*	Powiat polityczny Oświęcim		1	Starostwo Oświęcim	6

Biliński wlr.

203.

Obwieszczenie Ministerstwa skarbu z dnia 7. listopada 1910,

dotyczące wydzielenia powiatu sądowego (podatkowego) Mautern z okręgu urzędowego Dyrekcyi okręgu skarbowego w St. Pölten i przydzielenia go do okręgu urzędowego Dyrekcyi okręgu skarbowego w Stein nad Dunajem.

Powiat sądowy (podatkowy) Mautern wydziela się, począwszy od dnia 1. stycznia 1911, z okręgu urzędowego Dyrekcyi okręgu skarbowego w St. Pölten i przydziela go do okręgu urzędowego Dyrekcyi okręgu skarbowego w Stein nad Dunajem.

Biliński wlr.

Dziennik ustaw państwa

dla

królestw i krajów w Radzie państwa reprezentowanych.

Część LXXXVII. — Wydana i rozesłana dnia 20. listopada 1910.

Treść: (№ 204 i 205.) 204. Obwieszczenie, dotyczące utworzenia nowego starostwa w Galicyi z siedzibą urzędową w Skolem. — 205. Rozporządzenie, dotyczące zmiany niektórych postanowień objaśnień do taryfy celnej z dnia 13. lutego 1906.

204.

Obwieszczenie Ministerstwa spraw wewnętrznych z dnia 13. listopada 1910,

dotyczące utworzenia nowego starostwa w Galicyi z siedzibą urzędową w Skolem.

Jego c. i k. Apostolska Mość raczył Najwyższem postanowieniem z dnia 9. listopada b. r. zezwolić najmiłościwiej na częściową zmianę podziału administracyjnego Królestwa Galicyi i Lodomeryi wraz z Wielkiem Księstwem Krakowskiem, ogłoszonego rozporządzeniem Ministerstwa Stanu z dnia 23. stycznia 1867, Dz. u. p. Nr. 17, a utrzymanego w mocy rozporządzeniem Ministerstwa spraw wewnętrznych 10. lipca 1868, Dz. u. p. Nr. 102, przez utworzenie starostwa w Skolem.

Okrąg urzędowy starostwa tego obejmować będzie powiat sądowy Skole, który wydzieli się z powiatu politycznego Stryj.

Starostwo w Skolem rozpocznie swą działalność urzędową z dniem 1. stycznia 1911.

Haerdtl wlr.

205.

Rozporządzenie Ministerstw skarbu, handlu i rolnictwa z dnia 17. listopada 1910,

dotyczące zmiany niektórych postanowień objaśnień do taryfy celnej z dnia 13. lutego 1906.

Następujące postanowienia objaśnień do taryfy celnej, wydanych obwieszczeniem z dnia 13. czerwca 1906, Dz. u. p. Nr. 115, na zasadzie artykułu V. ustawy o taryfie celnej z dnia 13. lutego 1906, Dz. u. p. Nr. 20, uzupełnia się względnie zmienia się w sposób następujący:

Co do objaśnień.

Ustęp 4, uwagi 1, do Nru 19 ma opiewać:

Certyfikaty, wystawione przez państwa, które przystąpiły do konwencyi brukselskiej (na razie: Austrya, Węgry, Belgia, Niemcy, Francya, Wielka Brytania, Włochy, Luxemburg, Niderlandy, Peru, Rosya, Szwecya, Szwajcarya), nie potrzebują widymaty konsularnej.

Ustęp I *d* zmienionej (rozp. min. z dnia 26. lipca 1910, Dz. u. p. Nr. 137, Dz. r. Nr. 90)

uw. og. do kl. XXII—XXV, rozdział IV. punkt 6, ma właściwie opiewać:

przy podwójnych lub jeszcze grubszych przędzach bawełnianych, lnianych, konopnych, z juty i z ramié:

1. wielkie pasma etc.

W ustępie 1 *f* tego samego punktu należy zmienić zdanie końcowe w sposób następujący:

....w małych pasemkach, na cewkach krzyżowych etc.

Na końcu ustępu II a tego samego punktu należy po słowie „długość nitek“ wtrącić słowo „i“.

W uwadze og. 3 do klas taryfy XXII—XXVI należy przed ustępem ostatnim zamieścić postanowienie następujące:

Na równi z nitkami metalowymi należy postawić także druty lijońskie i przędziwa lijońskie. Materyi tkackich, zawartych w przędziwach lijońskich, nie uwzględnia się przy taryfowaniu towarów tkackich.

Ustęp 1. uw. 3 do Nru 275 należy uzupełnić następującym dodatkiem:

Za montowanie żelazem należy uważać także żelazo powleczone cyną lub cynkiem.

Uw. 2 do Nru 276 należy wykreślić i zastąpić następującym tekstem:

2. Za przednie pędzle (uw. 2) należy uważać wszystkie pędzle, które nie podpadają pod Nr. 275 *b*.

W obrocie traktatowym należy ekspedyować tylko pędzle według uprzywilejowanych stóp celnych, a wszystkie inne towary tego numeru także w obrocie traktatowym według ogólnych stóp celnych; w szczególności podpadają pod stopę umowną *a)* w kwocie 60 K pędzle pośrednie (z materyałów, wymienionych w ustępie 1, uw. 1 do Nru 275) z montowaniem z innych materyałów zwyczajnych, niedopuszczonych przy Nrze 275; dalej pędzle do przędzy i szkła, montowane materyałami zwyczajnymi.

Stopie umownej w kwocie 80 K podlegają pędzle z szczeci dalej przysposobionej, także z montowaniami, dopuszczalnymi przy Nrze 275 (również farbowane, pokostowane lub bajcowane).

Pod stopę umowną w kwocie 90 K podpadają pędzle z włosów borsuczych, wydrzych, lisich, kunich, sobolowych etc. z montowaniem drewnianem lub żelaznem, dalej pędzle z szczeci dalej przysposobionej albo z barwionych zwierzęcych surogatów szczeci, z trzonkami drewnianymi, politurowanymi lub lakierowanymi, także montowane żelazem polerowanem lub lakierowanem, tudzież pędzle wszelkiego rodzaju z montowaniem drewnianem i z okrągłymi lub płaskimi skówkami niklowymi, względnie niklowanymi.

Według umownej stopy celnej w kwocie 120 K należy ekspedyować wszystkie pędzle pośrednie w połączeniu z materyałami przednimi (wyjąwszy skówki niklowe lub niklowane), tudzież wszystkie pędzle przednie w połączeniu z innymi materyałami zwyczajnymi albo przednimi (wyjąwszy skówki niklowe lub niklowane), a więc w szczególności wszystkie pędzle w piórkach lub montowane kością.

Pędzle z oprawą z materyałów najprzedniejszych i metali szlachetnych należy ekspedyować według odpowiednich ogólnych stóp celnych niniejszego numeru.

Pióra strojowe, przysposobione, jedynie luźnie przywiązane do laseczek, Nr. 263.

W ustępie 1, uw. 4 do Nru 356 należy wykreślić tekst, następujący po słowie „pralniki“ i zastąpić go osnową następującą:

(także okute blachą cynkową, tylko po jednej stronie, tudzież pralniki z żłobkowanej lub falisto wygiętej blachy cynkowej z ramami drewnianymi, Nr. 515).

Ustęp ostatni uw. 1 do Nru 431 należy zastąpić następującą osnową:

Ciągnięte sztaby żelazne i stalowe, które wprost przy ciągnieniu otrzymały wygląd błyszczący, podpadają pod Nr. 431 *a* lub *b*, żelazo sztabowe (fasonowane lub nie), które przedstawia późniejsze przysposobienie lub uszlachetnienie, podpada pod Nr. 431 *d*, ewentualnie pod *e*.

W ustępie drugim uw. 4 do Nru 431 należy wykreślić w wierszu drugim słowa: „które tak jak“, oraz cztery wiersze następne.

Dalej mają odpaść w ustępie czwartym uwagi tej słowa: „uważać za błyszczące w powyższem znaczeniu, a tem samem“; natomiast należy w wierszu przedostatnim ustępu powyższego wstawić przed słowem „według“ słowo „również“.

Na końcu uw. 7 do Nru 445 należy zamieścić następujący nowy odsyłacz:

Krążki o średnicy powyżej 155 *mm* (mierzonej w wieńcu obiegowym) klasa XL.

W ustępie pierwszym uw. do Nru 447 należy w wierszu czwartym po słowach „obrobione etc.“ zamieścić: „tudzież zaopatrzone ordynarnem pomalowaniem“.

Zdanie ostatnie tego ustępu „W inny sposób ....Nr. 483 *b*“ należy zastąpić następującą osnową:

Środki do umocowania szyn, obrobione w inny sposób zwyczajnie, należy ekspedyować stosownie do ich bliższej jakości (na przykład według Nru 466, 481 *b* i 483 *b*).

W ustępie 5, uw. 1 do Nru 456 należy w wierszu szóstym i siódmym wykreślić słowa: „imadełka“ (także inne małe imadła ręczne)“.

W ustępie 2, uw. 3 do Nru 460 należy po słowie „imadełka“ zastąpić wyrazy w nawiasie „z wyjątkiem imadeł ręcznych i mniejszych imadełek“ słowami „także imadła ręczne i imadełka“ również w nawiasie.

Ustęp ostatni uw. 3 do Nru 460 należy wykreślić.

W ustępie 1. uw. 2 do Nru 471 należy w wierszu siódmym zastąpić wyrazy „1—5 *mm*“ wyrazami „1·5 *mm*“.

W ustępie 4, uw. 2 należy w wierszu szóstym zamiast „1 *mm*“ wstawić wymiar „1·5 *mm*“.

W ustępie 1. uw. 3 do Nru 471 należy zamiast kropki (.) położyć przecinek (,) i dodać następujące słowa: „wszystkie z blachy o grubości, nie przenoszącej 1·5 *mm*, albo z drutu o grubości, nie przenoszącej 2 *mm*. Sprężyny takie z grubszej blachy lub grubszego drutu podpadają pod Nr. 471 *c*“.

W uw. og. 2 do Nrów 481 i 483 należy zamieścić przed ustępem ostatnim:

Krążki o średnicy powyżej 155 *mm* (mierzonej w wieńcu obiegowym) klasa XL.

W uw. og. 2 do klasy XL należy w wierszu czwartym wykreślić słowa „krążki linowe“, a w miejsce słowa „wielokrążki“ w wierszu jedenastym wstawić:

wielokrążki i podobne krążki, także z blachy, o średnicy powyżej 155 *mm* (mierzonej w wieńcu obiegowym),.

Rozporządzenie niniejsze wchodzi zaraz w życie.

Biliński wlr. **Weiskirchner** wlr.

Pop wlr.

Dziennik ustaw państwa

dla

królestw i krajów w Radzie państwa reprezentowanych.

Część LXXXVIII. — Wydana i rozesłana dnia 26. listopada 1910.

Treść: (№ 206—211.) 206. Traktat przyjaźni i układ handlowy między Austro-Węgrami i Etiopią. — 207. Rozporządzenie, dotyczące zaopatrzenia okrętów pasażerskich, odbywających dalsze jazdy, w stacye telegrafów iskrowych. — 208. Obwieszczenie, dotyczące utworzenia ekspozytury Urzędu celnego głównego w Pradze w przystani Holeszowickiej. — 209. Reskrypt, dotyczący zatwierdzenia nowego statutu Akademii sztuk pięknych w Krakowie. — 210. Obwieszczenie, dotyczące utworzenia królewsko-węgierskiego urzędu celnego pobocznego II. klasy przy tartaku Szalańcz. — 211. Obwieszczenie, dotyczące utworzenia ekspozytury celnej dla przesyłek pocztowych w budynku pocztowym na dworcu kolejowym w Tarnowie.

206.

Traktat przyjaźni i układ handlowy z dnia 21. marca 1905

między Austro-Węgrami i Etiopią.

(Zawarty w Adis-Abeba w dniu 21. marca 1905, ratyfikowany przez Jego c. i k. Apostolską Mość w Wiedniu dnia 24. maja 1909, co notyfikowano Cesarzowi Etiopii w Adis-Abeba w dniu 4. sierpnia 1910.)

Nos Franciscus Josephus Primus,

divina favente clementia

Austriae Imperator, Bohemiae Rex etc. et Hungariae Rex Apostolicus,

Notum testatumque omnibus et singulis quorum interest tenore praesentium facimus:

Quum a Plenipotentiario Nostro atque Majestate Sua Menelik II. Ethiopiae Imperatore ad promovendas et dilatandas commercii relationes inter Utriusque Nostrum ditiones existentes tractatus die vigesimo primo mensis martii anni millesimi nongentesimi quinti initus et signatus fuit tenoris sequentis:

Najjaśniejszy Cesarz Franciszek Józef I., Cesarz Austryacki, Król Czech itd. i Apostolski Król Węgier,

oraz

Najjaśniejszy Cesarz Menelik II., Król Królów Etiopii,

ożywieni równą chęcią umocnienia stosunków przyjaźni, istniejących między Ich państwami, i rozszerzenia ruchu handlowego, postanowili zawrzeć w tym celu układ.

Wysokie strony traktatowe, a mianowicie:

Najjaśniejszy Cesarz Austryacki, Król Czech itd. i Apostolski Król Węgier,

przez Swego pełnomocnika Ludwika kawalera von Höhnel, c. i k. kapitana fregaty, ozdobionego medalem zasługi na czerwonej wstędze, medalem jubileuszowym, oficerską odznaką służbową, złotym medalem z Najwyższą dewizą,

oraz

Najjaśniejszy Cesarz Menelik II.

w imieniu własnem, jako Król Królów Etiopii,

ułożyli zgodnie po stwierdzeniu dobrej i należytej formy pełnomocnictwa kawalera von Höhnel artykuły następujące:

Artykuł I.

Poddani każdej ze stron kontraktujących będą mieli zupełną swobodę udawania się na obszary strony drugiej i prowadzenia tam handlu.

Najjaśniejszy Cesarz Etiopii zezwoli ze Swej strony na przewóz towarów, nadchodzących z Austro-Węgier, wszystkimi drogami, które są już lub będą otwarte dla handlu jakiegokolwiek innego narodu.

Artykuł II.

Najjaśniejszy Cesarz Etiopii zobowiązuje się zapewnić obywatelom austryackim i węgierskim wszystkie przywileje, uwolnienia i inne korzyści, które przyzna obywatelom innego narodu.

Artykuł III

Traktowanie na równi z narodem najbardziej uprzywilejowanym zapewnia się obustronnie pod względem dopuszczenia funkcyonaryuszy konsularnych oraz należnych im przywilejów i uwolnień, a tak samo pod względem praw, odnoszących się do wykonywania ich czynności urzędowych.

Artykuł IV

Niniejszy traktat wejdzie w życie z chwilą, gdy ratyfikowanie tegoż przez Jego Cesarską i Królewską Apostolską Mość będzie notyfikowane Cesarzowi Etiopii.

Traktat ten będzie obowiązywał jeszcze przez jeden rok od chwili, gdy jedna ze stron kontraktujących wypowie go lub zażąda jego zmiany.

W dowód tego wygotowano układ niniejszy w dwóch egzemplarzach w języku niemieckim, węgierskim i amharskim

z jednej strony

w imieniu **Najjaśniejszego Cesarza Austryackiego, Króla Czech itd. i Apostolskiego Króla Węgier** przez Jego wyżej wymienionego pełnomocnika, a

z drugiej strony

w imieniu własnem przez **Najjaśniejszego Cesarza Menelika II., Króla Królów Etiopii.**

Działo się w Adis-Abeba, dnia 21. marca 1905.

L. S. (Etiopska pieczęć państwowa.)

L. S. **Höhnel** wlr.

Nos visis et perpensis omnibus et singulis quae in Tractatu hoc continentur, ea rata grataque habere profitemur, verbo Nostro respondentes, Nos illa omnia fideliter executioni mandaturos esse. In quorum fidem majusque robur praesentes

ratihabitionis Nostrae tabulas manu Nostra signavimus sigilloque Nostro adpresso muniri jussimus.

Dabantur Viennae die vicesimo quarto mensis Maii anno millesimo nongentesimo nono, Regnorum Nostrorum sexagesimo primo.

Franciscus Josephus m. p.

Aloisius liber baro ab **Aehrenthal** m. p.

Ad mandatum Sacrae Caesareae et Regiae Apostolicae Majestatis proprium:

Joannes a **Mihalovich** m. p.

Caes. et reg. caput sectionis

Powyższy traktat przyjaźni i układ handlowy ogłasza się niniejszem po uzyskaniu zgody obu Izb Rady państwa.

Wiedeń, dnia 26. listopada 1910.

Bienerth wlr.
Weiskirchner wlr.
Biliński wlr.
Pop wlr.

207.

Rozporządzenie Ministerstwa handlu z dnia 8. listopada 1910,

dotyczące zaopatrzenia okrętów pasażerskich, odbywających dalsze jazdy, w stacye telegrafów iskrowych.

Austryackie okręty handlowe morskie, które utrzymują służbę pasażerską z przystani austryackich przez Gibraltar lub Aden dalej, muszą być zaopatrzone w stacye telegrafów iskrowych podczas podróży, odbywanych zgodnie z rozkładem jazdy.

Pod względem urządzenia, ruchu i personalu muszą stacye te odpowiadać rozporządzeniu Ministerstwa handlu z dnia 7. stycznia 1910, Dz. u. p. Nr. 11. i zapewniać w warunkach normalnych wymianę telegramów na odległość co najmniej 100 mil morskich; mają one służyć przedewszystkiem do tego, by na zarządzenie kapitana wchodziły w komunikacyę z stacyami wybrzeżnymi lub innymi stacyami pokładowymi bez względu na ich system w celach ratunku lub ze względów bezpieczeństwa.

C. k. Urzędy portowe oraz c. i k. urzędy konsularne mają prawo zabronić przewozu pasażerów okrętom, które chcą puścić się w podróż z pominięciem przepisów powyższych.

Rozporządzenie to wchodzi w życie w rok po ogłoszeniu.

Weiskirchner wlr.

208.

Obwieszczenie Ministerstwa skarbu z dnia 12. listopada 1910,

dotyczące utworzenia ekspozytury Urzędu celnego głównego w Pradze w przystani Holeszowickiej.

W przystani Holeszowickiej utworzono ekspozyturę Urzędu celnego głównego w Pradze, która rozpoczęła już swoją działalność.

Biliński wlr.

209.

Reskrypt Ministra wyznań i oświaty z dnia 12. listopada 1910,

dotyczący zatwierdzenia nowego statutu Akademii sztuk pięknych w Krakowie.

Jego c. i k. Apostolska Mość raczył Najwyższem postanowieniem z dnia 4. listopada 1910 zatwierdzić najmiłościwiej następujący nowy statut Akademii sztuk pięknych w Krakowie.

Statut

c. k. Akademii sztuk pięknych w Krakowie.

§ 1.

C. k. Akademia sztuk pięknych w Krakowie jest wyższym zakładem naukowym, który ma na celu wykształcenie uczniów w samodzielnej twórczości artystycznej.

§ 2.

Malarstwo i rzeźba stanowią główne przedmioty nauki.

Uzupełniają je wykłady z przedmiotów pomocniczych, a mianowicie: z anatomii, perspektywy, nauki o stylach (w połączeniu z ćwiczeniami praktycznemi), powszechnej historyi kultury i historyi sztuki.

§ 3.

Odpowiednio do wymienionych w § 2. głównych przedmiotów nauki, dzieli się c. k. Akademia sztuk pięknych:

a) na szkoły rysunkowo-malarskie,

b) na szkołę rzeźby.

Przedmioty pomocnicze stanowią przedmiot osobnych wykładów.

Bliższe postanowienia o urządzeniu Akademii sztuk pięknych zawarte są w regulaminie nauk.

Ten regulamin nauk podlega zatwierdzeniu Ministerstwa wyznań i oświaty.

§ 4.

Zadaniem szkół rysunkowo-malarskich jest wykształcenie uczniów do samodzielnej twórczości artystycznej na polu malarstwa.

Zadaniem szkoły rzeźby jest wykształcenie uczniów do samodzielnej twórczości artystycznej na polu rzeźby.

§ 5.

W razie potrzeby mogą być utworzone dla poszczególnych gałęzi malarstwa (dla malarstwa dekoracyjnego, krajobrazu, historycznego, malarstwa zwierząt, grafiki itp.) osobne szkoły specyalne (wydziały).

§ 6.

Dla nauki poszczególnych technik rzeźbiarskich lub malarskich mogą być także w razie potrzeby utworzone osobne kursa.

§ 7.

Przy Akademii sztuk pięknych może być utworzony, na podstawie osobnych, wydać się mających przepisów, kurs architektury.

§ 8.

Do przyjęcia do jednej ze szkół głównych rysunkowo-malarskich i rzeźby, w których nauka trwa z reguły lat pięć, wymaga się:

a) dowodu ukończenia z dobrym postępem gimnazyum niższego, niższej szkoły realnej, lub szkoły z tymi zakładami równorzędnej, albo dowodu wiadomości, odpowiadających wykształceniu, które w szkołach tych można osiągnąć;

b) dowodu wykształcenia artystycznego, wychodzącego poza podstawowe zasady sztuki pięknej, a to przez przedłożenie własnych prac i przez złożenie egzaminu wstępnego, którego wynik uprawnia do przypuszczenia, że kandydat posiada rzeczywiście prawdziwe powołanie do studyum sztuki w ogóle, a w obranym przez siebie dziale w szczególności.

§ 9.

Na wniosek grona profesorów oznacza Minister wyznań i oświaty liczbę uczniów, którzy do Akademii sztuk pięknych mogą być przyjęci.

§ 10.

O przyjęciu uczniów rozstrzyga grono profesorów na wniosek tego profesora, do którego szkoły kandydat życzy sobie być przyjęty.

W nadzwyczajnych wypadkach przysługuje rektorowi prawo przyjąć prowizorycznie także takich uczniów, którzy nie odpowiadają wszystkim warunkom, określonym w § 8. O definitywnem przyjęciu takich uczniów rozstrzyga Ministerstwo wyznań i oświaty.

§ 11.

Ażeby uczniom, wybitnie utalentowanym, dać możność wykonywania prac samodzielnych, może Akademia w miarę miejsca urządzić w tym celu oddzielne pracownie.

O przyznaniu i użyciu tych pracowni rozstrzyga grono profesorów.

§ 12.

W Akademii istnieją dla pobudzenia wykształcenia artystycznego stypendya i nagrody, o których rozdawnictwie, o ile specyalne postanowienia aktów fundacyjnych inaczej nie stanowią, rozstrzyga grono profesorów.

§ 13.

Wszystkie oddziały (szkoły) Akademii urządzają corocznie z końcem roku szkolnego wystawę prac uczniów.

§ 14.

Personal nauczycielski c. k. Akademii sztuk pięknych składa się:

1. z profesorów zwyczajnych w VI. i nadzwyczajnych w VII. klasie rangi, którzy prowadzą szkoły główne rysunkowo-malarskie i rzeźby.

Pobory tych profesorów równają się poborom profesorów zwyczajnych, względnie nadzwyczajnych c. k. Uniwersytetu w Krakowie;

2. z docentów, którym są powierzone szkoły specyalne i nauki pomocnicze, a którzy pobierają odpowiednie remuneracye.

Te działy nauki (szkoły specyalne i nauki pomocnicze) mogą być powierzone także profesorom zwyczajnym lub nadzwyczajnym;

3. z asystentów i demonstratorów, których w razie przepełnienia szkół rysunkowo-malarskich, albo w ogóle w razie stwierdzonej potrzeby można ustanowić do pomocy poszczególnym profesorom szkół głównych i specyalnych.

Asystenci i demonstratorowie, których ustanowienie podlega zatwierdzeniu Ministerstwa wyznań i oświaty, pobierają odpowiednie remuneracye, względnie stypendya.

§ 15.

Kierownictwo c. k. Akademii sztuk pięknych powierza się gronu profesorów, na którego czele stoi rektor. Grono profesorów składa się ze wszystkich zwyczajnych i nadzwyczajnych profesorów, o ile liczba tych ostatnich nie przekracza połowy liczby pierwszych; gdyby zaszedł ten wypadek, to wstępują tylko ci profesorowie nadzwyczajni, którzy pod względem lat służby w charakterze profesorów nadzwyczajnych są starsi.

§ 16.

Grono profesorów Akademii sztuk pięknych wybiera z pośród profesorów zwyczajnych na przeciąg jednego roku szkolnego swego przewodniczącego, któremu przysługuje tytuł „rektora“.

§ 17.

Wybór rektora dokonywa się tajnem głosowaniem absolutną większością głosów na posiedzeniu grona profesorów w przepisanym komplecie, które odbyć się ma regularnie w miesiącu czerwcu przed rozpoczęciem się nowego peryodu rektorskiego.

Gdyby nie uzyskano absolutnej większości głosów także przy drugim wyborze, natenczas należy przystąpić do wyboru ściślejszego, do którego wchodzą tylko ci, którzy przy tym drugim wyborze otrzymali największą ilość głosów, lub, gdy takich niema więcej, ci dwaj, którzy mieli największą ilość głosów.

Gdy trzykrotny wybór ściślejszy nie doprowadzi do rezultatu, rozstrzyga los między kandydatami, którzy weszli do tego wyboru.

§ 18.

Wybór rektora podlega zatwierdzeniu Ministra wyznań i oświaty.

Rektor ustępujący może być ponownie wybrany; tylko rektor ustępujący może odmówić przyjęcia wyboru bez podania powodów, inni zaś członkowie grona profesorów mają podać powody odmowy wyboru na rektora, o których dopuszczalności rozstrzyga grono profesorów bez debaty zwykłą większością głosów.

Gdy głosowanie wypadnie przeciw wybranemu, służy mu prawo odwołania się do Ministra wyznań i oświaty.

Rektor, pragnący ustąpić przed upływem swego okresu urzędowania, może to uczynić tylko za zezwoleniem Ministra wyznań i oświaty.

§ 19.

Zastępstwo rektora w razie opróżnienia rektoratu w czasie trwania peryodu funkcyjnego, tudzież w razie tegoż przeszkody ma prowadzić jako prorektor ten profesor zwyczajny, należący do grona profesorów, który był rektorem w bezpośrednio poprzedzającym peryodzie funkcyjnym.

Jeżeli warunek ten nie zachodzi co do żadnego profesora zwyczajnego, należącego do grona profesorów, natenczas należy wyjątkowo wyznaczyć prorektora przez wybór w sposób przepisany dla wyboru rektora i na czas peryodu funkcyjnego każdoczesnego rektora.

W razie przeszkody prorektora zastępuje rektora najstarszy rangą członek grona profesorów.

§ 20.

Grono profesorów zbiera się na zwyczajne i nadzwyczajne posiedzenia na zaproszenie rektora.

Zwyczajne posiedzenia odbywają się przynajmniej raz na miesiąc.

Protokoły posiedzeń zwyczajnych i nadzwyczajnych mają być przedkładane Ministerstwu wyznań i oświaty.

Do ważności uchwały grona profesorów potrzebna jest obecność połowy członków grona, z których każdy ma głos rozstrzygający.

W posiedzeniach grona mogą brać udział z głosem doradczym profesorowie nadzwyczajni, do grona nie należący (§ 15.), tudzież docenci.

Wszystkie uchwały zapadają większością głosów członków grona, uprawnionych do głosowania.

Przebieg obrad na posiedzeniach normuje osobny regulamin, który podlega zatwierdzeniu Ministerstwa wyznań i oświaty.

§ 21.

Akademii przysługa prawo wyboru na członków honorowych wybitnych osób, około zakładu lub w ogóle sztuki zasłużonych. Wybór członków honorowych podlega zatwierdzeniu Cesarza.

Wybór członków honorowych odbywa się na posiedzeniu grona profesorów, zdolnem do powzięcia ważnych uchwał, w tajnem głosowaniu, absolutną większością głosów.

§ 22.

Uchwałom grona profesorów zastrzeżone są w szczególności:

1. sprawy personalne i dyscyplinarne ciała nauczycielskiego (profesorów, docentów, asystentów i demonstratorów); wybór rektora, względnie prorektora; przedstawianie wniosków co do obsadzenia posad nauczycielskich i ich zastępstwa; co do ustanowienia docentów, asystentów i demonstratorów; udzielanie urlopów członkom ciała nauczycielskiego, względnie przedstawianie odnośnych wniosków; wybór honorowych członków Akademii;

2. sprawy personalne uczniów, przyjęcie ich do Akademii (§ 10.), przyznawanie specyalnych pracowni (§ 11.), rozdawanie stypendyów i nagród (§ 12.), tudzież sprawy pedagogiczne i dyscyplinarne uczniów;

3. piecza nad istniejącymi w Akademii zakładami naukowymi, zbiorami (jak sztychów, fotografii, odlewów gipsowych itp.), biblioteką itd., o ile nie jest ona poruczona kierownikom tych zakładów;

4. w ogóle wszelkie wnioski lub opinie, tyczące się dobra i rozwoju Akademii.

§ 23.

Rektor jest przełożonym Akademii sztuk pięknych, personalu nauczycielskiego i grona profesorów i zastępuje Akademię na zewnątrz.

Jest on w pierwszej linii odpowiedzialny za wykonanie obowiązujących ustaw i rozporządzeń, statutu i regulaminu; jego obowiązkiem jest czuwać nad ich wykonaniem, zwracać uwagę na usterki, wytknąć je, a w razie potrzeby donieść o nich Ministerstwu wyznań i oświaty.

Jest on wykonawcą uchwał grona profesorów. Jeżeli sądzi, że za wykonanie jakiejś uchwały grona profesorów nie może wziąć na siebie odpowiedzialności, winien przedłożyć sprawę do decyzyi Ministerstwu wyznań i oświaty.

Sprawy bieżące, tudzież sprawy, które wymagają tylko zwykłego zastosowania obowiązujących przepisów, załatwia sam i zdaje o tem sprawę gronu profesorów na najbliższem posiedzeniu.

Gdyby groziło niebezpieczeństwo w razie zwłoki, wydaje rektor samodzielnie potrzebne zarządzenia.

Cały personal kancelaryjny i służbowy Akademii podlega rektorowi.

§ 24.

Załatwianie spraw administracyjnych i ekonomicznych (kancelaryjnych i rachunkowych) należy do sekretarza Akademii pod kierunkiem rektora

Funkcye sekretarza pełni jeden z urzędników konceptowych Starostwa krakowskiego, wyznaczony do tego przez c. k. Namiestnika.

§ 25.

Akademia sztuk pięknych podlega Ministerstwu wyznań i oświaty.

Sprawozdania swe przedkłada jednakże Akademia Ministerstwu za pośrednictwem Namiestnictwa we Lwowie, do którego należy też administracyjno-ekonomiczny nadzór nad Akademią, tudzież mianowanie służby stałej, tej ostatniej po wysłuchaniu opinii grona profesorów Akademii.

Stürgkh wł.

210.

Obwieszczenie Ministerstwa skarbu z dnia 14. listopada 1910,

dotyczące utworzenia królewsko-węgierskiego urzędu celnego pobocznego II. klasy przy tartaku Szaláncz.

Według uwiadomienia królewsko-węgierskiego Ministerstwa skarbu utworzono w komitacie Háromszék, okrąg dyrekcyi skarbu Sepsiszentgyörgy, urząd celny poboczny pod nazwą „Królewsko-węgierski Urząd celny poboczny II. klasy przy tartaku Szaláncz“, wyposażony w upoważnienia urzędu celnego pobocznego I. klasy.

Urząd ten rozpoczął już swoją działalność.

Biliński wlr.

211.

Obwieszczenie Ministerstw skarbu i handlu z dnia 21. listopada 1910,

dotyczące utworzenia ekspozytury celnej dla przesyłek pocztowych w budynku pocztowym na dworcu kolejowym w Tarnowie.

W rozszerzonym budynku pocztowym na dworcu kolejowym w Tarnowie utworzono ekspozyturę celną Urzędu celnego głównego w Tarnowie dla przesyłek pocztowych, która rozpoczęła już swoją działalność.

Biliński wlr. **Weiskirchner** wlr.

Rok 1910.

Dziennik ustaw państwa

dla

królestw i krajów w Radzie państwa reprezentowanych.

Część LXXXIX. — Wydana i rozesłana dnia 6. grudnia 1910.

Treść: (№ 212 i 213.) 212. Rozporządzenie, którem ustanawia się warunek koncesyi dla przemysłu wyrabiania wody sodowej. — 213. Rozporządzenie, dotyczące przydzielenia gmin Karlowice Wielkie i Karlowice Małe do okręgu Sądu powiatowego w Wszetynie.

212.

Rozporządzenie Ministra handlu w porozumieniu z Ministrami spraw wewnętrznych, wyznań i oświaty, oraz robót publicznych z dnia 29. listopada 1910,

którem ustanawia się warunek koncesyi dla przemysłu wyrabiania wody sodowej.

Na zasadzie § 24., ustęp 1. i 2. i § 57., ustęp 3. ustawy z dnia 5. lutego 1907. Dz. u. p. Nr. 26, dotyczącej zmiany i uzupełnienia ordynacyi przemysłowej, rozporządza się, co następuje:

§ 1.

Przemysłowe prowadzenie wyrobu wody sodowej z dodatkami lub bez nich przywiązuje się do warunku koncesyi bez względu na to, czy przemysł ten stanowi jedyny przedmiot uprawnienia przemysłowego, czy też bywa wykonywany w połączeniu z innem przedsiębiorstwem.

§ 2.

Do rozpoczęcia przemysłu tego wymaga się prócz dopełnienia warunków, przepisanych dla samodzielnego prowadzenia wszelkich przemysłów (§§ 2. do 10. ordynacyi przemysłowej), nadto zasługiwania na zaufanie w odniesieniu do przemysłu, odpowiedniego lokalu przemysłowego oraz szczególnego uzdatnienia przez wykazanie co najmniej dwuletniego praktycznego zatrudnienia w przemyśle wyrobu wody sodowej, w przedsiębiorstwie aptecznem albo w obrocie towarowym przy sprzedaży materyałów aptecznych.

Miejsce dowodu tego może zastąpić świadectwo uczęszczania ze skutkiem pomyślnym do państwowego zakładu naukowego przemysłowego albo do takiegoż zakładu niepaństwowego, posiadającego prawo publiczności, z nauką dzienną (z wyłączeniem szkół przemysłowych dopełniających), na jednoroczny kurs naukowy kupiecki, państwowy lub niepaństwowy lecz posiadający prawo publiczności, albo do takiej samej szkoły handlowej dwuklasowej, następnie świadectwo z ukończenia z dobrym postępem czterech niższych klas szkoły średniej państwowej lub niepaństwowej z prawem publiczności (gimnazyum, szkoły realnej, gimnazyum realnego), wreszcie świadectwo z uczęszczania z pomyślnym wynikiem na jednoroczny kurs naukowy, połączony z szkołami wydziałowymi w myśl rozporządzenia Ministerstwa wyznań i oświaty z dnia 26. lipca 1903, Dziennik rozporządzeń ministeryalnych Nr. 37, zawsze jednak w połączeniu z dowodem co najmniej sześciomiesięcznego praktycznego zatrudnienia przy wyrobie wody sodowej.

Dowód szczególnego uzdatnienia, wspomniany w ustępie poprzedzającym, należy uważać za dostarczony także wówczas, gdy wykazano uczęszczanie na przedmioty chemiczno-techniczne w jednej z akademii albo ukończenie z wynikiem pomyślnym oddziału chemiczno-technicznego w jednej z wyższych szkół przemysłowych albo ukończenie wyższej szkoły handlowej (akademii handlowej), i to państwowej lub niepaństwowej lecz z prawem publiczności.

§ 3.

Udzielając koncesyę na prowadzenie tego przemysłu, należy uwzględnić nadto stosunki lokalne.

Władza nadająca koncesyę może ją cofnąć, jeżeli nie puszczono przedsiębiorstwa w ruch w ciągu sześciu miesięcy po udzieleniu koncesyi albo jeżeli

później przez równie długi przeciąg czasu zaszła przerwa w ruchu.

§ 4.

Ubikacye robocze, służące do przemysłowego wyrobu wody sodowej, muszą odpowiadać warunkom, wskazanym ze względu na czystość, jaka ma panować w ubikacyach tych, i ze względu na utrzymanie w czystości przyrządów i sprzętów, potrzebnych przy fabrykacyi.

Ubikacye te muszą odpowiadać w ogólności odnośnym przepisom rozporządzenia ministeryalnego z dnia 23. listopada 1905, Dz. u. p. Nr. 176, dotyczącego ogólnych przepisów dla ochrony życia i zdrowia robotników. Muszą one być w szczególności jasne, dać się dobrze przewietrzać i mieć podłogę nieprzepuszczalną, łatwą do oczyszczenia; podłoga ta powinna mieć takie nachylenie, aby rozlane płyny mogły łatwo spływać.

Ściany ubikacyi roboczych muszą być gładko otynkowane i zaopatrzone aż do wysokości co najmniej dwóch metrów powyżej podłogi w powłokę, dającą się zmywać.

Używanie ubikacyi roboczych do innych czynności, nie będących w związku z fabrykacyą, tudzież na mieszkania, pralnie lub kuchnie jest niedopuszczalne.

§ 5.

Przyrządy i inne urządzenia fabryczne, służące do wyrobu wody sodowej, należy zawsze utrzymywać w czystości.

Miedziane lub bronzowe przyrządy do mieszania i mieszadła, tudzież wszystkie mosiężne lub miedziane części przyrządów, które wchodzą w styczność z wodą lub kwasem węglowym, muszą być powleczone czystą cyną bez domieszki ołowiu.

Do doprowadzania kwasu węglowego lub wody gazowej nie można używać rur, zrobionych z ołowiu, cynku i wulkanizowanego kauczuku, zawierającego cynk lub antymon; przy użyciu cyny dopuszczalna jest zawartość ołowiu w wysokości najwyżej jednego procentu; rury miedziane lub mosiężne muszą być powleczone czystą cyną bez domieszki ołowiu.

Pobielenie należy utrzymywać zawsze w dobrym stanie.

§ 6.

Naczynia do mieszania należy poddać urzędowej próbie ciśnienia hydraulicznego, zanim weźmie się je do użytku; ciśnienie próbne ma wynosić półtorej wysokości najwyższego ciśnienia, stosowanego przy fabrykacyi. Co do każdej próby naczynia takiego wystawione będzie potwierdzenie, które należy przechowywać w przedsiębiorstwie dla przeglądu przez organa władzy.

§ 7.

Przy każdem naczyniu do mieszania lub przewodzie, prowadzącym do niego, musi znajdować się wentyl bezpieczeństwa, nastawiony na najwyższe ciśnienie dopuszczalne przy fabrykacyi, tudzież manometr, zaopatrzony w odpowiedni znaczek maksymalny, i nasada manometru kontrolnego z zwojem nakrętkowym Whitwortha o trzech czwartych cala angielskiego.

§ 8.

W naczyniu do mieszania nie wolno trzymać zapasu wody sodowej; jeżeli więc fabrykacya ma doznać dłuższej przerwy, należy wylać do szczętu wodę sodową z naczynia do mieszania i wypłukać je czystą wodą, zanim fabrykacya rozpocznie się na nowo.

§ 9.

Do wyrobu wody sodowej oraz do czyszczenia przyrządów i naczyń wolno używać tylko takiej wody, którą uznano za zupełnie zdatną do użytku ludzkiego po przeprowadzeniu badania chemicznego, a w razie potrzeby według uznania władzy także badania bakteryologicznego. Źródło, z którego sprowadza się wodę, należy chronić przed zanieczyszczeniem i zachowywać przy braniu wody jak największą czystość.

Dowożenie i donoszenie wody do zakładu fabrycznego z źródła jej pobierania, położonego poza zakładem, jest niedozwolone.

W miejscowościach, gdzie istnieją wodociągi publiczne, dostarczające wody do picia, należy zaprowadzić bezpośrednie połączenie między wodociągiem i przyrządami, służącymi do wyrobu wody sodowej.

§ 10.

Kwas węglowy, używany do nasycania wody, musi być wolny od zanieczyszczeń szkodliwych dla zdrowia, tudzież innych zanieczyszczeń, upośledzających użycie wody i jej smak. Jeżeli kwas węglowy wywiązuje się na miejscu, musi się przeprowadzić go przed wpuszczeniem do zbiorników gazowych co najmniej przez dwa naczynia płuczkowe, z których pierwsze ma mieścić w sobie roztworu sody. Płyny, służące do płukania, muszą być odnawiane w naczyniach płuczkowych w miarę potrzeby, najmniej jednak raz na dzień.

§ 11.

Do koniecznych manipulacyi z kwasem siarkowym należy używać takich naczyń i środków pomocniczych, które ile możności wykluczają uszkodzenie robotników przez kwas.

§ 12.

Płynny kwas węglowy może być używany tylko w takich naczyniach (butlach stalowych, odbieralnikach), które odpowiadają co do jakości i urzędowego wypróbowania odnośnym przepisom, obowiązującym każdocześnie przy przewozie kolejowym.

Naczyń tych nie wolno toczyć ani rzucać i należy je zawsze tak ustawiać względnie przechowywać, aby były chronione przed oddziaływaniem ciepła, a zwłaszcza nie były wprost wystawione na promienie słoneczne.

Dla zwiększenia równowagi tych naczyń należy użyć w razie potrzeby odpowiednich podkładów.

§ 13.

Pomiędzy zbiornikiem z kwasem węglowym a przyrządem do mieszania należy umieścić pewnie funkcyonujący wentyl dla ograniczania ciśnienia.

§ 14.

Każdy przyrząd do zlewania musi być zaopatrzony w odpowiednio silny płaszcz ochronny z blachy lub siatki drucianej, który ma osłaniać naczynie, przeznaczone do napełnienia (ochraniacz flaszek).

Robotnikom, zatrudnionym przy przyrządach do zlewania, należy dostarczyć drucianych masek na twarz i skórzanych mankietów.

§ 15.

Naczynia już napełnione (flaszki, syfony) należy w ubikacyi roboczej tak ułożyć, a w razie potrzeby przez ustawienie ściany ochronnej tak zabezpieczyć, aby uszkodzenie robotników wskutek pęknięcia naczynia było wykluczone.

§ 16.

Stop cynowy na główki metalowe do zamknięcia flaszek (zamknięcia syfonowe) może zawierać najwięcej dziesięć procent ołowiu. Rurka, którą woda w syfonach wznosi się do góry, musi być szklana.

§ 17.

Wyrabiający wodę sodową winni dbać o utrzymanie w czystości flaszek na wodę sodową i innych naczyń, używanych do jej sprzedaży (bomb itp.). Flaszki, na których dnie lub ścianach osiadł osad, są wyłączone od sprzedaży.

§ 18.

Przed otwarciem przedsiębiorstwa wyrobu wody sodowej należy stwierdzić zdatność lokalu fabrycznego i wody, która ma być używana. Badanie jakości wody należy przeprowadzić także w tych wypadkach, w których posiadacz przedsiębiorstwa zamierza używać innej wody, a nie tej, którą dopuszczono do użycia.

§ 19.

Władze przemysłowe mają czuwać nad dokładnem przestrzeganiem zarządzeń powyższych za pośrednictwem częstych rewizyi ubikacyi fabrycznych i ich urządzenia.

§ 20.

Władzom przemysłowym jest zastrzeżone nadto osobne przemysłowo-policyjne unormowanie przemysłu wyrobu wody sodowej.

§ 21.

Przekroczenia przepisów niniejszego rozporządzenia, które nie podlegają powszechnym ustawom karnym, mają być karane według postanowień karnych ordynacyi przemysłowej.

§ 22.

Rozporządzenie niniejsze wchodzi w życie z dniem ogłoszenia.

Równocześnie uchyla się rozporządzenie ministerialne z dnia 13. października 1897, Dz. u. p. Nr. 236.

Haerdtl wlr. **Stürgkh** wlr.

Ritt wlr. **Weiskirchner** wlr.

213.

Rozporządzenie Ministerstwa sprawiedliwości z dnia 30. listopada 1910,

dotyczące przydzielenia gmin Karłowice Wielkie i Karłowice Małe do okręgu Sądu powiatowego w Wszetynie.

Na zasadzie ustawy z dnia 11. czerwca 1868, Dz. u. p. Nr. 59, wydziela się gminy Karłowice Wielkie i Karłowice Małe z okręgu sądowego Różnów, powiat polityczny Międzyrzecze Wołoskie i przydziela je do okręgu sądowego Wszetyn, powiat polityczny Wszetyn.

Rozporządzenie niniejsze wchodzi w życie z dniem 1. marca 1911.

Hochenburger wlr.

Dziennik ustaw państwa

dla

królestw i krajów w Radzie państwa reprezentowanych

wychodzi nakładem c. k. Drukarni nadwornej i państwowej w Wiedniu, dzielnica I., Seilerstätte l. 24,

także w roku 1911. w języku

niemieckim, czeskim, włoskim, chorwackim, polskim, rumuńskim, ruskim i słowenskim.

Prenumerata na cały **rocznik** 1911 każdego z tych ośmiu wydań Dziennika ustaw państwa wynosi za egzemplarz **8 K.** Pojedyncze jego części można odbierać w miejscu lub otrzymywać bezpłatnie pocztą.

Prenumerować można w składzie c. k. Drukarni nadwornej i państwowej w Wiedniu, dzielnica I., Seilerstätte l. 24, i nabywać tamże także pojedyncze roczniki i pojedyncze części Dziennika ustaw państwa.

Ponieważ Dziennik ustaw państwa wydaje się względnie rozsyła się abonentom tylko po poprzedniem złożeniu prenumeraty rocznej, przeto należy równocześnie z zaabonowaniem uiścić także przypadającą kwotę pieniężną; celem umożliwienia szybkiego i niewadliwego doręczenia pocztowego należy podać prócz dokładnego adresu mieszkania także odnośny okrąg doręczeń pocztowych.

Pojedyncze roczniki wydania **niemieckiego** można nabywać:

Rocznik	1849	za	4 K 20 h	Rocznik	1870	za	2 K 80 h	Rocznik	1891	za	6 K — h
„	1850	„	10 „ 50 „	„	1871	„	4 „ — „	„	1892	„	10 „ — „
„	1851	„	2 „ 60 „	„	1872	„	6 „ 40 „	„	1893	„	6 „ — „
„	1852	„	5 „ 20 „	„	1873	„	6 „ 60 „	„	1894	„	6 „ — „
„	1853	„	6 „ 30 „	„	1874	„	4 „ 60 „	„	1895	„	7 „ — „
„	1854	„	8 „ 40 „	„	1875	„	4 „ — „	„	1896	„	7 „ — „
„	1855	„	4 „ 70 „	„	1876	„	3 „ — „	„	1897	„	15 „ — „
„	1856	„	4 „ 90 „	„	1877	„	2 „ — „	„	1898	„	6 „ — „
„	1857	„	5 „ 70 „	„	1878	„	4 „ 60 „	„	1899	„	10 „ — „
„	1858	„	4 „ 80 „	„	1879	„	4 „ 60 „	„	1900	„	7 „ — „
„	1859	„	4 „ — „	„	1880	„	4 „ 40 „	„	1901	„	6 „ — „
„	1860	„	3 „ 40 „	„	1881	„	4 „ 40 „	„	1902	„	7 „ 50 „
„	1861	„	3 „ — „	„	1882	„	6 „ — „	„	1903	„	9 „ — „
„	1862	„	2 „ 80 „	„	1883	„	5 „ — „	„	1904	„	5 „ — „
„	1863	„	2 „ 80 „	„	1884	„	5 „ — „	„	1905	„	6 „ — „
„	1864	„	2 „ 80 „	„	1885	„	3 „ 60 „	„	1906	„	12 „ — „
„	1865	„	4 „ — „	„	1886	„	4 „ 60 „	„	1907	„	13 „ — „
„	1866	„	4 „ 40 „	„	1887	„	5 „ — „	„	1908	„	9 „ — „
„	1867	„	4 „ — „	„	1888	„	8 „ 40 „	„	1909	„	8 „ 50 „
„	1868	„	4 „ — „	„	1889	„	6 „ — „				
„	1869	„	6 „ — „	„	1890	„	5 „ 40 „				

Cenę sprzedaży rocznika 1910 poda się do wiadomości z początkiem stycznia 1911.

Pojedyncze roczniki **wydań w innych siedmiu językach** od r. 1870. począwszy można nabywać po tej samej cenie co wydanie niemieckie.

Nabywającym na raz przynajmniej 10 dowolnie wybranych, zupełnych roczników Dziennika ustaw państwa przyznaje się opust 20%, a nabywającym na raz przynajmniej 25 dowolnie wybranych, zupełnych roczników Dziennika ustaw państwa opust 25%, zaś nabywającym na raz przynajmniej 35 dowolnie wybranych, zupełnych roczników Dziennika ustaw państwa opust 30%.

NB. Części niemieckiego wydania Dziennika ustaw państwa, które **zaginęły** lub doszły **w stanie wadliwym**, reklamować należy najpóźniej **w przeciągu czterech tygodni** po ich ukazaniu się, zaś części wydań nieniemieckich najpóźniej **w przeciągu sześciu tygodni** po wydaniu spisu rzeczy i karty tytułowej do odnośnych wydań, wprost w c. k. Drukarni nadwornej i państwowej w Wiedniu, dzielnica III., Rennweg l. 16.

Po upływie tego terminu można pojedyncze części Dziennika ustaw państwa dostać wyłącznie tylko **za opłatą ceny handlowej** (1/4 arkusza = 2 strony za 2 h).

Ponieważ **wszystkie roczniki wydania niemieckiego** począwszy **od roku 1849. i wszystkie roczniki wydań w innych siedmiu językach** począwszy **od roku 1870. są całkowicie uzupełnione**, przeto można nabyć w składzie c. k. Drukarni nadwornej i państwowej w Wiedniu, dzielnica I., Seilerstätte Nr. 24., **nie tylko każdy pojedynczy rocznik po cenie wyżej podanej, lecz nawet każdą z osobna część** wszystkich tych roczników po cenie handlowej (1/4 arkusza = 2 strony za 2 h); tym sposobem umożliwione zostało uzupełnienie niekompletnych roczników i zestawienie pojedynczych części podług materyi.

Rok 1910.

Dziennik ustaw państwa

dla

królestw i krajów w Radzie państwa reprezentowanych.

Część XC. — Wydana i rozesłana dnia 10. grudnia 1910.

Treść: (№ 214—216.) 214. Obwieszczenie, dotyczące świadectw kobiecej szkoły przemysłowej dla szycia bielizny i krawiectwa w Bruku nad Murą. — 215. Rozporządzenie, którem na podstawie upoważnienia, udzielonego ustawą z dnia 23. czerwca 1891, wydaje się nowy regulatyw ułatwień obrotowych dla parowców, odbywających peryodyczne kursa między przystaniami obszaru celnego umownego obu państw Monarchii austryacko-węgierskiej. — 216. Obwieszczenie, dotyczące przeniesienia czynności wyciskania i nakładu stempli z Centralnego Urzędu stemplowego na Drukarnię nadworną i państwową w Wiedniu.

214.

Obwieszczenie Ministra handlu w porozumieniu z Ministrem robót publicznych z dnia 21. listopada 1910,

dotyczące świadectw kobiecej szkoły przemysłowej dla szycia bielizny i krawiectwa w Bruku nad Murą.

Na zasadzie § 14. *d*, ustępu 3. ustawy z dnia 5. lutego 1907, Dz. u. p. Nr. 26, względnie rozporządzenia Ministra handlu w porozumieniu z Ministrem wyznań i oświaty z dnia 26. lipca 1907, Dz. u. p. Nr. 180, przyjmuje się kobiecą szkołę przemysłową dla szycia bielizny i krawiectwa w Bruku nad Murą do spisu tych przemysłowych zakładów naukowych, których świadectwa zastępują przy zgłaszaniu przez kobiety przemysłu krawieckiego, ograniczonego do sukien damskich i dziecięcych, dowód prawidłowego ukończenia nauki.

Ritt wlr. **Weiskirchner** wlr.

215.

Rozporządzenie Ministerstw skarbu i handlu z dnia 27. listopada 1910,

którem na podstawie upoważnienia, udzielonego ustawą z dnia 23. czerwca 1891, Dz. u. p. Nr. 76, wydaje się nowy regulatyw ułatwień obrotowych dla parowców, odbywających peryodyczne kursa między przystaniami obszaru celnego umownego obu państw Monarchii austryacko-węgierskiej.

W porozumieniu z interesowanymi królewsko-węgierskimi Ministerstwami wydaje się na podstawie upoważnienia, udzielonego ustawą z dnia 23. czerwca 1891, Dz. u. p. Nr. 76, następujący nowy regulatyw ułatwień obrotowych dla parowców, odbywających peryodyczne kursa między przystaniami obszaru celnego umownego, który rozpocznie obowiązywać od dnia 1. stycznia 1911.

Z powyższą chwilą uchyla się załącznik VI. rozporządzenia z dnia 23. czerwca 1891, Dz. u. p. Nr. 78, oraz rozporządzenia z dnia 13. lipca 1892, Dz. u. p. Nr. 115, i z dnia 14. czerwca 1894, Dz. u. p. Nr. 159.

Biliński wlr. **Weiskirchner** wlr.

Regulatyw

ułatwień obrotowych dla parowców, odbywających peryodyczne kursa między przystaniami obszaru celnego umownego obu państw Monarchii austryacko-węgierskiej

§ 1.

Tym przedsiębiorstwom żeglugi, które uskuteczniają przewóz osób i towarów wyłącznie między przystaniami austryacko-węgierskiego obszaru celnego umownego zapomocą peryodycznych kursów parowców krajowych według ogłoszonych z góry rozkładów jazdy, można przyznać pod następującymi warunkami ułatwienia obrotowe, określone bliżej w § 2.

§ 2.

W czasie jazdy, doznającej ułatwień obrotowych, są parowce uwolnione:

1. od obowiązku utrzymywania manifestu okrętowego;

2. od obowiązku pokrywania załadowanych towarów krajowych dokumentami celnymi, niezależnie jednak od obowiązku, istniejącego pod tym względem co do towarów nieoclonych, i niezależnie od powinności utrzymywania w porządku dokumentów ładunkowych i przewozowych;

3. od zakazu zawijania do przystani martwych, to jest nie otwartych dla ruchu towarowego, jeżeli przybicie do przystani takich jest przewidziane w rozkładzie jazdy i dopóki nie sprzeciwia się temu osobne zarządzenie władzy sanitarnej morskiej;

4. od zakazu ładowania i wyładowywania towarów w porze nocnej i

5. od obowiązku zasięgania zezwolenia władzy celnej na każde ładowanie i wyładowanie.

§ 3.

Ładowanie i wyładowywanie towarów odbywa się w przystaniach, do których parowiec ma zawijać według rozkładu jazdy, z pominięciem dalszej interwencyi władz celnych lecz bez naruszenia zarówno ogólnej kontroli, wskazanej interesami skarbowymi, jak i nadzoru ruchu, zarządzonego w danym razie szczególnymi przepisami co do pewnych towarów.

W szczególności podlegają parowce, doznające ułatwień obrotowych, obowiązującym przepisom o podatku spożywczym i o monopolach państwowych, tudzież przepisom o ewentualnych należytościach organów interweniujących.

§ 4.

Organa straży skarbowej i organa celne są upoważnione wstępować na okręty te każdej chwili zarówno w przystani jak i w czasie jazdy, oraz przeszukiwać je i rewidować ich ładunek.

§ 5.

Ładunek okrętów może składać się tylko z takich towarów, które pochodzą z umownego obszaru celnego albo są już oclone; zagraniczne towary nieoclone, przewożone w obrocie bezpośrednim, muszą być zaopatrzone w dokumenty celne, potrzebne do ich pokrycia.

Dostawienie tych towarów w czasie właściwym do urzędu celnego miejsca przeznaczenia należy (pomijając ustawowy obowiązek stron) do kierownika okrętu, a przy przesyłkach pocztowych do zakładu pocztowego.

§ 6.

Środki żywności i artykuły użytkowe, należące do prowiantu okrętowego, muszą pochodzić z umownego obszaru celnego albo być oclone.

Natomiast przedmioty, służące do konserwacyi i ruchu okrętu oraz maszyny, korzystają z uwolnienia od ceł.

Co do tych przedmiotów, należących do zapasu okrętowego i wolnych od cła, winien kierownik okrętu prowadzić dokładny rachunek materyałowy i przedkładać go przy każdem ładowaniu materyałów urzędowi celnemu w odnośnej przystani do widymaty a nadto okazywać na każdorazowe żądanie rewidującym organom celnym i organom straży skarbowej.

§ 7.

Przedmioty, należące do urządzenia i wyekwipowania okrętu, powinno przedsiębiorstwo wciągnąć do inwentarza, który ma być urzędownie widymowany.

O każdem zwiększeniu lub zmniejszeniu się inwentarza należy donieść w trzech dniach urzędowi celnemu w przystani, w której zmiana zaszła, gdyż w przeciwnym razie nastąpi ukaranie za dokonane przemytnictwo tych przedmiotów.

Urząd celny, któremu doniesiono o zwiększeniu lub zmniejszeniu się inwentarza okrętowego, ma widymować odnośne zapiski inwentarza przy równoczesnem wyciśnięciu pieczęci urzędowej.

§ 8.

Na pokładzie okrętów, doznających ułatwień obrotowych, może znajdować się tylko tytoń skarbowy albo tytoń, pochodzący z zagranicy celnej i pokryty odpowiednimi dokumentami licencyjnymi i celnymi.

§ 9.

W czasie trwania ułatwień obrotowych, to jest od rozpoczęcia czynności ładunkowych na podróż uprzywilejowaną aż do ukończenia wyładowania po odbyciu tejże, nie wolno parowcom:

1. wjeżdżać w obręb zagranicy celnej lub obszaru wolnego;

2. wchodzić w ogóle w styczność z innymi okrętami i łodziami na morzu, wyjąwszy wypadki niebezpieczeństwa;

3. oddawać towary innym okrętom lub łodziom w przystaniach albo odbierać je od nich bez interwencyi władz celnych; z pod zakazu tego są wyjęte bezpośrednie przeładowania w przystani z pokładu jednego parowca, korzystającego z ułatwień obrotowych, na pokład drugiego takiego parowca; również nie odnosi się zakaz ten do łodzi i lichtanów, przeznaczonych do lądowania oraz do ładowania i wyładowywania w przystaniach, gdzie niema bezpośrednich placów do lądowania.

§ 10.

Po ukończeniu jazdy, korzystającej z ułatwień obrotowych, może parowiec, wniósłszy poprzednio pisemne doniesienie w urzędzie celnym odnośnej przystani, podejmować jazdy na terytoryum zagranicy celnej albo obszaru wolnego i podlega podczas jazd takich ogólnie obowiązującym przepisom celnym i manifestowym.

Po odbyciu jazdy takiej można rozpocząć ładowania na podróż, korzystającą z ułatwień obrotowych, dopiero po ponownem pisemnem zgłoszeniu w urzędzie celnym.

Urząd celny winien stwierdzić drogą rewizyi, czy okręt nie ma na pokładzie prócz przedmiotów inwentarza i wolnych od cła materyałów do konserwacyi i ruchu okrętu oraz maszyny, które mogły być ewentualnie także sprowadzone z zagranicy celnej (§§ 6. i 7.), jakichkolwiek innych towarów, nie poddanych jeszcze celnym czynnościom urzędowym.

Jeżeli stwierdzono niewadliwy stan rzeczy, należy wydać zaraz zezwolenie na ładowanie towarów do jazdy, korzystającej z ułatwień obrotowych.

Ewentualny manifest okrętowy musi być poprzednio zupełnie załatwiony.

Jeżeli jazda na obszar zagranicy celnej ma być rozpoczęta z pewnej przystani, a jazda, korzystająca z ułatwień obrotowych, podjęta na nowo nie z tej samej lecz z innej przystani, wówczas winien urząd celny pierwszej z tych przystani odebrać rozkład jazdy, zatwierdzony przez władzę (§ 19.), i przesłać go zaraz pocztą wraz z odpowiednią kartą awizującą urzędowi celnemu drugiej przystani; znaki celne (§ 21.) należy natomiast złożyć pod zamknięciem urzędowem i oddać je kapitanowi pod osobistą odpowiedzialnością i gwarancyą za potwierdzeniem odbioru, podpisanem własnoręcznie, z obowiązkiem przedłożenia ich urzędowi celnemu w przystani, z której ma się znowu rozpocząć jazdę, korzystającą z ułatwień obrotowych, celem zdjęcia zamknięcia urzędowego, które aż do tej chwili powinno pozostać nienaruszone.

Urzędy celne winny w każdym poszczególnym wypadku składać zaraz przełożonej krajowej władzy skarbowej bezpośrednie, krótkie sprawozdanie o doniesieniach co do jazd poza granicę celną lub na obszary wolne, przy wymienieniu wydanych zarządzeń, i prowadzić co do doniesień tych osobne zapiski według wzoru *A*, do których należy dołączać zgłoszenia; w osobnej przedziałce ma się wykazywać wynik podjętego przeszukania okrętu i wymieniać nazwiska organów, które przeszukanie to wykonały.

Do zapisków tych należy wciągać także te parowce, którym na podstawie osobnego ze-

zwolenia Ministerstwa skarbu i pod szczególnymi warunkami, ustanowionymi w każdym wypadku z osobna, wolno podejmować regularne jazdy z pewnej przystani na drodze uprzywilejowanej do pewnych oznaczonych przystani poza granicą celną albo na obszarze wolnym i z powrotem.

Zapiski te należy zamykać co miesiąc i przedkładać władzy skarbowej pierwszej instancyi, która ma je kontrolować i przechowywać przez pięć lat.

§ 11.

Parowce, korzystające z ułatwień obrotowych, będą uważane w czasie trwania każdorazowego uprzywilejowania za należące do umownego obszaru celnego. Wprowadzanie na parowcu takim zagranicznych towarów nieocłonych bez celnych dokumentów pokrywających będzie więc karane jako dokonane przemycenie.

Jeżeli na parowcu, korzystającym z ułatwień obrotowych, który zawinął do przystani tryesteńskiej, znajdzie się po wyładowaniu towarów i wysadzeniu podróżnych przy rewizyi okrętu, która w tym wypadku ma być zawsze podjęta, przedmioty, podlegające liniowemu podatkowi spożywczemu a nie należące do prowiantu okrętowego, wówczas należy je zakwestyonować w drodze karnej z powodu usiłowanego przemytnictwa.

Pod względem dochodzenia i ukarania obowiązują przepisy karne skarbowe, istniejące w miejscu wykrycia.

§ 12.

O ile kierownik okrętu i przedsiębiorstwo ponosi odpowiedzialność za przekroczenia skarbowe, popełnione na parowcu uprzywilejowanym, należy ocenić według przepisów karnych skarbowych.

To samo odnosi się do rzeczowej odpowiedzialności towaru i okrętu jako środka przewozowego.

§ 13.

Administracya skarbowa może zarządzić, by organa straży skarbowej konwojowały parowce w czasie jazd, korzystających z ułatwień obrotowych. Przedsiębiorstwo żeglugi ma postarać się o odpowiednie bezpłatne umieszczenie organów tych, zwrócić skarbowi państwa ich koszta podróży i dostarczać im pożywienia, należącego się żeglarzom po cenach zniżonych, za tem samem wynagrodzeniem.

§ 14.

Załadowania towarów, których wyprowadzenie poza linię celną musi być wykazane, na parowce, korzystające z ułatwień obrotowych, nie uważa się za ich wyprowadzenie na obszar zagranicy celnej (§ 11.).

§ 15.

Zboczenia z ustalonej drogi są z reguły dopuszczalne jedynie w przypadkach udowodnionej konieczności. Najbliższy urząd celny może jednak zezwolić także na inne wyjątkowe zboczenia w razie ich należytego usprawiedliwienia.

W przystaniach krajowych, do których parowiec zawinie w takich wypadkach wyjątkowych, można za równoczesnem zgłoszeniem w urzędzie celnym uskuteczniać bez przeszkody wyładowanie i ładowanie zwłaszcza przesyłek pocztowych; w przystaniach martwych należy bezzwłocznie wnieść doniesienie do najbliższego urzędu celnego albo najbliżej położonego oddziału straży skarbowej.

§ 16.

Przedsiębiorstwo, które stara się o wspomniane ułatwienia dla nowej linii komunikacyjnej, ma wnieść pisemną prośbę do tej krajowej władzy skarbowej, w której okręgu administracyjnym linia odnośna leży, jeżeli zaś ona przechodzi przez obszar dwóch lub więcej krajowych władz skarbowych, do tej z nich, w której okręgu przedsiębiorstwo ma swoją siedzibę, a względnie przedsiębiorca swe miejsce zamieszkania.

Podania przedsiębiorców, a względnie przedsiębiorstw, mających miejsce zamieszkania, a względnie siedzibę w jednem z obu państw, o udzielenie ułatwień obrotowych dla linii, prowadzącej jedynie wzdłuż obszaru wybrzeżnego drugiego państwa, należy wnosić do tej krajowej władzy skarbowej, w której okręgu administracyjnym linia ta leży, a jeżeli ona przechodzi także przez obszar innych krajowych władz skarbowych tego samego państwa, do tej krajowej władzy skarbowej, na której obszarze znajduje się przystań początkowa odnośnej linii.

Do podania należy dołączyć rozkład, według którego jazdy uprzywilejowane mają się odbywać, i dokładny wykaz wszystkich parowców, które do tych jazd mają być używane.

§ 17.

Do zezwalania na jazdy peryodyczne, korzystające z ułatwień obrotowych, są w ogólności właściwe krajowe władze skarbowe: w szczególności należy rozstrzygnienie do tej krajowej władzy skarbowej, do której ma się wnieść podanie w myśl postanowień paragrafu poprzedzającego.

Właściwa krajowa władza skarbowa powinna w tym przypadku, jeżeli parowce odnośnej linii mają zawijać nie tylko do przystani, należących do jej własnego obszaru administracyjnego, lecz także do przystani na obszarze administracyjnym innej krajowej władzy skarbowej tego samego państwa, wydać decyzyę swoją w porozumieniu z wspólnie interesowaną krajową władzą skarbową.

Jeżeli pewna linia dotyka przystani obu obszarów państwowych, zastrzeżone jest dozwolenie ułatwień obrotowych porozumieniu się obu Ministerstw skarbu. Krajowe władze są jednak upoważnione do udzielania, zwłaszcza w wypadkach nagłych, z zastrzeżeniem dodatkowego zatwierdzenia ministeryalnego i po przeprowadzeniu poprzednich pertraktacyi z właściwą władzą skarbową drugiego obszaru państwowego tymczasowego zezwolenia na ułatwienia obrotowe także dla takich linii, względnie do zgodzenia się na zamierzone przez właściwą krajową władzę skarbową drugiego państwa tymczasowe dozwolenie ułatwień obrotowych, jeżeli pod względem rozkładu jazdy odnośnej linii nie zachodzi z punktu widzenia kontroli celnej żadna wątpliwość.

Zezwolenie na zawijanie do obszarów wolnych i przystani, należących do zagranicy celnej, w czasie jazd, korzystających z ułatwień obrotowych, będzie udzielane przez oba Ministerstwa skarbu we wzajemnem porozumieniu jedynie wyjątkowo i z zastrzeżeniem osobnych środków ostrożności, ustanowionych w każdym wypadku z osobna.

§ 18.

Po otrzymaniu zawiadomienia o przyznaniu ułatwień obrotowych ma przedsiębiorstwo wydrukować rozkład jazdy z uwidocznieniem okoliczności, iż linia odnośna korzysta z ułatwień obrotowych, i przedłożyć właściwej krajowej władzy skarbowej oznaczoną w dekrecie zawiadamiającym ilość egzemplarzy celem rozdzielenia ich między wszystkie interesowane urzędy celne i organa straży skarbowej.

Również powinno przedsiębiorstwo sporządzić zaraz inwentarze dopuszczonych parowców i donieść o tem.

§ 19.

Dla każdego parowca, który ma kursować na linii, posiadającej ułatwienia obrotowe, każe krajowa władza skarbowa zaopatrzyć jeden egzemplarz rozkładu jazdy klauzulą zezwolenia, opiewającą wyraźnie na nazwisko odnośnego parowca.

Ten egzemplarz rozkładu jazdy, zaopatrzony zezwoleniem władzy skarbowej, ma znajdować się na pokładzie parowca, dla którego zezwolenia udzielono, i służy do legitymacyi w obec organów celnych i organów straży skarbowej.

§ 20.

Następnie sprawdza się inwentarz, znajdujący się na pokładzie parowców, i stwierdza drogą szczegółowej rewizyi, czy okręt, prócz przedmiotów inwentarza i wolnych od cła zapasów okrętowych, nie ma innego ładunku.

Wynik rewizyi należy uwidocznić na rozkładzie jazdy, zaopatrzonym w zezwolenie władzy, i oddać rozkład ten kierownikowi okrętu.

Równocześnie powinien urząd celny w przystani, z której mają się rozpoczynać jazdy, korzystające z ułatwień obrotowych, wydać kierownikowi okrętu za zwrotem kosztów nabycia przepisaną banderę celną (§ 21.), która będzie urzędownie oznaczona zapomocą wyraźnego odcisku pieczęci urzędowej; latarnie (§ 21.), przepisane jako znak celny w porze nocnej, winien kierownik okrętu okazać temu urzędowi, który oznaczy je urzędownie przez pewne umieszczenie urzędowej plomby ołowianej.

Dopóki nie dopełni się zupełnie warunków tych, nie wolno rozpocząć jazd, korzystających z ułatwień obrotowych.

§ 21.

Przez cały przeciąg jazd programowych, połączonych z ułatwieniami obrotowymi, i podczas postoju w przystaniach mają parowce utrzymywać znaki celne.

Za znak celny służy:

a) we dnie, to jest od wschodu do zachodu słońca, bandera celna,

b) w porze nocnej przy zawijaniu do przystani i podczas postoju tamże, pewne szczególne światło.

§ 22.

Bandera celna barwy zielonej ma metr długości i metr szerokości i jest przedzielona białym paskiem ukośnym, szerokości 25 centymetrów, biegnącym od górnego zewnętrznego do dolnego wewnętrznego rogu (przy lince bandery).

Należy ją umieścić w takiem miejscu powyżej kadłuba statku, w którem byłaby dobrze dostrzegalna (na rei, u wierzchu masztu itp.).

§ 23.

W porze nocnej, to jest od zachodu do wschodu słońca, służy za znak celny przy zawijaniu do przystani i postoju tamże światło niebieskie, umieszczone $1^1/_2$ do 2 metrów mniej więcej pionowo ponad białem, przodowem światłem kotwicznem.

§ 24.

Przy rozpoczęciu każdej jazdy, nie doznającej ułatwień obrotowych, albo przy przerwaniu jazd, połączonych z ułatwieniami takimi, wskutek naprawiania okrętu, lub maszyn itp. winien odnośny urząd celny ściągnąć zaraz za pisemnem potwierdzeniem odbioru znaki celne oraz egzemplarz rozkładu jazdy, zaopatrzony zezwoleniem władzy skar-

bowej, i wydać je napowrót dopiero po ponownem rozpoczęciu jazd, doznających ułatwień obrotowych, i po ponownem, wolnem od zarzutów przeprowadzeniu rewizyi okrętu, za zwrotem wydanego w swoim czasie potwierdzenia odbioru.

Ściąganie i ponowne wydawanie znaków celnych i rozkładów jazdy mają urzędy celne uskuteczniać zawsze niezwłocznie, o każdej porze dnia lub nocy, bez pobierania opłat.

W razie złożenia lub odebrania zezwolenia na jazdy, doznające ułatwień obrotowych, należy zwrócić urzędowi celnemu bandery celne bez pretensyi do zwrotu kosztów; egzemplarz rozkładu jazdy, zaopatrzony zezwoleniem władzy skarbowej, należy ściągnąć a również zdjąć urzędowe oznaczenia z latarni, służących za znak celny.

§ 25.

Jeżeli okręt utrzymuje znaki celne, wymienione w §§ 22. i 23., nie mając do tego uprawnienia, albo jeżeli znaleziono na nim nieprawdziwe, sfałszowane lub podsunięte zezwolenie władzy (§ 19.), wówczas należy traktować wypadek ten, niezależnie od ukarania, zachodzącego ewentualnie w myśl powszechnej ustawy karnej, jako usiłowane przemytnictwo dowozowe odnośnie do wszystkich części ładunku według obowiązujących przepisów karnych skarbowych.

Okręt nie może kontynuować jazdy i powinien być z tego powodu zatrzymany (po uwiadomieniu urzędu portowego) w przystani, gdzie go przydybano, a względnie jeżeli przydybanie zaszło w czasie jazdy, skierowany do najbliższej przystani; można go uwolnić dopiero wtedy, gdy złożono lub przynajmniej dostatecznie zabezpieczono wszystkie należytości celne i inne należytości skarbowe oraz grzywny karne.

Jeżeli okręt nie ma na pokładzie towarów, należy ukarać kierownika okrętu, o ile śledztwo nie stwierdziło wypadku dokonanego przemytnictwa, za przekroczenie skarbowe nieprawidłowego przewozu towarów według przepisów karnych skarbowych.

§ 26.

Parowce, korzystające z ułatwień obrotowych, które przydybano bez przepisanych znaków celnych, należy zaraz zatrzymać z wyjątkiem przypadków siły wyższej; mogą one kontynuować jazdę dopiero wtedy, gdy usprawiedliwią nieutrzymywanie znaków celnych w taki sposób, iż nie powstanie uzasadnione podejrzenie co do postąpień szkodliwych dla skarbu.

Jeżeli podejrzenie takie nie zachodzi, należy ukarać kierownika okrętu za przekroczenie skarbowe nieprawidłowego przewozu towarów według przepisów karnych skarbowych.

Jeżeli jednak przy starannem badaniu okoliczności okaże się podejrzenie, oparte na ważnych powodach, iż przyczyna nieutrzymywania znaków celnych leży w postąpieniach szkodliwych dla skarbu, wówczas winien kierownik okrętu wykazać krajowe pochodzenie, względnie oclenie tych towarów, co do których podejrzenie to zachodzi, albo też zapłacić lub odpowiednio zabezpieczyć wszystkie odnośne należytości celne i inne należytości skarbowe oraz grzywny karne, gdyż w przeciwnym razie będą towary te objęte w przechowanie urzędowe.

Dopiero potem można kontynuować jazdę.

§ 27.

Jeżeli przydybano parowiec, korzystający z ułatwień obrotowych, w czasie jazdy lub w przystani bez przepisanego zezwolenia władzy (§ 19.), wówczas winien kierownik okrętu dać w tym względzie wyjaśnienie; jeżeli odwołano się na zginięcie pozwolenia, należy zażądać najkrótszą drogą, ewentualnie telegraficznie, wyjaśnienia z urzędu celnego ostatniej przystani, do której parowiec zawijał, czy tenże miał jeszcze pozwolenie powyższe w przystani tej. Jeżeli okoliczność ta dozna potwierdzenia, należy wystawić kierownikowi okrętu odnośne poświadczenie, służące do legitymowania się w dalszych przystaniach, do których okręt ma zawinąć zgodnie z rozkładem jazdy, i zezwolić mu na kontynuowanie jazdy.

W każdym poszczególnym wypadku tego rodzaju ma odnośny urząd celny donieść o tem bezzwłocznie wprost do przełożonej krajowej władzy skarbowej.

Jeżeli jednak kierownik okrętu nie może udzielić żadnego wyjaśnienia i jeżeli nie można go uzyskać także przez telegraficzne zapytanie w urzędach celnych innych przystani, objętych planem jazdy, wówczas należy postąpić tak samo, jak to przepisuje obowiązujący regulamin o manifestach okrętowych co do tych okrętów, które napotkano bez manifestu okrętowego, a tem samem podnieść zarzut skarbowo-karny z powodu usiłowanego przemytnictwa dowozowego co do wszystkich części ładunku.

§ 28.

Przy przyjeździe i odjeździe parowca, doznającego ułatwień obrotowych, winien urząd celny odnośnej przystani stwierdzić, iż okręt posiada zezwolenie urzędowe na jazdę, połączoną z ułatwieniami obrotowymi, iż ma przepisane znaki celne i że dotrzymał przepisanego planu jazdy.

Towary nieoclone, pochodzące z zagranicy celnej, które znajdują się ewentualnie na pokładzie i są przeznaczone dla miejsca portowego, należy dostawić do urzędu celnego wraz z odnośnymi dokumentami przekazującymi.

§ 29.

W razie znacznego spóźnienia przy zawinięciu do przystani należy wyjaśnić zaraz ustnie najkrótszą drogą przyczynę spóźnienia i zwrócić uwagę na to, czy usprawiedliwiono spóźnienie w taki sposób, iż nie zachodzi uzasadnione podejrzenie co do postąpień szkodliwych dla skarbu.

Jeżeli zaszło znaczne opóźnienie odjazdu z pewnej przystani, a nie ma się podnieść zarzutu w myśl § 31., winien urząd celny wydać niezwłocznie kierownikowi okrętu poświadczenie co do zaszłego spóźnienia według dołączonego wzoru *B* z wyciśnięciem pieczęci urzędowej, które kierownik okrętu ma okazywać w dalszych przystaniach pośrednich organom celnym, zgłaszającym się w przystani, celem pisemnego zaznaczenia na niem czasu odjazdu i oddać urzędowi celnemu w przystani, w której ewentualnie nadrobiono spóźnienie, zresztą zaś urzędowi celnemu ostatniej przystani w czasie jazdy (przystani przeznaczenia).

§ 30.

Jeżeli parowiec, doznający ułatwień obrotowych, zawinął do jednej z przystani pośrednich już z poświadczeniem co do usprawiedliwionego spóźnienia, a w przystani tej zajdzie dalsze spóźnienie, wówczas winien odnośny urząd celny zanotować nowe spóźnienie na poświadczeniu, które kierownik okrętu przedłoży.

§ 31.

Jeżeli opóźnienie, stwierdzone przy zawinięciu do przystani, a przedstawiające się jako znaczne w porównaniu z zatwierdzonym urzędownie rozkładem jazdy, nie zostało uznane za niepodejrzane na podstawie wyjaśnienia, zażądanego w myśl § 29., wówczas powinien kierownik okrętu wykazać pochodzenie towarów z umownego obszaru celnego albo oclenie całego ładunku, podczas gdy z okrętem postąpi się stosownie do zarządzenia § 26.

Odnośny urząd celny winien przy badaniu stanu rzeczy postępować z największą sumiennością, unikać starannie wszelkiego nieuzasadnionego tamowania ruchu i tylko z ważnych powodów żądać wykazywania się i wdrażać postępowanie w myśl § 26.

§ 32.

Krajowa władza skarbowa może usunąć od kierownictwa parowców, doznających ułatwień obrotowych, na czas aż do dwóch lat takich kierowników parowców uprzywilejowanych, których dwa lub więcej razy skazano prawomocnie za przemytnictwo albo kilkakrotnie przytrzymano z powodu nieutrzymywania przepisanych znaków celnych (§ 26.).

§ 33.

Ułatwień obrotowych w duchu niniejszego przepisu udzielają powołane do tego władze skarbowe według swobodnego uznania i w razie stwierdzenia niewadliwości przedłożonego rozkładu jazdy z punktu widzenia kontroli celnej.

Zezwolenie to bywa udzielane bez ograniczenia co do czasu i może być każdej chwili dowolnie odwołane. W razie nadużycia można je zaraz uznać za zgasłe.

W przypadkach nagłych może każda krajowa władza skarbowa odebrać przedsiębiorstwu zezwolenie na ułatwienia obrotowe dla swego obszaru administracyjnego przy równoczesnem zawiadomieniu innych interesowanych krajowych władz skarbowych.

§ 34.

O przemijającem lub stałem zastanowieniu jazdna pewnej linii, doznającej ułatwień obrotowych, winno przedsiębiorstwo donieść zaraz krajowej władzy skarbowej.

§ 35.

O zezwolenie na zamierzone zmiany rozkładu jazdy co do czasu odjazdu i przyjazdu oraz co do przystani, do których ma się zawijać, tudzież na ewentualne pomnożenie ilości jazd na tej samej linii należy postarać się poprzednio w czasie właściwym w krajowej władzy skarbowej, wymienionej w § 16.

Władza ta winna postąpić z podaniem w myśl § 33. i porozumieć się z innymi krajowymi władzami skarbowymi, interesowanymi w danym wypadku. Rozstrzygnienie następuje według postanowień § 17.

Co do tymczasowych odstąpień od zatwierdzonego porządku jazdy, jako to wyjątkowego zawijania do przystani, nie zamieszczonych w rozkładzie jazdy, przejściowej zmiany czasu jazdy, zastąpienia pewnych parowców innymi itp. jest właściwą, pomijając wypadek § 15., ustęp 2., ta krajowa władza skarbowa, w której okręgu administracyjnym leży stacya początkowa odnośnej jazdy; gdyby linia miała przechodzić przez obszar innej krajowej władzy skarbowej albo nawet obszar drugiego państwa, należy zawiadomić o tem niezwłocznie odnośne krajowe władze skarbowe.

Przy linii, przechodzącej przez obszar obu państw, są interesowane krajowe władze skarbowe upoważnione nadto do udzielania zezwoleń na zamierzone zmiany rozkładu jazdy co do czasu jazdy i opuszczania pewnych stacyi, podczas gdy rozstrzyganie co do wszystkich innych stałych zmian rozkładu jazdy jest zastrzeżone obu Ministerstwom skarbu.

O podaniach przedsiębiorców, względnie przedsiębiorstw, których miejsce zamieszkania, względnie siedziba leży w jednem państwie, w przedmiocie zezwolenia na zmiany rozkładu jazdy co do linii, idącej jedynie przez obszar wybrzeżny drugiego państwa, rozstrzyga krajowa władza skarbowa, właściwa w myśl § 17., ust. 4.; władza ta ma w tym wypadku, gdyby odnośna linia miała przechodzić także przez obszar innej krajowej władzy skarbowej, porozumieć się z tą władzą przed udzieleniem zezwolenia.

§ 36.

Co do wprowadzenia w życie zamierzonych zmian rozkładu jazdy obowiązują analogicznie postanowienia, wydane w §§ 18., 19. i 20.

§ 37.

Jeżeli parowiec, który nie był dotąd przeznaczony do służby na linii, doznającej ułatwień obrotowych, ma być użyty na linii takiej, wówczas musi się uzyskać dla niego pierwej od tej krajowej władzy skarbowej, w której okręgu linia uprzywilejowana leży albo z której okręgu linia taka zaczyna się, wygotowanie zezwolenia władzy, opiewającego na nazwisko tego parowca, które ma być umieszczone na jednym egzemplarzu rozkładu jazdy.

Zanim parowiec ten będzie mógł rozpocząć jazdy, doznające ułatwień obrotowych, musi się sporządzić i sprawdzić inwentarz i umieścić potwierdzenie prawidłowego wyniku rewizyi okrętowej na wyłożonym egzemplarzu rozkładu jazdy.

Gdyby parowce takie miały być używane jedynie przejściowo, wówczas można zamiast sporządzania i sprawdzania inwentarza prosić o ewentualny konwój urzędowy (§ 13.) i uzyskać konwój ten, w którym to razie odpada utrzymywanie znaków celnych.

W wypadkach szczególnie nagłych może odnośny urząd celny umieścić urzędowe zezwolenie, wspomniane w ustępie pierwszym, dla parowca, który świeżo przeznaczono do służby, na jednym egzemplarzu rozkładu jazdy. W razie potrzeby należy wymienić następnie zezwolenie to na zezwolenie, wygotowane przez krajową władzę skarbową, której urząd celny ma złożyć zaraz sprawozdanie.

O zezwoleniu na stałe użycie nowego parowca winna krajowa władza skarbowa zawiadomić także inne krajowe władze skarbowe, przez których obszar przechodzi linia, doznająca ułatwień obrotowych.

§ 38.

Jeżeli parowce chcą po powrocie z podróży, doznającej ułatwień obrotowych, lecz przed wyładowaniem ładunku podjąć jazdę na terytoryum obszaru wolnego lub zagranicy celnej, wówczas przymiot krajowego pochodzenia towarów załadowanych może być tylko wtedy zachowany, jeżeli da się założyć zupełnie bezpieczne zamknięcie przestrzeni lub zamknięcie pakietowe i jeżeli właściwa władza skarbowa pierwszej instancyi udzieliła na to zezwolenia.

Przy jazdach na obszar wolny można wyjątkowo pominąć zamknięcie to pod warunkiem zarządzenia konwoju urzędowego.

§ 39.

Krajowe władze skarbowe powinny spowodować, aby inwentarz przedmiotów, należących do urządzenia i wyekwipowania okrętu (§ 7.), oraz rachunek materyałowy (§ 6.) tych parowców, które w ich obszarze administracyjnym albo z obszaru tego podejmują jazdy, doznające ułatwień obrotowych, był dokładnie badany przynajmniej raz na rok przez urzędnika straży skarbowej, zostającego w służbie morskiej, lub jego zastępcę.

Niezależnie od tego mają urzędy celne i organa straży skarbowej w razie zachodzącego podejrzenia obowiązek przystąpienia zaraz do rewizyi takiej, jednak bez utrudniania obrotu.

§ 40.

Zarządzenia niniejszego regulatywu mają pełne zastosowanie także do peryodycznych linii parowców między przystaniami umownego obszaru celnego, które już obecnie doznają ułatwień obrotowych.

Wzór A.

C. k. Urząd celny . . . . . .

Zapiski

co do jazd za granicę lub na obszar wolny, podejmowanych za poprzedniem doniesieniem przez parowce, doznające ułatwień obrotowych.

Za miesiąc . . . . . 19 . .

z . . załącznikami.

Uwaga: Zgłoszenia piśmienne stanowią załącznik niniejszych zapisków.

Liczba bieżąca	Nazwisko		Zgłoszono jazdę za granicę lub na obszar wolny, dokąd, dzień i godzina	Nazwiska funkcyonaryuszy, którzy odebrali znaki celne i rozkład jazdy	Uwaga
	parowca	przedsiębiorstwa okrętowego			
1	2	3	4	5	6

Wniesiono zgłoszenie ponownego podjęcia jazdy, doznającej ułatwień obrotowych, dnia	Nazwiska funkcyonaryuszy, którzy		Uwaga
	przeprowadzili rewizyę okrętu	wydali kapitanowi znaki celne i rozkład jazdy	
7	8	9	10

Wzór B.

Poświadczenie.

Parowiec . . . . . odbywający jazdę, połączoną z ułatwieniami obrotowymi, opuścił w dniu dzisiejszym przystań tutejszą z spóźnieniem . . . . godzin, przyczem nie zaszedł żaden powód do podniesienia zarzutu w myśl § 31. regulatywu.

C. k. Urząd celny . . . . . .

. . . . . dnia 19 . .

L. S.

216.

Obwieszczenie Ministerstwa skarbu z dnia 3. grudnia 1910,

dotyczące przeniesienia czynności wyciskania i nakładu stempli z Centralnego Urzędu stemplowego na Drukarnię nadworną i państwową w Wiedniu.

Na podstawie Najwyższego postanowienia z dnia 10. maja 1909 przenosi się z mocą obowiązującą od dnia 1. stycznia 1911 czynności urzędowego wyciskania stemplowych znaczków wartościowych i stempla od kart do gry, tudzież czynności nakładu stemplowych znaczków wartościowych, o ile agendy te są obecnie załatwiane przez Centralny Urząd stemplowy w Wiedniu, na Drukarnię nadworną i państwową w Wiedniu.

Centralny urząd stemplowy ma, począwszy od dnia 1. stycznia 1911, odpowiednio do ograniczonego zakresu działania nosić nazwę „C. k. Urząd stemplowy w Wiedniu“.

Przekazanie służby wyciskania stempli na Drukarnię nadworną i państwową, której będzie powierzony także odbiór przypadających należytości stemplowych i nakład urzędowych znaczków opaskowych do kart do gry, powoduje pod względem właściwości co do załatwiania tych agend w głównem i stołecznem mieście Wiedniu zmianę odnośnych postanowień rozporządzenia ministeryalnego z dnia 27. października 1881, Dz. u. p. Nr. 127, wydanego dla wykonania ustawy o stemplu od kart do gry, oraz rozporządzenia ministeryalnego z dnia 23. lutego 1900, Dz. u. p. Nr. 36, dotyczącego urzędowego wyciskania stemplowych znaczków wartościowych.

Biliński wlr.

Dziennik ustaw państwa

dla

królestw i krajów w Radzie państwa reprezentowanych

wychodzi nakładem c. k. Drukarni nadwornej i państwowej w Wiedniu, dzielnica I., Seilerstätte l. 24

także w roku 1911. w języku

niemieckim, czeskim, włoskim, chorwackim, polskim, rumuńskim, ruskim i słoweńskim.

Prenumerata na cały **rocznik 1911** każdego z tych ośmiu wydań Dziennika ustaw państwa wynosi za egzemplarz **8 K.** Pojedyncze jego części można odbierać w miejscu lub otrzymywać bezpłatnie pocztą.

Prenumerować można w składzie c. k. Drukarni nadwornej i państwowej w Wiedniu, dzielnica I., Seilerstätte l. 24, i nabywać tamże także pojedyncze roczniki i pojedyncze części Dziennika ustaw państwa.

Ponieważ Dziennik ustaw państwa wydaje się względnie rozsyła się abonentom tylko po poprzedniem złożeniu prenumeraty rocznej, przeto należy równocześnie z zaabonowaniem uiścić także przypadającą kwotę pieniężną; celem umożliwienia szybkiego i niewadliwego doręczenia pocztowego należy podać prócz dokładnego adresu mieszkania także odnośny okrąg doręczeń pocztowych.

Pojedyncze roczniki wydania **niemieckiego** można nabywać:

Rocznik 1849 za . . .	4 K 20 h	Rocznik 1870 za . . .	2 K 80 h	Rocznik 1891 za . . .	6 K — h
„ 1850 „ . . .	10 „ 50 „	„ 1871 „ . . .	4 „ — „	„ 1892 „ . . .	10 „ — „
„ 1851 „ . . .	2 „ 60 „	„ 1872 „ . . .	6 „ 40 „	„ 1893 „ . . .	6 „ — „
„ 1852 „ . . .	5 „ 20 „	„ 1873 „ . . .	6 „ 60 „	„ 1894 „ . . .	6 „ — „
„ 1853 „ . . .	6 „ 30 „	„ 1874 „ . . .	4 „ 60 „	„ 1895 „ . . .	7 „ — „
„ 1854 „ . . .	8 „ 40 „	„ 1875 „ . . .	4 „ — „	„ 1896 „ . . .	7 „ — „
„ 1855 „ . . .	4 „ 70 „	„ 1876 „ . . .	3 „ — „	„ 1897 „ . . .	15 „ — „
„ 1856 „ . . .	4 „ 90 „	„ 1877 „ . . .	2 „ — „	„ 1898 „ . . .	6 „ — „
„ 1857 „ . . .	5 „ 70 „	„ 1878 „ . . .	4 „ 60 „	„ 1899 „ . . .	10 „ — „
„ 1858 „ . . .	4 „ 80 „	„ 1879 „ . . .	4 „ 60 „	„ 1900 „ . . .	7 „ — „
„ 1859 „ . . .	4 „ — „	„ 1880 „ . . .	4 „ 40 „	„ 1901 „ . . .	6 „ — „
„ 1860 „ . . .	3 „ 40 „	„ 1881 „ . . .	4 „ 40 „	„ 1902 „ . . .	7 „ 50 „
„ 1861 „ . . .	3 „ — „	„ 1882 „ . . .	6 „ — „	„ 1903 „ . . .	9 „ — „
„ 1862 „ . . .	2 „ 80 „	„ 1883 „ . . .	5 „ — „	„ 1904 „ . . .	5 „ — „
„ 1863 „ . . .	2 „ 80 „	„ 1884 „ . . .	5 „ — „	„ 1905 „ . . .	6 „ — „
„ 1864 „ . . .	2 „ 80 „	„ 1885 „ . . .	3 „ 60 „	„ 1906 „ . . .	12 „ — „
„ 1865 „ . . .	4 „ — „	„ 1886 „ . . .	4 „ 60 „	„ 1907 „ . . .	13 „ — „
„ 1866 „ . . .	4 „ 40 „	„ 1887 „ . . .	5 „ — „	„ 1908 „ . . .	9 „ — „
„ 1867 „ . . .	4 „ — „	„ 1888 „ . . .	8 „ 40 „	„ 1909 „ . . .	8 „ 50 „
„ 1868 „ . . .	4 „ — „	„ 1889 „ . . .	6 „ — „		
„ 1869 „ . . .	6 „ — „	„ 1890 „ . . .	5 „ 40 „		

Cenę sprzedaży rocznika 1910 poda się do wiadomości z początkiem stycznia 1911.

Pojedyncze roczniki **wydań w innych siedmiu językach** od r. 1870. począwszy można nabywać po tej samej cenie co wydanie niemieckie.

Nabywającym na raz przynajmniej 10 dowolnie wybranych, zupełnych roczników Dziennika ustaw państwa przyznaje się opust 20%, a nabywającym na raz przynajmniej 25 dowolnie wybranych, zupełnych roczników Dziennika ustaw państwa opust 25%, zaś nabywającym na raz przynajmniej 35 dowolnie wybranych, zupełnych roczników Dziennika ustaw państwa opust 30%.

NB. Części niemieckiego wydania Dziennika ustaw państwa, które **zaginęły** lub doszły **w stanie wadliwym**, reklamować należy najpóźniej **w przeciągu czterech tygodni** po ich ukazaniu się, zaś części wydań nieniemieckich najpóźniej **w przeciągu sześciu tygodni** po wydaniu spisu rzeczy i karty tytułowej do odnośnych wydań, wprost w c. k. Drukarni nadwornej i państwowej w Wiedniu, dzielnica III., Rennweg l. 16.

Po upływie tego terminu można pojedyncze części Dziennika ustaw państwa dostać wyłącznie tylko **za opłatą ceny handlowej** (1/4 arkusza = 2 strony za 2 h).

Ponieważ **wszystkie roczniki wydania niemieckiego** począwszy **od roku 1849. i wszystkie roczniki wydań w innych siedmiu językach** począwszy **od roku 1870. są całkowicie uzupełnione,** przeto można nabyć w składzie c. k. Drukarni nadwornej i państwowej w Wiedniu, dzielnica I., Seilerstätte Nr. 24., **nie tylko każdy pojedynczy rocznik po cenie wyżej podanej, lecz nawet każdą z osobna część** wszystkich tych roczników po cenie handlowej (1/4 arkusza = 2 strony za 2 h); tym sposobem umożliwione zostało uzupełnienie niekompletnych roczników i zestawienie pojedynczych części podług materyi.

Rok 1910.

Dziennik ustaw państwa

dla

królestw i krajów w Radzie państwa reprezentowanych.

Część XCI. — Wydana i rozesłana dnia 11. grudnia 1910.

Treść: № 217. Obwieszczenie, dotyczące przystąpienia Królestwa Serbskiego do umowy międzynarodowej o obrocie towarów na kolejach żelaznych z dnia 14. października 1890.

217.

Obwieszczenie Ministerstwa kolei żelaznych z dnia 9. grudnia 1910,

dotyczące przystąpienia Królestwa Serbskiego do umowy międzynarodowej o obrocie towarów na kolejach żelaznych z dnia 14. października 1890, Dz. u. p. Nr. 186 z roku 1892.

Po dopełnieniu warunków, przewidzianych w oświadczeniu dodatkowem z dnia 20. września 1893, Dz. u. p. Nr. 204 z roku 1896, co do przystąpienia dalszych państw do umowy międzynarodowej o obrocie towarów na kolejach żelaznych z dnia 14. października 1890, Dz. u. p. Nr. 186 z roku 1892, zawiadomiła Rada Związku szwajcarskiego pismem uwiadamiającem z dnia 11. listopada 1910 interesowane państwa traktatowe o przyjęciu oświadczenia Królestwa Serbskiego względem przystąpienia do powyższej umowy międzynarodowej.

W myśl odnośnego postanowienia powołanego oświadczenia dodatkowego uzyskuje przystąpienie Królestwa Serbskiego skuteczność prawną w miesiąc od daty wspomnianego pisma uwiadamiającego.

Wskutek przystąpienia tego uzupełnia się spis szlaków kolejowych, do których ma zastosowanie umowa międzynarodowa o obrocie towarów na kolejach żelaznych, obwieszczenie Ministerstwa kolei żelaznych z dnia 4. marca 1910, Dz. u. p. Nr. 47. przez zamieszczenie następującego ustępu:

Serbia.

A. Koleje i szlaki kolejowe, na których zarządy serbskie utrzymują ruch.

1. Królewsko-serbskie koleje państwowe, z wyjątkiem kolejek Cuprija—Ravna-Reka i Ćićevac—St. Peter.

B. Przestrzenie kolejowe, utrzymywane w ruchu przez zarządy zagraniczne lub na wspólʼ z nimi.

2. Przestrzeń od granicy węgiersko-serbskiej, środek mostu na Sawie do Beogradu (Belgrad), utrzymywana w ruchu przez królewsko-węgierskie koleje państwowe.

Wrba wlr.

Dziennik ustaw państwa

dla

królestw i krajów w Radzie państwa reprezentowanych

wychodzi nakładem c. k. Drukarni nadwornej i państwowej w Wiedniu, dzielnica I., Seilerstätte l. 24,

także w roku 1911. w języku

niemieckim, czeskim, włoskim, chorwackim, polskim, rumuńskim, ruskim i słoweńskim.

Prenumerata na cały **rocznik 1911** każdego z tych ośmiu wydań Dziennika ustaw państwa wynosi za egzemplarz **8 K.** Pojedyncze jego części można odbierać w miejscu lub otrzymywać bezpłatnie pocztą.

Prenumerować można w składzie c. k. Drukarni nadwornej i państwowej w Wiedniu, dzielnica I., Seilerstätte l. 24, i nabywać tamże także pojedyncze roczniki i pojedyncze części Dziennika ustaw państwa.

Ponieważ Dziennik ustaw państwa wydaje się względnie rozsyła się abonentom tylko po poprzedniem złożeniu prenumeraty rocznej, przeto należy równocześnie z zaabonowaniem uiścić także przypadającą kwotę pieniężną; celem umożliwienia szybkiego i niewadliwego doręczenia pocztowego należy podać prócz dokładnego adresu mieszkania także odnośny okrąg doręczeń pocztowych.

Pojedyncze roczniki wydania **niemieckiego** można nabywać:

Rocznik	1849	za	4 K 20 h	Rocznik	1870	za	2 K 80 h	Rocznik	1891	za	6 K — h
„	1850	„	10 „ 50 „	„	1871	„	4 „ — „	„	1892	„	10 „ — „
„	1851	„	2 „ 60 „	„	1872	„	6 „ 40 „	„	1893	„	6 „ — „
„	1852	„	5 „ 20 „	„	1873	„	6 „ 60 „	„	1894	„	6 „ — „
„	1853	„	6 „ 30 „	„	1874	„	4 „ 60 „	„	1895	„	7 „ — „
„	1854	„	8 „ 40 „	„	1875	„	4 „ — „	„	1896	„	7 „ — „
„	1855	„	4 „ 70 „	„	1876	„	3 „ — „	„	1897	„	15 „ — „
„	1856	„	4 „ 90 „	„	1877	„	2 „ — „	„	1898	„	6 „ — „
„	1857	„	5 „ 70 „	„	1878	„	4 „ 60 „	„	1899	„	10 „ — „
„	1858	„	4 „ 80 „	„	1879	„	4 „ 60 „	„	1900	„	7 „ — „
„	1859	„	4 „ — „	„	1880	„	4 „ 40 „	„	1901	„	6 „ — „
„	1860	„	3 „ 40 „	„	1881	„	4 „ 40 „	„	1902	„	7 „ 50 „
„	1861	„	3 „ — „	„	1882	„	6 „ — „	„	1903	„	9 „ — „
„	1862	„	2 „ 80 „	„	1883	„	5 „ — „	„	1904	„	5 „ — „
„	1863	„	2 „ 80 „	„	1884	„	5 „ — „	„	1905	„	6 „ — „
„	1864	„	2 „ 80 „	„	1885	„	3 „ 60 „	„	1906	„	12 „ — „
„	1865	„	4 „ — „	„	1886	„	4 „ 60 „	„	1907	„	13 „ — „
„	1866	„	4 „ 40 „	„	1887	„	5 „ — „	„	1908	„	9 „ — „
„	1867	„	4 „ — „	„	1888	„	8 „ 40 „	„	1909	„	8 „ 50 „
„	1868	„	4 „ — „	„	1889	„	6 „ — „				
„	1869	„	6 „ — „	„	1890	„	5 „ 40 „				

Cenę sprzedaży rocznika 1910 poda się do wiadomości z początkiem stycznia 1911.

Pojedyncze roczniki **wydań w innych siedmiu językach** od r. 1870. począwszy można nabywać po tej samej cenie co wydanie niemieckie.

Nabywającym na raz przynajmniej 10 dowolnie wybranych, zupełnych roczników Dziennika ustaw państwa przyznaje się opust 20%, a nabywającym na raz przynajmniej 25 dowolnie wybranych, zupełnych roczników Dziennika ustaw państwa opust 25%, zaś nabywającym na raz przynajmniej 35 dowolnie wybranych, zupełnych roczników Dziennika ustaw państwa opust 30%.

NB. Części niemieckiego wydania Dziennika ustaw państwa, które **zaginęły** lub doszły **w stanie wadliwym**, reklamować należy najpóźniej **w przeciągu czterech tygodni** po ich ukazaniu się, zaś części wydań nieniemieckich najpóźniej **w przeciągu sześciu tygodni** po wydaniu spisu rzeczy i karty tytułowej do odnośnych wydań, wprost w c. k. Drukarni nadwornej i państwowej w Wiedniu, dzielnica III., Rennweg l. 16.

Po upływie tego terminu można pojedyncze części Dziennika ustaw państwa dostać wyłącznie tylko **za opłatą ceny handlowej** (1/4 arkusza = 2 strony za 2 h).

Ponieważ **wszystkie roczniki wydania niemieckiego** począwszy **od roku 1849. i wszystkie roczniki wydań w innych siedmiu językach** począwszy **od roku 1870. są całkowicie uzupełnione**, przeto można nabyć w składzie c. k. Drukarni nadwornej i państwowej w Wiedniu, dzielnica I., Seilerstätte Nr. 24. **nie tylko każdy pojedynczy rocznik po cenie wyżej podanej, lecz nawet każdą z osobna część** wszystkich tych roczników po cenie handlowej (1/4 arkusza = 2 strony za 2 h); tym sposobem umożliwione zostało uzupełnienie niekompletnych roczników i zestawienie pojedynczych części podług materyi

Rok 1910.

Dziennik ustaw państwa

dla

królestw i krajów w Radzie państwa reprezentowanych.

Część XCII. — Wydana i rozesłana dnia 13. grudnia 1910.

Treść: № 218. Układy i umowy światowego Związku pocztowego.

218.

Układy i umowy światowego Związku pocztowego z dnia 26. maja 1906.

(Zawarte w Rzymie, dnia 26. maja 1906, ratyfikowane dnia 19. lipca 1910, dokument ratyfikacyjny złożono w Rzymie dnia 24. sierpnia 1910.)

Światowy układ pocztowy,

zawarty między

Austryą, Węgrami, Bośnią-Hercegowiną, Niemcami i obszarami, będącymi pod opieką Niemiec, Stanami Zjednoczonymi Ameryki *i wyspami, będącymi w posiadaniu Stanów Zjednoczonych Ameryki,* Rzecząpospolitą Argentyńską, Belgią, Boliwią, Brazylią, Bułgaryą, Chile, Cesarstwem Chińskiem, Rzecząpospolitą Kolumbijską, Państwem Kongo, Cesarstwem Koreańskiem, Rzecząpospolitą Costa-Rica, *Kretą,* Rzecząpospolitą Kuba, Danią i koloniami duńskimi, Rzecząpospolitą Dominikańską, Egiptem, Ekuadorem, Hiszpanią i koloniami hiszpańskimi, *Cesarstwem Etyopskiem,* Francyą, *Algierem, francuskimi koloniami i obszarami protegowanymi w Indo-Chinach,* ogółem innych kolonii francuskich, Wielką Brytanią i rozmaitymi koloniami brytańskimi, Indyami Brytańskimi, Związkiem Państw Australskich, Kanada, *Nową Zelandyą,* koloniami brytańskimi w Afryce południowej, Grecyą, Gwatemalą, Rzecząpospolitą Haiti, Rzecząpospolitą Honduras, Włochami i koloniami włoskimi, Japonią, Rzecząpospolitą Liberyjską, Luksemburgiem, Meksykiem, Czarnegórą, Nicaraguą, Norwegią, Rzecząpospolitą Panamską, Paragwajem, Niderlandami, koloniami niderlandzkimi, Peru, Persyą, Portugalią i koloniami portugalskimi, Rumunią, Rosyą, Salvadorem, Serbią, Królestwem Siamskiem, Szwecyą, Szwajcaryą, Tunisem, Turcyą, Urugwajem i Stanami Zjednoczonymi Venezuelskimi.

(Pierwopis.)

Les soussignés, plénipotentiaires des Gouvernements des pays ci-dessus énumérés, s'étant réunis en Congrès à *Rome*, en vertu de l'article 25 de la Convention postale universelle conclue à

(Przekład.)

Podpisani pełnomocnicy rządów Państw, wyżej wymienionych, zebrali się na kongres w *Rzymie* stosownie do artykułu 25. światowego Układu pocztowego, zawartego w *Waszyngtonie* dnia

Objaśnienie: Ustępy, *drukowane kursywą,* oznaczają zaszłe zmiany.

Washington le 15 juin 1897, ont, d'un commun accord et sous réserve de ratification, revisé ladite Convention conformément aux dispositions suivantes:

Article 1er.

Définition de l'Union postale.

Les pays entre lesquels est conclue la présente Convention, ainsi que ceux qui y adhéreront ultérieurement, forment sous la dénomination **d'Union postale universelle,** un seul territoire postal pour l'échange réciproque des correspondances entre leurs bureaux de poste.

Article 2.

Envois auxquels s'applique la Convention.

Les dispositions de cette Convention s'étendent aux lettres, aux cartes postales simples et avec réponse payée, aux imprimés de toute nature, aux papiers d'affaires et aux échantillons de marchandises originaires de l'un des pays de l'Union et à destination d'un autre de ces pays. Elles s'appliquent également à l'échange postal des objets ci-dessus entre les pays de l'Union et les pays étrangers à l'Union, toutes les fois que cet échange emprunte les services de deux des parties contractantes au moins.

Article 3.

Transport des dépêches entre pays limitrophes; services tiers.

1. — Les Administrations des postes des pays limitrophes ou aptes à correspondre directement entre eux sans emprunter l'intermédiaire des services d'une tierce Administration, déterminent, d'un commun accord, les conditions du transport de leurs dépêches réciproques à travers la frontière ou d'une frontière à l'autre.

2. — A moins d'arrangement contraire, on considère comme services tiers les transports maritimes effectués directement entre deux pays, au moyen de paquebots ou bâtiments dépendant de l'un d'eux, et ces transports, de même que ceux effectués entre deux bureaux d'un même pays, par l'intermédiaire de services maritimes ou territoriaux dépendant d'un autre pays, sont régis par les dispositions de l'article suivant.

Article 4.

Frais de transit.

1. — La liberté du transit est garantie dans le territoire entier de l'Union.

15. czerwca 1897, i przejrzeli układ ten za wspólną zgodą, z zastrzeżeniem ratyfikacyi w sposób następujący:

Artykuł 1.

Pojęcie światowego związku pocztowego.

Kraje, które zawarły układ niniejszy, oraz te, które przystąpią do niego w przyszłości, tworzą pod nazwą: **„Światowego Związku pocztowego“** jeden obszar pocztowy dla wzajemnej wymiany przesyłek listowych między swymi urzędami pocztowymi.

Artykuł 2.

Przedmioty, do których układ odnosi się

Postanowienia układu niniejszego odnoszą się do listów, kart pocztowych pojedynczych i kart pocztowych z zapłaconą odpowiedzią, do druków wszelkiego rodzaju, papierów kupieckich i próbek towarowych, pochodzących z jednego kraju związkowego a przeznaczonych do innego. Obowiązują one także co do przewozu pocztowego przedmiotów powyższych w obrocie między krajami związkowymi i krajami, nie należącymi do Związku, jeżeli przy obrocie tym korzysta się z pośrednictwa co najmniej dwóch z pośród stron umawiających się.

Artykuł 3.

Przewóz odsyłek pocztowych między krajami sąsiadującymi; świadczenia zarządów obcych.

1. Zarządy pocztowe krajów sąsiadujących lub takich, które mogą prowadzić obrót bezpośredni bez korzystania z pośrednictwa zarządu obcego, ustanawiają we wspólnem porozumieniu warunki przewozu obustronnych odsyłek pocztowych przez granicę lub od jednej granicy do drugiej.

2. W braku odmiennego porozumienia uważać się będzie te przesyłki morskie, które przychodzą do skutku wprost między dwoma krajami za pośrednictwem parowców pocztowych lub innych okrętów, zależnych od jednego z tych krajów, za równorzędne z świadczeniami zarządów obcych. Przesyłki powyższe jak również i te, które bywają wymieniane między dwoma zakładami pocztowymi tego samego kraju za pośrednictwem połączeń pocztowych morskich lub lądowych, zależnych od innego kraju, podlegają postanowieniom artykułu następującego.

Artykuł 4.

Opłaty za przewóz pośredni.

1. Na całym obszarze Związku zapewnia się wolność przewozu pośredniego.

2. — En conséquence, les diverses Administrations postales de l'Union peuvent s'expédier réciproquement par l'intermédiaire d'une ou de plusieurs d'entre elles, tant des dépêches closes que des correspondances à découvert, suivant les besoins du trafic et les convenances du service postal.

3. — Les correspondances *échangées en dépêches closes* entre deux Administrations de l'Union, au moyen des services d'une ou de plusieurs autres Administrations de l'Union, sont soumises, au profit de chacun des pays traversés ou dont les services participent au transport, aux frais de transit suivants, savoir:

1° pour les parcours territoriaux:

a) à 1 franc 50 centimes par kilogramme de lettres et de cartes postales et à 20 centimes par kilogramme d'autres objets, si la distance parcourue n'excède pas 3000 kilomètres;

b) à 3 francs par kilogramme de lettres et de cartes postales et à 40 centimes par kilogramme d'autres objets, si la distance parcourue est supérieure à 3000 kilomètres, mais n'excède pas 6000 kilomètres;

c) à 4 francs 50 centimes par kilogramme de lettres et de cartes postales et à 60 centimes par kilogramme d'autres objets, si la distance parcourue est supérieure à 6000 kilomètres, mais n'excède pas 9000 kilomètres;

d) à 6 francs par kilogramme de lettres et de cartes postales et à 80 centimes par kilogramme d'autres objets, si la distance parcourue excède 9000 kilomètres.

2° pour les parcours maritimes:

a) à 1 franc 50 centimes par kilogramme de lettres et de cartes postales et à 20 centimes par kilogramme d'autres objets, si le trajet n'excède pas 300 milles marins. Toutefois, le transport maritime sur un trajet n'excédant pas 300 milles marins est gratuit si l'Administration intéressée reçoit déjà, *du chef des dépêches transportées,* la rémunération afférente au transit territorial;

b) à 4 francs par kilogramme de lettres et de cartes postales et à 50 centimes par kilogramme d'autres objets, pour les échanges effectués sur un parcours excédant 300 milles marins, entre pays d'Europe, entre l'Europe et les ports d'Afrique et d'Asie sur la Méditerranée et la mer Noire ou de l'un à l'autre de ces ports, et entre l'Europe et l'Amerique du

2. Wskutek tego mogą rozmaite zarządy pocztowe związkowe wymieniać między sobą za pośrednictwem jednego lub kilku z zarządów tych stosownie do potrzeb ruchu i wymogów służby pocztowej przesyłki listowe, zarówno w zamkniętych pakietach jak i pojedynczo.

3. Przesyłki listowe, wymieniane między dwoma zarządami związkowymi *w zamkniętych pakietach* za pośrednictwem połączeń pocztowych jednego lub kilku innych zarządów związkowych, podlegają następującym opłatom przechodowym na korzyść każdego kraju, przez którego obszar lub za którego pośrednictwem przewóz odbywa się, a w szczególności:

1° Za przewóz lądem:

a) 1 frank 50 centymów za kilogram listów i kart pocztowych, a 20 centymów za kilogram innych przedmiotów, jeżeli przestrzeń przewozu nie przenosi 3000 kilometrów;

b) 3 franki za kilogram listów i kart pocztowych, a 40 centymów za kilogram innych przedmiotów, jeżeli przestrzeń przewozu jest dłuższa niż 3000 kilometrów ale nie przenosi 6000 kilometrów;

c) 4 franki 50 centymów za kilogram listów i kart pocztowych, a 60 centymów za kilogram innych przedmiotów, jeżeli przestrzeń przewozu jest dłuższa niż 6000 kilometrów ale nie przenosi 9000 kilometrów;

d) 6 franków za kilogram listów i kart pocztowych, a 80 centymów za kilogram innych przedmiotów, jeżeli przestrzeń przewozu przenosi 9000 kilometrów.

2° Za przewóz morzem:

a) 1 frank 50 centymów za kilogram listów i kart pocztowych, a 20 centymów za kilogram innych przedmiotów, jeżeli przestrzeń przewozu nie przenosi 300 mil morskich. Przewóz morzem na odległość, nie przenoszącą 300 mil morskich, jest jednak bezpłatny, jeżeli odnośny zarząd pobiera *już od przewiezionych odsyłek listowych* należytość za przewóz lądem:

b) 4 franki za kilogram listów i kart pocztowych, a 50 centymów za kilogram innych przedmiotów przy przewozie między krajami europejskimi, między Europą a portami afrykańskimi i azyatyckimi, leżącymi nad Morzem Śródziemnem albo morzem Czarnem, albo między jednym a drugim z tych portów, oraz przy przewozie między Europą a Ameryką północną.

Nord. Les mêmes prix sont applicables aux transports assurés dans tout le ressort de l'Union entre deux ports d'un même État, ainsi qu'entre les ports de deux États desservis par la même ligne de paquebots, lorsque le trajet maritime n'excède pas 1500 milles marins;

c) à 8 francs par kilogramme de lettres et de cartes postales et à 1 franc par kilogramme d'autres objets, pour tous les transports ne rentrant pas dans les catégories énoncées aux alinéas *a* et *b* ci-dessus.

En cas de transport maritime effectué par deux ou plusieurs Administrations, les frais du parcours total ne peuvent pas dépasser *8 francs par kilogramme de lettres et de cartes postales et 1 franc par kilogramme d'autres objets;* ces frais sont, le cas échéant, répartis entre les Administrations participant au transport, au prorata des distances parcourues, sans préjudice des arrangements différents qui peuvent intervenir entre les parties intéressées.

4. — *Les correspondances échangées à découvert entre deux Administrations de l'Union sont soumises, par article et sans égard au poids ou à la destination, aux frais de transit suivants, savoir:*

lettres . . . . . 6 centimes pièce;
cartes postales . 2½ centimes pièce;
autres objets . . 2½ centimes pièce.

5. — Les prix de transit spécifiés au présent article ne s'appliquent *pas aux transports dans l'Union* au moyen de services extraordinaires spécialement créés ou entretenus par une Administration *sur la demande* d'une ou de plusieurs autres Administrations. Les conditions *de cette catégorie* de transports sont réglées de gré à gré entre les Administrations intéressées.

En outre, partout où le transit, tant territorial que maritime, est actuellement gratuit ou soumis à des conditions plus avantageuses, ce régime est maintenu.

Toutefois, les services de transit territorial dépassant 3000 kilomètres peuvent bénéficier des dispositions du § 3 du présent article.

6. — Les frais de transit sont à la charge de l'Administration du pays d'origine.

7. — *Le décompte général de ces frais a lieu sur la base de relevés établis une fois tous les six ans, pendant une période de 28 jours à déterminer*

jeżeli odległość, na jaką przewóz odbywa się, wynosi więcej jak 300 mil morskich. Takie same stopy obowiązują na całym obszarze Związku przy przewozie między dwoma portami tego samego państwa, oraz między portami dwóch rozmaitych państw, uskutecznianym za pośrednictwem tej samej linii parowców, jeżeli przewóz morzem nie przekracza 1500 mil morskich;

c) 8 franków za kilogram listów i kart pocztowych, a 1 frank za kilogram innych przedmiotów przy wszystkich przewozach, które nie należą do rodzajów, wymienionych w ustępach poprzedzających *a)* i *b)*.

Gdy w przewozie morskim uczestniczy dwa lub więcej zarządów, nie mogą opłaty za przewóz pośredni na całej przestrzeni przenosić *8 franków za każdy kilogram listów i kart pocztowych, a 1 franka za każdy kilogram innych przedmiotów.* Niezależnie od odmiennego układu między interesowanymi dzieli się w danym wypadku opłaty te między zarządy, uczestniczące w przewozie, w stosunku do przebytych przestrzeni.

4. *Przesyłki listowe, wymieniane pojedynczo między dwoma zarządami związkowymi podlegają od każdego przedmiotu bez względu na wagę lub miejsce przeznaczenia następującym opłatom za przewóz pośredni, a mianowicie:*

listy . . . . opłacie 6 centymów za sztukę;
karty pocztowe . opłacie 2½ centyma za sztukę;
inne przedmioty . opłacie 2½ centyma za sztukę.

5. Stopy wynagrodzenia, podane w artykule niniejszym, *nie* odnoszą się *do takich przewozów w obrębie Związku,* które bywają uskuteczniane za pośrednictwem połączeń nadzwyczajnych, urządzonych lub utrzymywanych umyślnie przez pewien zarząd *na żądanie* jednego lub kilku innych zarządów. Warunki, którym *ten rodzaj* przewozów podlega, będą uregulowane między interesowanymi zarządami w każdym poszczególnym wypadku.

Ponadto utrzyma się dotychczasowy stan rzeczy wszędzie tam, gdzie przewóz pośredni lądem lub morzem odbywa się już obecnie bezpłatnie lub podlega warunkom korzystniejszym.

Zezwala się jednak na stosowanie postanowień § 3. artykułu niniejszego do przewozów pośrednich lądem na odległość ponad 3000 kilometrów.

6. Opłaty za przewóz pośredni ponosi zarząd obszaru nadawczego.

7. *Ogólny obrachunek co do opłat tych odbywa się na podstawie dochodzeń statystycznych, podejmowanych co sześć lat przez przeciąg 28 dni sto-*

dans le Règlement d'exécution prévu par l'article 20 ci-après.

Pour la période entre la date de la mise à exécution de la Convention de Rome et le jour de l'entrée en vigueur des statistiques de transit, dont fait mention le Règlement d'exécution prévu à l'article 20, les frais de transit seront payés d'après les prescriptions de la Convention de Washington.

8. — *Sont exemptes* de tous frais de transit territorial ou maritime, *les correspondances mentionnées aux §§ 3 et 4 de l'article 11 ci-après;* les cartes postales réponse renvoyées au pays d'origine; les objets réexpédiés ou mal dirigés; les rebuts; les avis de réception; les mandats de poste et tous autres documents relatifs au service postal.

9. — *Lorsque le solde annuel des décomptes des frais de transit entre deux Administrations ne dépasse pas 1000 francs, l'Administration débitrice est exonérée de tout payement de ce chef.*

Article 5.

Taxes et conditions générales applicables aux envois.

1. — Les taxes pour le transport des envois postaux dans toute l'étendue de l'Union, y compris leur remise au domicile des destinataires dans les pays de l'Union où le service de distribution est ou sera organisé, sont fixées comme suit:

1° pour les lettres, à 25 centimes en cas d'affranchissement, et au double dans le cas contraire, par chaque lettre ne dépassant pas le poids *de 20 grammes, et à 15 centimes en cas d'affranchissement, et au double dans le cas contraire, par chaque poids de 20 grammes ou fraction de 20 grammes au-dessus du premier poids de 20 grammes;*

2° pour les cartes postales, en cas d'affranchissement, à 10 centimes pour la carte simple ou pour chacune des deux parties de la carte avec réponse payée, et au double dans le cas contraire;

3° pour les imprimés de toute nature, les papiers d'affaires et les échantillons de marchandises, à 5 centimes par chaque objet ou paquet portant une adresse particulière et par chaque poids de 50 grammes ou fraction de 50 grammes, pourvu que cet objet ou paquet ne contienne aucune lettre ou note manuscrite ayant le caractère de correspondance actuelle et personnelle, et soit conditionnellement *do postanowień regulaminu wykonawczego, wspomnianego w artykule 20.*

Za czas od chwili wprowadzenia w wykonanie układu rzymskiego aż do dnia, w którym zacznie obowiązywać statystyka przewozu pośredniego, wspomniana w regulaminie wykonawczym, przewidzianym w artykule 20., będzie się płacić należytości za przewóz pośredni według przepisów układu waszyngtońskiego.

8. Od wszelkiej opłaty za przewóz pośredni lądem lub wodą są *uwolnione: przesyłki listowe, wymienione w §§ 3. i 4. następującego artykułu 11.,* karty pocztowe, zawierające odpowiedź a odsyłane napowrót do kraju pochodzenia, przedmioty, posyłane za adresatem lub skierowane na mylną drogę, przesyłki listowe, zwracane jako niedoręczalne, rewersy zwrotne, przekazy pocztowe i wszystkie inne dokumenty, odnoszące się do służby pocztowej.

9. *Jeżeli roczne saldo z obrachunku kosztów przewozu pośredniego między dwoma zarządami nie przenosi 1000 franków, wówczas uwalnia się od zapłaty tej zarząd obowiązany do niej.*

Artykuł 5.

Taksy i ogólne warunki przesyłania.

1. Taksy za przewóz przesyłek pocztowych na całym obszarze Związku wraz z ich doręczaniem do mieszkania odbiorców w tych krajach związkowych, gdzie służba doręczania już istnieje lub będzie zaprowadzona w przyszłości, wynoszą:

1° Za listy 25 centymów w razie ich opłacenia, a podwójną kwotę w wypadku przeciwnym, za każdy *list o wadze nie przenoszącej 20 gramów, oraz 15 centymów w razie opłacenia, a podwójną wysokość w wypadku przeciwnym, za każde dalsze 20 gramów lub część 20 gramów.*

2° Za karty pocztowe w razie ich opłacenia 10 centymów za pojedynczą kartę pocztową lub za każdą część karty z zapłaconą odpowiedzią, a podwójną wysokość w wypadku przeciwnym.

3° Za druki wszelkiego rodzaju, papiery kupieckie i próbki towarowe 5 centymów od każdego przedmiotu, zaopatrzonego osobnym adresem, albo od każdego takiego pakietu i od wagi każdych 50 gramów lub części 50 gramów, z zastrzeżeniem, iż przedmiot lub pakiet nie obejmuje ani listu ani uwagi, napisanej pismem ręcznem a przedstawiającej się jako rzeczywista i osobista korespondencya, i że

tionné de manière à pouvoir être facilement vérifié.

La taxe des papiers d'affaires ne peut être inférieure à 25 centimes par envoi, et la taxe des échantillons ne peut être inférieure à 10 centimes par envoi.

2. — Il peut être perçu, en sus des taxes fixées par le paragraphe précédent:

1° *pour tout envoi soumis aux frais de transit maritime prévus au § 3, 2°, c, de l'art. 4 et dans toutes les relations auxquelles ces frais de transit sont applicables,* une surtaxe uniforme qui ne peut pas dépasser 25 centimes par port simple pour les lettres, 5 centimes par carte postale et 5 centimes par 50 grammes ou fraction de 50 grammes pour les autres objets;

2° pour tout objet transporté par des services dépendant d'Administrations étrangères à l'Union, ou par des services extraordinaires dans l'Union donnant lieu à des frais spéciaux, une surtaxe en rapport avec ces frais.

Lorsque le tarif d'affranchissement de la carte postale simple comprend l'une ou l'autre des surtaxes autorisées par les deux alinéas précédents, ce même tarif est applicable à chacune des parties de la carte postale avec réponse payée.

3. — En cas d'insuffisance d'affranchissement, les objets de correspondance de toute nature sont passibles, à la charge des destinataires, d'une taxe double du montant de l'insuffisance, sans que cette taxe puisse dépasser celle qui est perçue dans le pays de destination sur les correspondances non affranchies de mêmes nature, poids et origine.

4. — Les objets autres que les lettres et les cartes postales doivent être affranchis au moins partiellement.

5. — Les paquets d'échantillons de marchandises ne peuvent renfermer aucun objet ayant une valeur marchande; ils ne doivent pas dépasser le poids de 350 grammes, ni présenter des dimensions supérieures à 30 centimètres en longueur, 20 centimètres en largeur et 10 centimètres en épaisseur ou, s'ils ont la forme de rouleau, à 30 centimètres de longueur et 15 centimètres de diamètre.

6. — Les paquets de papiers d'affaires et d'imprimés ne peuvent pas dépasser le poids de 2 kilogrammes, ni présenter, sur aucun de leurs côtés, une dimension supérieure à 45 centimètres. On peut, toutefois, admettre au transport par la

jakość przesyłki umożliwia łatwe zbadanie jej zawartości.

Taksa za papiery kupieckie powinna wynosić najmniej 25 centymów od każdej przesyłki, a taksa za próbki towarowe najmniej 10 centymów od każdej przesyłki.

2. Oprócz taks, ustanowionych w paragrafie powyższym, można nadto pobierać:

1° *Za każdą przesyłkę, która podlega opłatom za przewóz pośredni morzem, przewidzianym w § 3., 2°, c) artykułu 4., na wszystkich liniach, gdzie opłaty powyższe mogą być stosowane,* równą taksę dodatkową, która nie może przekraczać 25 centymów za pojedynczą stopę portoryum przy listach, 5 centymów za kartę pocztową i 5 centymów za każde 50 gramów lub część 50 gramów przy innych przedmiotach.

2° Za każdy przedmiot, przesłany przy użyciu środków przewozowych zarządu, stojącego poza obrębem Związku, albo w obrębie Związku przy użyciu nadzwyczajnych środków przewozowych, powodujących szczególne wydatki, taksę dodatkową w stosunku do kosztów.

Jeżeli stopa opłaty za pojedynczą kartę pocztową obejmuje już jedną lub drugą z taks dodatkowych, dopuszczonych dwoma ustępami poprzedzającymi, wówczas stosuje się tę samą stopę opłaty do każdej części karty pocztowej z zapłaconą odpowiedzią.

3. W razie niezupełnego opłacenia podlegają przesyłki listowe wszelkiego rodzaju na niekorzyść odbiorców opłacie w podwójnej wysokości kwoty, która brakuje do taksy. Opłata ta nie może być jednak wyższa od tej, którą pobiera się w kraju przeznaczenia za nieopłacone przesyłki listowe tego samego rodzaju, tej samej wagi i tego samego pochodzenia.

4. Inne przedmioty prócz listów i kart pocztowych muszą być przynajmniej częściowo opłacone.

5. Pakiety z próbkami towarowymi nie mogą zawierać żadnych przedmiotów, mających wartość sprzedażną; nie mogą one przekraczać wagi 350 gramów, a ich rozmiar nie może przenosić 30 centymetrów długości, 20 centymetrów szerokości i 10 centymetrów wysokości, albo jeżeli mają kształt zwojów, 30 centymetrów długości i 15 centymetrów średnicy.

6. Pakiety z papierami kupieckimi i drukami nie mogą przekraczać wagi 2 kilogramów, a rozmiar ich nie powinien przenosić w żadnym kierunku 45 centymetrów. Można jednak przyjmować do przewozu pocztowego także pakiety w kształcie

poste les paquets en forme de rouleau dont le diamètre ne dépasse pas 10 centimètres et dont la longueur n'excède pas 75 centimètres.

7. — *Sont exclus de la modération de taxe les timbres ou formules d'affranchissement, oblitérés ou non, ainsi que tous imprimés constituant le signe représentatif d'une valeur, sauf les exceptions autorisées par le Règlement d'exécution prévu à l'article 20 de la présente Convention.*

zwojów, których średnica nie przekracza 10 centymetrów a długość 75 centymetrów.

7. *Od zniżenia należytości są wyłączone znaczki do frankowania i inne pocztowe znaczki wartościowe, bez względu na to, czy są przestemplowane czy nie, dalej wszystkie druki, przedstawiające znaczki wartościowe, a to niezależnie od wyjątków, na które zezwala regulamin wykonawczy, przewidziany w artykule 20. niniejszego układu.*

Article 6.

Objets recommandés; avis de réception; demandes de renseignements.

1. — Les objets désignés dans l'article 5 peuvent être expédiés sous recommandation.

Toutefois, les parties „Réponse" adhérentes aux cartes postales ne peuvent être recommandées par les expéditeurs primitifs de ces envois.

2. — Tout envoi recommandé est passible, à la charge de l'expéditeur:

1° du prix d'affranchissement ordinaire de l'envoi, selon sa nature;

2° d'un droit fixe de recommandation de 25 centimes au maximum, y compris la délivrance d'un bulletin de dépôt à l'expéditeur.

3. — L'expéditeur d'un objet recommandé peut obtenir un avis de réception de cet objet, en payant, au moment *où il demande cet avis,* un droit fixe de 25 centimes au maximum. Le même droit peut être *perçu pour les demandes de renseignements relatives aux objets recommandés,* si l'expéditeur n'a pas déjà acquitté la taxe spéciale pour obtenir un avis de réception.

Artykuł 6.

Przedmioty polecone; rewersy zwrotne; pisma wywiadowcze.

1. Przedmioty, wymienione w artykule 5., można wysyłać jako polecone.

Jednak „karty na odpowiedź", złączone z kartami pocztowymi, nie mogą być rekomendowane przez nadawców „kart pocztowych z zapłaconą odpowiedzią".

2. Za każdą przesyłkę poleconą ma wysyłający zapłacić:

1° Zwyczajną taksę za przesyłki opłacone tego samego rodzaju;

2° opłatę za polecenie, wynoszącą najwyżej 25 centymów łącznie z wygotowaniem rewersu nadawczego dla wysyłającego.

3. Nadawca przedmiotu poleconego może otrzymać rewers zwrotny za opłatą, wynoszącą najwyżej 25 centymów. *Opłatę tę należy złożyć przy zażądaniu wystawienia rewersu zwrotnego.* Tę samą opłatę można stosować *do pism wywiadowczych za przesyłkami poleconymi,* jeżeli wysyłający nie zapłacił już osobnej opłaty za uzyskanie rewersu zwrotnego.

Article 7.

Envois contre remboursement.

1. — Les correspondances recommandées peuvent être expédiées grevées de remboursement dans les relations entre les pays dont les Administrations conviennent d'assurer ce service.

Les objets contre remboursement sont soumis aux formalités et aux taxes des envois recommandés.

Le maximum du remboursement est fixé, par envoi, à 1000 francs ou à l'équivalent de cette somme.

2. — A moins d'arrangement contraire entre les Administrations des pays intéressés, le montant encaissé du destinataire doit être transmis *à l'expéditeur* au moyen d'un mandat de poste, après

Artykuł 7.

Przesyłki za pobraniem.

1. Przesyłki listowe polecone można obciążyć powziątkiem w obrocie między krajami, których zarządy zgodzą się na zaprowadzenie tej gałęzi służby.

Przesyłki za pobraniem podlegają tym samym formalnościom i opłatom, co przesyłki polecone.

Najwyższą kwotę powziątku oznacza się dla każdej przesyłki na 1000 franków albo równowartość tej kwoty.

2. Wyjąwszy wypadek odmiennego porozumienia się między zarządami krajów interesowanych, należy przesłać wysyłającemu kwotę powziątku, ściągniętą od odbiorcy, przekazem pocztowym po

déduction *d'un droit d'encaissement de 10 centimes et de la taxe ordinaire des mandats calculée sur le montant du reliquat.*

Le montant d'un mandat de remboursement tombé en rebut reste à la disposition de l'Administration du pays d'origine de l'envoi grevé de remboursement.

3. — La perte d'une correspondance recommandée grevée de remboursement engage la responsabilité du service postal dans les conditions déterminées par l'article 8 ci-après pour les envois recommandés non suivis de remboursement

Après la livraison de l'objet, l'Administration du pays de destination est responsable du montant du remboursement, *à moins qu'elle ne puisse prouver que les dispositions prescrites en ce qui concerne les remboursements, par le Règlement prévu à l'article 20 de la présente Convention, n'ont pas été observées. Toutefois, l'omission éventuelle dans la feuille d'avis de la mention „Remb." et du montant du remboursement n'altère pas la responsabilité de l'Administration du pays de destination pour le non-encaissement du montant.*

potrąceniu *opłaty za ściągnięcie w kwocie 10 centymów i zwykłej należytości za przekaz, przypadającej od reszty kwoty.*

Kwota, na którą opiewa niedoręczalny przekaz powziątkowy, pozostaje do rozporządzenia zarządu tego kraju, z którego pochodzi przesyłka, obciążona powziątkiem.

3. Zginięcie przesyłki poleconej, obciążonej powziątkiem, uzasadnia odpowiedzialność zakładu pocztowego pod warunkami, ustanowionymi w następującym artykule 8. co do przesyłek poleconych bez powziątku.

Po wydaniu przesyłki odpowiada zarząd kraju przeznaczenia za kwotę powziątku, *wyjąwszy, gdyby mógł udowodnić, że nie przestrzegano przepisów, które regulamin wykonawczy, przewidziany w artykule 20. niniejszego układu, podaje co do przesyłek za pobraniem. Ewentualne pominięcie zapisku „Remb." i oznaczenia kwoty powziątku w karcie listowej nie powoduje jednak żadnej zmiany co do odpowiedzialności zarządu kraju przeznaczenia za nieściągnięcie tej kwoty.*

Article 8.

Responsabilité en matière d'envois recommandés.

1. — En cas de perte d'un envoi recommandé et sauf le cas de force majeure, l'expéditeur ou, sur sa demande, le destinataire a droit à une indemnité de 50 francs.

2. — Les pays disposés à se charger des risques pouvant dériver du cas de force majeure sont autorisés à percevoir de ce chef sur l'expéditeur une surtaxe de 25 centimes au maximum pour chaque envoi recommandé.

3. — L'obligation de payer l'indemnité incombe à l'Administration dont relève le bureau expéditeur. Est réservé à cette Administration le recours contre l'Administration responsable, c'est-à-dire contre l'Administration sur le territoire ou dans le service de laquelle la perte a eu lieu.

En cas de perte, dans des circonstances de force majeure, sur le territoire ou dans le service d'un pays se chargeant des risques mentionnés au paragraphe précédent, d'un objet recommandé provenant d'un autre pays, le pays où la perte a eu lieu, en est responsable devant l'Office expéditeur, si ce dernier se charge, de son côté, des risques en cas de force majeure à l'égard de ses expéditeurs.

Artykuł 8.

Odpowiedzialność za przesyłki polecone.

1. Jeżeli przesyłka polecona zginie, a nie zachodzi przypadek siły wyższej, ma wysyłający lub na jego żądanie odbiorca prawo do odszkodowania w kwocie 50 franków.

2. Kraje, które są gotowe przyjąć odpowiedzialność za wypadki siły wyższej, mają prawo pobierać za to od wysyłającego opłatę dodatkową w kwocie najwyżej 25 centymów od każdej przesyłki poleconej.

3. Obowiązek zapłacenia odszkodowania ciąży na tym zarządzie, do którego należy urząd nadawczy. Zarządowi temu zastrzeżony jest regres do zarządu odpowiedzialnego, to jest do zarządu, na którego obszarze lub w którego okręgu służbowym przesyłka zginęła.

Jeżeli na obszarze albo w okręgu służbowym kraju, który przyjmuje odpowiedzialność za siłę wyższą, wspomnianą w paragrafie poprzedzającym, zginie przedmiot polecony, pochodzący z innego kraju, wśród okoliczności, uzasadniających siłę wyższą, wówczas odpowiada kraj, gdzie przesyłka zginęła, wobec zarządu nadawczego, jeżeli zarząd ten przyjmuje ze swej strony względem swych nadawców odpowiedzialność za przypadki siły wyższej.

4. — Jusqu'à preuve du contraire, la responsabilité incombe à l'Administration qui, ayant reçu l'objet sans faire d'observation, ne peut établir ni la délivrance au destinataire, ni, s'il y a lieu, la transmission régulière à l'Administration suivante. Pour les envois adressés poste restante, *ou conservés en instance à la disposition des destinataires,* la responsabilité cesse par la délivrance à une personne *qui a justifié de son identité suivant les règles en vigueur dans le pays de destination, et dont les noms et qualité sont conformes aux indications de l'adresse.*

5. — Le payement de l'indemnité par l'Office expéditeur doit avoir lieu le plus tôt possible et, au plus tard, dans le délai d'un an à partir du jour de la réclamation. L'Office responsable est tenu de rembourser sans retard, à l'Office expéditeur, le montant de l'indemnité payée par celui-ci.

L'Office d'origine est autorisé à désintéresser l'expéditeur pour le compte de l'Office intermédiaire ou destinataire qui, régulièrement saisi, a laissé une année s'écouler sans donner suite à l'affaire. En outre, dans le cas où un Office dont la responsabilité est dûment établie, a tout d'abord décliné le payement de l'indemnité, il doit prendre à sa charge, en plus de l'indemnité, les frais accessoires résultant du retard non justifié apporté au payement.

6. — Il est entendu que la réclamation n'est admise que dans le délai d'un an, à partir du dépôt à la poste de l'envoi recommandé; passé ce terme, le réclamant n'a droit à aucune indemnité.

7. — Si la perte a eu lieu en cours de transport sans qu'il soit possible d'établir sur le territoire ou dans le service de quel pays le fait s'est accompli, les Administrations en cause supportent le dommage par parts égales.

8. — Les Administrations cessent d'être responsables des envois recommandés dont les ayants droit ont donné reçu et pris livraison.

Article 9.

Retrait de correspondances; modification d'adresse ou des conditions d'envoi.

1. — L'expéditeur d'un objet de correspondance peut le faire retirer du service ou en faire modifier l'adresse, tant que cet objet n'a pas été livré au destinataire.

2. — La demande à formuler à cet effet est transmise par voie postale ou par voie télégraphique aux frais de l'expéditeur qui doit payer, savoir:

4. Dopóki przeciwieństwo nie będzie udowodnione, ciąży odpowiedzialność na tym zarządzie, który przyjął przedmiot odnośny bez zastrzeżenia, a nie może wykazać jego wydania odbiorcy albo w danym razie jego prawidłowego oddania następnemu zarządowi. Odpowiedzialność za przesyłki adresowane poste restante, *albo za inne przesyłki, przygotowane do odbioru,* gaśnie przez ich wydanie osobie, *która stosownie do przepisów, obowiązujących w kraju przeznaczenia, wykazała swą tożsamość i której nazwisko i charakter zgadza się z szczegółami adresu.*

5. Zarząd nadawczy powinien wypłacić odszkodowanie z wszelkim możliwym pośpiechem, a najpóźniej w przeciągu roku, licząc od dnia reklamacyi. Zarząd, ponoszący odpowiedzialność, ma zwrócić zarządowi nadawczemu bezzwłocznie zapłaconą przezeń kwotę odszkodowania.

Zarząd nadawczy jest uprawniony do odszkodowania wysyłającego na rachunek zarządu pośredniego lub zarządu miejsca przeznaczenia, jeżeli zarząd ten nie załatwił sprawy po prawidłowem przedstawieniu mu reklamacyi mimo upływu roku. Zarząd, którego odpowiedzialność stwierdzono w sposób należyty a który odmówił na razie wypłaty odszkodowania, ma ponieść oprócz odszkodowania nadto wydatki poboczne, powstałe wskutek nieusprawiedliwionej zwłoki w zapłacie.

6. Każda reklamacya jest dopuszczalna jedynie w terminie jednorocznym, licząc od dnia nadania przedmiotu poleconego; po upływie tego terminu nie ma reklamujący prawa do odszkodowania.

7. Jeżeli przedmiot zaginął w czasie przewozu, a nie można stwierdzić, na czyim obszarze lub w czyim okręgu służbowym wypadek ten zaszedł, wówczas ponoszą zarządy interesowane szkodę w równych częściach.

8. Odpowiedzialność zarządów za przedmioty polecone gaśnie, gdy uprawnieni potwierdzili odbiór i odebrali przesyłki.

Artykul 9.

Cofnięcie przesyłek listowych; zmiana adresu lub warunków przesłania.

1. Nadawca przesyłki listowej może wycofać ją z poczty albo zmienić jej adres, dopóki nie wydano przesyłki odbiorcy.

2. Odnośną prośbę przesyła się listownie lub telegraficznie na koszt wysyłającego, który ma za to zapłacić:

1° pour toute demande par voie postale, la taxe applicable à une lettre simple recommandée;

2° pour toute demande par voie télégraphique, la taxe du télégramme d'après le tarif ordinaire.

3. — *L'expéditeur d'un envoi recommandé grevé de remboursement peut, aux conditions fixées pour les demandes de modification de l'adresse, demander le dégrèvement total ou partiel du montant du remboursement.*

4. — Les dispositions du présent article ne sont pas obligatoires pour les pays dont la législation ne permet pas à l'expéditeur de disposer d'un envoi en cours de transport.

Article 10.

Fixation des taxes en monnaie autre que le franc.

Ceux des pays de l'Union qui n'ont pas le franc pour unité monétaire fixent leurs taxes à l'équivalent, dans leur monnaie respective, des taux déterminés par les divers articles de la présente Convention. Ces pays ont la faculté d'arrondir les fractions conformément au tableau inséré au Règlement d'exécution mentionné à l'article 20 de la présente Convention.

Les Administrations qui entretiennent des bureaux de poste relevant de l'Union dans des pays étrangers à l'Union fixent leurs taxes dans la monnaie locale, de la même manière. Lorsque deux ou plusieurs Administrations entretiennent de ces bureaux dans un même pays étranger à l'Union, les équivalents locaux à adopter par tous ces bureaux sont fixés de gré à gré entre les Administrations intéressées.

Article 11.

Affranchissement des envois; coupons-réponse; franchise de port.

1. — L'affranchissement de tout envoi quelconque ne peut être opéré qu'au moyen de timbres-poste valables dans le pays d'origine pour la correspondance des particuliers. Toutefois, il n'est pas permis de faire usage, dans le service international, de timbres-poste créés dans un but spécial et particulier au pays d'émission, tels que les timbres-poste dit commémoratifs d'une validité transitoire.

Sont considérés comme dûment affranchis les cartes-réponse portant des timbres-poste du pays d'émission de ces cartes et les journaux ou paquets de journaux non munis de timbres-poste, mais dont la suscription porte la mention „Abonnements-

1° Jeżeli prośbę przesyła się listownie, taksę za zwykły list polecony;

2° jeżeli prośbę przesyła się telegraficznie, taksę za telegram według zwykłej taryfy.

3. Pod warunkami, ustanowionymi co do żądania zmiany adresu, może nadawca przesyłki poleconej za pobraniem zażądać wykreślenia lub obniżenia kwoty powziątku.

4. Postanowienia artykułu niniejszego nie obowiązują dla tych krajów, których ustawodawstwo nie dozwala wysyłającemu rozporządzania przesyłką w czasie przewozu.

Artykuł 10.

Ustanowienie taks w innej walucie prócz frankowej.

Kraje związkowe, w których frank nie stanowi jednostki monetarnej, ustanawiają taksy w swej walucie krajowej według równowartości stóp taksy, ustalonych rozmaitymi artykułami niniejszego układu. Kraje te są upoważnione do zaokrąglania ułamków według tablicy, zawartej w regulaminie wykonawczym, wspomnianym w artykule 20. niniejszego układu.

Zarządy, które utrzymują związkowe urzędy pocztowe w krajach nie należących do Związku, ustanawiają ich taksy w walucie miejscowej w ten sam sposób. Jeżeli dwa lub więcej zarządów utrzymuje urzędy takie w tym samym kraju, nie należącym do Związku, wówczas ustanowi się równowartości, które urzędy te mają stosować, w porozumieniu z interesowanymi zarządami.

Artykuł 11.

Opłacanie przesyłek; rewersy na odpowiedź; uwolnienie od opłaty pocztowej.

1. Każdą przesyłkę można opłacić tylko znaczkami pocztowymi, ważnymi w kraju pochodzenia dla prywatnych przesyłek listowych. Nie wolno jednak używać w obrocie międzynarodowym znaczków pocztowych, które sporządzono w pewnym celu szczególnym, obchodzącym jedynie kraj, który je wydał, jako to tak zwanych znaczków pocztowych pamiątkowych o ważności jedynie czasowej.

Za należycie opłacone uważa się karty pocztowe z odpowiedzią, zaopatrzone znaczkami kraju, który je wydał, oraz gazety lub pakiety z gazetami, nie zaopatrzone znaczkami pocztowymi, lecz mające na adresie dopisek „abonament pocztowy“ i przesyłane

poste" et qui sont expédiés en vertu de l'Arrangement particulier sur les abonnements aux journaux, prévu à l'article 19 de la présente Convention.

2. — Des coupons-réponse peuvent être échangés entre les pays dont les Administrations ont accepté de participer à cet échange. Le prix de vente minimum du coupon-réponse est de 28 centimes ou de l'équivalent de cette somme dans la monnaie du pays qui le débite.

Ce coupon est échangeable dans tout pays participant contre un timbre de 25 centimes ou de l'équivalent de cette somme dans la monnaie du pays où l'échange est demandé. Le Règlement d'exécution prévu à l'article 20 de la Convention détermine les autres conditions de cet échange et notamment l'intervention du Bureau international dans la confection, l'approvisionnement et la comptabilité desdits coupons.

3. — Les correspondances officielles relatives au service postal, échangées entre les Administrations postales, entre ces Administrations et le Bureau international et entre les bureaux de poste des pays de l'Union, sont exemptées de l'affranchissement en timbres-poste ordinaires *et sont admises à la franchise.*

4. — Il en est de même des correspondances concernant les prisonniers de guerre, expédiées ou reçues, soit directement, soit à titre d'intermédiaire, par les bureaux de renseignements qui seraient établis éventuellement pour ces personnes, dans des pays belligérants ou dans des pays neutres ayant recueilli des belligérants sur leur territoire.

Les correspondances destinées aux prisonniers de guerre ou expédiées par eux sont également affranchies de toutes taxes postales, aussi bien dans les pays d'origine et de destination que dans les pays intermédiaires.

Les belligérants recueillis et internés dans un pays neutre sont assimilés aux prisonniers de guerre proprement dits, en ce qui concerne l'application des dispositions ci-dessus.

5. — Les correspondances déposées en pleine mer à la boîte d'un paquebot ou entre les mains *des agents des postes embarqués ou* des commandants de navires peuvent être affranchies au moyen des timbres-poste et d'après le tarif du pays auquel appartient ou dont dépend ledit paquebot. Si le dépôt à bord a lieu pendant le stationnement aux deux points extrêmes du parcours ou dans l'une des escales intermédiaires, l'affranchissement

na podstawie osobnego układu o pocztowej służbie gazetowej, wspomnianego w artykule 19. niniejszego traktatu.

2. Rewersy na odpowiedź mogą być wymieniane między krajami, których zarządy zgodziły się na uczestniczenie w tej wymianie. Cena sprzedażna rewersu na odpowiedź wynosi najmniej 28 centymów albo równowartość w walucie tego kraju, który rewersy sprzedaje.

Rewers taki można wymienić w każdym z krajów interesowanych na znaczek pocztowy za 25 centymów lub równowartość tej kwoty w walucie kraju, gdzie żąda się wymiany. Regulamin wykonawczy, przewidziany w artykule 20. układu, ustanawia dalsze warunki tej wymiany, zwłaszcza odnośnie do współdziałania Biura międzynarodowego przy sporządzaniu i dostarczaniu rewersów powyższych i przy odnośnym obrachunku.

3. Urzędowe przesyłki listowe, odnoszące się do służby pocztowej, a wymieniane przez zarządy pocztowe między sobą albo między zarządami tymi a międzynarodowem Biurem pocztowem i między urzędami pocztowymi krajów, należących do światowego Związku pocztowego, są wyjęte z pod obowiązku frankowania zapomocą znaczków pocztowych *i bywają przewożone bez opłaty.*

4. To samo odnosi się do przesyłek listowych, dotyczących jeńców wojennych, a wysyłanych lub odbieranych czy to bezpośrednio czy też za pośrednictwem biur wywiadowczych, które będą ewentualnie dla osób tych urządzone w krajach prowadzących wojnę albo w krajach neutralnych, wciągniętych w obszar operacyjny przez wojska jednego z krajów prowadzących wojnę.

Przesyłki listowe, przeznaczone dla jeńców wojennych lub wysyłane przez nich, są również uwolnione od wszelkich opłat pocztowych zarówno w kraju nadania i przeznaczenia jak i w krajach pośrednich.

Wojska kraju prowadzącego wojnę, przyjęte w jednym z krajów neutralnych i zatrzymane tamże, stoją na równi z właściwymi jeńcami wojennymi pod względem stosowania przepisów powyższych.

5. Przesyłki listowe, włożone na pełnem morzu do skrzynki listowej łodzi pakunkowej albo oddane do rąk *urzędnika pocztowego, znajdującego się na pokładzie, lub* komendanta okrętu, można frankować zapomocą znaczków pocztowych i według taryfy tego kraju, do którego okręt należy lub któremu podlega. Jeżeli oddano przesyłkę na pokładzie w czasie postoju w miejscu rozpoczęcia lub ukończenia jazdy albo w jednej ze stacyi pośrednich,

n'est valable qu'autant qu'il est effectué au moyen de timbres-poste et d'après le tarif du pays dans les eaux duquel se trouve le paquebot.

Article 12.

Attribution des taxes.

1. — Chaque Administration garde en entier les sommes qu'elle a perçues en exécution des articles 5, 6, 7, 10 et 11 précédents, sauf la bonification due pour les mandats prévus au § 2 de l'article 7 *et exception faite en ce qui concerne les coupons-réponse (art. 11).*

2. — En conséquence, il n'y a pas lieu, de ce chef, à un décompte entre les diverses Administrations de l'Union, *sous les réserves prévues au § 1 du présent article.*

3. — Les lettres et autres envois postaux ne peuvent, dans le pays d'origine, comme dans celui de destination, être frappés à la charge des expéditeurs ou des destinataires, d'aucune taxe ni d'aucun droit postal autres que ceux prévus par les articles susmentionnés.

Article 13.

Envois-exprès.

1. — Les objets de correspondance de toute nature sont, à la demande des expéditeurs, remis à domicile par un porteur spécial immédiatement après l'arrivée, dans les pays de l'Union qui consentent à se charger de ce service dans leurs relations réciproques.

2. — Ces envois, qui sont qualifiés „exprès", sont soumis à une taxe spéciale de remise à domicile; cette taxe est fixée à 30 centimes et doit être acquittée complètement et à l'avance, par l'expéditeur, en sus du port ordinaire. Elle est acquise à l'Administration du pays d'origine.

3. — Lorsque l'objet est destiné à une localité où il n'existe pas de bureau de poste *chargé de la remise à domicile des exprès*, l'Administration des postes destinataire peut percevoir une taxe complémentaire, jusqu'à concurrence du prix fixé pour la remise par exprès dans son service interne, déduction faite de la taxe fixe payée par l'expéditeur, ou de son équivalent dans la monnaie du pays qui perçoit ce complément.

La taxe complémentaire prévue ci-dessus, reste exigible en cas de réexpédition ou de mise en rebut de l'objet; elle est acquise à l'Administration qui l'a perçue.

4. — Les objets exprès non complètement affranchis pour le montant total des taxes payables

wówczas jest opłata o tyle tylko ważna, o ile przyszła do skutku zapomocą znaczków pocztowych i według taryfy tego kraju, na którego wodach okręt znajduje się.

Artykuł 12.

Pobieranie taks.

1. Każdy zarząd zatrzymuje niepodzielnie te kwoty, które pobrał w wykonaniu poprzedzających artykułów 5., 6., 7., 10. i 11., wyjąwszy wynagrodzenie za przekazy pocztowe, wspomniane w § 2. artykułu 7., *i za rewersy na odpowiedź (art. 11.).*

2. *Z wyjątkiem wynagrodzeń, przewidzianych w § 1. niniejszego artykułu,* nie przeprowadza się zatem w tym względzie obrachunku pomiędzy poszczególnymi zarządami związkowymi.

3. Listów i innych przesyłek pocztowych nie wolno ani w kraju pochodzenia ani w kraju przeznaczenia obciążać na niekorzyść nadawców lub odbiorców żadną inną taksą lub opłatą pocztową prócz tych, które ustanowiono w artykułach wyżej wspomnianych.

Artykuł 13.

Przesyłki ekspresowe.

1. W krajach związkowych, które zgodziły się na zaprowadzenie tej służby w swych stosunkach wzajemnych, doręcza się przesyłki listowe wszelkiego rodzaju na żądanie wysyłających bezpośrednio po nadejściu przez umyślnego posłańca.

2. Przesyłki takie, oznaczone dopiskiem „*express*", podlegają osobnej opłacie za doręczenie; opłata ta, której wysokość oznacza się na 30 centymów, musi być uiszczona przez wysyłającego prócz zwykłego portoryum w zupełności i z góry. Pozostaje ona własnością zarządu kraju nadania.

3. Jeżeli przedmiot jest przeznaczony dla miejsca, gdzie niema urzędu pocztowego, *upoważnionego do doręczeń ekspresowych*, wówczas może zarząd pocztowy kraju przeznaczenia pobrać należytość uzupełniającą aż do wysokości kwoty, przypadającej za doręczenie ekspresowe w jego obrocie wewnętrznym, z której należy jednak potrącić opłatę stałą, uiszczoną już przez wysyłającego, lub jej równowartość w walucie kraju, który pobiera należytość uzupełniającą.

Opłaty uzupełniającej, przewidzianej w ustępie poprzedzającym, można żądać także w razie posłania przesyłki za adresatem lub niemożności jej doręczenia; pozostaje ona własnością zarządu, który ją pobrał.

4. Przesyłki ekspresowe, nie opłacone pełną kwotą należytości, przypadających do uiszczenia

à l'avance sont distribués par les moyens ordinaires, *à moins qu'ils n'aient été traités comme exprès par le bureau d'origine.*

Article 14.

Réexpédition; rebuts.

1. — Il n'est perçu aucun supplément de taxe pour la réexpédition d'envois postaux dans l'intérieur de l'Union.

2. — Les correspondances tombées en rebut ne donnent pas lieu à restitution des droits de transit revenant aux Administrations intermédiaires, pour le transport antérieur desdites correspondances.

3. — Les lettres et les cartes postales non affranchies et les correspondances de toute nature insuffisamment affranchies, qui font retour au pays d'origine par suite de réexpédition ou de mise en rebut, sont passibles, à la charge des destinataires ou des expéditeurs, des mêmes taxes que les objets similaires directement adressés du pays de la première destination au pays d'origine.

Article 15.

Échange de dépêches closes avec les bâtiments de guerre.

1. — Des dépêches closes peuvent être échangées entre les bureaux de poste de l'un des pays contractants et les commandants de divisions navales ou bâtiments de guerre de ce même pays en station à l'étranger *ou entre le commandant d'une de ces divisions navales ou bâtiments de guerre et le commandant d'une autre division ou bâtiments du même pays*, par l'intermédiaire des services territoriaux ou maritimes dépendant d'autres pays.

2. — Les correspondances de toute nature comprises dans ces dépêches doivent être exclusivement à l'adresse ou en provenance des états-majors et des équipages des bâtiments destinataires ou expéditeurs des dépêches; les tarifs et conditions d'envoi qui leur sont applicables sont déterminés, d'après ses règlements intérieurs, par l'Administration des postes du pays auquel appartiennent les bâtiments.

3. — Sauf arrangement contraire entre les Offices intéressés, l'Office postal expéditeur ou destinataire des dépêches dont il s'agit est redevable, envers les Offices intermédiaires, de frais de transit calculés conformément aux dispositions de l'article 4.

z góry, doręczy się w sposób zwykły, *wyjąwszy, gdy urząd nadawczy postąpił z nimi tak jak z przesyłkami ekspresowymi.*

Artykuł 14.

Posyłanie przesyłek za adresatem; przesyłki niedoręczalne.

1. Za posyłanie przesyłek listowych za adresatem w obrębie obszaru związkowego nie pobiera się taksy uzupełniającej.

2. Za przesyłki listowe, które wracają jako niedoręczalne, nie będzie się zwracać należytości, uiszczonych zarządom pośrednim za ich przewóz do pierwotnego miejsca przeznaczenia.

3. Nieopłacone listy i karty pocztowe, tudzież niedostatecznie opłacone przesyłki listowe wszelkiego rodzaju, które wracają do kraju pochodzenia z powodu posłania za adresatem lub niedoręczalności, podlegają na niekorzyść odbiorców lub wysyłających tym samym opłatom, co przedmioty tego samego rodzaju, adresowane wprost z pierwszego kraju przeznaczenia do kraju pochodzenia.

Artykuł 15.

Wymiana odsyłek listowych z okrętami wojennymi.

1. Między urzędami pocztowymi jednego z krajów kontraktujących a komendantami eskader lub okrętów wojennych tego samego kraju, znajdujących się na wodach obcych, *albo między komendantem jednej eskadry lub jednego okrętu wojennego a komendantem innej eskadry lub innych okrętów wojennych tego samego kraju* mogą być wymieniane odsyłki listowe za pośrednictwem lądowych lub morskich połączeń pocztowych, zależnych od innych krajów.

2. Przesyłki listowe wszelkiego rodzaju, zawarte w tych odsyłkach, mogą być adresowane wyłącznie tylko do sztabów i załogi okrętów, które odbierają odsyłki lub wysyłają je, albo też pochodzić od nich; stopy opłat i warunki przewozu, które mają być stosowane do powyższych przesyłek listowych, oznaczy zarząd pocztowy kraju, do którego okręty należą, według swoich przepisów wewnętrznych.

3. Z zastrzeżeniem odmiennych układów między zarządami interesowanymi winien zarząd pocztowy, który ekspedyuje lub odbiera wspomniane odsyłki listowe, dać zarządom, uskuteczniającym przewóz pośredni, wynagrodzenie za przewóz ten; wynagrodzenie powyższe oblicza się według postanowień artykułu 4.

Article 16.

Interdictions.

1. — Il n'est pas donné cours aux papiers d'affaires, échantillons et imprimés qui ne remplissent pas les conditions requises, pour ces catégories d'envois, par l'article 5 de la présente Convention et par le Règlement d'exécution prévu à l'article 20.

2. — Le cas échéant, ces objets sont renvoyés au timbre d'origine et remis, s'il est possible, à l'expéditeur, *sauf le cas, s'il s'agit d'objets affranchis au moins partiellement, où l'Administration du pays de destination serait autorisée, par sa législation ou par ses règlements intérieurs, à les mettre en distribution.*

3. — Il est interdit:

1° d'expédier par la poste:

a) des échantillons et autres objets qui, par leur nature, peuvent présenter du danger pour les agents postaux, salir ou détériorer les correspondances;

b) des matières explosibles, inflammables ou dangereuses; des animaux et insectes, vivants ou morts, sauf les exceptions *mentionnées au Règlement d'exécution prévu à l'article 20 de la Convention;*

2° d'insérer dans les correspondances ordinaires ou recommandées consignées à la poste:

a) des pièces de monnaie;
b) des objets passibles de droits de douane;
c) des matières d'or ou d'argent, des pierreries, des bijoux et autres objets précieux, mais seulement dans le cas où leur insertion ou expédition serait défendue d'après la législation des pays intéressés;

d) des objets quelconques dont l'entrée ou la circulation sont interdites dans le pays de destination.

4. — Les envois tombant sous les prohibitions du paragraphe 3 qui précède et qui auraient été à tort admis à l'expédition, doivent être renvoyés au timbre d'origine, sauf le cas où l'Administration du pays de destination serait autorisée, par sa législation ou par ses règlements intérieurs, à en disposer autrement.

Toutefois, les matières explosibles, inflammables ou dangereuses ne sont pas renvoyées au timbre d'origine; elles sont détruites sur place par les soins de l'Administration qui en constate la présence.

Artykuł 16.

Zakazy.

1. Wykluczone od przewozu są papiery kupieckie, próbki towarowe i druki, które nie odpowiadają warunkom, przepisanym dla przesyłek takich artykułem 5. niniejszego układu i regulaminem wykonawczym, przewidzianym w artykule 20.

2. W danym wypadku odeśle się przesyłki te do miejsca pochodzenia, a w miarę możności zwróci je wysyłającemu, *wyjąwszy przedmioty przynajmniej częściowo opłacone, o ile zarząd kraju przeznaczenia jest upoważniony swem ustawodawstwem lub przepisami wewnętrznymi do ich doręczenia.*

3. Jest zakazane:

1° przesyłanie pocztą:

a) próbek towarowych lub innych przedmiotów, które ze względu na swe własności mogą spowodować niebezpieczeństwo dla funkcyonaryuszy pocztowych albo zanieczyścić lub uszkodzić inne przesyłki;

b) materyi wybuchowych, łatwo zapalnych lub niebezpiecznych; zwierząt i owadów żywych lub martwych z zastrzeżeniem wyjątków, *wspomnianych w regulaminie wykonawczym, przewidzianym w artykule 20. układu;*

2° załączanie do przesyłek, nadanych na pocztę jako polecone lub niepolecone:

a) monet;
b) przedmiotów, podlegających cłu;
c) przedmiotów złotych lub srebrnych, drogich kamieni, kosztowności lub innych przedmiotów wartościowych, jednak tylko w tym wypadku, jeżeli ich dołączanie lub przewożenie jest wzbronione ustawodawstwem krajów interesowanych;
d) wszelkich przedmiotów, których wprowadzanie lub rozpowszechnianie w kraju przeznaczenia jest zakazane.

4. Przesyłki, które podpadają pod zakazy, podane w poprzedzającym paragrafie 3., a które wbrew przepisom dopuszczono do przewozu, należy odesłać do miejsca pochodzenia, wyjąwszy wypadek, iż zarząd kraju przeznaczenia byłby upoważniony swem ustawodawstwem lub swymi przepisami wewnętrznymi do postąpienia z nimi w inny sposób.

Przedmiotów wybuchowych, łatwo zapalnych lub z innego względu niebezpiecznych nie będzie się jednak zwracać do miejsca pochodzenia; zarząd, który stwierdził ich istnienie, zarządzi na miejscu zniszczenie przesyłki.

5. — Est d'ailleurs réservé le droit du Gouvernement de tout pays de l'Union de ne pas effectuer, sur son territoire, le transport ou la distribution, tant des objets jouissant de la modération de taxe à l'égard desquels il n'a pas été satisfait aux lois, ordonnances ou décrets qui règlent les conditions de leur publication ou de leur circulation dans ce pays, que des correspondances de toute nature qui portent ostensiblement des inscriptions, dessins, etc., interdits par les dispositions légales ou réglementaires en vigueur dans le même pays.

Article 17.

Relations avec les pays étrangers à l'Union.

1. — Les Offices de l'Union qui ont des relations avec des pays situés en dehors de l'Union, doivent prêter leur concours à tous les autres Offices de l'Union:

1° pour la transmission, par leur intermédiaire, soit à découvert, soit en dépêches closes, si ce mode de transmission est admis d'un commun accord par les Offices d'origine et de destination des dépêches, des correspondances à destination ou provenant des pays en dehors de l'Union;

2° pour l'échange des correspondances, soit à découvert, soit en dépêches closes, à travers les territoires ou par l'intermédiaire de services dépendant desdits pays en dehors de l'Union;

3° pour que les correspondances soient soumises en dehors de l'Union, comme dans le ressort de l'Union, aux frais de transit déterminés par l'article 4.

2. — Les frais totaux de transit maritime dans l'Union et en dehors de l'Union ne peuvent pas excéder 15 francs par kilogramme de lettres et de cartes postales et 1 franc par kilogramme d'autres objets. Le cas échéant, ces frais sont répartis au prorata des distances, entre les Offices intervenant dans le transport.

3. — Les frais de transit, territorial ou maritime, en dehors des limites de l'Union comme dans le ressort de l'Union, des correspondances auxquelles s'applique le présent article, sont constatés dans la même forme que les frais de transit afférents aux correspondances échangées entre pays de l'Union *au moyen des services d'autres pays de l'Union.*

4. — Les frais de transit des correspondances à destination des pays en dehors de l'Union postale sont à la charge de l'Office du pays d'origine, qui fixe les taxes d'affranchissement dans son

5. Zresztą zastrzega się rządowi każdego z krajów związkowych prawo wyłączenia od przewozu lub doręczania na swym obszarze zarówno przedmiotów, dopuszczonych do przewozu za zniżoną opłatą, które nie odpowiadają istniejącym tam ustawom, rozporządzeniom i przepisom co do warunków ich rozpowszechniania i obrotu, jak i przesyłek listowych wszelkiego rodzaju, zaopatrzonych w widoczne uwagi, rysunki itp., niedopuszczalne według przepisów ustawowych lub regulaminowych tego kraju.

Artykuł 17.

Stosunki z krajami, nie należącymi do Związku.

1. Zarządy związkowe, które utrzymują stosunki z krajami, nie należącymi do Związku, mają użyczać swego współdziałania wszystkim innym zarządom związkowym:

1° celem przewozu przesyłek listowych, przeznaczonych dla krajów, które nie należą do Związku, albo pochodzących z krajów takich, i to zarówno pojedynczo jak i w zamkniętych pakietach, jeżeli ten rodzaj przewozu między zarządem kraju pochodzenia i zarządem kraju przeznaczenia jest dopuszczony za zgodnem porozumieniem;

2° celem wymiany przesyłek listowych, czyto pojedynczo czy w zamkniętych pakietach, przez obszar tych krajów, nie należących do Związku, albo za pośrednictwem środków przewozowych, które podlegają tym krajom;

3° w tym celu, aby przesyłki listowe poza obrębem Związku były poddane opłatom za przewóz pośredni, ustanowionym w artykule 4., tak samo jak w obrębie obszaru związkowego.

2. Łączne opłaty za przewóz morzem w obrębie i poza obrębem Związku nie mogą przekraczać 15 franków za kilogram listów i kart pocztowych, a 1 franka za kilogram innych przedmiotów. W danym razie rozdzieli się opłaty te w stosunku do przestrzeni przewozu między zarządy, współdziałające w przewozie.

3. Opłaty za przewóz pośredni lądowy i morski przesyłek listowych, do których stosuje się artykuł niniejszy, i to tak poza granicami Związku jak i w jego obszarze, ustanowi się w ten sam sposób, jak opłaty za przewóz pośredni przesyłek listowych, wymienianych pomiędzy krajami związkowymi *za pośrednictwem środków przewozowych innych krajów związkowych.*

4. Opłaty za przewóz pośredni przesyłek listowych do krajów poza obrębem światowego Związku pocztowego ponosi zarząd kraju pochodzenia, który ustanawia dla swego obszaru służbo-

service desdites correspondances, sans que ces taxes puissent être inférieures au tarif normal de l'Union.

5. — Les frais de transit des correspondances originaires des pays en dehors de l'Union ne sont pas à la charge de l'Office du pays de destination. Cet Office distribue sans taxe les correspondances qui lui sont livrées comme complètement affranchies; il taxe les correspondances non affranchies au double du tarif d'affranchissement applicable dans son propre service aux envois similaires à destination du pays d'où proviennent lesdites correspondances, et les correspondances insuffisamment affranchies au double de l'insuffisance, sans que la taxe puisse dépasser celle qui est perçue sur les correspondances non affranchies de mêmes nature, poids et origine.

6. — A l'égard de la responsabilité en matière d'objets recommandés, les correspondances sont traitées:

pour le transport dans le ressort de l'Union, d'après les stipulations de la présente Convention;

pour le transport en dehors des limites de l'Union, d'après les conditions notifiées par l'Office de l'Union qui sert d'intermédiaire.

Article 18.

Timbres-poste contrefaits.

Les hautes parties contractantes s'engagent à prendre, ou à proposer à leurs législatures respectives, les mesures nécessaires pour punir l'emploi frauduleux, pour l'affranchissement de correspondances, de timbres-poste contrefaits ou ayant déjà servi. Elles s'engagent également à prendre, ou à proposer à leurs législatures respectives, les mesures nécessaires pour interdire et réprimer les opérations frauduleuses de fabrication, vente, colportage ou distribution de vignettes et timbres en usage dans le service des postes, contrefaits ou imités de telle manière qu'ils pourraient être confondus avec les vignettes et timbres émis par l'Administration d'un des pays adhérents.

Article 19.

Services faisant l'objet d'arrangements particuliers.

Le service des lettres et boîtes avec valeur déclarée, et ceux des mandats de poste, des colis postaux, des valeurs à recouvrer, des livrets d'iden-

wego opłaty pocztowe za wspomniane przesyłki listowe; opłaty te nie mogą być jednak niższe od zwyczajnej taryfy związkowej.

5. Należytości za przewóz pośredni przesyłek listowych, pochodzących z krajów, które nie należą do Związku, nie obciążają zarządu kraju przeznaczenia. Zarząd ten doręcza przesyłki listowe, które oddano mu jako zupełnie opłacone, bez poboru opłat. Za korespondencye nieopłacone pobiera on podwójną wysokość opłaty pocztowej, która przypadałaby w jego własnym okręgu służbowym za przesyłki tego samego rodzaju, przeznaczone do kraju, z którego wspomniane przesyłki pochodzą, a za przesyłki niedostatecznie opłacone podwójną wysokość kwoty niedopłaconej, przyczem jednak należytość ta nie może przekraczać tej opłaty, którą pobiera się za nieopłacone przesyłki listowe tego samego rodzaju, tej samej wagi i tego samego pochodzenia.

6. Pod względem odpowiedzialności za przedmioty polecone postępuje się z odnośnymi przesyłkami listowymi:

co do przewozu w obrębie Związku, według postanowień układu niniejszego;

co do przewozu poza granicami Związku, stosownie do warunków, które oznajmi zarząd, służący za pośrednika.

Artykuł 18.

Podrobione znaczki pocztowe.

Wysokie Strony kontraktujące zobowiązują się do wydania potrzebnych zarządzeń lub zawnioskowania ich u właściwych władz ustawodawczych w celu karania oszustnego użycia podrobionych lub już użytych pocztowych znaczków wartościowych do frankowania przesyłek listowych. Zobowiązują się one również do wydania potrzebnych zarządzeń lub zawnioskowania ich u właściwych władz ustawodawczych w celu zabronienia i uniemożliwienia działań oszustnych przez sporządzanie, sprzedaż, puszczanie w obieg lub rozpowszechnianie winiet lub znaczków wartościowych, nadających się do użytku pocztowego, tak sfałszowanych lub podrobionych, iż mogą być wzięte za winiety lub znaczki wartościowe, wydawane przez zarząd jednego z krajów kontraktujących.

Artykuł 19.

Gałęzie służby, stanowiące przedmiot osobnych układów.

Gałęzie służby, mające za przedmiot listy i pudełka z podaną wartością, przekazy pocztowe, pakiety pocztowe, zlecenia pocztowe, książeczki toż-

tité, des abonnements aux journaux, etc. font l'objet d'arrangements particuliers entre les divers pays ou groupes de pays de l'Union.

Article 20.

Règlement d'exécution; arrangements spéciaux entre Administrations.

1. — Les Administrations postales des divers pays qui composent l'Union sont compétentes pour arrêter d'un commun accord, dans un Règlement d'exécution, toutes les mesures d'ordre et de détail qui sont jugées nécessaires.

2. — Les différentes Administrations peuvent, en outre, prendre entre elles les arrangements nécessaires au sujet des questions qui ne concernent pas l'ensemble de l'Union, pourvu que ces arrangements ne dérogent pas à la présente Convention.

3. — Il est toutefois permis aux Administrations intéressées de s'entendre mutuellement pour l'adoption de taxes réduites dans un rayon de 30 kilomètres.

Article 21.

Législation interne; unions restreintes.

1. — La présente Convention ne porte point altération à la législation de chaque pays dans tout ce qui n'est pas prévu par les stipulations contenues dans cette Convention.

2. — Elle ne restreint pas le droit des parties contractantes de maintenir et de conclure des traités, ainsi que de maintenir et d'établir des unions plus restreintes, en vue de la réduction des taxes ou de toute autre amélioration des relations postales.

Article 22.

Bureau international.

1. — Est maintenue l'institution, sous le nom de Bureau international de l'Union postale universelle, d'un Office central qui fonctionne sous la haute surveillance de l'Administration des postes suisses, et dont les frais sont supportés par toutes les Administrations de l'Union.

2. — Ce Bureau demeure chargé de réunir, de coordonner, de publier et de distribuer les renseignements de toute nature qui intéressent le service international des postes; d'émettre, à la demande des parties en cause, un avis sur les questions litigieuses; d'instruire les demandes en modification des actes du Congrès; de notifier les changements adoptés, et, en général, de procéder aux études et aux travaux dont il serait saisi dans l'intérêt de l'Union postale.

samości, abonament gazet itd., stanowią przedmiot osobnych układów między poszczególnymi krajami związkowymi lub ich grupami.

Artykuł 20.

Regulamin wykonawczy; szczególne układy między zarządami.

1. Zarządy pocztowe poszczególnych krajów, tworzących Związek, są upoważnione do wydania we wzajemnem porozumieniu drogą regulaminu wykonawczego wszystkich potrzebnych zarządzeń co do porządku służby i jej szczegółów.

2. Nadto mogą poszczególne zarządy zawierać w razie potrzeby także ze sobą układy co do tych punktów, które nie odnoszą się do całości Związku, z zastrzeżeniem, by układy te nie sprzeciwiały się postanowieniom niniejszego traktatu.

3. Interesowanym zarządom wolno zawrzeć ze sobą układy co do ustanowienia zniżonych taks dla obrotu w okręgu pogranicznym na odległość 30 kilometrów.

Artykuł 21.

Ustawodawstwo wewnętrzne; związki ściślejsze.

1. Układ niniejszy nie narusza wcale ustawodawstwa poszczególnych krajów we wszystkich tych szczegółach, które nie są unormowane zawartymi w nim postanowieniami.

2. Również nie ogranicza on prawa stron kontraktujących do utrzymania w mocy dawniejszych umów, względnie zawierania nowych, tudzież do utrzymania i tworzenia związków ściślejszych w celu obniżenia należytości lub jakiegokolwiek innego ulepszenia obrotu pocztowego.

Artykuł 22.

Biuro międzynarodowe.

1. Instytucya centralna pod nazwą „Biuro międzynarodowe światowego Związku pocztowego“, która sprawuje swe czynności pod kierownictwem szwajcarskiego zarządu pocztowego, a której koszta pokrywają wszystkie zarządy Związku, istnieć będzie i nadal.

2. Zadaniem Biura tego będzie także i nadal zbieranie, zestawianie, ogłaszanie i rozsyłanie wiadomości wszelkiego rodzaju, odnoszących się do międzynarodowej służby pocztowej, wydawanie na wniosek interesowanych opinii w sprawach spornych, przygotowywanie ewentualnych wniosków co do zmiany uchwał kongresu, ogłaszanie przyjętych zmian i w ogóle zajmowanie się wszystkimi badaniami i pracami, które będą mu poruczone w interesie Związku pocztowego.

Article 23.

Litiges à régler par arbitrage.

1. — En cas de dissentiment entre deux ou plusieurs membres de l'Union, relativement à l'interprétation de la présente Convention ou à la responsabilité *déricant, pour une Administration, de l'application de la dite Convention,* la question en litige est réglée par jugement arbitral. A cet effet, chacune des Administrations en cause choisit un autre membre de l'Union qui n'est pas directement intéressé dans l'affaire.

2. — La décision des arbitres est donnée à la majorité absolue des voix.

3. — En cas de partage des voix, les arbitres choisissent, pour trancher le différend, une autre Administration également désintéressée dans le litige.

4. — Les dispositions du présent article s'appliquent également à tous les arrangements conclus en vertu de l'article 19 précédent.

Artykuł 23.

Sprawy sporne, które ma załatwiać sąd polubowny.

1. Jeżeli między dwoma lub więcej członkami Związku objawi się różnica zdań co do tłumaczenia niniejszego układu albo co do odpowiedzialności, *wynikającej dla pewnego zarządu z jego zastosowania.* wówczas ma być odnośna sprawa sporna załatwiona przez sąd polubowny. W tym celu wybierze każdy z wchodzących w grę zarządów jednego członka Związku, nie interesowanego bezpośrednio w sprawie odnośnej.

2. Sąd polubowny rozstrzyga zwykłą większością głosów.

3. W razie równości głosów wybierają sędziowie polubowni celem rozstrzygnięcia kwestyi spornej inny zarząd, również nie interesowany w sprawie

4. Postanowienia artykułu niniejszego obowiązują również co do wszystkich układów, zawartych stosownie do poprzedzającego artykułu 19.

Article 24.

Adhésions à la Convention.

1. — Les pays qui n'ont point pris part à la présente Convention sont admis à y adhérer sur leur demande.

2. — Cette adhésion est notifiée, par la voie diplomatique, au Gouvernement de la Confédération suisse et, par ce Gouvernement, à tous les pays de l'Union.

3. — Elle emporte, de plein droit, accession à toutes les clauses et admission à tous les avantages stipulés par la présente Convention.

4. — Il appartient au Gouvernement de la Confédération suisse de déterminer, d'un commun accord avec le Gouvernement du pays intéressé, la part contributive de l'Administration de ce dernier pays dans les frais du Bureau international, et, s'il y a lieu, les taxes à percevoir par cette Administration en conformité de l'article 10 précédent.

Artykuł 24.

Przystąpienie do układu.

1. Kraje, które nie wzięły udziału w układzie niniejszym, mogą na żądanie przystąpić do niego.

2. O przystąpieniu zawiadomi się drogą dyplomatyczną rząd Związku szwajcarskiego, który poda to do wiadomości wszystkich krajów związkowych.

3. Przystąpienie powoduje przyjęcie z pełnym skutkiem prawnym wszystkich postanowień, zawartych w układzie niniejszym, oraz udział we wszystkich korzyściach, które układ ten zapewnia.

4. Obowiązkiem rządu Związku szwajcarskiego jest oznaczenie we wspólnem porozumieniu z rządem odnośnego kraju wysokości dodatku, który zarząd kraju tego ma opłacać na koszta Biura międzynarodowego, oraz w razie potrzeby taks, które zarząd powyższy ma pobierać stosownie do postanowień poprzedzającego artykułu 10.

Article 25.

Congrès et conférences.

1. — Des Congrès de plénipotentiaires des pays contractants ou de simples Conférences administratives, selon l'importance des questions à

Artykuł 25.

Kongresy i konferencye.

1. Na żądanie albo za zgodą co najmniej dwóch trzecich części rządów lub zarządów mają odbywać się stosownie do ważności spraw, prze-

résoudre, sont réunis lorsque la demande en est faite ou approuvée par les deux tiers, au moins, des Gouvernements ou Administrations, suivant le cas.

2. — Toutefois, un Congrès doit avoir lieu au plus tard cinq ans après la date de la mise à exécution des actes conclus au dernier Congrès.

3. — Chaque pays peut se faire représenter soit par un ou plusieurs délégués, soit par la délégation d'un autre pays. Mais il est entendu que le délégué ou les délégués d'un pays ne peuvent être chargés que de la représentation de deux pays, y compris celui qu'ils représentent.

4. — Dans les délibérations, chaque pays dispose d'une seule voix.

5. — Chaque Congrès fixe le lieu de la réunion du prochain Congrès.

6. — Pour les Conférences, les Administrations fixent les lieux de réunion sur la proposition du Bureau international.

znaczonych do załatwienia, kongresy pełnomocników krajów kontraktujących albo zwykłe konferencye.

2. W każdym jednak razie powinien kongres odbyć się co najmniej w 5 lat po dniu, w którym uchwały, powzięte na ostatnim kongresie, weszły w moc obowiązującą.

3. Każdy kraj może poruczyć swe zastępstwo jednemu lub kilku delegatom albo delegacyi innego kraju. Rozumie się jednak, że delegat lub delegaci pewnego kraju nie mogą być przedstawicielami więcej jak dwóch krajów, wliczając i ten kraj, który ich wysłał.

4. Przy obradach ma każdy kraj tylko jeden głos.

5. Każdy kongres oznacza miejsce, gdzie najbliższy kongres ma się zebrać.

6. Miejsce zebrania się konferencyi oznaczają zarządy na wniosek Biura międzynarodowego.

Article 26.

Propositions dans l'intervalle des réunions.

1. — Dans l'intervalle qui s'écoule entre les réunions, toute Administration des postes d'un pays de l'Union a le droit d'adresser aux autres Administrations participantes, par l'intermédiaire du Bureau international, des propositions concernant le régime de l'Union.

Pour être mise en délibération, chaque proposition doit être appuyée par au moins 2 Administrations, sans compter celle dont la proposition émane. Lorsque le Bureau international ne reçoit pas, en même temps que la proposition, le nombre nécessaire de déclarations d'appui, la proposition reste sans aucune suite.

2. — Toute proposition est soumise au procédé suivant:

Un délai de six mois est laissé aux Administrations de l'Union pour examiner les propositions et pour faire parvenir au Bureau international, le cas échéant, leurs observations. Les amendements ne sont pas admis. Les réponses sont réunies par les soins du Bureau international et communiquées aux Administrations avec l'invitation de se prononcer pour ou contre. Celles qui n'ont point fait parvenir leur vote dans un délai de six mois, à compter de la date de la seconde circulaire du Bureau international leur notifiant les observations apportées, sont considérées comme s'abstenant.

Artykuł 26.

Wnioski w czasie między zebraniami.

1. W ciągu okresu czasu między dwoma zebraniami ma zarząd pocztowy każdego kraju związkowego prawo przedkładania innym zarządom interesowanym za pośrednictwem Biura międzynarodowego wniosków co do obrotu związkowego.

Aby wniosek mógł być poddany pod obrady, musi on być poparty co najmniej przez dwa zarządy, nie licząc tego zarządu, od którego pochodzi. Jeżeli Biuro międzynarodowe nie otrzyma równocześnie z wnioskiem potrzebnej liczby oświadczeń popierających, w takim razie nie uwzględni się wniosku.

2. Każdy wniosek podlega następującemu postępowaniu:

Zarządom związkowym pozostawia się termin sześciomiesięczny celem zbadania wniosków i przesłania swych ewentualnych uwag do Biura międzynarodowego. Wnioski na zmianę nie są dopuszczalne. Biuro międzynarodowe zestawia odpowiedzi i udziela je zarządom z wezwaniem, by oświadczyły się za lub przeciw. Co do zarządów, które nie oddały swego głosu w ciągu terminu sześciomiesięcznego, licząc od daty drugiego okólnika Biura międzynarodowego, zawiadamiającego je o poczynionych uwagach, przyjmuje się, iż chcą powstrzymać się od głosowania.

3. — Pour devenir exécutoires, les propositions doivent réunir, savoir:

1° l'unanimité des suffrages, s'il s'agit de l'addition de nouvelles dispositions ou de la modification des dispositions du présent article et des articles 2, 3, 4, 5, 6, 7, 8, 9, 12, 13, 15, 18, 27, 28 et 29;

2° les deux tiers des suffrages, s'il s'agit de la modification des dispositions de la Convention autres que celles des articles 2, 3, 4, 5, 6, 7, 8, 9, 12, 13, 15, 18, 26, 27, 28 et 29;

3° la simple majorité absolue, s'il s'agit de l'interprétation des dispositions de la Convention, hors le cas de litige prévu à l'article 23 précédent.

4. — Les résolutions valables sont consacrées, dans les deux premiers cas, par une déclaration diplomatique que le Gouvernement de la Confédération suisse est chargé d'établir et de transmettre à tous les Gouvernements des pays contractants, et, dans le troisième cas, par une simple notification du Bureau international à toutes les Administrations de l'Union.

5. — Toute modification ou résolution adoptée n'est exécutoire que trois mois, au moins, après sa notification.

3. Do przyjęcia wniosków potrzeba:

1° Jednomyślności, jeżeli chodzi o przyjęcie nowych postanowień lub o zmianę postanowień niniejszego artykułu i artykułów 2., 3., 4., 5., 6., 7., 8., 9., 12., 13., 15., 18., 27., 28. i 29.;

2° większości dwóch trzecich, jeżeli chodzi o zmianę innych postanowień układu, a nie tych, które mieszczą się w artykułach 2., 3., 4., 5., 6., 7., 8., 9., 12., 13., 15., 18., 26., 27., 28. i 29.;

3° zwykłej większości głosów, jeżeli pomijając wypadek różnicy zdań, przewidziany w poprzedzającym artykule 23., chodzi o tłumaczenie postanowień układu.

4. Ważne uchwały będą stwierdzone w obu pierwszych wypadkach przez oświadczenie dyplomatyczne, które rząd Związku szwajcarskiego wygotuje i prześle rządom wszystkich krajów kontraktujących, a w trzecim wypadku przez zwykłe uwiadomienie Biura międzynarodowego, wysłane do wszystkich zarządów związkowych.

5. Przyjęte zmiany i nowe uchwały nie mogą wejść w wykonanie przed upływem co najmniej trzech miesięcy od ich ogłoszenia.

Article 27.

Protectorats et colonies dans l'Union.

Sont considérés comme formant, pour l'application des articles 22, 25 et 26 précédents, un seul pays ou une seule Administration, suivant le cas:

1° *Les protectorats allemands de l'Afrique;*

2° *Les protectorats allemands de l'Asie et de l'Australasie;*

3° L'Empire de l'Inde britannique;

4° Le Dominion du Canada;

5° *La Confédération australienne (Commonwealth of Australia) avec la Nouvelle-Guinée britannique;*

6° L'ensemble des colonies *et protectorats* britanniques de l'Afrique du Sud;

7° L'ensemble de toutes les autres colonies britanniques;

8° *L'ensemble des possessions insulaires des États-Unis d'Amérique comprenant actuellement les îles Hawaï, les îles Philippines et les îles de Porto-Rico et de Guam;*

9° L'ensemble des colonies danoises:

Artykuł 27.

Obszary protegowane i kolonie w obrębie Związku.

Przy stosowaniu poprzedzających artykułów 22., 25. i 26. uważa się według okoliczności za jeden kraj lub za jeden zarząd:

1° *obszary afrykańskie, będące pod opieką Niemiec;*

2° *obszary azyatyckie i australskie, będące pod opieką Niemiec;*

3° Cesarstwo Brytańsko-Indyjskie;

4° obszar Kanady;

5° *Związek Państw Australskich (Commonwealth of Australia) wraz z Nową Gwineą Brytańską;*

6° *ogół brytańskich kolonii i obszarów protegowanych w Afryce południowej;*

7° ogół wszystkich innych kolonii brytańskich:

8° *ogół wysp, będących w posiadaniu Stanów Zjednoczonych Ameryki, który obejmuje na razie wyspy Hawaï, Filipiny, Portorico i Guam;*

9° ogół kolonii duńskich:

10° L'ensemble des colonies espagnoles;

11° L'Algérie;

12° Les colonies et protectorats français de l'Indo-Chine;

13° L'ensemble des autres colonies françaises;

14° L'ensemble des colonies italiennes;

15° L'ensemble des colonies néerlandaises;

16° Les colonies portugaises de l'Afrique;

17° L'ensemble des autres colonies portugaises.

Article 28.

Durée de la Convention.

La présente Convention sera mise à exécution *le 1er octobre 1907* et demeurera en vigueur pendant un temps indéterminé; mais chaque partie contractante a le droit de se retirer de l'Union, moyennant un avertissement donné une année à l'avance par son Gouvernement au Gouvernement de la Confédération suisse.

Article 29.

Abrogation des traités antérieurs; ratification.

1. — Sont abrogées à partir du jour de la mise à exécution de la présente Convention toutes les dispositions des Traités, Conventions, Arrangements ou autres Actes conclus antérieurement entre les divers pays ou Administrations, pour autant que ces dispositions ne seraient pas conciliables avec les termes de la présente Convention, et sans préjudice des droits réservés par l'article 21 ci-dessus.

2. — La présente Convention sera ratifiée aussitôt que faire se pourra. Les actes de ratification seront échangés *à Rome.*

3. — En foi de quoi les plénipotentiaires des pays ci-dessus énumérés ont signé la présente Convention *à Rome, le vingt-six mai mil neuf cent six.*

10° ogół kolonii hiszpańskich;

11° Algier:

12° francuskie kolonie i obszary protegowane w Indo-Chinach;

13° ogół innych kolonii francuskich;

14° ogół kolonii włoskich;

15° ogół kolonii niderlandzkich;

16° kolonie portugalskie w Afryce;

17° ogół innych kolonii portugalskich.

Artykuł 28.

Czas trwania układu.

Układ niniejszy wejdzie w wykonanie *w dniu 1. października 1907* i pozostanie w mocy przez czas nieoznaczony; każda ze stron kontraktujących ma jednak prawo wystąpienia z układu, jeżeli rząd jej doniesie o zamiarze tym rządowi Związku szwajcarskiego na rok naprzód.

Artykuł 29.

Uchylenie układów dawniejszych; ratyfikacya.

1. Od dnia wejścia w wykonanie układu niniejszego tracą moc obowiązującą wszystkie postanowienia traktatów, układów lub innych aktów, zawartych poprzednio między poszczególnymi krajami i zarządami, a to o tyle, o ile przepisy ich nie są w zgodzie z postanowieniami układu obecnego, jednak bez naruszenia praw, zastrzeżonych w poprzedzającym artykule 21.

2. Układ niniejszy ma być jak najrychlej ratyfikowany. Dokumenty ratyfikacyjne będą wymienione w *Rzymie.*

3. W dowód tego podpisali pełnomocnicy krajów wyżej wymienionych układ niniejszy w *Rzymie, dnia dwudziestego szóstego maja roku tysiąc dziewięćsetnego szóstego.*

Pour l'Autriche:

Stibral.
Eberan.

Za Austryę:

Pour la Hongrie:

Pierre de Szalay.
Dr. de Hennyey.

Za Węgry:

Pour la Bosnie-Herzégovine:

Schleyer.
Kowarschik.

Za Bośnię-Hercegowinę:

Pour l'Allemagne et les Protectorats allemands: Za Niemcy i obszary, będące pod opieką Niemiec :

Gieseke.
Knof.

Pour les États-Unis d'Amérique et les possessions insulaires des États-Unis d'Amérique: Za Stany Zjednoczone Ameryki i wyspy, będące w posiadaniu Stanów Zjednoczonych Ameryki.

N. M. Brooks.
Edward Rosewater.

Pour la République Argentine: Za Rzeczpospolitą Argentyńską:

Alberto Blancas.

Pour la Belgique: Za Belgię:

J. Sterpin.
L. Wodon.
A. Lambin.

Pour la Bolivie: Za Boliwię:

J. de Lemoine.

Pour le Brésil: Za Brazylię:

Joaquim Carneiro de Miranda e Horta.

Pour la Bulgarie: Za Bulgaryę:

Iv. Stoyanovitch.
T. Tzontcheff.

Pour le Chili: Za Chile:

Carlos Larrain Claro.
M. Luis Santos Rodriguez.

Pour l'Empire de Chine: Za Cesarstwo Chińskie:

Pour la République de Colombie: Za Rzeczpospolitą Kolumbijską:

G. Michelsen.

Pour l'État indépendant du Congo: Za niezawisłe Państwo Kongo:

J. Sterpin.
L. Wodon.
A. Lambin.

Pour l'Empire de Corée: Za Cesarstwo Koreańskie:

Kanichiro Matsuki.
Takeji Kawamura.

Pour la République de Costa-Rica: Za Rzeczpospolitą Costa-Rica:

Rafael Montealegre.
Alf. Esquivel.

Pour la Crète: Za Kretę:

Elio Morpurgo.
Carlo Gamond.
Pirrone.
Giuseppe Greborio.
E. Delmati.

Pour la République de Cuba: Za Rzeczpospolitą Kuba:

Dr. Carlos de Pedroso.

Pour le Danemark et les colonies danoises: Za Danię i kolonie duńskie:

Kiörboe.

Pour la République Dominicaine: Za Rzeczpospolitą Dominikańską:

Pour l'Égypte: Za Egipt:

Y. Saba.

Pour l'Équateur: Za Ecuador:

Hector R. Gómez.

Pour l'Espagne et les colonies espagnoles: Za Hiszpanię i kolonie hiszpańskie:

Carlos Florez.

Pour l'Empire d'Éthiopie: Za Cesarstwo Etyopskie:

Pour la France et l'Algérie: Za Francyę i Algier:

Jacotey.
Lucien Saint.
Herman.

Pour les colonies et protectorats français de l'Indo-Chine: Za francuskie kolonie i obszary protegowane w Indo-Chinach:

G. Schmidt.

Pour l'ensemble des autres colonies françaises: Za ogół innych kolonii francuskich:

Morgat.

Pour la Grande-Bretagne et diverses colonies britanniques: Za Wielką Brytanię i różne kolonie brytańskie:

H. Babington Smith.
A. B. Walkley.
H. Davies.

Pour l'Inde britannique: Za Indye Brytańskie:

H. M. Kisch.
E. A. Doran.

Pour le Commonwealth de l'Australie: Za Związek Państw Australskich:

Austin Chapman.

Pour le Canada: Za Kanadę:

R. M. Coulter.

Pour la Nouvelle-Zélande: Za Nową Zelandyę:

J. G. Ward
par Austin Chapman.

Pour les colonies britanniques de l'Afrique du Sud: Za kolonie brytańskie w Afryce południowej:

Sommerset R. French.
Spencer Todd.
J. Frank Brown.
A. Falck.

Pour la Grèce: Za Grecyę:

Christ. Mizzopoulos.
C. N. Marinos.

Pour le Guatemala: Za Guatemalę:

Thomás Segarini.

Pour la République d'Haïti: Za Rzeczpospolitą Haiti:

Ruffy.

Pour la République de Honduras: Za Rzeczpospolitą Honduras:

Jean Giordano Duc d'Oratino.

Pour l'Italie et les colonies italiennes: Za Włochy i kolonie włoskie:

Elio Morpurgo.
Carlo Gamond.
Pirrone.
Giuseppe Greborio.
E. Delmati.

Pour le Japon: Za Japonię:

Kanichiro Matsuki.
Takeji Kawamura.

Pour la République de Libéria: Za Rzeczpospolitą Liberyjską:

R. de Luchi.

Pour le Luxembourg: Za Luksemburg:

Pour M. Mongenast:
A. W. Kymmell.

Pour le Mexique: Za Meksyk:

G. A. Esteva.
N. Dominguez.

Pour le Monténégro: Za Czarnogórę:

Eug. Popovitch.

Pour le Nicaragua: Za Nicaraguę:

Pour la Norvège: Za Norwegię:

Thb. Heyerdahl.

Pour la République de Panama: Za Rzeczpospolitą Panamską:

Manuel E. Amador.

Pour le Paraguay: Za Paragwaj:

F. S. Benucci.

Pour les Pays-Bas: Za Niderlandy:

Pour M. G. J. C. A. Pop:

A. W. Kymmell.

A. W Kymmell.

Pour les colonies néerlandaises: Za kolonie niderlandzkie:

Perk.

Pour le Pérou: Za Peru:

Pour la Perse: Za Persyę:

Hadji Mirza Ali Khan, Moez es Sultan.

C. Molitor.

Pour le Portugal et les colonies portugaises: Za Portugalię i kolonie portugalskie:

Alfredo Pereira.

Pour la Roumanie: Za Rumunię:

Gr. Cerkez.

G. Gabrielescu.

Pour la Russie: Za Rosyę:

Victor Bilibine.

Pour le Salvador: Za Salvador:

Pour la Serbie: Za Serbię:

Pour le Royaume de Siam: Za Królestwo Siamskie:

H. Keuchenius.

Pour la Suède: Za Szwecyę:

Fredr Grönwall.

Pour la Suisse: Za Szwajcaryę:

J. B. Pioda.

A. Stäger.

C. Delessert.

Pour la Tunisie: Za Tunis:

Albert Legrand.
E. Mazoyer.

Pour la Turquie: Za Turcyę:

Ah. Fahry.
A. Fuad Hikmet.

Pour l'Uruguay: Za Urugwaj:

Hector R. Gómez.

Pour les États-Unis de Venezuela. Za Stany Zjednoczone Venezuelskie:

Carlos E. Hahn.
Domingo B. Castillo.

Protocole final.

(Pierwopis.)

Au moment de procéder à la signature des Conventions arrêtées par le Congrès postal universel de *Rome*, les plénipotentiaires soussignés sont convenus de ce qui suit:

I.

Il est pris acte de la déclaration faite par la délégation britannique au nom de son Gouvernement et portant qu'il a cédé à la Nouvelle-Zélande avec les îles Cook et autres îles dépendantes, la voix que l'article 27, 7°, de la Convention attribue à „l'ensemble de toutes les autres colonies britanniques".

II

En dérogation à l'article 27 de la Convention principale, une deuxième voix est accordée aux colonies néerlandaises en faveur des Indes néerlandaises.

III.

En dérogation aux dispositions du § 1 de l'article 5, il est entendu que, par mesure de transition, les Administrations postales qui, en raison de l'organisation de leur service intérieur, ou pour d'autres causes, ne pourraient adopter le principe de l'élévation du poids unitaire des lettres de 15 à 20 grammes et celui de l'abaissement de la taxe au-dessus de la première unité de poids à 15 centimes par port supplémentaire au lieu de 25 centimes, sont autorisées à ajourner l'application de ces deux dispositions ou de l'une ou l'autre, en ce qui concerne les lettres originaires de leur service, jusqu'au jour où elles seront en mesure de le faire, et à se conformer entre temps, aux prescriptions établies à ce sujet par le Congrès de Washington.

IV.

En dérogation à l'article 6 de la Convention, qui fixe à 25 centimes au maximum le droit de recommandation, il est convenu que les Etats hors d'Europe sont autorisés à maintenir ce maximum

Protokół końcowy.

(Przekład.)

Przystępując do podpisania układów, zawartych na światowym kongresie pocztowym w *Rzymie*, zgodzili się podpisani pełnomocnicy na następujące punkty:

I.

Przyjmuje się do wiadomości oświadczenie, złożone przez zastępstwo brytańskie imieniem swego rządu, iż rząd ten odstąpił głos, przyznany w artykule 27., 7° układu „Ogółowi wszystkich innych kolonii brytańskich", Nowej Zelandyi wraz z wyspami Cooka i innymi wyspami przynależnymi.

II.

Odmiennie od artykułu 27. układu głównego przyznaje się koloniom niderlandzkim drugi głos na korzyść Indyi Niderlandzkich.

III.

Odmiennie od postanowień § 1. artykułu 5. postanawia się we formie zarządzenia przejściowego, iż zarządy pocztowe, które na podstawie swych wewnętrznych urządzeń służbowych albo z innych powodów nie mogą przeprowadzić zasady podwyższenia jednostki wagi dla listów z 15 na 20 gramów i zniżenia opłaty za jednostki wagi, przekraczające pierwszą stopę wagi, na 15 centymów zamiast 25 centymów, mają być upoważnione do odroczenia zastosowania obu tych zarządzeń albo jednego z nich do listów, pochodzących z ich okręgu służbowego, aż do chwili, w której będą mogły to uczynić, i do stosowania w międzyczasie przepisów, wydanych w tym względzie przez kongres waszyngtoński.

IV.

Odmiennie od artykułu 6. układu, który ustanawia maksymalną kwotę opłaty za polecenie na 25 centymów, zgodzono się, iż państwa nieeuropejskie mają być upoważnione do zatrzymania

à 50 centimes, y compris la délivrance d'un bulletin de dépôt à l'expéditeur.

V.

Par exception aux dispositions du § 3 de l'article 12 de la Convention, la Perse a la faculté de percevoir sur les destinataires des imprimés de toute sorte arrivant de l'étranger une taxe de 5 centimes par envoi distribué

Cette faculté lui est accordée à titre provisoire.

La même faculté est accordée à la Chine pour le cas où elle adhérerait à la Convention principale.

VI.

Par exception aux dispositions de l'article 4 de la Convention principale et des paragraphes correspondants du Règlement relatif à cette Convention, il est convenu ce qui suit en ce qui concerne les frais de transit à payer à l'Administration russe du chef des correspondances échangées par la voie du chemin de fer sibérien:

1° Le décompte des frais de transit concernant les correspondances susmentionnées aura lieu, à partir de la date de l'ouverture du chemin de fer précité, sur la base de relevés spéciaux établis tous les trois ans pendant les vingt-huit premiers jours du mois de mai ou du mois de novembre (alternativement) de la deuxième année de chaque période triennale, pour sortir leurs effets rétroactivement à partir de la première année.

2° La statistique de mai 1908 règlera les payements à faire depuis la date du commencement éventuel du trafic dont il s'agit jusqu'à la fin de l'année 1909. La statistique de novembre 1911 s'appliquera aux années 1910, 1911 et 1912, et ainsi de suite.

3° Si un pays de l'Union commence l'expédition de ses correspondances en transit par le chemin de fer sibérien, pendant l'application de la statistique susmentionnée, la Russie a la faculté de réclamer une statistique à part se rapportant exclusivement à cette correspondance.

4° Les payements des frais de transit dus à la Russie pour la première et, au besoin, pour la seconde année de chaque période triennale, s'effectuent provisoirement, à la fin de l'année, sur les bases de la statistique précédente, sauf

maksymalnej należytości za polecenie wraz z wydaniem rewersu nadawczego dla wysyłającego w kwocie 50 centymów.

V.

W drodze wyjątku od postanowień § 3. artykułu 12. układu upoważnia się Persyę do pobierania od odbiorców druków wszelkiego rodzaju, nadchodzących z zagranicy, opłaty w kwocie 5 centymów za każdą doręczoną przesyłkę.

Uprawnienie to przyznaje się tymczasowo.

Takie samo upoważnienie zapewnia się Chinom na wypadek, jeżeli przystąpią do układu głównego.

VI.

Jako wyjątek od postanowień artykułu 4. układu głównego i odpowiednich paragrafów regulaminu, odnoszącego się do tego układu, postanawia się co do opłat za przewóz pośredni, należnych rosyjskiemu zarządowi pocztowemu za przesyłki listowe, wymieniane za pośrednictwem kolei syberyjskiej, co następuje:

1° Obrachunek opłat za przewóz pośredni wspomnianych przesyłek listowych uskuteczniać się będzie, począwszy od chwili otwarcia kolei tej, na podstawie osobnych wykazów, zestawianych w drugim roku każdego trzechlecia na przemian w ciągu pierwszych 28 dni miesiąca maja lub listopada ze skutkiem wstecznym od pierwszego roku tego okresu.

2° Statystyka za miesiąc maj 1908 ureguluje zapłaty, przypadające od chwili ewentualnego rozpoczęcia się wspomnianego obrotu aż do końca roku 1909. Statystyka za miesiąc listopad 1911 będzie miała zastosowanie do lat 1910, 1911 i 1912, itd.

3° Jeżeli pewien kraj związkowy rozpocznie w czasie stosowania wspomnianej statystyki ekspedyować swe przesyłki listowe w drodze przewozu pośredniego koleją syberyjską, wówczas ma Rosya prawo żądać zestawienia osobnej statystyki, odnoszącej się wyłącznie do tych przesyłek.

4° Opłaty za przewóz posredni, należne Rosyi za pierwszy rok, a w razie potrzeby za drugi rok każdego okresu trzechletniego, wypłaca się tymczasowo z końcem roku na podstawie poprzedniej statystyki, z zastrzeżeniem później-

règlement ultérieur des comptes d'après les résultats de la statistique nouvelle.

5° Le transit à découvert n'est pas admis par le chemin de fer précité.

Le Japon a la faculté d'appliquer les dispositions de chaque paragraphe du présent article en ce qui concerne le décompte des frais de transit dus au Japon pour le transit territorial ou maritime des correspondances échangées par la voie du chemin de fer japonais en Chine (Mandchourie) et en ce qui concerne la non-admission du transit à découvert.

VII.

Le Salvador, qui fait partie de l'Union postale, ne s'étant pas fait représenter au Congrès, le Protocole lui reste ouvert pour adhérer aux Conventions qui y ont été conclues, ou seulement à l'une ou à l'autre d'entre elles.

Il reste aussi ouvert dans le même but:

a) Au Nicaragua et au Pérou dont les délégués au Congrès n'étaient pas munis de pleins pouvoirs

b) à la République Dominicaine, dont le délégué a dû s'absenter au moment de la signature des actes.

Le Protocole reste également ouvert en faveur de l'Empire de Chine et de l'Empire de l'Ethiopie dont les délégués au Congrès ont déclaré l'intention de ces pays d'entrer dans l'Union postale universelle à partir d'une date à fixer ultérieurement.

VIII.

Le Protocole demeure ouvert en faveur des pays dont les représentants n'ont signé aujourd'hui que la Convention principale, ou un certain nombre seulement des conventions arrêtées par le Congrès, à l'effet de leur permettre d'adhérer aux autres conventions signées ce jour, ou à l'une ou l'autre d'entre elles.

IX.

Les adhésions prévues à l'article *VII ci-dessus* devront être notifiées au Gouvernement *de l'Italie* par les Gouvernements respectifs, en la forme diplomatique. Le délai qui leur est accordé pour cette notification expirera le *1er juillet 1907*.

X.

Dans le cas où une ou plusieurs des parties contractantes aux conventions postales signées aujourd'hui *à Rome* ne ratifieraient pas l'une ou

szego uregulowania obrachunków według wyników nowej statystyki.

5° Wspomniana kolej nie zezwala na przewóz pośredni pojedynczych sztuk.

Japonia ma prawo stosowania postanowień wszystkich paragrafów niniejszego artykułu co do obrachunku należnych jej opłat za przewóz pośredni lądowy i morski przesyłek listowych, wymienianych za pośrednictwem kolei japońskiej w Chinach (w Mandżuryi), i co do niedopuszczania przewozu pośredniego pojedynczych sztuk.

VII.

Ponieważ Salvador, który należy do światowego Związku pocztowego, nie był zastąpiony na kongresie, przeto zostawia się dla niego protokół otwarty celem przystąpienia do układów, zawartych na kongresie, albo do niektórych z nich.

W tym samym celu pozostawia się protokół otwarty:

a) dla Nicaraguy i Peru, których delegaci na kongresie nie byli zaopatrzeni w pełnomocnictwa;

b) dla Rzeczypospolitej Dominikańskiej, której delegat nie mógł być obecnym przy podpisaniu aktu.

Również zostawia się protokół otwarty dla Cesarstwa Chińskiego i Państwa Etyopskiego, których przedstawiciele na kongresie oznajmili zamiar tych krajów przystąpienia do światowego Związku pocztowego w chwili, która będzie później oznaczona.

VIII.

Protokół pozostaje otwarty dla tych krajów, których przedstawiciele podpisali dzisiaj jedynie układ główny albo jedynie część układów, uchwalonych na kongresie, aby im umożliwić przystąpienie do innych układów, podpisanych w dniu dzisiejszym, lub do niektórych z nich.

IX.

Deklaracye przystąpienia, wspomniane w *poprzedzającym artykule VII.*, muszą odnośne rządy podać do wiadomości Rządu *Włoskiego* we formie dyplomatycznej. Termin, zakreślony im do złożenia oświadczenia tego, upływa z dniem *1. lipca 1907*.

X.

Na wypadek, gdyby którakolwiek ze stron, zawierających układy, podpisane w dniu dzisiejszym w *Rzymie*, nie ratyfikowała którego z układów tych,

l'autre de ces conventions, cette convention n'en sera pas moins valable pour les Etats qui l'auront ratifiée.

En foi de quoi les plénipotentiaires ci-dessous ont dressé le présent Protocole final, qui aura la même force et la même valeur que si ses dispositions étaient insérées dans le texte même des conventions auxquelles il se rapporte, et ils l'ont signé en un exemplaire qui restera déposé aux Archives du Gouvernement *de l'Italie* et dont une copie sera remise à chaque partie.

Fait à Rome, le vingt-six mai mil neuf cent six.

pozostaje tenże mimo to obowiązującym dla państw, które go ratyfikowały.

W dowód tego spisali podpisani pełnomocnicy niniejszy protokół końcowy, który ma mieć tę samą moc i ważność, jak gdyby jego postanowienia były zamieszczone w osnowie dotyczących układów, i podpisali go w jednem wygotowaniu, które ma być złożone w archiwach Rządu *Włoskiego* i doręczone w odpisie każdej ze stron.

Działo się w *Rzymie, dnia dwudziestego szóstego maja roku tysiąc dziewięćsetnego szóstego.*

Pour l'Autriche: **Za Austryę:**

Stibral.
Eberan.

Pour la Hongrie: **Za Węgry:**

Pierre de Szalay.
Dr. de Hennyey.

Pour la Bosnie-Herzégovine: **Za Bośnię-Hercegowinę:**

Schleyer.
Kowarschik.

Pour l'Allemagne et les Protectorats allemands: **Za Niemcy i obszary, będące pod opieką Niemiec:**

Gieseke.
Knof.

Pour les États-Unis d'Amérique et les possessions insulaires des États-Unis d'Amérique: **Za Stany Zjednoczone Ameryki i wyspy, będące w posiadaniu Stanów Zjednoczonych Ameryki:**

N. M. Brooks.
Edward Rosewater.

Pour la République Argentine: **Za Rzeczpospolitą Argentyńską:**

Alberto Blancas.

Pour la Belgique: **Za Belgię:**

J. Sterpin.
L. Wodon.
A. Lambin.

Pour la Bolivie: **Za Boliwię:**

J. de Lemoine.

Pour le Brésil: **Za Brazylię:**

Joaquim Carneiro de Miranda e Horta.

Pour la Bulgarie: Za Bułgaryę:

I v. Stoyanovitch.
T. Tzontcheff.

Pour le Chili: Za Chile:

Carlos Larrain Claro.
M. Luis Santos Rodriguez.

Pour l'Empire de Chine: Za Cesarstwo Chińskie:

Pour la République de Colombie: Za Rzeczpospolitą Kolumbijską:

G. Michelsen.

Pour l'État indépendant du Congo: Za niezawisłe Państwo Kongo:

J. Sterpin.
L. Wodon.
A. Lambin.

Pour l'Empire de Corée: Za Cesarstwo Koreańskie:

Kanichiro Matsuki.
Takeji Kawamura.

Pour la République de Costa-Rica: Za Rzeczpospolitą Costa-Rica:

Rafael Montealegre.
Alf. Esquivel.

Pour la Crète: Za Kretę:

Elio Morpurgo.
Carlo Gamond.
Pirrone.
Giuseppe Greborio.
E. Delmati.

Pour la République de Cuba: Za Rzeczpospolitą Kuba:

Dr. Carlos de Pedroso.

Pour le Danemark et les colonies danoises: Za Danię i kolonie duńskie:

Kiörboe.

Pour la République Dominicaine: Za Rzeczpospolitą Dominikańską:

Pour l'Égypte: Za Egipt:

Y. Saba.

Pour l'Équateur: Za Ecuador:

Hector R. Gómez.

Pour l'Espagne et les colonies espagnoles: Za Hiszpanię i kolonie hiszpańskie:

Carlos Florez.

Pour l'Empire d'Éthiopie: Za Cesarstwo Etyopskie:

Pour la France et l'Algérie: Za Francyę i Algier:

Jacotey.
Lucien Saint.
Herman.

Pour les colonies et protectorats français de l'Indo-Chine: Za francuskie kolonie i obszary protegowane w Indo-Chinach:

G. Schmidt.

Pour l'ensemble des autres colonies françaises: Za ogół innych kolonii francuskich:

Morgat.

Pour la Grande-Bretagne et diverses colonies britanniques: Za Wielką Brytanię i różne kolonie brytańskie:

H. Babington Smith.
A. B. Walkley.
H. Davies.

Pour l'Inde britannique: Za Indie Brytańskie:

H. M. Kisch.
E. A. Doran.

Pour la Commonwealth de l'Australie: Za Związek Państw Australskich:

Austin Chapman.

Pour le Canada: Za Kanadę:

R. M. Coulter.

Pour la Nouvelle-Zélande: Za Nową Zelandyę:

J. G. Ward
par Austin Chapman.

Pour les colonies britanniques de l'Afrique du Sud: Za kolonie brytańskie w Afryce południowej:

Sommerset R. French.
Spencer Todd.
J. Frank Brown.
A. Falck.

Pour la Grèce: Za Grecyę

Christ. Mizzopoulos.
C. N. Marinos.

Pour le Guatemala: Za Guatemalę:

Thomas Segarini.

Pour la République d'Haïti: Za Rzeczpospolitą Haiti:

Ruffy.

Pour la République de Honduras: Za Rzeczpospolitą Honduras:

Jean Giordano Duc d'Oratino

Pour l'Italie et les colonies italiennes: **Za Włochy i kolonie włoskie:**

Elio Morpurgo.
Carlo Gamond.
Pirrone.
Giuseppe Greborio.
E. Delmati.

Pour le Japon: **Za Japonię:**

Kanichiro Matsuki.
Takeji Kawamura.

Pour la République de Libéria: **Za Rzeczpospolitą Liberyjską:**

R. de Luchi.

Pour le Luxembourg: **Za Luksemburg:**

Pour M. Mongenast:
A. W. Kymmell.

Pour le Mexique: **Za Meksyk:**

G. A. Esteva.
N. Dominguez.

Pour le Monténégro: **Za Czarnogórę:**

Eug. Popovitch.

Pour le Nicaragua: **Za Nicaraguę:**

Pour la Norvège: **Za Norwegię:**

Thb. Heyerdahl.

Pour la République de Panama: **Za Rzeczpospolitą Panamską:**

Manuel E. Amador.

Pour le Paraguay: **Za Paragwaj:**

F. S. Benucci.

Pour les Pays-Bas: **Za Niderlandy:**

Pour M. G. J. C. A. Pop:
A. W. Kymmell.
A. W. Kymmell.

Pour les colonies néerlandaises: **Za kolonie niderlandzkie:**

Perk.

Pour le Pérou: **Za Peru:**

Pour la Perse: **Za Persyę:**

Hadji Mirza Ali Khan, Moez es Sultan.
C. Molitor.

Pour le Portugal et les colonies portugaises: **Za Portugalię i kolonie portugalskie:**

Alfredo Pereira.

Pour la Roumanie: Za Rumunię:

Gr. Cerkez.
G. Gabrielescu.

Pour la Russie: Za Rosyę:

Victor Bilibine.

Pour le Salvador: Za Salvador:

Pour la Serbie: Za Serbię:

Pour le Royaume de Siam: Za Królestwo Siamskie:

H. Keuchenius.

Pour la Suède: Za Szwecyę:

Fredr. Grönwall.

Pour la Suisse: Za Szwajcaryę:

J. B. Pioda.
A. Stäger.
C. Delessert.

Pour la Tunisie: Za Tunis:

Albert Legrand.
E. Mazoyer.

Pour la Turquie: Za Turcyę:

Ah. Fahry.
A. Fuad Hikmet.

Pour l'Uruguay: Za Urugwaj:

Hector R. Gómez.

Pour les États-Unis de Venezuela: Za Stany Zjednoczone Venezuelskie:

Carlos E. Hahn.
Domingo B. Castillo.

Układ

co do

wymiany listów i pudełek z podaną wartością,

zawarty między

Austryą, Węgrami, Bośnią-Hercegowiną, Niemcami i obszarami, będącymi pod opieką Niemiec, Rzecząpospolitą Argentyńską, Belgią, Brazylią, Bułgaryą, Chile, *Rzecząpospolitą Kolumbijską*, Danią i Koloniami duńskimi, Egiptem, Hiszpanią, Francyą, *Algierem, francuskimi koloniami i obszarami protegowanymi w Indo-Chinach, ogółem innych kolonii francuskich*, Wielką Brytanią *i rozmaitymi koloniami brytańskimi*, Indyami Brytańskimi, *Grecyą, Guatemalą*, Włochami *i koloniami włoskimi*, Japonią, Luksemburgiem, Czarnogórą, Norwegią, Niderlandami, Indyami Niderlandzkimi, Portugalią i Koloniami portugalskimi, Rumunią, Rosyą, Serbią, Szwecyą, Szwajcaryą, Tunisem i Turcyą.

(Pierwopis.)

Les soussignés, plénipotentiaires des Gouvernements des pays ci-dessus énumérés, vu l'article 19 de la Convention principale, ont, d'un commun accord et sous réserve de ratification, arrêté l'Arrangement suivant:

Article Premier.

Etendue de l'Arrangement. — Poids maximum des boîtes.

1. — Il peut être expédié, de l'un des pays mentionnés ci-dessus pour un autre de ces pays, des lettres contenant des valeurs-papier déclarées et des boîtes contenant des bijoux et objets précieux déclarés avec assurance du montant de la déclaration.

La participation au service des boîtes avec valeur déclarée est limitée aux échanges entre ceux des pays adhérents dont les Administrations sont convenues d'établir ce service dans leurs relations réciproques.

2. — Le poids maximum des boîtes est fixé à un kilogramme par envoi.

3. — Les divers Offices, pour leurs rapports respectifs, ont la faculté de déterminer un maximum de déclaration de valeur qui, dans aucun cas,

(Przekład.)

Podpisani pełnomocnicy rządów krajów wyżej wymienionych zawarli stosownie do artykułu 19. układu głównego we wspólnem porozumieniu i z zastrzeżeniem ratyfikacyi układ następujący:

Artykuł 1.

Zakres mocy obowiązującej układu. — Maksymalna waga pudełek.

1. Z każdego z wymienionych krajów można przesyłać do każdego innego z tych krajów listy z podaniem ich zawartości w papierach wartościowych oraz pudełka z podaniem ich wartości w klejnotach i kosztownościach przy równoczesnem ubezpieczeniu podanej wartości.

Udział w wymianie pudełek z podaną wartością jest ograniczony do obrotu między tymi z pośród krajów kontraktujących, których zarządy zgodziły się na zaprowadzenie tej gałęzi służby w swych stosunkach wzajemnych.

2. Maksymalną wagę pudełek ustanawia się na kilogram przy każdej przesyłce.

3. Poszczególne zarządy są uprawnione do oznaczenia w swym obrocie wzajemnym pewnej kwoty maksymalnej wartości deklarowanej, która

ne peut être inférieur à 10,000 francs par envoi, et il est entendu que les diverses Administrations intervenant dans le transport ne sont engagées que jusqu'à concurrence du maximum qu'elles ont respectivement adopté.

jednak nie może w żadnym wypadku być niższą od 10.000 franków przy jednej przesyłce; rozumie się, że poszczególne zarządy, uczestniczące w przewozie, ponoszą odpowiedzialność jedynie w granicach kwoty maksymalnej, oznaczonej przez każdy zarząd.

Article 2.

Remboursements.

1. — Les lettres et boîtes avec valeur déclarée peuvent être grevées de remboursement, aux conditions admises par les paragraphes 1 et 2 de l'article 7 de la Convention principale. Ces objets sont soumis aux formalités et aux taxes des envois de valeur déclarée de la catégorie à laquelle ils appartiennent.

2. — Après la livraison de l'objet, l'Administration du pays de destination est responsable du montant du remboursement, à moins qu'elle ne puisse prouver que les dispositions prescrites par le Règlement en ce qui concerne les remboursements, n'ont pas été observées. L'omission éventuelle dans la feuille d'envoi, de la mention „Remb." et du montant du remboursement, n'altère pas la responsabilité de l'Administration du pays de destination, pour le non-encaissement du montant.

Artykuł 2.

Powziątki.

1. Listy i pudełka z podaną wartością można obciążyć powziątkiem pod warunkami, określonymi w §§ 1. i 2., artykułu 7. układu głównego. Przedmioty te podlegają warunkom przewozu i opłatom, obowiązującym dla tego rodzaju przesyłek wartościowych, do którego należą.

2. Po wydaniu przesyłki odpowiada zarząd kraju przeznaczenia za kwotę powziątku, wyjąwszy, gdyby mógł udowodnić, iż nie przestrzegano przepisów, które regulamin wykonawczy podaje co do przesyłek za pobraniem. Ewentualne pominięcie zapisku „Remb." i oznaczenia kwoty powziątku w karcie wartościowej nie powoduje jednak żadnej zmiany co do odpowiedzialności zarządu kraju przeznaczenia za nieściągnięcie tej kwoty.

Article 3.

Mode de transmission des envois de valeur déclarée.

1. — La liberté du transit est garantie sur le territoire de chacun de pays adhérents, et la responsabilité des Offices qui participent à ce transport est engagée dans les limites déterminées par l'article 12 ci-après.

Il en est de même à l'égard du transport maritime effectué ou assuré par les Offices des pays adhérents, pourvu toutefois que ces Offices soient en mesure d'accepter la responsabilité des valeurs à bord des paquebots ou bâtiments dont ils font emploi.

2. — A moins d'arrangement contraire entre les Offices d'origine et de destination, la transmission des valeurs déclarées échangées entre pays non limitrophes s'opère à découvert et par les voies utilisées pour l'acheminement des correspondances ordinaires.

3. — L'échange de lettres et de boîtes contenant des valeurs déclarées entre deux pays qui correspondent, pour les relations ordinaires, par l'intermédiaire d'un ou de plusieurs pays non

Artykuł 3.

Sposób przewozu przesyłek wartościowych.

1. Wolność przewozu pośredniego przez obszar każdego z krajów kontraktujących jest zapewniona, a zarządy uczestniczące w przewozie tym są odpowiedzialne w obrębie granic, oznaczonych w następnym artykule 12.

To samo odnosi się do przewozu morzem, o ile zarządy krajów kontraktujących uskuteczniają przewóz ten lub pośredniczą w nim, z zastrzeżeniem, iż zarządy te mogą przyjąć odpowiedzialność za przewóz przesyłek wartościowych na parowcach pocztowych lub okrętach, których używają.

2. Jeżeli między zarządem obszaru nadawczego a zarządem obszaru przeznaczenia nie przyszła do skutku inna umowa, przewozi się przesyłki wartościowe, wymieniane między krajami, nie graniczącymi ze sobą bezpośrednio, zawsze w pojedynczych sztukach drogami, używanymi do przewozu zwykłych przesyłek listowych.

3. Co do wymiany listów i pudełek z podaną wartością między dwoma krajami, które w zwykłym obrocie korzystają z pośrednictwa jednego lub kilku krajów, nie biorących udziału w układzie niniejszym,

participant au présent Arrangement, ou au moyen de services maritimes dégagés de responsabilité, est subordonné à l'adoption de mesures spéciales à concerter entre les Administrations des pays d'origine et de destination: telles que l'emploi d'une voie détournée, l'expédition en dépêches closes, etc.

Article 4.

Port et droit d'assurance.

1. — Les frais de transit prévus par l'article 4 de la Convention principale sont payables par l'Office d'origine aux Offices qui participent au transport intermédiaire, à découvert ou en dépêches closes, des lettres contenant des valeurs déclarées.

2. — Un port de 50 centimes par envoi est payable par l'Office d'origine des boîtes de valeur déclarée à l'Administration du pays de destination et, s'il y a lieu, à chacune des Administrations participant au transport territorial intermédiaire. L'Office d'origine doit payer, en outre, le cas échéant, un port d'un franc à chacune des Administrations participant au transport maritime intermédiaire.

3. — Indépendamment de ces frais et ports, l'Administration du pays d'origine est redevable, à titre de droit d'assurance, envers l'Administration du pays de destination et, s'il y a lieu, envers chacune des Administrations participant au transit territorial avec garantie de responsabilité, d'un droit proportionnel de 5 centimes par chaque somme de 300 francs ou fraction de 300 francs déclarée.

4. — En outre, s'il y a transport par mer avec la même garantie, l'Administration d'origine est redevable, envers chacun des Offices participant à ce transport, d'un droit d'assurance maritime de 10 centimes par chaque somme de 300 francs ou fraction de 300 francs déclarée.

5. — *Le décompte de ces ports et droits a lieu sur la base de relevés établis tous les ans, pendant une période de 28 jours à déterminer par le Règlement d'exécution prévu par l'art. 16 ci-après.*

Artykuł 4.

Opłaty za przewóz i za ubezpieczenie.

1. Koszta przewozu pośredniego, przewidziane w artykule 4. układu głównego, wypłaca zarząd kraju pochodzenia tym zarządom, które uskuteczniają dalszy przewóz listów-wartościowych w pojedynczych sztukach lub zamkniętych pakietach.

2. Przy pudełkach z podaniem wartości ma zarząd kraju pochodzenia zapłacić zarządowi kraju przeznaczenia, a według okoliczności także każdemu z zarządów, pośredniczących w przewozie lądowym, należytość w kwocie 50 centymów od każdej przesyłki. Nadto ma zarząd kraju pochodzenia zapłacić każdemu zarządowi, który brał udział w przewozie pośrednim morzem, należytość w kwocie jednego franka.

3. Oprócz tych opłat i należytości obowiązany jest zarząd kraju nadania zapłacić zarządowi kraju przeznaczenia, a według okoliczności każdemu z tych zarządów, które uczestniczą w przewozie lądowym z przyjęciem odpowiedzialności, opłatę asekuracyjną w kwocie 5 centymów od każdych 300 franków lub części 300 franków wartości deklarowanej.

4. Jeżeli przewóz odbywa się morzem pod tą samą odpowiedzialnością, winien zarząd kraju pochodzenia zapłacić nadto każdemu z zarządów, uczestniczących w przewozie, należytość za ubezpieczenie na morzu, które wynosi 10 centymów za każde 300 franków lub część 300 franków podanej wartości.

5. *Obrachunek co do tych opłat odbywa się na podstawie wykazów, zestawianych corocznie w ciągu okresu 28dniowego; okres ten ma być oznaczony w regulaminie wykonawczym, przewidzianym w artykule 16.*

Article 5.

Taxes.

1. — La taxe des lettres et des boîtes contenant des valeurs déclarées doit être acquittée à l'avance et se compose:

1° Pour les lettres, du port et du droit fixe applicables à une lettre recommandée du même poids et pour la même destination, — port et droit acquis en entier à l'Office expéditeur; — pour les boîtes, d'un port de 0 fr.

Artykuł 5.

Taksy.

1. Taksa za listy i pudełka z podaną wartością musi być opłacona z góry i składa się:

1° przy listach, z portoryum i opłaty za polecenie od listów poleconych tej samej wagi i z tem samem miejscem przeznaczenia; opłaty te przypadają w całości zarządowi wysyłającemu; — przy pudełkach z portoryum w kwocie 50 centymów dla każdego kraju,

50 par pays participant au transport territorial et, le cas échéant, d'un port d'un franc par pays participant au transport maritime;

2° *Pour les lettres et les boîtes, d'un droit proportionnel d'assurance comprenant par 300 francs ou fraction de 300 francs déclarés autant de fois 5 centimes qu'il y a d'Offices participant au transport territorial, avec addition, s'il y a lieu, du droit d'assurance maritime prévu au 4e paragraphe de l'art. 4 précédent.*

Toutefois comme mesure de transition est réservée à chacune des parties contractantes, pour tenir compte de ses convenances monétaires ou autres, la faculté de percevoir un droit autre que celui indiqué ci-dessus, moyennant que ce droit ne dépasse pas *un quart* pour cent de la somme déclarée.

2. — L'expéditeur d'un envoi contenant des valeurs déclarées reçoit, sans frais, au moment du dépôt, un récépissé sommaire de son envoi.

3. — Sauf dans le cas de réexpédition prévu au paragraphe 2 de l'article 10 ci-après, les lettres et les boîtes renfermant des valeurs déclarées ne peuvent être frappées, à la charge des destinataires, d'aucun droit postal autre que celui de remise à domicile, s'il y a lieu.

4. — Ceux des pays adhérents qui n'ont pas le franc pour unité monétaire fixent leurs taxes à l'équivalent, dans leur monnaie respective, des taux déterminés par le paragraphe premier qui précède. Ces pays ont la faculté d'arrondir les fractions conformément au tableau inséré au Règlement d'exécution de la Convention principale.

biorącego udział w przewozie lądowym, a w danym razie z portoryum w kwocie 1 franka dla każdego kraju, uczestniczącego w przewozie morskim;

2° *przy listach i pudełkach, z stosunkowej opłaty za ubezpieczenie, wynoszącej za każde 300 franków albo część 300 franków podanej wartości tyle razy po 5 centymów, ile zarządów bierze udział w przewozie lądem, w danym razie z doliczeniem opłaty za ubezpieczenie na morzu, przewidzianej w paragrafie 4. poprzedniego artykułu 4.*

We formie zarządzenia przejściowego zastrzega się jednak każdej ze stron kontraktujących prawo pobierania ze względu na swe stosunki monetarne i inne okoliczności opłaty, różniącej się od tej, którą oznaczono wyżej, z zastrzeżeniem, iż nie przeniesie ona *jednej czwartej* procentu sumy deklarowanej.

2. Nadawca przesyłki z podaną wartością otrzymuje przy nadaniu bezpłatnie rewers nadawczy.

3. Wyjąwszy wypadek posłania przesyłki za adresatem, przewidziany w § 2. następującego artykułu 10., nie można obciążać listów i pudełek z podaną wartością na niekorzyść odbiorców żadną inną opłatą pocztową prócz tej, która istnieje ewentualnie za doręczenie przesyłki do mieszkania.

4. Te z krajów interesowanych, w których frank nie stanowi jednostki monetarnej, ustanawiają taksy w swej walucie krajowej według równowartości stóp taksy, ustalonych w poprzedzającym § 1. Kraje te są upoważnione do zaokrąglania ułamków według tablicy, zawartej w regulaminie wykonawczym do światowego układu pocztowego.

Article 6.

Franchise.

1. — Les lettres de valeur déclarée échangées soit par les Administrations postales entre elles, soit entre ces Administrations et le Bureau international, sont admises à la franchise de port, *de droit fixe* et de droit d'assurance dans les conditions déterminées par l'article 11, § 3, de la Convention principale.

2. — *Il en est de même des lettres et des boîtes avec valeur déclarée expediées ou reçues par des prisonniers de guerre, soit directement, soit par l'intermédiaire des bureaux de renseignements dont il est question au paragraphe 4 de l'article 11 précité.*

3. — *Les envois avec valeur déclarée expédiés en franchise ne donnent pas lieu aux bonifications prévues par l'article 4 du présent Arrangement.*

Artykuł 6.

Uwolnienie od opłaty pocztowej.

1. Listy z podaną wartością, wymieniane przez zarządy pocztowe między sobą albo z Biurem międzynarodowem, są uwolnione od portoryum, *opłaty za polecenie* i opłaty za ubezpieczenie pod warunkami, ustanowionymi w artykule 11., § 3. układu głównego.

2. *To samo odnosi się do listów i pudełek z podaną wartością, wysyłanych lub odbieranych przez jeńców wojennych, czyto bezpośrednio, czy za pośrednictwem biur wywiadowczych, wspomnianych w § 4. poprzedniego artykułu 11.*

3. *Wynagrodzenia, przewidziane w artykule 4. niniejszego układu, nie mają zastosowania do przesyłek wartościowych, przewożonych bezpłatnie.*

Article 7.

Avis de réception et demandes de renseignements.

1. — L'expéditeur d'un envoi contenant des valeurs déclarées peut, aux conditions déterminées par le paragraphe 3 de l'article 6 de la Convention principale en ce qui concerne les objets recommandés, obtenir qu'il lui soit donné avis de la remise de cet objet au destinataire ou demander des renseignements sur le sort de son envoi, postérieurement au dépôt.

2. — Le produit du droit applicable aux avis de réception *et, le cas échéant, aux demandes de renseignements sur le sort des envois,* est acquis en entier à l'Office du pays *qui le perçoit.*

Artykuł 7.

Rewersy zwrotne i pisma wywiadowcze

1. Pod warunkami, ustanowionymi co do listów poleconych w § 3., artykułu 6. układu głównego, może nadawca przesyłki z podaną wartością żądać poświadczenia co do odbioru przesyłki przez odbiorcę lub po nadaniu wyjaśnień co do jej losów.

2. Opłata za rewersy zwrotne *a w danym razie także za pisma wywiadowcze o losach przesyłki* należy niepodzielnie do zarządu tego kraju, *który ją pobrał.*

Article 8.

Demandes de retrait ou de modification d'adresse. Dégrèvement du montant d'un remboursement. — Remise par exprès.

1. — L'expéditeur d'un envoi avec valeur déclarée peut le retirer du service ou en faire modifier l'adresse pour réexpédier cet envoi, soit à l'intérieur du pays de destination primitif, soit sur l'un quelconque des pays contractants, aussi longtemps qu'il n'a pas été livré au destinataire, aux conditions et sous les réserves déterminées, pour les correspondances ordinaires et recommandées, par l'article 9 de la Convention principale.

L'expéditeur d'un envoi avec valeur déclarée grevé de remboursement peut, sous les conditions fixées pour les demandes de modification de l'adresse, demander le dégrèvement total ou partiel du montant du remboursement.

2. — Il peut, de même, demander la remise à domicile par porteur spécial, aussitôt après l'arrivée, aux conditions et sous les réserves fixées par l'article 13 de la dite Convention.

Est, toutefois, réservée à l'Office du lieu de destination, la faculté de faire remettre par exprès un avis d'arrivée de l'envoi au lieu de l'envoi lui-même lorsque ses règlements intérieurs le comportent.

Artykuł 8

Cofnięcie przesyłki lub zmiana adresu. Wykreślenie kwoty powziątku. Doręczenie ekspresowe.

1. Dopóki nie wydano przesyłki odbiorcy, może wysyłający pod warunkami i zastrzeżeniami, ustanowionymi artykułem 9. układu głównego co do przesyłek listowych zwyczajnych i poleconych, wycofać z poczty przesyłkę z podaną wartością albo zażądać zmiany jej adresu w celu przesłania przesyłki czyto w obrębie pierwotnego kraju przeznaczenia czy też do innego z krajów kontraktujących.

Nadawca przesyłki wartościowej, obciążonej powziątkiem, może pod warunkami, przepisanymi co do zmian adresu, zażądać wykreślenia lub obniżenia kwoty powziątku.

2. Pod warunkami i zastrzeżeniami, podanymi w artykule 13. układu głównego, może on również żądać, aby zaraz po nadejściu doręczono przesyłkę odbiorcy przez umyślnego posłańca.

Zarządowi kraju przeznaczenia zastrzega się jednak prawo doręczenia przez umyślnego posłańca zamiast samej przesyłki jedynie uwiadomienia o jej nadejściu, jeżeli jego przepisy wewnętrzne tego wymagają.

Article 9.

Interdictions.

1. — Toute déclaration frauduleuse de valeur supérieure à la valeur réellement insérée dans une lettre ou dans une boîte est interdite.

En cas de déclaration frauduleuse de cette nature, l'expéditeur perd tout droit à l'indemnité, sans préjudice des poursuites judiciaires que peut comporter la législation du pays d'origine.

Artykuł 9.

Zakazy.

1. Wszelkie oszustne deklarowanie zawartości listu lub pudełka na wartość wyższą od rzeczywistej jest zakazane.

W razie takiej deklaracyi oszuśmej traci wysyłający wszelkie prawa do odszkodowania, niezależnie od następstw karnych, przewidzianych ewentualnie ustawodawstwem kraju pochodzenia

2.—Il est interdit d'insérer dans les lettres de valeur:

a) Des espèces monnayées;
b) Des objets passibles de droits de douane, à l'exception des valeurs-papier;
c) Des matières d'or et d'argent, des pierreries, des bijoux et autres objets précieux;
d) Des objets dont l'entrée ou la circulation sont prohibées dans le pays de destination.

Il est également interdit d'insérer dans les boîtes avec valeur déclarée des lettres ou notes pouvant tenir lieu de correspondance, des monnaies ayant cours, des billets de banque ou valeurs quelconques au porteur, des titres et des objets rentrant dans la catégorie des papiers d'affaires.

Les objets qui auraient été à tort admis à l'expédition, doivent être renvoyés au timbre d'origine, sauf le cas où l'Administration du pays de destination serait autorisée par sa législation ou par ses règlements intérieurs à les remettre aux destinataires.

Nie wolno przesyłać w listach wartościowych:

a) Monet;
b) przedmiotów, podlegających cłu, z wyjątkiem papierów wartościowych;
c) przedmiotów złotych i srebrnych, drogich kamieni, klejnotów i innych kosztowności;
d) przedmiotów, których dowóz lub rozszerzanie w kraju przeznaczenia jest zakazane.

Nie wolno również umieszczać w pudełku z podaną wartością listów lub uwiadomień, przedstawiających się jako korespondencya, pieniędzy, będących w obiegu, banknotów lub jakichkolwiek papierów na okaziciela oraz dokumentów lub przedmiotów, należących do kategoryi papierów kupieckich.

Przedmioty, dopuszczone do przewozu wbrew przepisom, musi się zwrócić do miejsca nadania, wyjąwszy, gdyby zarząd kraju przeznaczenia był upoważniony przez swe ustawy lub przepisy wewnętrzne do ich wydania odbiorcom.

Article 10.

Réexpédition.

1.—Une lettre ou boîte de valeur déclarée réexpédiée par suite du changement de résidence du destinataire, à l'intérieur du pays de destination, n'est passible d'aucune taxe supplémentaire.

2.—En cas de réexpédition sur un des pays contractants autre que le pays de destination, les droits d'assurance fixés par les paragraphes 3 et 4 de l'article 4 du présent Arrangement sont perçus sur le destinataire, du chef de la réexpédition, au profit de chacun des Offices intervenant dans le nouveau transport. Quand il s'agit d'une boîte avec valeur déclarée, il est perçu, en outre, le port fixé au paragraphe 2 de l'article 4 susvisé.

3.—La réexpédition par suite de fausse direction ou de mise en rebut ne donne lieu à aucune perception postale supplémentaire à la charge du public.

Artykuł 10.

Posyłanie przesyłek za adresatem.

1. Listy lub pudełka z podaną wartością, które z powodu zmiany miejsca zamieszkania odbiorcy posyła się za nim w obrębie kraju przeznaczenia, nie podlegają opłacie dodatkowej.

2. W razie wysłania przesyłki za adresatem do innego z krajów kontraktujących, a nie do pierwotnego kraju przeznaczenia pobiera się od odbiorcy z powodu tej posyłki opłaty za ubezpieczenie, ustanowione w §§ 3. i 4. artykułu 4. niniejszego układu, na korzyść każdego z zarządów, uczestniczących w nowym przewozie. Jeżeli chodzi o pudełko z podaną wartością, pobiera się nadto portoryum, ustanowione w § 2. wspomnianego artykułu 4.

3. Za posłanie przesyłki za adresatem spowodowane skierowaniem jej na mylną drogę, albo za zwrot przesyłki z powodu niemożności doręczenia nie pobiera się od publiczności portoryum dodatkowego.

Article 11.

Droits de douane. — Garantie. — Droits fiscaux et frais d'essayage.

1.—Les boîtes avec valeur déclarée sont soumises à la législation du pays d'origine ou du pays de destination, en ce qui concerne, à l'exportation, la restitution des droits de garantie, et, à l'importation, l'exercice du contrôle de la garantie et de la douane.

Artykuł 11.

Opłaty celne. Opłaty skarbowe i koszta cechownicze.

1. Pudełka z podaną wartością podlegają przy wywozie pod względem zwrotu opłat cechowniczych, a przy dowozie pod względem zastosowania postępowania cechowniczego i celnego ustawodawstwu kraju pochodzenia lub przeznaczenia.

2. — Les droits fiscaux et frais d'essayage exigibles à l'importation sont perçus sur les destinataires lors de la distribution. Si, par suite de changement de résidence du destinataire, de refus ou pour toute autre cause, une boîte de valeur déclarée vient à être réexpédiée sur un autre pays participant à l'échange ou renvoyée au pays d'origine, ceux des frais dont il s'agit qui ne sont pas remboursables à la réexportation sont répétés d'Office à Office pour être recouvrés sur le destinataire ou sur l'expéditeur.

2. Opłaty skarbowe i koszta cechownicze, przypadające przy dowozie, ściąga się od odbiorców przy doręczeniu. Jeżeli wskutek zmiany miejsca zamieszkania odbiorcy, odmówienia przyjęcia lub z jakiejkolwiek innej przyczyny posyła się pudełko wartościowe dalej do innego kraju, uczestniczącego w tym obrocie, albo jeżeli zwraca się je do kraju pochodzenia, wówczas będą te z wspomnianych kosztów, których nie można zwrócić przy ponownym wywozie, doliczane przez jeden zarząd drugiemu w celu ściągnięcia ich od odbiorcy lub wysyłającego.

Article 12.

Responsabilité.

1. — Sauf le cas de force majeur, lorsqu'une lettre ou une boîte contenant des valeurs déclarées a été perdue, spoliée ou avariée, l'expéditeur ou, sur sa demande le destinataire, a droit à une indemnité correspondant au montant réel de la perte, de la spoliation ou de l'avarie, à moins que le dommage n'ait été causé par la faute ou la négligence de l'expéditeur, ou ne provienne de la nature de l'objet, et sans que l'indemnité puisse dépasser en aucun cas la somme déclarée.

En cas de perte, *et si le remboursement est effectué au profit de l'expéditeur, celui-ci a,* en outre, droit à la restitution des frais d'expédition, *ainsi que des frais postaux de réclamation lorsque la réclamation a été motivée par une faute de la poste.* Toutefois, le droit d'assurance reste acquis aux Administrations postales.

2. — Les pays disposés à se charger des risques pouvant dériver du cas de force majeure, sont autorisés à percevoir de ce chef une surtaxe dans les limites tracées dans le dernier alinéa du paragraphe 1 de l'article 5 du présent Arrangement.

3. — L'obligation de payer l'indemnité incombe à l'Administration dont relève le bureau expéditeur. Est réservé à cette Administration le recours contre l'Administration responsable, c'est-à-dire contre l'Administration sur le territoire ou dans le service de laquelle la perte, *l'avarie* ou la spoliation a eu lieu.

En cas de perte, de spoliation ou d'avarie dans des circonstances de force majeure, sur le territoire ou dans le service d'un pays se chargeant des risques mentionnés au paragraphe 2 ci-dessus, d'une lettre ou d'une boîte de valeur déclarée, le pays où la perte, la spoliation ou l'avarie a eu lieu en est responsable devant l'Office expéditeur, si ce

Artykuł 12.

Odpowiedzialność.

Jeżeli list lub pudełko z podaną wartością zginie albo ulegnie wykradzeniu zawartości lub uszkodzeniu, a nie zachodzi przypadek siły wyższej, ma wysyłający lub na jego żądanie odbiorca prawo do odszkodowania, odpowiadającego rzeczywistej wysokości straty, ubytku lub uszkodzenia, a najwyżej aż do kwoty podanej wartości, wyjąwszy gdyby szkoda wynikła z zawinienia lub niedbalstwa wysyłającego albo wskutek naturalnych własności przedmiotu.

Jeżeli wskutek zginięcia przesyłki *uskutecznia się wypłatę na rzecz wysyłającego, ma on* ponadto prawo do zwrotu należytości za przesłanie i *kosztów reklamacyi, o ile reklamacya została spowodowana przez zawinienie zakładu pocztowego.* Opłata za ubezpieczenie należy jednak do zarządów pocztowych.

2. Kraje, które są gotowe przyjąć odpowiedzialność za wypadki siły wyższej, mają prawo pobierać za to opłatę dodatkową w obrębie granic, zakreślonych ustępem ostatnim § 1., artykułu 5. układu niniejszego.

3. Obowiązek wypłacenia odszkodowania ciąży na tym zarządzie, do którego należy urząd nadawczy. Zarządowi temu zastrzeżony jest regres do zarządu odpowiedzialnego, to jest do zarządu, na którego obszarze lub w którego okręgu służbowym przesyłka zginęła albo uległa *uszkodzeniu* lub wykradzeniu zawartości.

W razie zginięcia, wykradzenia zawartości lub uszkodzenia listu albo pudełka z podaną wartością wśród okoliczności, uzasadniających siłę wyższą, na obszarze lub w okręgu służbowym kraju, który przyjmuje odpowiedzialność, wspomnianą w poprzedzającym § 2., odpowiada kraj, gdzie zaszło zginięcie, wykradzenie zawartości lub uszkodzenie przesyłki,

dernier se charge, de son côté, des risques en cas de force majeure à l'égard de ses expéditeurs, quant aux envois de valeur déclarée.

4. — Jusqu'à preuve du contraire, la responsabilité incombe à l'Administration qui, ayant reçu l'objet sans faire d'observation, ne peut établir ni la délivrance au destinataire ni, s'il y a lieu, la transmission régulière à l'Administration suivante.

5. — Le payement de l'indemnité par l'Office expéditeur doit avoir lieu le plus tôt possible, et, au plus tard, dans le délai d'un an à partir du jour de la réclamation. L'Office responsable est tenu de rembourser, sans retard et au moyen d'une traite ou d'un mandat de poste, à l'Office expéditeur, le montant de l'indemnité payée par celui-ci.

L'Office d'origine est autorisé à désintéresser l'expéditeur pour le compte de l'Office intermédiaire ou destinataire qui, régulièrement saisi, a laissé une année s'écouler sans donner suite à l'affaire. En outre, dans le cas où un Office dont la responsabilité est dûment établie a tout d'abord décliné le payement de l'indemnité, il doit prendre à sa charge, en plus de l'indemnité, les frais accessoires résultant du retard non justifié apporté au payement.

6. — Il est entendu que la réclamation n'est admise que dans le délai d'un an à partir du dépôt à la poste de *l'envoi* portant déclaration; passé ce terme, le réclamant n'a droit à aucune indemnité.

7. — L'Administration pour le compte de laquelle est opéré le remboursement du montant des valeurs déclarées non parvenues à destination, est subrogée dans tous les droits du propriétaire.

8. — Si la perte, la spoliation ou l'avarie a eu lieu en cours de transport entre les bureaux d'échange de deux pays limitrophes, sans qu'il soit possible d'établir sur lequel des deux territoires le fait s'est accompli, les deux Administrations en cause supportent le dommage par moitié.

Il en est de même en cas d'échange en dépêches closes, si la perte, la spoliation ou l'avarie a eu lieu sur le territoire ou dans le service d'un Office intermédiaire non responsable.

9. — Les Administrations cessent d'être responsables des valeurs déclarées contenues dans les envois dont les ayants droit ont donné reçu et pris livraison.

Pour les envois adressés poste restante ou conservés en instance à la disposition des destinataires, la responsabilité des Administrations est dégagée par la délivrance à une personne qui a justifié de

w obec zarządu nadawczego, jeżeli zarząd ten przyjmuje ze swej strony co do przesyłek wartościowych względem swych nadawców odpowiedzialność za przypadki siły wyższej.

4. Dopóki przeciwieństwo nie będzie udowodnione, ciąży odpowiedzialność na tym zarządzie, który przyjął przedmiot odnośny bez zastrzeżenia, a nie może wykazać jego wydania odbiorcy albo w danym razie jego prawidłowego oddania następnemu zarządowi.

5. Zarząd nadawczy powinien wypłacić odszkodowanie z wszelkim możliwym pośpiechem, a najpóźniej w przeciągu roku, licząc od dnia reklamacyi. Zarząd, ponoszący odpowiedzialność, ma zwrócić zarządowi nadawczemu bezzwłocznie zapłaconą przezeń kwotę odszkodowania przy użyciu weksla lub przekazu pocztowego.

Zarząd nadawczy jest uprawniony do odszkodowania wysyłającego, na rachunek zarządu pośredniego lub zarządu miejsca przeznaczenia, jeżeli zarząd ten nie załatwił sprawy po prawidłowem przedstawieniu mu reklamacyi mimo upływu roku. Zarząd, którego odpowiedzialność stwierdzono w sposób należyty a który odmówił na razie wypłaty odszkodowania, ma ponieść oprócz odszkodowania nadto wydatki poboczne, powstałe wskutek nieusprawiedliwionej zwłoki w zapłacie.

6. Każda reklamacya jest dopuszczalna jedynie w terminie jednorocznym, licząc od dnia nadania przesyłki wartościowej; po upływie tego terminu nie ma reklamujący żadnego prawa do odszkodowania.

7. Zarząd, na którego rachunek uiszczono zwrot wartości deklarowanej przesyłek wartościowych, nie doszłych na miejsce przeznaczenia, wstępuje we wszystkie prawa właściciela.

8. Jeżeli zginięcie, wykradzenie zawartości lub uszkodzenie przesyłki zaszło w czasie przewozu między urzędami wymiennymi dwóch krajów sąsiadujących, a nie można stwierdzić, na którym z obu tych obszarów wypadek ten zdarzył się, wówczas ponoszą szkodę oba zarządy interesowane w równych częściach.

To samo ma mieć miejsce przy wymianie pakietów zamkniętych, jeżeli zginięcie, wykradzenie zawartości lub uszkodzenie przesyłki zdarzyło się na obszarze lub w okręgu służbowym zarządu, uskuteczniającego przewóz pośredni, a nie ponoszącego odpowiedzialności.

9. Odpowiedzialność zarządów za zawartość przesyłek wartościowych gaśnie z chwilą, gdy uprawnieni potwierdzili odbiór i odebrali przesyłki.

Odpowiedzialność za przesyłki, adresowane poste restante, albo za inne przesyłki, przygotowane do odbioru, gaśnie przez ich wydanie osobie, która stosownie do przepisów obowiązujących w kraju

son identité suivant les règles en vigueur dans le pays de destination, et dont les nom et qualité sont conformes aux indications de l'adresse.

Article 13.

Législation des pays contractants. — Arrangements spéciaux.

1. — Est réservé le droit de chaque pays d'appliquer, aux envois contenant des valeurs déclarées à destination ou provenant d'autres pays, ses lois ou règlements intérieurs, en tant qu'il n'y est pas dérogé par le présent Arrangement.

2. — Les stipulations du présent Arrangement ne portent pas restriction au droit des parties contractantes de maintenir et de conclure des arrangements spéciaux, ainsi que de maintenir et d'établir des unions plus restreintes *en vue de la réduction des taxes ou de toute autre amélioration de service.*

3. — Dans les relations entre Offices qui se sont mis d'accord à cet égard, les expéditeurs de boîtes avec valeur déclarée peuvent prendre à leur charge les droits non postaux dont l'envoi serait passible dans le pays de destination, moyennant déclaration préalable au bureau de dépôt et obligation de payer, sur la demande du bureau de destination, les sommes indiquées par ce dernier.

Article 14.

Suspension temporaire du service.

Chacune des Administrations des pays contractants peut, dans des circonstances extraordinaires de nature à justifier la mesure, suspendre temporairement le service des valeurs déclarées, tant à l'expédition qu'à la réception et d'une manière générale ou partielle, sous la condition d'en donner immédiatement avis, au besoin par le télégraphe, à l'Administration ou aux Administrations intéressées.

Article 15.

Adhésions.

Les pays de l'Union qui n'ont point pris part au présent Arrangement sont admis à y adhérer sur leur demande et dans la forme prescrite par l'article 24 de la Convention principale, en ce qui concerne les adhésions à l'Union postale universelle.

Article 16.

Règlement d'exécution.

Les Administrations des postes des pays contractants règlent la forme et le mode de trans-

przeznaczenia, wykazała swą tożsamość i której nazwisko i charakter zgadza się z szczegółami adresu.

Artykuł 13.

Ustawodawstwo wewnętrzne krajów kontraktujących. — Układy szczególne.

1. Każdy kraj ma zastrzeżone prawo stosowania do przesyłek wartościowych, przeznaczonych do innych krajów lub pochodzących z innych krajów, swych wewnętrznych ustaw i przepisów, o ile one nie są w sprzeczności z układem niniejszym.

2. Postanowienia układu niniejszego nie ograniczają prawa stron kontraktujących do utrzymania w mocy, względnie zawierania umów szczególnych, tudzież do utrzymania i tworzenia związków ściślejszych *w celu obniżenia opłat lub innych ulepszeń obrotu służbowego*.

3. W stosunkach między zarządami, które porozumiały się w tym względzie, mogą nadawcy pudełek wartościowych przyjąć na siebie opłaty, nie należące do kategoryi opłat pocztowych, którym przesyłka podlega w kraju przeznaczenia, złożyć w tym celu z góry w urzędzie pocztowym nadawczym odnośne oświadczenie i przyjąć zobowiązanie zapłacenia na żądanie urzędu pocztowego miejsca przeznaczenia kwot, które tenże oznaczy.

Artykuł 14.

Przejściowe zastanowienie służby.

Każdy zarząd krajów kontraktujących może wśród warunków nadzwyczajnych, usprawiedliwiających zarządzenie takie, zastanowić na pewien czas wymianę przesyłek wartościowych całkowicie lub częściowo, zarówno co do ich odsyłania jak i przyjmowania, pod warunkiem, iż zawiadomi o tem bezzwłocznie interesowany zarząd lub interesowane zarządy, i to w razie potrzeby drogą telegraficzną.

Artykuł 15.

Przystąpienia.

Kraje związkowe, które nie wzięły udziału w układzie niniejszym, mogą na żądanie przystąpić do niego w formie, przepisanej artykułem 24. układu głównego pod względem przystąpienia do światowego Związku pocztowego.

Artykuł 16

Regulamin wykonawczy.

Zarządy pocztowe krajów kontraktujących oznaczają formę i sposób przesyłania listów i pudełek

mission des lettres et des boîtes contenant des valeurs déclarées et arrêtent toutes les autres mesures de détail ou d'ordre nécessaires pour assurer l'exécution du présent Arrangement.

Article 17.

Propositions formulées dans l'intervalle des Congrès.

1. — Dans l'intervalle qui s'écoule entre les réunions prévues à l'article 25 de la Convention principale, toute Administration des postes d'un des pays contractants, a le droit d'adresser aux autres Administrations participantes, par l'intermédiaire du Bureau international, des propositions concernant le service des lettres et des boîtes avec valeur déclarée.

Pour être mise en délibération, chaque proposition doit être appuyée par au moins deux Administrations sans compter celle dont la proposition émane. Lorsque le Bureau international ne reçoit pas, en même temps que la proposition, le nombre nécessaire de déclarations d'appui, la proposition reste sans aucune suite.

2. — Toute proposition est soumise au procédé déterminé par le paragraphe 2 de l'article 26 de la Convention principale.

3. — Pour devenir exécutoires, les propositions doivent réunir, savoir:

1° L'unanimité des suffrages, s'il s'agit de l'addition de nouvelles dispositions ou de la modification des dispositions du présent article et des articles 1, 2, 3, 4, 5, 6, 7, 8, 12 et 18;

2° Les deux tiers des suffrages, s'il s'agit de la modification des dispositions du présent Arrangement autres que celles des articles 1, 2, 3, 4, 5, 6, 7, 8, 12, 17 et 18;

3° La simple majorité absolue, s'il s'agit de l'interprétation des dispositions du présent Arrangement sauf le cas de litige prévu à l'article 23 de la Convention principale.

4. — Les résolutions valables sont consacrées, dans les deux premiers cas, par une déclaration diplomatique et, dans le troisième cas, par une notification administrative, selon la forme indiquée à l'article 26 de la Convention principale.

5. — Toute modification ou résolution adoptée n'est exécutoire que trois mois, au moins, après sa notification.

z podaną wartością i ustalają wszystkie inne zarządzenia potrzebne w celu zapewnienia wykonania niniejszego układu.

Artykuł 17.

Wnioski w czasie między zebraniami.

1. W czasie między zebraniami, przewidzianymi w artykule 25. układu głównego, ma zarząd pocztowy każdego kraju związkowego prawo przedkładania innym zarządom interesowanym za pośrednictwem Biura międzynarodowego wniosków co do wymiany listów i pudełek z podaną wartością.

Aby wniosek mógł być poddany pod obrady, musi on być poparty co najmniej przez dwa zarządy, nie licząc tego zarządu, od którego pochodzi. Jeżeli Biuro międzynarodowe nie otrzyma równocześnie z wnioskiem potrzebnej liczby oświadczeń popierających, w takim razie nie uwzględni się wniosku.

2. Każdy wniosek podlega postępowaniu, przepisanemu w § 2., artykułu 26. układu głównego.

3. Do przyjęcia wniosków potrzeba

1° Jednomyślności, jeżeli chodzi o przyjęcie nowych postanowień lub o zmianę postanowień niniejszego artykułu i artykułów 1., 2., 3., 4., 5., 6., 7., 8., 12. i 18.;

2° większość dwóch trzecich, jeżeli chodzi o zmianę innych postanowień układu, a nie tych, które mieszczą się w artykułach 1., 2., 3., 4., 5., 6., 7., 8., 12., 17. i 18.;

3° zwykłej większości głosów, jeżeli chodzi o tłumaczenie postanowień układu niniejszego, wyjąwszy wypadek różnicy zdań, przewidziany w artykule 23. układu głównego.

4. Uchwały będą potwierdzane jako ważne we formie, podanej w artykule 26. układu głównego, w dwóch pierwszych wypadkach przez oświadczenie dyplomatyczne, a w trzecim wypadku przez zawiadomienie w drodze administracyjnej.

5. Przyjęte zmiany i nowe uchwały nie mogą wejść w wykonanie przed upływem co najmniej trzech miesięcy od ich ogłoszenia.

Article 18.

Durée de l'Arrangement. — Abrogation des dispositions antérieures.

1. — Le présent Arrangement entrera en vigueur le *1er octobre 1907* et il aura la même durée que la Convention principale, sans préjudice du droit, réservé à chaque pays, de se retirer de cet Arrangement moyennant un avis donné, un an à l'avance, par son Gouvernement au Gouvernement de la Confédération suisse.

2. — Sont abrogées, à partir du jour de la mise à exécution du présent Arrangement, toutes les dispositions convenues antérieurement entre les divers pays contractants ou entre leurs Administrations, pour autant qu'elles ne sont pas conciliables avec les termes du présent Arrangement, et sans préjudice des dispositions de l'article 13 précédent.

3. — Le présent Arrangement sera ratifié aussitôt que faire se pourra. Les actes de ratification seront échangés à *Rome*.

En foi de quoi, les plénipotentiaires des pays ci-dessus énumérés ont signé le présent Arrangement à *Rome le vingt-six mai mil neuf cent six*.

Artykuł 18.

Czas trwania układu. — Uchylenie postanowień dawniejszych.

1. Układ niniejszy wejdzie w życie w dniu *1. października 1907* i będzie miał ten sam czas trwania co układ główny, niezależnie od zastrzeżonego każdemu krajowi prawa odstąpienia od układu, jeżeli rząd jego doniesie o zamiarze tym rządowi Związku szwajcarskiego na rok naprzód.

2. Od dnia wejścia w wykonanie układu niniejszego tracą moc obowiązującą wszystkie postanowienia, ułożone poprzednio między poszczególnymi krajami kontraktującymi lub ich zarządami, a to o tyle, o ile przepisy ich nie są w zgodzie z postanowieniami układu obecnego, jednak bez naruszenia postanowień poprzedzającego artykułu 13.

3. Układ niniejszy ma być jak najrychlej ratyfikowany. Dokumenty ratyfikacyjne będą wymienione w *Rzymie*.

W dowód tego podpisali pełnomocnicy krajów wyżej wymienionych układ niniejszy *w Rzymie, dnia dwudziestego szóstego maja roku tysiąc dziewięćsetnego szóstego*.

Pour l'Autriche:

Stibral.
Eberan.

Za Austryę:

Pour la Hongrie:

Pierre de Szalay.
Dr. de Hennyey.

Za Węgry:

Pour la Bosnie-Herzégovine:

Schleyer.
Kowarschik.

Za Bośnię-Hercegowinę:

Pour l'Allemagne et les Protectorats allemands:

Gieseke.
Knof.

Za Niemcy i obszary, będące pod opieką Niemiec:

Pour la République Argentine:

Alberto Blancas.

Za Rzeczpospolitą Argentyńską:

Pour la Belgique:

J. Sterpin
L. Wodon.
A. Lambin.

Za Belgię:

Pour le Brésil:

Joaquim Carneiro de Miranda e Horta.

Za Brazylię:

Pour le Bulgarie: **Za Bułgaryę:**

Iv. Stoyanovitch.
T. Tzontcheff.

Pour le Chili: **Za Chile:**

Carlos Larrain Claro.
M. Luis Santos Rodriguez.

Pour la République de Colombie: **Za Rzeczpospolitą Kolumbijską:**

G. Michelsen.

Pour le Danemark et les colonies danoises: **Za Danię i kolonie duńskie:**

Kiörboe.

Pour l'Égypte: **Za Egipt:**

Y. Saba.

Pour l'Espagne: **Za Hiszpanię:**

Carlos Florez.

Pour la France et l'Algérie: **Za Francyę i Algier:**

Jacotey.
Lucien Saint.
Herman.

Pour les colonies et protectorats français de l'Indo-Chine: **Za francuskie kolonie i obszary protegowane w Indo-Chinach:**

G. Schmidt.

Pour l'ensemble des autres colonies françaises: **Za ogół innych kolonii francuskich:**

Morgat.

Pour la Grande-Bretagne et diverses colonies britanniques: **Za Wielką Brytanię i rozmaite kolonie brytańskie:**

H. Babington Smith.
A. B. Walkley.
H. Davies.

Pour l'Inde britannique: **Za Indye Brytańskie:**

H. M. Kisch.
E. A. Doran.

Pour la Grèce: **Za Grecyę:**

Christ. Mizzopoulos.
C. N. Marinos.

Pour le Guatemala: **Za Guatemalę:**

Thomás Segarini.

Pour l'Italie et les colonies italiennes: **Za Włochy i kolonie włoskie:**

Elio Morpurgo.
Carlo Gamond.
Pirrone.
Giuseppe Greborio.
E. Delmati.

Pour le Japon: **Za Japonię:**

Kanichiro Matsuki.
Takeji Kawamura.

Pour le Luxembourg: **Za Luksemburg:**

Pour M. Mongenast:
A. W. Kymmell.

Pour le Monténégro: **Za Czarnogórę:**

Eug. Popovitch.

Pour la Norvège: **Za Norwegię:**

Thb. Heyerdahl.

Pour les Pays-Bas: **Za Niderlandy:**

Pour M. G. J. C. A. Pop:
A. W. Kymmell.
A. W. Kymmell.

Pour les Indes néerlandaises **Za Indye Niderlandzkie:**

Perk.

Pour le Portugal et les colonies portugaises: **Za Portugalię i kolonie portugalskie:**

Alfredo Pereira.

Pour la Roumanie: **Za Rumunię:**

G. Cerkez.
G. Gabrielescu.

Pour la Russie: **Za Rosyę:**

Victor Bilibine.

Pour la Serbie: **Za Serbię:**

Pour la Suède: **Za Szwecyę:**

Fredr. Grönwall.

Pour la Suisse: **Za Szwajcaryę:**

J. B. Pioda.
A. Stäger.
C. Delessert.

Pour le Tunisie: **Za Tunis:**

Alber Legrand.
E. Mazoyer.

Pour la Turquie: **Za Turcyę:**

Ah. Fahry.
A. Fuad Hikmet.

Protokół końcowy.

(Pierwopis.)

Au moment de procéder à la signature de l'Arrangement concernant l'échange des lettres et des boîtes avec valeur déclarée, les plénipotentiaires soussignés sont convenus de ce qui suit:

Article Unique.

En dérogation à la disposition du paragraphe 3 de l'article premier de l'Arrangement qui fixe à 10.000 francs la limite au-dessous de laquelle le maximum de déclaration de valeur ne peut en aucun cas être fixé, il est convenu que si un pays a adopté dans son service intérieur un maximum inférieur à 10.000 francs, il a la faculté de le fixer également pour ses échanges internationaux de lettres et de boîtes avec valeur déclarée.

En foi de quoi, les plénipotentiaires ci-dessous ont dressé le présent Protocole final, qui aura la même force et la même valeur que si ses dispositions étaient insérées dans le texte même de l'Arrangement auquel il se rapporte, et ils l'ont signé en un exemplaire qui restera déposé aux Archives du Gouvernement *italien* et dont une copie sera remise à chaque partie.

Fait à *Rome le vingt-six mai mil neuf cent six.*

(Przekład.)

Przystępując do podpisania układu o wymianie listów i pudełek z podaną wartością, zgodzili się podpisani pełnomocnicy na postanowienia następujące:

Artykuł jedyny.

W drodze wyjątku od postanowienia paragrafu 3., artykułu pierwszego układu, ustanawiającego granicę w kwocie 10.000 franków, poniżej której nie można w żadnym razie oznaczać najwyższej kwoty dopuszczalnej przy deklarowaniu wartości, zgodzono się na to, iż kraj, który przyjął w swym obrocie wewnętrznym kwotę maksymalną poniżej 10.000 franków, ma prawo oznaczenia jej także jako granicy swego udziału w wymianie międzynarodowej listów i pudełek wartościowych.

W dowód tego spisali podpisani pełnomocnicy niniejszy protokół końcowy, który ma mieć tę samą moc i ważność, jak gdyby jego postanowienia były zamieszczone w osnowie dotyczącego układu, i podpisali go w jednem wygotowaniu, które ma być złożone w archiwach Rządu *Włoskiego* i doręczone w odpisie każdej ze stron.

Działo się w *Rzymie, dnia dwudziestego szóstego maja tysiąc dziewięćsetnego szóstego roku.*

Pour l'Autriche:

Stibral.
Eberan.

Za Austryę:

Pour la Hongrie:

Pierre de Szalay.
Dr. de Hennyey.

Za Węgry:

Pour la Bosnie-Herzégovine:

Schleyer.
Kowarschik.

Za Bośnię-Hercegowinę:

Pour l'Allemagne et les Protectorats allemands: **Za Niemcy i obszary, będące pod opieką Niemiec:**

Gieseke.
Knof.

Pour la République Argentine: **Za Rzeczpospolitą Argentyńską:**

Alberto Blancas.

Pour la Belgique: **Za Belgię:**

J. Sterpin.
L. Wodon.
A. Lambin.

Pour le Brésil: **Za Brazylię:**

Joaquim Carneiro de Miranda e Horta.

Pour le Bulgarie: **Za Bułgaryę:**

Iv. Stoyanovitch.
T. Tzontcheff.

Pour le Chili: **Za Chile:**

Carlos Larrain Claro.
M. Luis Santos Rodriguez.

Pour la République de Colombie: **Za Rzeczpospolitą Kolumbijską:**

G. Michelsen.

Pour le Danemark et les colonies danoises: **Za Danię i kolonie duńskie:**

Kiörboe.

Pour l'Égypte: **Za Egipt:**

Y. Saba.

Pour l'Éspagne: **Za Hiszpanię:**

Carlos Florez.

Pour la France et l'Algérie: **Za Francyę i Algier:**

Jacotey.
Lucien Saint.
Herman.

Pour les colonies et protectorats français de l'Indo-Chine: **Za francuskie kolonie i obszary protegowane w Indo-Chinach:**

G. Schmidt.

Pour l'ensemble des autres colonies françaises: **Za ogół innych kolonii francuskich:**

Morgat.

Pour la Grande-Bretagne et diverses colonies britanniques: **Za Wielką Brytanię i rozmaite kolonie brytańskie:**

H. Babington Smith.
A. B. Walkley.
H. Davies.

Pour l'Inde britannique: **Za Indye Brytańskie:**

H. M. Kisch.
E. A. Doran.

Pour la Grèce: **Za Grecyę:**

Christ. Mizzopoulos.
C. N. Marinos.

Pour le Guatemala: **Za Guatemalę:**

Thomas Segarini.

Pour l'Italie et les colonies italiennes: **Za Włochy i kolonie włoskie:**

Elio Morpurgo.
Carlo Gamond.
Pirrone.
Giuseppe Greborio
E. Delmati.

Pour le Japon: **Za Japonię:**

Kanichiro Matsuki.
Takeji Kawamura.

Pour le Luxembourg: **Za Luksemburg:**

Pour M. Mongenast:
A. W. Kymmell.

Pour le Monténégro: **Za Czarnogórę:**

Eug. Popovitch.

Pour la Norvège: **Za Norwegię:**

Thb. Heyerdahl.

Pour les Pays-Bas: **Za Niderlandy**

Pour M. G. J. C. A. Pop:
A. W. Kymmell.
A. W. Kymmell.

Pour les Indes néerlandaises: **Za Indye Niderlandzkie:**

Perk.

Pour le Portugal et les colonies portugaises: **Za Portugalię i kolonie portugalskie:**

Alfredo Pereira.

Pour la Roumanie: **Za Rumunię:**

Gr. Cerkez.
G. Gabrielescu.

Pour la Russie: **Za Rosyę:**

Victor Bilibine.

Pour la Serbie: **Za Serbię:**

Pour la Suède: **Za Szwecyę:**

Fredr. Grönwall.

Pour la Suisse: **Za Szwajcaryę:**

J. B. Pioda.
A. Stäger.
C. Delessert.

Pour la Tunisie: **Za Tunis:**

Albert Legrand.
E. Mazoyer.

Pour la Turquie: **Za Turcyę:**

Ah. Fahry.
A. Fuad Hikmet.

Układ

co do

wymiany przekazów pocztowych,

zawarty między

Austryą, Węgrami, Bośnią-Hercegowiną, Niemcami i obszarami, będącymi pod opieką Niemiec, Rzecząpospolitą Argentyńską, Belgią, Boliwią, Brazylią, Bułgaryą, Chile, *Rzecząpospolitą Kolumbijską*, Kretą, Danią i koloniami duńskimi, Egiptem, Francyą, *Algierem, francuskimi koloniami i obszarami protegowanymi w Indo-Chinach, ogółem innych kolonii francuskich*, Grecyą, Włochami i koloniami włoskimi, Japonią, Rzecząpospolitą Liberyjską, Luksemburgiem, Czarnogórą, Norwegią, Niderlandami, koloniami niderlandzkimi, Peru, Portugalią i koloniami portugalskimi, Rumunią, Serbią, Królestwem Siamskiem, Szwecyą, Szwajcaryą, Tunisem, Turcyą i Urugwajem.

(Pierwopis.)

Les soussignés, plénipotentiaires des Gouvernements des pays ci-dessus énumérés, vu l'article 19 de la Convention principale, ont, d'un commun accord et sous réserve de ratification, arrêté l'Arrangement suivant:

Article premier.

Dispositions préliminaires.

L'échange des envois de fonds par la voie de la poste et au moyen de mandats, entre ceux des pays contractants dont les Administrations conviennent d'établir ce service, est régi par les dispositions du présent Arrangement.

Article 2.

Versement; montant maximum; transmissibilité.

1. — En principe, le montant des mandats doit être versé par les déposants et payé aux bénéficiaires en numéraire; mais chaque Administration a la faculté de recevoir et d'employer elle-même, à cet effet, tout papier-monnaie ayant cours légal dans son pays, sous réserve de tenir compte, le cas échéant, de la différence de cours.

(Przekład.)

Podpisani pełnomocnicy rządów krajów wyżej wymienionych zawarli stosownie do artykułu 19. układu głównego we wspólnem porozumieniu i z zastrzeżeniem ratyfikacyi układ następujący:

Artykuł 1.

Postanowienia wstępne.

Wymiana kwot pieniężnych za pośrednictwem poczty i przy użyciu przekazów między tymi z krajów kontraktujących, których zarządy pocztowe zgodzą się na wprowadzenie tej gałęzi służby, jest uregulowana postanowieniami układu niniejszego.

Artykuł 2.

Wpłacanie; kwota maksymalna; przenoszalność.

1. Kwoty, przesyłane przekazami, powinny być wpłacane przez nadawców zasadniczo w gotówce i w ten sam sposób wypłacane odbiorcom; każdy zarząd ma jednak prawo zarządzić wpłaty i wypłaty w pieniądzach papierowych, mających w odnośnym kraju kurs ustawowy, z uwzględnieniem ewentualnych różnic w kursie.

2. — *Aucun mandat ne peut excéder la somme de 1000 francs effectifs ou une somme approximative dans la monnaie respective de chaque pays.*

3. — Sauf arrangement contraire entre les Administrations intéressées, le montant de chaque mandat est exprimé dans la monnaie métallique du pays où le payement doit avoir lieu. A cet effet, l'Administration du pays d'origine détermine elle-même, s'il y a lieu, le taux de conversion de sa monnaie en monnaie métallique du pays de destination.

L'Administration du pays d'origine détermine également, s'il y a lieu, le cours à payer par l'expéditeur, lorsque ce pays et le pays de destination possèdent le même système monétaire.

4. — Est réservé à chacun des pays contractants le droit de déclarer transmissible par voie d'endossement, sur son territoire, la propriété des mandats de poste provenant d'un autre de ces pays.

2. *Kwota, przesłana przekazem, nie może przekraczać 1000 franków w monecie metalowej albo odpowiedniej sumy w odnośnej walucie krajowej.*

3. O ile między zarządami interesowanymi nie przyszedł do skutku inny układ, będą kwoty przekazowe wyrażone w walucie metalowej tego kraju, gdzie wypłata ma nastąpić. Zarząd kraju przeznaczenia ustanowi w tym celu stosunek, według którego ma się w danym razie zamienić walutę własną na walutę metalową kraju przeznaczenia.

Zarząd kraju pochodzenia oznacza również kurs, według którego ma wysyłający uskutecznić wpłatę, jeżeli kraj ten i kraj przeznaczenia mają tę samą walutę.

4. Każdemu z krajów kontraktujących służy prawo uznać we własnym okręgu za dopuszczalne, by własność przekazów, pochodzących z innego kraju, była przenoszona przez indos na osoby trzecie.

Article 3.

Taxes; avis de payement; retrait et changement d'adresse; remise par exprès.

1. — La taxe générale à payer par l'expéditeur pour chaque envoi de fonds effectué en vertu de l'article précédent est fixée, valeur métallique, *à 25 centimes par 50 francs ou fraction de 50 francs,* ou à l'équivalent dans la monnaie respective des pays contractants, avec faculté d'arrondir, le cas échéant, les fractions.

Sont exempts de toute taxe les mandats d'office relatifs au service des postes et échangés entre les Administrations postales ou entre les bureaux relevant de ces Administrations, *ainsi que les mandats destinés aux prisonniers de guerre ou expédiés par eux.*

2. — L'Administration qui a délivré des mandats tient compte, à l'Administration qui les a acquittés, *d'un droit de 1/4 pour cent du montant total des mandats payés, abstraction faite des mandats émis en franchise de taxe.*

3. — Les mandats échangés, par l'intermédiaire d'un des pays participant à l'Arrangement, entre un autre de ces pays et un pays non participant, peuvent être soumis, au profit de l'Office intermédiaire, à un droit supplémentaire, prélevé sur le montant du titre et représentant la quote-part du pays non participant.

Artykuł 3.

Taksy; poświadczenia wypłaty; cofnięcie i zmiana adresu; doręczanie ekspresowe.

1. Taksę, którą wysyłający ma uiścić za każde przesłanie pieniędzy, odbywające się na podstawie artykułu poprzedzającego, ustanawia się w walucie metalowej *w kwocie 25 centymów za każde 50 franków lub część 50 franków,* albo też w odpowiedniej kwocie według waluty krajów kontraktujących, przyczem wolno zaokrąglać ułamki, jakie w danym razie wynikną.

Przekazy urzędowe, wymieniane w sprawach służby pocztowej między zarządami pocztowymi albo między podległymi im urzędami, *tudzież przekazy pocztowe, przeznaczone dla jeńców wojennych albo wysyłane przez nich,* są wolne od wszelkiej opłaty.

2. Zarząd, który przyjął przekazy, zwraca zarządowi, który je wypłacił, należytość w wysokości 1/4 *procentu ogólnej kwoty wypłaconych przekazów pocztowych po potrąceniu przekazów pocztowych, wygotowanych z uwolnieniem od opłaty.*

3. Przekazy, wymieniane za pośrednictwem jednego z krajów kontraktujących między innym takim krajem i krajem, nie uczestniczącym w układzie, można obciążyć opłatą dodatkową na korzyść zarządu pośredniczącego, którą odciąga się od kwoty przekazanej, a która przedstawia udział w opłatach, przypadający krajowi, nie uczestniczącemu w układzie.

4. — Les mandats de poste et les acquits donnés sur ces mandats, de même que les récépissés délivrés aux déposants, ne peuvent être soumis, à la charge des expéditeurs ou des destinataires des fonds, à un droit ou à une taxe quelconque en sus de la taxe perçue en vertu du § 1 du présent article, sauf, toutefois, le droit de factage pour le payement à domicile, s'il y a lieu, et le droit supplémentaire prévu par le § 3 ci-dessus.

5. — L'expéditeur d'un mandat peut obtenir un avis de payement de ce mandat, en acquittant d'avance, au profit exclusif de l'Administration du pays d'origine, un droit fixe égal à celui qui est perçu dans ce pays pour les avis de réception des correspondances recommandées.

Toutefois, si cet avis n'est pas réclamé au moment de l'émission du mandat, l'expéditeur peut ultérieurement en faire la demande, mais dans le délai fixé par le § 3 de l'article 7 et moyennant payement d'un droit fixe de 25 centimes au maximum.

6. — L'expéditeur d'un mandat de poste peut le faire retirer du service ou en faire modifier l'adresse aux conditions et sous les réserves déterminées pour les correspondances ordinaires par l'article 9 de la Convention principale, tant que le bénéficiaire n'a pas pris livraison, soit du titre lui-même, soit du montant de ce titre.

7. — L'expéditeur peut également demander la remise des fonds à domicile, par porteur spécial, aussitôt après l'arrivée du mandat, aux conditions fixées par l'article 13 de ladite Convention.

8. — Est toutefois réservée à l'Office du pays de destination la faculté de faire remettre par exprès, au lieu des fonds, un avis d'arrivée du mandat ou le titre lui-même, lorsque ses règlements intérieurs le comportent.

Article 4.

Mandats télégraphiques.

1. — Les mandats de poste peuvent être transmis par le télégraphe, dans les relations entre les Offices dont les pays sont reliés par un télégraphe d'État ou qui consentent à employer à cet effet la télégraphie privée; ils sont qualifiés, en ce cas, de mandats télégraphiques.

2. — Les mandats télégraphiques peuvent, comme les télégrammes ordinaires et aux mêmes conditions que ces derniers, être soumis aux formalités de l'urgence, de la réponse payée, du collationnement et de l'accusé de réception, ainsi qu'aux formalités de la transmission par la poste ou de la remise par exprès, s'ils sont à destination

4. Przekazów pocztowych i poświadczeń odbioru, wystawianych na przekazach, oraz rewersów nadawczych, wydawanych wysyłającym, nie można ani na niekorzyść wysyłającego ani na niekorzyść odbiorcy obciążać żadną inną taksą lub opłatą prócz taksy, ustanowionej w § 1. niniejszego artykułu, wyjąwszy opłatę za doręczenie, jeżeli w danym razie uskuteczniono wypłatę w mieszkaniu odbiorcy, i opłatę dodatkową, wspomnianą w powyższym § 3.

5. Nadawca przekazu może otrzymać potwierdzenie co do jego wypłacenia, jeżeli złoży z góry stałą opłatę, przypadającą zarządowi kraju pochodzenia, w tej samej wysokości co za rewersy zwrotne przy poleconych przesyłkach listowych.

Wysyłający, który nie żądał przy nadaniu takiego poświadczenia, może uczynić to także później, jednak tylko w terminie, oznaczonym w artykule 7., § 3., i za zapłatą stałej należytości w kwocie najwyżej 25 centymów.

6. Pod zastrzeżeniami i warunkami, ustanowionymi co do zwyczajnych przesyłek listowych artykułem 9. układu głównego, może nadawca przekazu pocztowego wycofać go z poczty lub zarządzić zmianę jego adresu, dopóki odbiorca nie odebrał jeszcze ani samego przekazu ani kwoty przekazanej.

7. Wysyłający może także zażądać pod warunkami, ustanowionymi w artykule 13. wspomnianego układu, aby doręczono kwotę przekazaną bezzwłocznie po nadejściu przekazu do mieszkania odbiorcy przez umyślnego posłańca.

8. Zarządowi kraju przeznaczenia zastrzega się jednak prawo doręczenia przez umyślnego posłańca zamiast kwoty przekazanej jedynie uwiadomienia o nadejściu przekazu lub samego przekazu, jeżeli jego przepisy wewnętrzne tego wymagają.

Artykuł 4.

Przekazy telegraficzne.

1. W obrocie między zarządami, których kraje są połączone zapomocą telegrafów państwowych albo które zgodzą się na użycie w tym celu telegrafów prywatnych, można asygnować przekazy pocztowe telegraficznie. W tym wypadku oznacza się je jako przekazy telegraficzne.

2. Do przekazów telegraficznych można w ten sam sposób i pod tymi samymi warunkami jak przy telegramach zwykłych stosować postępowanie co do ekspedycyi telegramów pilnych, co do zapłaconej odpowiedzi, kolacyonowania i potwierdzenia odbioru, oraz co do doręczenia przez pocztę lub przez umyślnego posłańca, jeżeli one są przeznaczone do

d'une localité non desservie par les télégraphes internationaux. Ils peuvent, en outre, donner lieu à des demandes d'avis de payement à délivrer et à expédier par la poste.

Les expéditeurs de mandats télégraphiques peuvent les faire retirer du service ou en faire modifier l'adresse aux conditions et sous les réserves déterminées pour les correspondances ordinaires par l'article 9 de la Convention principale, tant que le bénéficiaire n'a pas pris livraison, soit du titre lui-même, soit du montant de ce titre. Le bureau destinataire ne peut toutefois donner suite aux demandes de l'espèce qu'après réception de l'avis confirmatif.

Les expéditeurs des mandats télégraphiques peuvent ajouter à la formule réglementaire du mandat des communications pour le destinataire, pourvu qu'ils en payent le montant d'après le tarif.

3. — L'expéditeur d'un mandat télégraphique doit payer:

a) la taxe ordinaire des mandats de poste et, si un avis de payement est demandé, le droit fixe de cet avis;

b) la taxe du télégramme.

4. — Les mandats télégraphiques ne sont grevés d'aucuns frais autres que ceux prévus au présent article, ou que ceux qui peuvent être perçus en conformité des règlements télégraphiques internationaux.

Article 5.

Réexpédition.

1. — Par suite du changement de résidence du bénéficiaire, les mandats ordinaires peuvent être réexpédiés d'un des pays participant à l'Arrangement sur un autre de ces pays. Lorsque le pays de la nouvelle destination a un autre système monétaire que le pays de la destination primitive, la conversion du montant du mandat en monnaie du premier de ces pays est opérée par le bureau réexpéditeur, d'après le taux convenu pour les mandats à destination de ce pays et émanant du pays de la destination primitive. Il n'est perçu aucun supplément de taxe pour la réexpédition, mais le pays de la nouvelle destination touche en tout cas à son profit la quote-part de taxe qui lui serait dévolue si le mandat lui avait été primitivement adressé, même dans le cas où, par suite d'un arrangement spécial conclu entre le pays d'origine et le pays de la destination primitive, la taxe effectivement perçue serait inférieure à la taxe prévue par l'article 3 du présent Arrangement.

miejscowości, nie połączonej z międzynarodową siecią telegraficzną. Również można żądać przy nich poświadczeń wypłacenia, które poczta ma wystawić i przewieźć.

Pod zastrzeżeniami i warunkami, ustanowionymi co do zwyczajnych przesyłek listowych artykułem 9. układu głównego, może nadawca telegraficznego przekazu pocztowego wycofać go z poczty lub zarządzić zmianę jego adresu, dopóki odbiorca nie odebrał jeszcze ani samego przekazu ani kwoty przekazanej. Urząd miejsca przeznaczenia może jednak uczynić zadość takiemu żądaniu tylko po nadejściu poświadczenia wpłaty.

Nadawcy przekazów telegraficznych mogą umieszczać na przepisanych formularzach przekazowych uwiadomienia dla odbiorcy pod warunkiem zapłacenia kwoty, przypadającej za to według taryfy.

3. Nadawca przekazu telegraficznego ma zapłacić:

a) zwyczajną opłatę za przekaz pocztowy, a jeżeli żąda poswiadczenia wypłaty, także odnośną należytość;

b) opłatę za telegram.

4. Przekazów telegraficznych nie można obciążać żadnymi innymi opłatami prócz tych, które są przewidziane w artykule niniejszym albo których pobieranie jest dopuszczalne według międzynarodowych regulaminów telegraficznych.

Artykuł 5.

Posyłanie przekazów za adresatem.

1. Jeżeli odbiorca zmieni miejsce pobytu, można posłać za nim zwyczajne przekazy pocztowe z jednego z krajów, biorących udział w układzie, do innego z tych krajów. Jeżeli nowy kraj przeznaczenia ma inną walutę aniżeli pierwotny kraj przeznaczenia, wówczas przeliczy urząd pocztowy, przesyłający przekaz dalej, kwotę przekazaną na walutę pierwszego z tych krajów według stosunku, ustanowionego dla przekazów, przeznaczonych dla kraju tego a wpłaconych w pierwotnym kraju przeznaczenia. Za dalszą przesyłkę nie pobiera się żadnej taksy dodatkowej, ale nowy kraj przeznaczenia otrzymuje w każdym razie udział w opłacie, który byłby mu przypadł, gdyby przekaz był już od razu przeznaczony do tego kraju, i to także wtedy, gdy wskutek osobnego układu, zawartego między krajem pochodzenia a pierwszym krajem przeznaczenia, pobiera się w rzeczywistości opłatę niższą od taksy, przewidzianej w artykule 3. układu niniejszego.

Toutefois, la conversion du montant n'est pas opérée quand le mandat est réexpédié sur le pays d'origine, sur le pays de première destination ou sur un pays ayant le même système monétaire que l'un de ces deux pays. Suivant le cas, le titre est payé pour son montant primitif ou pour la somme versée en monnaie du pays d'origine et figurant aux indications de service.

2. — *Les mandats télégraphiques peuvent être réexpédiés sur une nouvelle destination par voie postale, aux mêmes conditions que les mandats ordinaires.*

3. — *Si l'Administration du nouveau pays de destination entretient avec celle de la destination primitive un échange de mandats télégraphiques, la réexpédition des mandats ordinaires ou télégraphiques, peut, à la demande de l'expéditeur ou du destinataire, être opérée par voie télégraphique dès la réception de l'avis confirmatif. En pareil cas, le mandat original est quittancé par le bureau réexpéditeur et comptabilisé comme mandat payé, et les frais postaux et télégraphiques afférents au nouveau parcours sont déduits du montant à transmettre.*

Przerachowanie kwoty niema jednak miejsca, jeżeli posyła się przekaz za adresatem do kraju pochodzenia albo w obrębie pierwotnego kraju przeznaczenia albo do kraju, mającego tę samą walutę co jeden z tych krajów. Stosownie do danego wypadku wypłaca się następnie przekaz albo w pierwotnej kwocie albo w sumie, wpłaconej w walucie kraju pochodzenia i podanej w zapisku pocztowym.

2. Przekazy telegraficzne można pod tymi samymi warunkami co przekazy zwykłe przesyłać pocztą do nowego miejsca przeznaczenia.

3. Jeżeli między zarządem nowego kraju przeznaczenia a zarządem pierwotnego kraju przeznaczenia odbywa się wymiana przekazów telegraficznych, można na żądanie wysyłającego lub odbiorcy przesłać dalej drogą telegraficzną przekazy zwyczajne lub telegraficzne, i to te ostatnie zaraz po nadejściu poświadczenia wpłaty. Urząd dosyłający kwituje w takim wypadku przekaz pierwotny i wstawia go w rachunek jako wypłacony, zaś koszta pocztowe i telegraficzne, połączone z nową przesyłką, odciąga się od kwoty, która ma być przesłana.

Article 6.

Décomptes.

1. — Les Administrations des postes des pays contractants dressent, aux époques fixées par le Règlement ci-après, les comptes sur lesquels sont récapitulées toutes les sommes payées par leurs bureaux respectifs; et ces comptes, après avoir été débattus et arrêtés contradictoirement, sont soldés, sauf arrangement contraire, en monnaie d'or du pays créancier, par l'Administration qui est reconnue redevable envers une autre, dans le délai fixé par le même Règlement.

2. — A cet effet, et sauf autre arrangement, lorsque les mandats ont été payés dans des monnaies différentes, la créance la plus faible est convertie en même monnaie que la créance la plus forte, au pair des monnaies d'or des deux pays.

3. — En cas de non-payement du solde d'un compte dans les délais fixés, le montant de ce solde est productif d'intérêts, à dater du jour de l'expiration desdits délais jusqu'au jour où le payement a lieu. Ces intérêts sont calculés à raison de 5% l'an et sont portés au débit de l'Administration retardataire sur le compte suivant.

Artykuł 6.

Obrachunki.

1. Zarządy pocztowe krajów kontraktujących zestawiają w okresach czasu, oznaczonych w umieszczonym poniżej regulaminie, obrachunki, w których wykazuje się wszystkie kwoty przekazowe, wypłacone przez odnośne zakłady pocztowe. Po wzajemnem zbadaniu i ustaleniu tych rachunków ma zarząd, obowiązany do zapłaty na rzecz drugiego zarządu, wyrównać saldo w braku innego porozumienia w monecie złotej kraju uprawnionego w ciągu terminu, zakreślonego wspomnianym regulaminem.

2. Jeżeli wypłacono przekazy w rozmaitych walutach, przelicza się w tym celu, z zastrzeżeniem odmiennego porozumienia, wierzytelność niższą na walutę wierzytelności wyższej według kursu al pari waluty złotej obu krajów.

3. Gdyby nie zapłacono salda obrachunku w ciągu oznaczonych terminów, należy oprocentować kwotę salda od dnia upływu tych terminów aż do dnia uiszczenia zapłaty. Odsetki te oblicza się po pięć od sta rocznie i przenosi do najbliższego obrachunku jako ciężar zarządu, będącego w zwłoce.

Article 7.

Responsabilité; mandats non distribuables périmés.

1. — Les sommes converties en mandats de poste sont garanties aux déposants, jusqu'au moment où elles ont été régulièrement payées aux destinataires ou aux mandataires de ceux-ci.

2. — Les sommes encaissées par chaque Administration, en échange de mandats de poste dont le montant n'a pas été réclamé par les ayants droit dans les délais fixés par les lois ou règlements du pays d'origine, sont définitivement acquises à l'Administration qui a délivrés ces mandats.

3. — Il est toutefois entendu que la réclamation concernant le payement d'un mandat à une personne non autorisée n'est admise que dans le délai d'un an à partir du jour de l'expiration de la validité normale du mandat; passé ce terme, les Administrations cessent d'être responsables des payements sur faux acquits.

Pour les mandats adressés poste restante, la responsabilité cesse également par le payement à une personne qui a justifié, suivant les règles en vigueur dans le pays de destination, que ses nom et qualité sont conformes aux indications de l'adresse du mandat.

Artykuł 7.

Odpowiedzialność; przedawnienie niedoręczalnych przekazów pocztowych.

1. Za kwoty, wpłacone na przekazy pocztowe, odpowiada się w obec wysyłających aż do prawidłowego wypłacenia tych kwot na rzecz odbiorców lub ich pełnomocników.

2. Kwoty, wpłacone w każdym zarządzie pocztowym na przekazy pocztowe, których osoby uprawnione nie reklamowały w ciągu terminów, oznaczonych ustawami i regulaminami kraju pochodzenia, przepadają ostatecznie na rzecz zarządu, w którym je wpłacono.

3. Przytem rozumie się jednak, że reklamacya z powodu wypłacenia przekazu pocztowego osobie nieuprawnionej jest dopuszczalna jedynie w ciągu jednego roku, licząc od dnia, w którym upływa normalny okres ważności przekazu. Po upływie tego terminu nie odpowiadają zarządy za mylne wypłaty.

Również ustaje odpowiedzialność za przekazy pocztowe, adresowane poste restante, przez ich wypłacenie osobie, która wykazała stosownie do zasad, obowiązujących w kraju przeznaczenia, iż jej nazwisko i charakter zgadza się z szczegółami, podanymi w adresie przekazu.

Article 8.

Unions restreintes.

Les stipulations du présent Arrangement ne portent pas restriction au droit des parties contractantes de maintenir et de conclure des arrangements spéciaux, ainsi que de maintenir et d'établir des unions plus restreintes en vue *de la réduction des taxes ou de toute autre amélioration du service.*

Artykuł 8.

Związki ściślejsze.

Postanowienia układu niniejszego nie ograniczają prawa stron kontraktujących do utrzymania w mocy, względnie zawierania umów szczególnych, tudzież do utrzymania i tworzenia związków ściślejszych *w celu obniżenia opłat lub innych ulepszeń obrotu służbowego.*

Article 9.

Suspension extraordinaire du service.

Chaque Administration peut, dans des circonstances extraordinaires qui sont de nature à justifier la mesure, suspendre temporairement le service des mandats internationaux, d'une manière générale ou partielle, sous la condition d'en donner immédiatement avis, au besoin par le télégraphe, à l'Administration ou aux Administrations intéressées.

Artykuł 9.

Przejściowe zastanowienie służby.

Każdy zarząd może wśród warunków nadzwyczajnych, usprawiedliwiających zarządzenie takie, zastanowić na pewien czas międzynarodowy obrót przekazów pocztowych całkowicie lub częściowo pod warunkiem, iż zawiadomi o tem bezzwłocznie interesowane zarządy i to w razie potrzeby drogą telegraficzną.

Article 10.

Adhésions à l'Arrangement.

Les pays de l'Union qui n'ont point pris part au présent Arrangement sont admis à y adhérer sur

Artykuł 10.

Przystąpienie do układu.

Kraje związkowe, które nie wzięły udziału w układzie niniejszym, mogą na żądanie przystąpić

leur demande, et dans la forme prescrite par l'article 24 de la Convention principale en ce qui concerne les adhésions à l'Union postale universelle.

Article 11.

Désignation des bureaux participant à l'échange; Règlement d'exécution.

Les Administrations des postes des pays contractants désignent, chacune pour ce qui la concerne, les bureaux qui doivent délivrer et payer les mandats à émettre en vertu des articles précédents. Elles règlent la forme et le mode de transmission des mandats, la forme des comptes désignés à l'article 6 et toute autre mesure de détail ou d'ordre nécessaire pour assurer l'exécution du présent Arrangement.

Article 12.

Propositions dans l'intervalle des réunions.

1. — Dans l'intervalle qui s'écoule entre les réunions prévues à l'article 25 de la Convention principale, toute Administration des postes d'un des pays contractants a le droit d'adresser aux autres Administrations participantes, par l'intermédiaire du Bureau international, des propositions concernant le service des mandats de poste.

Pour être mise en délibération, chaque proposition doit être appuyée par au moins deux Administrations, sans compter celle dont la proposition émane. Lorsque le Bureau international ne reçoit pas, en même temps que la proposition, le nombre nécessaire de déclarations d'appui, la proposition reste sans aucune suite.

2. — Toute proposition est soumise au procédé déterminé par le § 2 de l'article 26 de la Convention principale.

3. — Pour devenir exécutoires, les propositions doivent réunir, savoir:

1° l'unanimité des suffrages, s'il s'agit de l'addition de nouvelles dispositions ou de la modification des dispositions du présent article et des articles 1, 2, 3, 4, 6 et 14;

2° les deux tiers des suffrages, s'il s'agit de la modification des dispositions autres que celles des articles précités;

3° la simple majorité absolue, s'il s'agit de l'interprétation des dispositions du présent Arrangement, sauf le cas de litige prévu par l'article 23 de la Convention principale.

4. — Les résolutions valables sont consacrées, dans les deux premiers cas, par une déclaration

do niego we formie, przepisanej artykułem 24. układu głównego pod względem przystąpienia do światowego Związku pocztowego.

Artykuł 11.

Wyznaczenie urzędów, biorących udział w obrocie; regulamin wykonawczy.

Zarządy pocztowe krajów kontraktujących wyznaczają, każdy dla swego okręgu administracyjnego, zakłady pocztowe, w których można wpłacać i wypłacać kwoty przekazowe na zasadzie artykułów poprzedzających. Oznaczają one formę przekazów pocztowych i sposób ich przesyłania oraz formę obrachunków, wspomnianych w artykule 6., i wszystkie dalsze zarządzenia potrzebne w celu zapewnienia wykonania układu niniejszego.

Artykuł 12.

Wnioski w czasie między zebraniami.

1. W czasie między zebraniami, przewidzianymi w artykule 25. układu głównego, ma zarząd pocztowy każdego kraju związkowego prawo przedkładania innym zarządom interesowanym za pośrednictwem Biura międzynarodowego wniosków co do wymiany przekazów pocztowych.

Aby wniosek mógł być poddany pod obrady, musi on być poparty co najmniej przez dwa zarządy, nie licząc tego zarządu, od którego pochodzi. Jeżeli Biuro międzynarodowe nie otrzyma równocześnie z wnioskiem potrzebnej liczby oświadczeń popierających, w takim razie nie uwzględni się wniosku.

2. Każdy wniosek podlega postępowaniu, przepisanemu w § 2. artykułu 26. układu głównego.

3. Do przyjęcia wniosków potrzeba:

1° Jednomyślności, jeżeli chodzi o przyjęcie nowych postanowień lub o zmianę postanowień niniejszego artykułu i artykułów 1., 2., 3., 4., 6. i 14.;

2° większości dwóch trzecich, jeżeli chodzi o zmianę innych postanowień układu, a nie tych, które mieszczą się w artykułach wyżej wspomnianych;

3° zwykłej większości głosów, jeżeli chodzi o tłumaczenie postanowień układu niniejszego, wyjąwszy wypadek różnicy zdań, przewidziany w artykule 23. układu głównego.

4. Uchwały będą potwierdzane jako ważne we formie, podanej w artykule 26. układu głównego

diplomatique, et, dans le troisième cas, par une notification administrative, selon la forme indiquée à l'article 26 de la Convention principale.

5. — Toute modification ou résolution adoptée n'est exécutoire que trois mois, au moins, après sa notification.

w dwóch pierwszych wypadkach przez oświadczenie dyplomatyczne, a w trzecim wypadku przez zawiadomienie w drodze administracyjnej.

5. Przyjęte zmiany i nowe uchwały nie mogą wejść w wykonanie przed upływem co najmniej trzech miesięcy od ich ogłoszenia.

Article 13.

Participation d'autres Administrations au service des mandats.

Les pays dans lesquels le service des mandats relève d'une Administration autre que celle des postes, peuvent participer à l'échange régi par les dispositions du présent Arrangement.

Il appartient à l'Administration chargée, dans ces pays, du service des mandats, de s'entendre avec l'Administration postale, pour assurer la complète exécution de toutes les clauses de l'Arrangement.

Elle leur servira d'intermédiaire pour toutes leurs relations avec les Administrations postales des autres pays contractants et avec le Bureau international.

Artykuł 13.

Udział innych zarządów w obrocie przekazowym.

Kraje, gdzie służba przekazowa podlega innemu zarządowi, a nie zarządowi pocztowemu, mogą wziąć udział w wymianie, unormowanej postanowieniami niniejszego układu.

Zarząd, do którego w kraju tym należy służba przekazowa, powinien porozumieć się z zarządem pocztowym, aby zapewnić zupełne wykonanie wszystkich postanowień układu.

Zarząd pocztowy będzie służył krajom tym za pośrednika w ich stosunkach z zarządami pocztowymi innych krajów kontraktujących i z Biurem międzynarodowem.

Article 14.

Durée de l'Arrangement; ratification.

1. — Le présent Arrangement entrera en vigueur le 1er *octobre 1907.*

2. — Il aura la même durée que la Convention principale, sans préjudice du droit réservé à chaque pays de se retirer de cet Arrangement moyennant un avis donné, un an à l'avance, par son Gouvernement au Gouvernement de la Confédération suisse.

3. — Sont abrogées, à partir du jour de la mise à exécution du présent Arrangement, toutes les dispositions convenues antérieurement entre les divers Gouvernements ou Administrations des parties contractantes, pour autant qu'elles ne seraient pas conciliables avec les termes du présent Arrangement, le tout sans préjudice des droits réservés par l'article 8.

4. — Le présent Arrangement sera ratifié aussitôt que faire se pourra. Les actes de ratification seront échangés à *Rome.*

En foi de quoi, les plénipotentiaires des pays ci-dessus énumérés ont signé le présent Arrangement à *Rome le vingt-six mai mil neuf cent six.*

Artykuł 14.

Czas trwania układu; ratyfikacya.

1. Układ niniejszy wejdzie w życie w dniu *1. października 1907.*

2. Będzie on miał ten sam czas trwania co układ główny, niezależnie od zastrzeżonego każdemu krajowi prawa odstąpienia od układu, jeżeli rząd jego doniesie o zamiarze tym rządowi Związku szwajcarskiego na rok naprzód.

3. Od dnia wejścia w wykonanie układu niniejszego tracą moc obowiązującą wszystkie postanowienia, ułożone poprzednio między poszczególnymi krajami kontraktującymi lub ich zarządami, a to o tyle, o ile przepisy ich nie są w zgodzie z postanowieniami układu obecnego, jednak bez naruszenia praw, zastrzeżonych artykułem 8.

4. Układ niniejszy ma być jak najrychlej ratyfikowany. Dokumenty ratyfikacyjne będą wymienione w *Rzymie*

W dowód tego podpisali pełnomocnicy krajów wyżej wymienionych układ niniejszy w *Rzymie, dnia dwudziestego szóstego maja roku tysiąc dziewięćsetnego szóstego.*

Pour l'Autriche:

Stibral.

Eberan.

Za Austryę:

Pour la Hongrie: **Za Węgry:**

Pierre de Szalay.
Dr. de Hennyey.

Pour la Bosnie-Herzégovine: **Za Bośnię-Hercegowinę:**

Schleyer.
Kowarschik.

Pour l'Allemagne et les Protectorats allemands: **Za Niemcy i obszary, będące pod opieką Niemiec:**

Gieseke.
Knot.

Pour la République Argentine: **Za Rzeczpospolitą Argentyńską:**

Alberto Blancas.

Pour la Belgique: **Za Belgię:**

J. Sterpin.
L. Wodon.
A. Lambin.

Pour la Bolivie: **Za Boliwię:**

J. de Lemoine.

Pour le Brésil: **Za Brazylię:**

Joaquim Carneiro de Miranda e Horta.

Pour la Bulgarie: **Za Bułgaryę:**

Iv. Stoyanovitch.
T. Tzontcheff.

Pour le Chili: **Za Chile:**

Carlos Larrain Claro.
M. Luis Santos Rodriguez.

Pour la République de Colombie: **Za Rzeczpospolitą Kolumbijską:**

G. Michelsen.

Pour la Crète: **Za Kretę:**

Elio Morpurgo.
Carlo Gamond.
Pirrone.
Giuseppe Greborio.
E. Delmati.

Pour le Danemark et les colonies danoises: **Za Danię i kolonie duńskie:**

Kiörboe.

Pour l'Égypte: **Za Egipt:**

Y. Saba.

Pour la France et l'Algérie: **Za Francyę i Algier:**

Jacotey.
Lucien Saint.
Herman.

Pour les colonies et protectorats français de l'Indo-Chine: **Za francuskie kolonie i obszary protegowane w Indo-Chinach:**

G. Schmidt.

Pour l'ensemble des autres colonies françaises: **Za ogół innych kolonii francuskich:**

Morgat.

Pour la Grèce: **Za Grecyę:**

Christ. Mizzopoulos.
C. N. Marinos.

Pour l'Italie et les colonies italiennes: **Za Włochy i kolonie włoskie:**

Elio Morpurgo.
Carlo Gamond.
Pirrone.
Giuseppe Greborio.
E. Delmati.

Pour le Japon: **Za Japonię:**

Kanichiro Matsuki.
Takeji Kawamura.

Pour la République de Libéria: **Za Rzeczpospolitą Liberyjską:**

R. de Luchi.

Pour le Luxembourg: **Za Luksemburg:**

Pour M. Mongenast:
A. W. Kymmell.

Pour le Monténégro: **Za Czarnogórę:**

Eug. Popovitch.

Pour la Norvège: **Za Norwegię:**

Thb. Heyerdahl.

Pour les Pays-Bas: **Za Niderlandy:**

Pour M. G. J. C. A. Pop:
A. W. Kymmell.
A. W. Kymmell.

Pour les colonies néerlandaises: **Za kolonie niderlandzkie:**

Perk.

Pour le Pérou: **Za Peru:**

Pour le Portugal et les colonies portugaises: **Za Portugalię i kolonie portugalskie:**

Alfredo Pereira.

Pour la Roumanie: **Za Rumunię:**

Gr. Cerkez.
G. Gabrielescu.

Pour la Serbie: **Za Serbię:**

Pour le Royaume de Siam:	**Za Królestwo Siamskie:**
G. Keucnenius.	
Pour la Suède:	**Za Szwecyę:**
Fredr. Grönwall.	
Pour la Suisse:	**Za Szwajcaryę:**
J. B. Pioda.	
A. Stäger.	
C. Delessert.	
Pour la Tunisie:	**Za Tunis:**
Albert Legrand.	
E. Mazoyer.	
Pour la Turquie:	**Za Turcyę:**
Ah. Fahry.	
A. Fuad Hikmet.	
Pour l'Uruguay:	**Za Urugwaj:**
Hektor R. Gómez.	

Protokół końcowy.

(Pierwopis.)

Au moment de procéder à la signature de l'Arrangement concernant le service des mandats de poste, les plénipotentiaires soussignés sont convenus de ce qui suit:

Article unique.

En dérogation à la disposition de l'article 2, § 2, de l'Arrangement qui fixe à 1000 francs effectifs ou à une somme approximative dans la monnaie respective de chaque pays le montant maximum d'un mandat, il est convenu que la Bolivie, la Bulgarie, la République de Colombie, la Grèce et la Turquie sont autorisés à restreindre ce maximum à 500 francs effectifs.

En outre, est réservé à l'Office de Bulgarie dont la législation s'oppose actuellement à l'application des taxes prévues à l'article 3 de l'Arrangement, la faculté d'appliquer les taxes prévues par l'Arrangement de Washington pour les mandats émis en Bulgarie.

En foi de quoi, les plénipotentiaires ci-dessous ont dressé le présent Protocole final, qui aura la même force et la même valeur que si ses dispositions étaient insérées dans le texte même de l'Arrangement auquel il se rapporte, et ils l'ont signé en un exemplaire qui restera déposé aux Archives du Gouvernement d'Italie et dont une copie sera remise à chaque partie.

Fait à Rome, le vingt-six mai mil neuf cent six.

(Przekład.)

Przystępując do podpisania układu, dotyczącego wymiany przekazów pocztowych, zgodzili się podpisani pełnomocnicy na postanowienia następujące:

Artykuł jedyny.

W drodze wyjątku od postanowienia artykułu 2., § 2. układu, ustanawiającego maksymalną kwotę przekazu na 1000 franków w monecie metalowej lub odpowiednią sumę w odnośnej walucie krajowej, postanawia się, że Bolivia, Bułgarya, Rzeczpospolita Kolumbijska, Grecya i Turcya mogą ograniczyć tę kwotę maksymalną do 500 franków w monecie metalowej.

Ponadto zastrzega się Zarządowi bułgarskiemu, którego ustawodawstwo sprzeciwa się na razie zastosowaniu taks, przewidzianych w artykule 3. układu, prawo stosowania do przekazów, nadawanych w Bułgaryi, taks przewidzianych układem waszyngtońskim.

W dowód tego spisali podpisani pełnomocnicy niniejszy protokół końcowy, który ma mieć tę samą moc i ważność, jak gdyby jego postanowienia były zamieszczone w osnowie dotyczących układów, i podpisali go w jednem wygotowaniu, które ma być złożone w archiwach Rządu Włoskiego i doręczone w odpisie każdej ze stron.

Działo się w Rzymie, dnia dwudziestego szóstego maja roku tysiąc dziewięćsetnego szóstego.

Pour l'Autriche:

Stibral.
Eberan.

Za Austryę:

Pour la Hongrie:

Pierre de Szalay.
Dr. de Hennyey.

Za Węgry:

Pour la Bosnie-Herzégovine: **Za Bośnię-Hercegowinę:**

Schleyer.
Kowarschik.

Pour l'Allemagne et les Protectorats allemands: **Za Niemcy i obszary, będące pod opieką Niemiec:**

Gieseke.
Knof.

Pour la République Argentine: **Za Rzeczpospolitą Argentyńską:**

Alberto Blancas.

Pour la Belgique: **Za Belgię:**

J. Sterpin.
L. Wodon.
A. Lambin.

Pour la Bolivie: **Za Boliwię:**

J. de Lemoine.

Pour le Brésil: **Za Brazylię:**

Joaquim Carneiro de Miranda e Horta.

Pour la Bulgarie: **Za Bułgaryę:**

Iv. Stoyanovitch.
T. Tzontcheff.

Pour le Chili: **Za Chile:**

Carlos Larrain Claro.
M. Luis Santos Rodriguez.

Pour la République de Colombie: **Za Rzeczpospolitą Kolumbijską:**

G. Michelsen.

Pour la Crète: **Za Kretę:**

Elio Morpurgo.
Carlo Gamond.
Pirrone.
Giuseppe Greborio.
E. Delmati.

Pour le Danemark et les colonies danoises: **Za Danię i kolonie duńskie:**

Kiörboe.

Pour l'Égypte: **Za Egipt:**

Y. Saba.

Pour la France et l'Algérie: **Za Francyę i Algier:**

Jacotey.
Lucien Saint.
Herman.

Pour les colonies et protectorats français de l'Indo-Chine: Za francuskie kolonie i obszary protegowane w Indo-Chinach:

G. Schmidt.

Pour l'ensemble des autres colonies françaises: Za ogół innych kolonii francuskich:

Morgat.

Pour la Grèce: Za Grecyę:

Christ. Mizzopoulos.
C. N. Marinos.

Pour l'Italie et les colonies italiennes: Za Włochy i kolonie włoskie:

Elio Morpurgo.
Carlo Gamond.
Pirrone.
Giuseppe Greborio.
E. Delmati

Pour le Japon: Za Japonię:

Kanichiro Matsuki.
Takeji Kawamura.

Pour la République de Libéria: Za Rzeczpospolitą Liberyjską:

R. de Luchi.

Pour le Luxembourg: Za Luksemburg:

Pour M. Mongenast:
A. W. Kymmell.

Pour le Monténégro: Za Czarnogórę:

Eug. Popovitch.

Pour la Norvège: Za Norwegię:

Thb. Heyerdahl.

Pour les Pays-Bas: Za Niderlandy:

Pour M. G. J. C. A. Pop:
A. W. Kymmell.
A. W. Kymmell.

Pour les colonies néerlandaises: Za kolonie niderlandzkie:

Perk.

Pour le Pérou: Za Peru:

Pour le Portugal et les colonies portugaises: Za Portugalię i kolonie portugalskie:

Alfredo Percira.

Pour la Roumanie: Za Rumunię:

Gr. Cerkez.
G. Gabrielescu.

Pour la Serbie: **Za Serbię:**

Pour le Royaume de Siam: **Za Królestwo Siamskie:**

H. Keuchenius.

Pour la Suède: **Za Szwecyę:**

Fredr. Grönwall.

Pour la Suisse: **Za Szwajcaryę:**

J. B. Pioda.
A. Stäger.
C. Delessert.

Pour la Tunisie: **Za Tunis:**

Albert Legrand.
E. Mazoyer.

Pour la Turquie: **Za Turcyę:**

Ah. Fahry.
A. Fuad Hikmet.

Pour l'Uruguay: **Za Urugwaj**

Hector R. Gómez.

Układ

co do

wymiany pakietów pocztowych,

zawarty między

Austryą, Węgrami, Bośnią-Hercegowiną, Niemcami i obszarami, będącymi pod opieką Niemiec, Rzecząpospolitą Argentyńską, Belgią, *Boliwią*, Bułgaryą, Chile, Rzecząpospolitą Kolumbijską, *Kretą*, Danią i koloniami duńskimi, Egiptem, Hiszpanią, Francyą, *Algierem, francuskimi koloniami i obszarami protegowanymi w Indo-Chinach*, ogółem innych kolonii francuskich, Grecyą, Guatemalą, Indyami Brytańskimi, Włochami *i koloniami włoskimi*, Japonią, Luksemburgiem, Czarnogórą, Norwegią, Niderlandami, koloniami niderlandzkimi, Peru, Persyą, Portugalią i koloniami portugalskimi, Rumunią, Rosyą, Serbią, Królestwem Siamskiem, Szwecyą, Szwajcaryą, Tunisem, Turcyą, Urugwajem i Stanami Zjednoczonymi Venezuelskimi.

(Pierwopis.)

Les soussignés, plénipotentiaires des Gouvernements des pays ci-dessus énumérés, vu l'article 19 de la Convention principale, ont, d'un commun accord et sous réserve de ratification, arrêté la Convention suivante:

Article premier.

Objet de la Convention.

1. — *Il peut être expédié, sous la dénomination de colis postaux, de l'un des pays mentionnés ci-dessus pour un autre de ces pays, des colis avec ou sans valeur déclarée jusqu'à concurrence de 5 kilogrammes.*

Par exception, il est loisible à chaque pays de ne pas se charger des colis avec déclaration de valeur, ni des colis encombrants.

Chaque pays fixe, en ce qui le concerne, la limite supérieure *de la déclaration de valeur*, laquelle ne peut, en aucun cas, descendre au-dessous de 500 francs.

Dans les relations entre deux ou plusieurs pays qui ont adopté des maxima différents, c'est la limite la plus basse qui doit être réciproquement observée.

(Przekład.)

Podpisani pełnomocnicy rządów krajów wyżej wymienionych zawarli stosownie do artykułu 19. układu głównego we wspólnem porozumieniu i z zastrzeżeniem ratyfikacyi układ następujący:

Artykuł 1.

Przedmiot układu.

1. *Przesyłki z podaniem wartości lub bez tegoż, ważące aż do 5 kilogramów, można przewozić pod nazwą „pakietów pocztowych“ z jednego z krajów wyżej wymienionych do innego.*

Wyjątkowo wolno każdemu z krajów wyłączyć pakiety pocztowe z podaną wartością, tudzież przesyłki przestrzenne.

Każdy kraj ma oznaczyć dla siebie dopuszczalną wysokość *wartości deklarowanej*, która jednak nie może wynosić mniej jak 500 franków.

W obrocie między dwoma lub więcej krajami, które zaprowadziły różne kwoty maksymalne, obowiązuje kwota najniższa.

2. — Les Administrations des postes des pays correspondants peuvent convenir d'admettre les colis d'un poids de plus de 5 kilogrammes sur la base des dispositions de la Convention, sauf augmentation de la taxe et de la responsabilité en cas de perte, de spoliation ou d'avarie.

3. — Le Règlement d'exécution détermine les autres conditions auxquelles les colis sont admis au transport.

Article 2.

Transit de colis.

1. — La liberté du transit est garantie sur le territoire de chacun des pays adhérents, et la responsabilité des Offices qui participent au transport est engagée dans les limites déterminées par l'article 15 ci-après.

2. — A moins d'arrangement contraire entre les Offices intéressés, la transmission des colis postaux échangés entre pays non-limitrophes s'opère à découvert.

Article 3.

Rétribution du transport.

1. — L'Administration du pays d'origine est redevable, envers chacune des Administrations participant au transit territorial, d'un droit de 0 fr. 50 par colis.

2. — En outre, s'il y a un ou plusieurs transports maritimes, l'Administration du pays d'origine doit, à chacun des Offices dont les services participent au transport maritime, *et, le cas échéant, pour chacun de ces services*, un droit dont le taux est fixé par colis, savoir:

à 0 fr. 25 pour tout parcours n'excédant pas 500 milles marins;

à 0 fr. 50 pour tout parcours supérieur à 500 milles marins, *mais n'excédant pas 2500 milles marins;*

à 1 franc pour tout parcours supérieur à 2500 milles marins, mais n'excédant pas 5000 milles marins;

à 1½ francs pour tout parcours supérieur à 5000 milles marins, mais n'excédant pas 8000 milles marins;

à 2 francs pour tout parcours supérieur 8000 milles marins.

Ces parcours sont calculés, le cas échéant, d'après la distance moyenne entre les ports respectifs des deux pays correspondants.

2. Zarządy pocztowe krajów, które zostają ze sobą w stosunkach wzajemnych, mogą na podstawie postanowień niniejszego traktatu i z zastrzeżeniem podwyższenia opłaty za przewóz, tudzież odpowiedzialności za zginięcie, wykradzenie zawartości lub uszkodzenie przesyłek umówić się co do przyjmowania pakietów, ważących więcej jak 5 kilogramów.

3. Inne warunki, pod którymi pakiety te będą przyjmowane do przewozu, podaje regulamin wykonawczy.

Artykuł 2.

Przewóz pośredni pakietów.

1. Wolność przewozu pośredniego jest zapewniona na obszarze każdego z krajów, uczestniczących w układzie; odpowiedzialność zarządów, biorących udział w przewozie, jest określona granicami, ustanowionymi w następnym artykule 15.

2. Wymiana pakietów pocztowych pomiędzy krajami nie graniczącymi ze sobą ma odbywać się pojedynczymi sztukami, o ile nie przyszedł do skutku odmienny układ między odnośnymi zarządami.

Artykuł 3.

Wynagrodzenie za przewóz.

1. Zarząd obszaru nadawczego płaci każdemu zarządowi, uczestniczącemu w przewozie pośrednim lądem, opłatę w kwocie 50 centymów od każdego pakietu.

2. Jeżeli przewóz ma odbyć się za pośrednictwem jednego lub kilku połączeń pocztowych morskich, ma zarząd obszaru nadawczego zapłacić ponadto każdemu zarządowi, uczestniczącemu w przewozie morskim, *a w danym razie za każde połączenie pocztowe morskie,* ustanowioną poniżej opłatę od każdego pakietu, a mianowicie:

25 centymów za każdą przestrzeń aż do 500 mil morskich;

50 centymów za każdą przestrzeń ponad 500 *do 2500 mil morskich*;

1 frank za każdą przestrzeń ponad 2500 do 5000 mil morskich;

1½ franka za każdą przestrzeń ponad 5000 do 8000 mil morskich;

2 franki za każdą przestrzeń ponad 8000 mil morskich.

Przestrzenie przewozu oblicza się w danym razie według średniej odległości odnośnych przystani obu obszarów.

Toutefois, pour les colis jusqu'à 1 kilogramme, le droit dû à chacun des Offices dont les services participent au transport maritime, ne doit pas excéder le taux de 1 franc par colis, sans égard aux parcours.

3. — Pour les colis encombrants, les bonifications fixées par les paragraphes 1 et 2 précédents sont augmentées de 50 pour cent.

4. — Indépendamment de ces frais de transit, l'Administration du pays d'origine est redevable, à titre de droit d'assurance pour les colis avec valeur déclarée, envers chacune des Administrations *dont les services participent* au transport avec responsabilité *et, le cas échéant, pour chacun de ces services,* d'une quote-part de droit d'assurance fixé, pour 300 frs., ou fraction de 300 frs., à 0 fr. 05 pour transit territorial et à 0 fr. 10 pour transit maritime.

Article 4.

Obligation de l'affranchissement.

L'affranchissement des colis postaux est obligatoire.

Article 5.

Taxes et surtaxes. — Avis de réception.

1. — La taxe des colis postaux se compose d'un droit comprenant, pour chaque colis, autant de fois 0 fr. 50, ou l'équivalent dans la monnaie respective de chaque pays, qu'il y a d'Offices participant au transport territorial, avec addition, s'il y a lieu, du droit maritime prévu par le § 2 de l'article 3 précédent et des taxes et droits mentionnés dans les paragraphes ci-après. Les équivalents sont fixés par le Règlement d'exécution.

2. — Les colis encombrants sont soumis à une taxe additionnelle de 50 pour cent qui est arrondie, s'il y a lieu, par 5 centimes.

3. — Pour les colis avec valeur déclarée, il est ajouté, *par fraction indivisible de 300 francs:*

a) un droit de 5 centimes par Administration participant au transport territorial;

b) un droit de 10 centimes par service maritime emprunté.

Toutefois, comme mesure de transition, est réservée à chacune des parties contractantes, pour tenir compte de ses convenances monétaires ou autres, la faculté de percevoir un droit autre que ceux indiqués ci-dessus, moyennant que ce droit ne dépasse pas $^1/_4$ pour cent de la somme déclarée.

Przy pakietach pocztowych aż do wagi 1 kilograma nie może jednak opłata, przypadająca każdemu poszczególnemu zarządowi za uskuteczniony przezeń przewóz morzem, przenosić 1 franka od pakietu bez względu na przestrzeń przewozu.

3. Przy pakietach przestrzennych podwyższa się stopy wynagrodzenia, ustanowione poprzedzającymi §§ 1. i 2., o 50 procent.

4. Oprócz tych należytości za przewóz pośredni ma zarząd kraju pochodzenia wypłacić za pakiety z podaną wartością każdemu zarządowi, *którego urządzenia służbowe uczestniczą* w przewozie pod odpowiedzialnością, *a w danym razie za każde z tych urządzeń służbowych,* udział w opłacie za ubezpieczenie, ustanowiony za każdych 300 franków lub część 300 franków na 5 centymów przy przewozie pośrednim lądem, a 10 centymów przy przewozie pośrednim morzem.

Artykuł 4.

Przymus opłacenia.

Pakiety pocztowe muszą być opłacone.

Artykuł 5.

Opłaty i dodatki; rewersy zwrotne.

1. Opłata za pakiety pocztowe składa się przy każdym pakiecie z kwoty wynoszącej tyle razy po 50 centymów lub odnośnej równowartości w walucie każdego kraju, ile zarządów uczestniczy w przewozie lądowym, w danym razie z doliczeniem opłaty za przewóz morski, określonej w § 2. poprzedzającego artykułu 3., oraz taks i opłat, wspomnianych w paragrafach następujących. Równowartości będą oznaczone regulaminem wykonawczym.

2. Pakiety przestrzenne podlegają opłacie dodatkowej w wysokości 50 procent, którą można w danym razie zaokrąglić na kwotę centymów, podzielną przez 5.

3. Za pakiety z podaną wartością *dolicza się za każdych 300 franków:*

a) Opłatę w kwocie 5 centymów dla każdego zarządu, uczestniczącego w przewozie lądowym;

b) opłatę w kwocie 10 centymów za każdy przewóz morzem.

We formie zarządzenia przejściowego dozwala się jednak każdemu z zarządów interesowanych pobierać ze względu na swe stosunki walutowe i inne okoliczności opłatę, różniącą się od tej, którą oznaczono wyżej, z zastrzeżeniem, że opłata ta nie przeniesie jednej czwartej procentu wartości deklarowanej.

4. — Comme mesure de transition, chacun des pays contractants a la faculté d'appliquer aux colis postaux provenant ou à destination de ses bureaux une surtaxe de 0 fr. 25 par colis.

Exceptionnellement, cette surtaxe peut être élevée à 0 fr. 75 au maximum pour la République Argentine, *la Bolivie,* le Brésil, le Chili, la Colombie, *l'Inde britannique,* les colonies néerlandaises, *le Guatemala, le Nicaragua,* le Pérou, la Russie *d'Europe et la Russie d'Asie prises chacune séparément, le Salvador,* le Siam, la Suède, la Turquie d'Asie, l'Uruguay, le Venezuela; *à 50 centimes pour la Grèce* et à 40 centimes pour la République Dominicaine.

5. — Le transport entre la France continentale d'une part, l'Algérie et la Corse, d'autre part, donne lieu *à la charge de l'expéditeur,* à une surtaxe de 0 fr. 25 par *colis à titre de droit maritime, et pour les colis de valeur déclarée, à un droit supplémentaire d'assurance de 10 centimes par 300 francs ou fraction.*

Tout colis postal avec déclaration de valeur en provenance ou à destination de la Corse et de l'Algérie donne lieu, à titre de droit territorial corse ou algérien, à une taxe supplémentaire d'assurance de 5 centimes par 300 francs ou fraction, qui est à la charge de l'expéditeur.

Il est loisible à l'Administration espagnole de percevoir une surtaxe de 0 fr. 25 pour le transport entre l'Espagne continentale et les îles Baléares et de 0 fr. 50 pour le transport entre l'Espagne continentale et les îles Canaries.

6. — L'envoyeur d'un colis postal peut obtenir un avis de réception de cet objet en payant d'avance un droit fixe de 0 fr. 25 au maximum. Le même droit peut être appliqué aux demandes de renseignements sur le sort de colis qui se produisent postérieurement au dépôt, si l'expéditeur n'a pas déjà acquitté la taxe spéciale pour obtenir un avis de réception. Ce droit est acquis en entier à l'Administration du pays d'origine.

Article 6.

Bonifications aux Offices de destination et aux Offices intermédiaires.

L'Office expéditeur bonifie pour chaque colis:

a) à l'Office destinataire, 0 fr. 50, avec addition, s'il y a lieu, des surtaxes prévues aux §§ 2, 4 et 5 de l'article 5 précédent; d'un droit de

4. We formie zarządzenia przejściowego zezwala się każdemu z krajów uczestniczących w układzie na pobieranie od pakietów pocztowych, które bywają tam nadawane lub doręczane, dodatku w kwocie 25 centymów.

Wyjątkowo można podwyższyć dodatek ten dla Rzeczypospolitej Argentyńskiej, *Boliwii,* Brazylii, Chile, Kolumbii, Indyi Brytańskich, kolonii niderlandzkich, *Guatemali, Nicaragui, Peru, Rosyi europejskiej i azyatyckiej, każdej osobno, Salvadoru,* Siamu, Szwecyi, Turcyi azyatyckiej, Urugwaju i Venezueli na 75 centymów, *dla Grecyi na 50 centymów, a dla Rzeczypospolitej Dominikańskiej na 40 centymów.*

5. Przewóz między lądem stałym francuskim z jednej strony, a Algierem i Korsyką z drugiej strony upoważnia *do pobierania od wysyłającego* za każdy pakiet dodatku w kwocie 25 centymów *tytułem opłaty morskiej, a od pakietów z podaną wartością opłaty uzupełniającej za ubezpieczenie w kwocie 10 centymów za każdych 300 franków lub część tej kwoty.*

Każdy pakiet z podaną wartością, pochodzący z Korsyki lub Algieru albo przeznaczony tam, upoważnia do poboru opłaty uzupełniającej za ubezpieczenie w kwocie 5 centymów od każdych 300 franków lub części tej sumy na rachunek wysyłającego tytułem opłaty lądowej korsykańskiej lub algierskiej.

Zarządowi hiszpańskiemu wolno pobierać za przewóz między hiszpańskim lądem stałym a wyspami Balearskimi dodatek w kwocie 25 centymów, zaś za przewóz między hiszpańskim lądem stałym a wyspami Kanaryjskimi dodatek w kwocie 50 centymów.

6. Nadawca pakietu pocztowego może za opłatą stałej należytości, wynoszącej najwięcej 25 centymów, uzyskać rewers zwrotny co do wydania tego pakietu. Ta sama opłata może mieć zastosowanie do pism wywiadowczych za pakietem, których zażądano po jego nadaniu, jeżeli wysyłający nie opłacił już osobnej należytości za uzyskanie rewersu zwrotnego. Opłata ta należy niepodzielnie do zarządu kraju nadania.

Artykuł 6.

Wynagrodzenia na rzecz zarządu kraju przeznaczenia i zarządów pośrednich.

Zarząd ekspedyujący (nadawczy) wynagradza za każdy pakiet:

a) zarządowi obszaru przeznaczenia (oddawczego) 50 centymów, w danym razie z doliczeniem opłat dodatkowych, ustanowionych w §§ 2.,

0 fr. 05 pour chaque somme de 300 francs ou fraction de 300 francs de valeur déclarée et du droit de remise à domicile par exprès prévu à l'article 9;

b) éventuellement, à chaque Office intermédiaire, les droits fixés par l'art. 3.

4. i 5. poprzedzającego artykułu 5., tudzież opłaty w kwocie 5 centymów od każdych 300 franków wartości deklarowanej lub części tej sumy i przewidzianej w artykule 9. opłaty za doręczenie do mieszkania przez umyślnego posłańca;

b) ewentualnie każdemu zarządowi, pośredniczącemu w przewozie, opłaty, ustanowione w artykule 3.

Article 7.

Droits de factage et de formalités en douane.

Il est loisible au pays de destination de percevoir, pour le factage et pour l'accomplissement des formalités en douane, un droit dont le montant total ne peut pas excéder 0 fr. 25 par colis. Sauf arrangement contraire entre les Offices intéressés, cette taxe est perçue du destinataire au moment de la livraison du colis.

Artykuł 7.

Opłaty za doręczenie i dopełnienie formalności celnych.

Zarządowi kraju przeznaczenia wolno pobierać od odbiorcy opłatę za doręczenie pakietu i dopełnienie formalności celnych, która nie może jednak przekraczać kwoty 25 centymów za każdy poszczególny pakiet. Wyjąwszy wypadek odmiennego porozumienia między zarządami interesowanymi, pobiera się opłatę tę od odbiorców przy wydawaniu przesyłek.

Article 8.

Colis contre remboursement.

1. — Les colis peuvent être expédiés grevés de remboursement dans les relations entre les pays dont les Administrations conviennent d'assurer ce service. Le maximum du remboursement est fixé, par colis, à mille francs ou à l'équivalent de cette somme en monnaie du pays d'origine.

Chaque Administration a toutefois la faculté d'abaisser ce maximum à 500 francs ou à l'équivalent de cette somme dans son système monétaire.

2. — Il est perçu sur l'expéditeur d'un colis grevé de remboursement une taxe spéciale qui ne peut dépasser 20 centimes par fraction indivisible de 20 francs du montant du remboursement.

Cette taxe est partagée entre l'Administration du pays d'origine et celle du pays de destination de la manière prescrite par le Règlement d'exécution.

3. — La liquidation des montants des remboursements encaissés est effectuée au moyen de mandats de remboursement, qui sont délivrés gratuitement.

Le montant du mandat de remboursement tombé en rebut reste à la disposition de l'Administration du pays d'origine du colis grevé de remboursement.

A tous les autres égards, les mandats de remboursement sont soumis aux dispositions fixées par

Artykuł 8.

Pakiety za pobraniem.

1. Pakiety można obciążać powziątkiem w obrocie między krajami, których zarządy zgodzą się na zaprowadzenie tej gałęzi służby. Najwyższą kwotę powziątku oznacza się dla każdego pakietu na tysiąc franków lub równowartość tej kwoty w walucie kraju pochodzenia.

Każdy zarząd ma jednak prawo zniżenia kwoty powyższej na 500 franków lub równowartość tej sumy w walucie własnej.

2. Nadawca pakietu, obciążonego powziątkiem, ma złożyć osobną opłatę, która nie może przekraczać 20 centymów za każdych 20 franków kwoty powziątku.

Opłatę tę rozdziela się między zarząd kraju pochodzenia i zarząd kraju przeznaczenia w sposób, przepisany regulaminem wykonawczym.

3. Obrachunek co do pobranych kwot powziątku uskutecznia się zapomocą przekazów powziątkowych, wygotowywanych bezpłatnie.

Kwota, na którą opiewa niedoręczalny przekaz powziątkowy, pozostaje do rozporządzenia zarządu, z którego pochodzi pakiet, obciążony powziątkiem.

Pod każdym innym względem podlegają przekazy powziątkowe postanowieniom, podanym w ukła-

l'Arrangement concernant l'échange des mandats de poste, sous les réserves prévues au Règlement d'exécution.

4. — La perte d'un colis grevé de remboursement engage la responsabilité du service postal dans les conditions déterminées par l'article 15 ci-après pour les colis non grevés de remboursement.

Après la livraison de l'objet, l'Administration du pays de destination est responsable du montant du remboursement, à moins qu'elle ne puisse prouver que le colis et le bulletin d'expédition y afférents ne portaient pas, lors de la transmission à son service, les désignations prescrites, pour les colis grevés de remboursement, par le Règlement d'exécution.

dzie co do wymiany przekazów pocztowych, z zastrzeżeniem wyjątków, przewidzianych w regulaminie wykonawczym.

4. Za zginięcie pakietu obciążonego powziątkiem odpowiada zakład pocztowy pod warunkami, ustanowionymi co do pakietów bez powziątku w następującym artykule 15.

Po wydaniu przedmiotu odpowiada zarząd kraju przeznaczenia za kwotę powziątku, wyjąwszy, gdyby mógł udowodnić, iż pakiet i przynależny adres przesyłkowy nie miały przy oddaniu w jego okręg służbowy oznaczeń, przepisanych regulaminem wykonawczym dla pakietów za pobraniem

Article 9.

Remise par exprès.

1. — Les colis sont, à la demande des expéditeurs, remis à domicile par un porteur spécial immédiatement après leur arrivée, dans les pays de l'Union dont les Administrations conviennent de se charger de ce service dans leurs relations réciproques.

Ces envois, qui sont qualifiés „exprès“, sont soumis à une taxe spéciale; cette taxe est fixée à 0 fr. 50 et doit être entièrement acquittée d'avance par l'expéditeur, en sus du port ordinaire, que le colis puisse, ou non, être remis au destinataire ou seulement signalé par exprès dans le pays de destination. Elle fait partie des bonifications dévolues à ce pays.

2. — Lorsque le colis est destiné à une localité *où il n'existe pas de service de remise par exprès,* l'Office destinataire peut percevoir, pour la remise du colis ou pour l'avis invitant le destinataire à venir le retirer, une taxe complémentaire pouvant s'élever jusqu'à concurrence du prix fixé pour la remise par exprès dans son service intérieur, déduction faite de la taxe fixe payée par l'expéditeur ou de son équivalent dans la monnaie du pays qui perçoit cette taxe complémentaire. *La taxe complémentaire prévue ci-dessus, reste exigible, en cas de réexpédition ou de mise en rebut de l'objet; elle est acquise à l'Office qui l'a perçue.*

3. — La remise ou l'envoi d'un avis d'invitation au destinataire n'est essayé qu'une seule fois. Après un essai infructueux, le colis cesse d'être considéré comme exprès et sa remise s'effectue dans les conditions requises pour les colis ordinaires.

Artykuł 9.

Doręczenie ekspresowe.

1. W krajach związkowych, których zarządy zgodzą się na zaprowadzenie tej gałęzi służby w swych stosunkach wzajemnych, doręcza się odbiorcy pakiety na żądanie wysyłających bezpośrednio po nadejściu przez umyślnego posłańca.

Przesyłki powyższe, noszące nazwę „przesyłek ekspresowych“, podlegają osobnej opłacie; opłata ta, wynosząca 50 centymów, musi być uiszczona przez wysyłającego prócz zwykłej opłaty pocztowej w zupełności z góry, bez względu na to, czy można w kraju przeznaczenia doręczyć przesyłkę odbiorcy umyślnym posłańcem, czy tylko zawiadomić go o jej nadejściu. Należy ona do tych opłat, które przypadają krajowi przeznaczenia.

2. Jeżeli pakiet jest przeznaczony do miejsca, *gdzie nie istnieje służba doręczeń ekspresowych,* może zarząd kraju przeznaczenia pobrać za doręczenie przesyłki lub uwiadomienia którem wzywa się odbiorcę do jej odebrania, opłatę uzupełniającą aż do wysokości kwoty, przypadającej za doręczenie ekspresowe w jego obrocie wewnętrznym, z której należy jednak potrącić opłatę stałą, uiszczoną już przez wysyłającego, lub jej równowartości w walucie kraju, który pobiera należytość uzupełniającą. *Przewidzianej wyżej opłaty uzupełniającej można żądać także w razie posłania przesyłki za adresatem lub niemożności jej doręczenia; pozostaje ona własnością zarządu, który ją pobrał.*

3. Doręczenie pakietu odbiorcy lub oddanie mu uwiadomienia, wzywającego do odbioru przesyłki, podejmuje się tylko jeden raz. Po bezskutecznem usiłowaniu nie uważa się pakietu za przesyłkę ekspresową i doręcza go w ten sam sposób, co pakiety zwykłe.

4. — Si un colis de l'espèce est, par suite de changement de domicile du destinataire, réexpédié à un autre pays sans que la remise par exprès ait été tentée, la taxe fixe payée par l'expéditeur est bonifiée au nouveau pays de destination, si celui-ci a consenti à se charger de la remise par exprès; dans le cas contraire, cette taxe reste acquise à l'Office du pays de la première destination, de même qu'en ce qui concerne les colis tombés en rebut.

Article 10.

Colis pour les prisonniers de guerre.

Les colis postaux, à l'exception des colis grevés de remboursement, destinés aux prisonniers de guerre ou expédiés par eux, sont affranchis de toutes taxes prévues par la présente Convention, aussi bien dans les pays d'origine et de destination que dans les pays intermédiaires. Ces colis postaux expédiés en franchise ne donnent pas lieu aux bonifications prévues par les articles 3, 5, 6, 7 et 9 de la présente Convention.

Article 11.

Interdiction de percevoir des droits autres que ceux prévus par la Convention. Payement des droits de douane.

1. — Les colis auxquels s'applique la présente Convention ne peuvent être frappés d'aucun droit postal autre que ceux prévus par les divers articles de ladite Convention.

Est accordée aux Offices de destination, la faculté de prélever des destinataires, un droit de dépôt pour les colis qui ne seraient pas retirés de la poste dans un délai stipulé par les règlements internes de ces pays. Le montant du droit en question est fixé par la législation intérieure de chaque pays.

2. — Les droits de douane ou autres droits non-postaux doivent être acquittés par les destinataires des colis. Toutefois, dans les relations entre Offices qui se sont mis d'accord à cet égard, les expéditeurs peuvent prendre à leur charge les droits dont il s'agit, moyennant déclaration préalable au bureau de départ. Dans ce cas ils doivent payer, sur la demande du bureau de destination, les sommes indiquées par ce bureau.

L'Administration qui fait opérer le dédouanement pour le compte de l'expéditeur, est autorisée à percevoir, de ce chef, un droit spécial qui ne peut dépasser 25 centimes par colis.

4. Jeżeli wskutek zmiany miejsca zamieszkania odbiorcy posyła się pakiet taki do innego kraju, zanim usiłowano uskutecznić jego doręczenie ekspresowe, wówczas zwraca się opłatę stałą, zapłaconą przez wysyłającego, nowemu krajowi przeznaczenia, jeżeli kraj ten oświadczył gotowość doręczenia ekspresowego. W przeciwnym razie dostaje się opłata ta pierwszemu krajowi przeznaczenia podobnie jak wtedy, gdy chodzi o pakiety, których nie można doręczyć.

Artykuł 10.

Pakiety dla jeńców wojennych.

Pakiety pocztowe, przeznaczone dla jeńców wojennych lub wysyłane przez nich, z wyjątkiem pakietów za pobraniem, są zarówno w kraju nadania i przeznaczenia jak i w krajach pośrednich uwolnione od wszelkich opłat, przewidzianych układem niniejszym. Za te pakiety pocztowe, przesyłane bezpłatnie, nie zwraca się kwot, o których mowa w artykułach 3., 5., 6., 7. i 9. obecnego układu.

Artykuł 11.

Zakaz pobierania innych opłat prócz przewidzianych w układzie. Zapłaty należytości celnych.

1. Pakietów, do których odnosi się układ niniejszy, nie można obciążać żadnymi innymi należytościami prócz opłat pocztowych, przewidzianych w rozmaitych artykułach układu tego.

Zarządy krajów przeznaczenia mają przyznane prawo pobierania składowego od odbiorców pakietów, których nie odebrano z poczty w ciągu terminów, ustanowionych regulaminami wewnętrznymi odnośnego kraju. Wysokość wspomnianej opłaty oznacza ustawodawstwo wewnętrzne każdego kraju.

2. Odbiorcy pakietów muszą wyrównać należytości celne i inne opłaty niepocztowe. W obrocie między zarządami, które porozumiały się w tym względzie, mogą jednak wysyłający przyjąć na siebie opłaty powyższe na podstawie oświadczenia, złożonego z góry w urzędzie pocztowym nadawczym. W tym wypadku mają oni na wezwanie urzędu pocztowego miejsca przeznaczenia uiścić kwoty, oznaczone przez urząd ten.

Zarząd, który zarządza odlenie na rachunek wysyłającego, jest upoważniony do pobierania za to osobnej opłaty, która nie może przekraczać 25 centymów od jednego pakietu.

Article 12.

Retrait ou modification d'adresse. Annulation ou modification du montant du remboursement.

L'expéditeur d'un colis postal peut le faire retirer du service ou en faire modifier l'adresse aux conditions et sous les réserves déterminées pour les correspondances par l'article 9 de la Convention principale, avec cette addition que, si l'expéditeur demande le renvoi ou la réexpédition d'un colis, il est tenu à garantir d'avance le payement du port dû pour la nouvelle transmission.

L'expéditeur d'un colis postal grevé de remboursement peut aussi faire annuler ou réduire le montant de ce remboursement; les demandes à cet effet sont transmises de la même manière que les demandes de retrait ou de modification d'adresse.

Artykuł 12.

Cofnięcie pakietu lub zmiana adresu. Wykreślenie lub zmiana kwoty powziątku.

Wysyłający może wycofać pakiet z poczty lub zmienić jego adres; przytem należy przestrzegać warunków i zastrzeżeń, ustanowionych co do przesyłek listowych w artykule 9. układu głównego, z tym dodatkiem, że wysyłający, który żąda zwrotu lub dalszego przesłania pakietu, ma zabezpieczyć z góry zapłatę należytości, przypadającej za nowy przewóz.

Nadawca pakietu pocztowego, obciążonego powziątkiem, może zarządzić wykreślenie lub zniżenie sumy powziątku; odnośne żądania przesyła się w ten sam sposób, jak żądania co do zwrotu pakietu lub zmiany adresu.

Article 13.

Réexpédition — Rebuts — Annulation des droits de douane.

La réexpédition d'un pays sur un autre de colis postaux, par suite de changement de résidence des destinataires, ainsi que le renvoi des colis postaux tombés en rebut, ou refoulés par la douane, donne lieu à la perception supplémentaire des taxes fixées par les paragraphes 1 à 5 de l'article 5 à la charge des destinataires ou, le cas échéant, des expéditeurs, sans préjudice du remboursement des droits de douane ou autres frais spéciaux *dont le pays de destination n'accorde pas l'annulation.*

Les Administrations contractantes s'engagent à intervenir auprès des Administrations des douanes respectives pour que les droits de douane soient annulés sur les colis postaux renvoyés au pays d'origine ou réexpédiés sur un tiers pays.

Artykuł 13.

Posyłanie za adresatem; niemożność doręczenia; umorzenie należytości celnych.

Dalsze posłanie pakietów z jednego kraju do drugiego wskutek zmiany miejsca pobytu odbiorców oraz zwrotne przesyłanie pakietów, których nie można doręczyć lub które władza celna odrzuciła, uprawnia do dodatkowego poboru opłat, ustanowionych w paragrafach 1. do 5. artykułu 5., na rachunek odbiorców a w danym razie wysyłających, z zastrzeżeniem ściągnięcia należytości celnych i innych wydatków osobnych, *na których umorzenie nie zgadza się kraj przeznaczenia.*

Zarządy kontraktujące zobowiązują się do poczynienia starań u właściwych zarządów celnych w celu umorzenia należytości celnych od pakietów pocztowych, które zwrócono do kraju nadania albo przesłano dalej do innego kraju.

Article 14.

Interdictions.

1. — *Sauf arrangement contraire entre les pays contractants,* il est interdit d'expédier par la voie de la poste des colis contenant:

a) *des matières explosibles, inflammables ou dangereuses, des animaux ou insectes vivants sauf les exceptions prévues au Règlement d'exécution;*

b) *des lettres ou des notes ayant le caractère de correspondance,*

Artykuł 14.

Zakazy.

1. Z zastrzeżeniem odmiennego układu między krajami kontraktującymi zabronione jest przesyłanie pocztą pakietów, zawierających przedmioty następujące:

a) przedmioty wybuchowe, łatwo zapalne lub niebezpieczne, żywe zwierzęta lub owady, pomijając wyjątki, przewidziane w regulaminie wykonawczym;

b) listy lub notatki, mające charakter korespondencyi osobistej;

c) des objets dont l'admission n'est pas autorisée par les lois ou règlements de douane ou autres.

Il est également interdit d'expédier des espèces monnayées, des matières d'or et d'argent et d'autres objets précieux, dans les colis sans valeur déclarée à destination des pays qui admettent la déclaration de valeur. Toutefois, il est permis d'insérer dans l'envoi la facture ouverte réduite à ses énonciations constitutives, de même qu'une simple copie de l'adresse du colis avec mention de l'adresse de l'expéditeur.

2. — Dans le cas où un colis tombant sous l'une de ces prohibitions est livré par l'une des Administrations de l'Union à une autre Administration de l'Union, celle-ci procède de la manière et dans les formes prévues par sa législation et par ses règlements intérieurs.

Article 15.

Responsabilité.

1. — Sauf le cas de force majeure, lorsqu'un colis postal a été perdu, spolié ou avarié, l'expéditeur et, à défaut ou sur la demande de celui-ci, le destinataire a droit à une indemnité correspondant au montant réel de la perte, de la spoliation ou de l'avarie, à moins que le dommage n'ait été causé par la faute ou la négligence de l'expéditeur ou ne provienne de la nature de l'objet et sans que cette indemnité puisse dépasser, pour les colis ordinaires, 25 francs, et pour les colis avec valeur déclarée, le montant de cette valeur.

Dans le cas où une indemnité a été payée pour la perte ou la destruction complète d'un colis, l'expéditeur a, en outre, droit à la restitution des frais d'expédition. Lorsqu'une réclamation a été motivée par une faute de la poste, les frais postaux de réclamation sont restitués à l'expéditeur.

Toutefois, le droit d'assurance reste acquis aux Administrations postales.

2. — Les pays disposés à se charger des risques pouvant dériver du cas de force majeure sont autorisés à prélever de ce chef, sur les colis avec valeur déclarée, une surtaxe dans les conditions déterminées par l'article 12, § 2, de l'Arrangement concernant l'échange des lettres et boîtes de valeur déclarée.

3. — L'obligation de payer l'indemnité incombe à l'Administration dont relève le bureau expéditeur. Est réservé à cette Administration le recours contre l'Administration responsable, c'est-à-

c) przedmioty, których wprowadzanie jest zabronione ustawami i przepisami celnymi lub innymi.

Również zakazanem jest przesyłanie monet brzęczących, towarów złotych lub srebrnych albo innych przedmiotów kosztownych w pakietach pocztowych bez podania wartości do krajów, które zezwalają na jej deklarowanie. Wolno jednak dołączyć do przesyłki rachunek otwarty, obejmujący jedynie szczegóły istotne dla rachunku, tudzież zwykły odpis adresu pakietu z podaniem adresu wysyłającego.

2. Jeżeli pewien zarząd związkowy oddaje drugiemu zarządowi pakiet pocztowy, podpadający pod jeden z zakazów powyższych, wówczas ma zarząd ten postąpić w sposób, przewidziany swymi wewnętrznymi ustawami i postanowieniami.

Artykuł 15.

Odpowiedzialność.

1. Jeżeli pakiet pocztowy zginie, ulegnie wykradzeniu zawartości albo uszkodzeniu, a nie zachodzi przypadek siły wyższej, wówczas ma wysyłający, a w braku tegoż lub na jego żądanie odbiorca prawo do wynagrodzenia, odpowiadającego rzeczywistej wysokości straty, ubytku lub uszkodzenia, wyjąwszy gdyby szkoda wynikła z zawinienia lub niedbalstwa wysyłającego albo wskutek naturalnych własności przedmiotu, i z zastrzeżeniem, iż odszkodowanie to nie może przekraczać przy pakietach zwyczajnych 25 franków, a przy pakietach z podaną wartością kwoty deklarowanej.

Jeżeli dano wynagrodzenie za zginięcie lub zupełne zniszczenie pakietu, ma wysyłający ponadto prawo do zwrotu należytości za przesłanie. Jeżeli reklamacya została spowodowana przez zawinienie zakładu pocztowego, zwraca się wysyłającemu zapłacone na rzecz poczty opłaty reklamacyjne.

Opłata za ubezpieczenie należy jednak do zarządów pocztowych.

2. Kraje, które są gotowe przyjąć odpowiedzialność za wypadki siły wyższej, mają prawo pobierać za to od pakietów pocztowych z podaną wartością opłatę dodatkową pod warunkami, ustanowionymi w artykule 12., § 2., układu o wymianie listów i pudełek wartościowych.

3. Obowiązek zapłacenia odszkodowania ciąży na tym zarządzie, do którego należy urząd nadawczy. Zarządowi temu zastrzeżony jest regres do zarządu odpowiedzialnego, to jest do zarządu, na którego obszarze lub w którego okręgu służbowym przesyłka

dire contre l'Administration sur le territoire ou dans le service de laquelle la perte, spoliation ou avarie a eu lieu.

En cas de perte, de spoliation ou d'avarie, dans des circonstances de force majeure sur le territoire ou dans le service d'un pays se chargeant des risques mentionnés au § 2 ci-dessus d'un colis avec valeur déclarée, le pays où la perte, la spoliation ou l'avarie a eu lieu en est responsable devant l'Office expéditeur, si ce dernier se charge, de son côté, des risques en cas de force majeure à l'égard de ses expéditeurs, quant aux envois de valeur déclarée.

4. — Jusqu'à preuve du contraire, la responsabilité incombe à l'Administration qui, ayant reçu le colis sans faire d'observation, ne peut établir ni la délivrance au destinataire ni, s'il y a lieu, la transmission régulière à l'Administration suivante.

5. — Le payement de l'indemnité par l'Office expéditeur doit avoir lieu le plus tôt possible et, au plus tard, dans le délai d'un an à partir du jour de la réclamation. L'Office responsable est tenu de rembourser sans retard à l'Office expéditeur le montant de l'indemnité payée par celui-ci.

L'Office d'origine est autorisé à désintéresser l'expéditeur pour le compte de l'Office intermédiaire ou destinataire qui, régulièrement saisi, a laissé une année s'écouler sans donner suite à l'affaire. En outre, dans le cas où un Office dont la responsabilité est dûment établie, a, tout d'abord, décliné le payement de l'indemnité, il doit prendre à sa charge, en plus de l'indemnité, les frais accessoires résultant du retard non justifié apporté au payement.

6. — Il est entendu que la réclamation n'est admise que dans le délai d'un an à partir du dépôt du colis à la poste; passé ce terme, le réclamant n'a droit à aucune indemnité.

7. — Si la perte, *la spoliation* ou l'avarie a eu lieu en cours de transport entre les bureaux d'échange de deux pays limitrophes, sans qu'il soit possible d'établir sur lequel des deux territoires le fait s'est accompli, *ou si, en cas d'inscription globale des colis ordinaires sur les feuilles de route, il ne peut être établi sur quel territoire un colis a été perdu, spolié ou avarié, les Administrations en cause supportent le dommage par parts égales.*

Pour les envois adressés bureau restant ou conservés en instance à la disposition des destina-

zginęła albo uległa wykradzeniu zawartości lub uszkodzeniu.

W razie zginięcia, wykradzenia zawartości lub uszkodzenia pakietu z podaną wartością wśród okoliczności, uzasadniających siłę wyższą, na obszarze lub w okręgu służbowym kraju, który przyjmuje odpowiedzialność, wspomnianą w poprzedzającym § 2., odpowiada kraj, gdzie zaszło zginięcie, wykradzenie zawartości lub uszkodzenie przesyłki, wobec zarządu nadawczego, jeżeli zarząd ten przyjmuje ze swej strony co do przesyłek wartościowych względem swych nadawców odpowiedzialność za przypadki siły wyższej.

4. Dopóki przeciwieństwo nie będzie udowodnione, ciąży odpowiedzialność na tym zarządzie, który przyjął przedmiot odnośny bez zastrzeżenia, a nie może wykazać jego wydania odbiorcy albo w danym razie jego prawidłowego oddania następnemu zarządowi.

5. Zarząd nadawczy powinien wypłacić odszkodowanie z wszelkim możliwym pośpiechem, a najpóźniej w przeciągu roku, licząc od dnia reklamacyi. Zarząd, ponoszący odpowiedzialność, ma zwrócić zarządowi nadawczemu bezzwłocznie zapłaconą przezeń kwotę odszkodowania.

Zarząd nadawczy jest uprawniony do odszkodowania wysyłającego na rachunek zarządu pośredniego lub zarządu miejsca przeznaczenia, jeżeli zarząd ten nie załatwił sprawy po prawidłowem przedstawieniu mu reklamacyi mimo upływu roku. Zarząd, którego odpowiedzialność stwierdzono w sposób należyty a który odmówił na razie wypłaty odszkodowania, ma ponieść oprócz odszkodowania nadto wydatki poboczne, powstałe wskutek nieusprawiedliwionej zwłoki w zapłacie.

6. Każda reklamacya jest dopuszczalna jedynie w terminie jednorocznym, licząc od dnia nadania pakietu; po upływie tego terminu nie ma reklamujący prawa do odszkodowania.

7. Jeżeli zginięcie, *wykradzenie* zawartości lub uszkodzenie przesyłki zaszło w czasie przewozu między urzędami wymiennymi dwóch krajów sąsiadujących, a nie można stwierdzić, na którym z obu tych obszarów wypadek ten zdarzył się, *albo jeżeli w razie sumarycznego kartowania pakietów pocztowych nie da się wykazać, na którym obszarze zaszło zginięcie, wykradzenie zawartości lub uszkodzenie pakietu, wówczas ponoszą interesowane zarządy szkodę w równych częściach.*

Odpowiedzialność za przesyłki, adresowane poste restante, albo za inne przesyłki, przygotowane

taires, la responsabilité cesse par la délivrance à une personne qui a justifié de son identité suivant les règles en vigueur dans le pays de destination et dont les noms et qualités sont conformes aux indications de l'adresse.

8. — Les Administrations cessent d'être responsables des colis postaux dont les ayants-droit ont pris livraison.

Article 16.

Déclaration frauduleuse.

Toute déclaration frauduleuse de valeur supérieure à la valeur réelle du contenu d'un colis est interdite. En cas de déclaration frauduleuse de cette nature l'expéditeur perd tout droit à une indemnité sans préjudice des poursuites judiciaires que peut comporter la législation du pays d'origine.

Article 17.

Suspension temporaire du service.

Chaque Administration peut, dans des circonstances extraordinaires qui sont de nature à justifier la mesure, suspendre temporairement le service des colis postaux d'une manière générale ou partielle, à la condition d'en donner immédiatement avis, au besoin par le télégraphe, à l'Administration ou aux Administrations intéressées.

Article 18.

Législation intérieure.

La législation intérieure de chacun des pays contractants demeure applicable en tout ce qui n'est pas prévu par les stipulations contenues dans la présente Convention.

Article 19.

Unions restreintes.

1. — Les stipulations de la présente Convention ne portent pas restriction au droit des parties contractantes de maintenir et de conclure des Conventions spéciales, ainsi que de maintenir et d'établir des unions plus restreintes, *en vue de la réduction des taxes ou de toute autre amélioration de service.*

do odbioru, gaśnie przez ich wydanie osobie, która stosownie do przepisów, obowiązujących w kraju przeznaczenia, wykazała swą tożsamość i której nazwisko i charakter zgadza się z szczegółami adresu.

8. Odpowiedzialność zarządów za pakiety pocztowe gaśnie z chwilą ich odebrania przez uprawnionych.

Artykuł 16.

Oszustne podanie wartości.

Każde oszustne podanie wartości, które przenosi rzeczywistą wartość treści pakietu, jest zakazane. W razie takiego oszustnego podania wartości traci wysyłający wszelkie prawa do odszkodowania niezależnie od zarządzeń sądowych, które ustawodawstwo kraju pochodzenia ewentualnie przepisuje.

Artykuł 17.

Przejściowe zastanowienie służby.

Każdy zarząd może wśród warunków nadzwyczajnych, usprawiedliwiających zarządzenie takie, zastanowić na pewien czas wymianę pakietów pocztowych całkowicie lub częściowo pod warunkiem, iż zawiadomi o tem bezzwłocznie interesowany zarząd lub interesowane zarządy, i to w razie potrzeby drogą telegraficzną.

Artykuł 18.

Ustawodawstwo wewnętrzne.

We wszystkich szczegółach, nie objętych przepisami układu niniejszego, należy stosować ustawodawstwo wewnętrzne poszczególnych krajów kontraktujących.

Artykuł 19.

Związki ściślejsze.

1. Postanowienia układu niniejszego nie ograniczają prawa stron kontraktujących do utrzymania w mocy, względnie zawierania umów szczególnych, tudzież do utrzymania i tworzenia związków ściślejszych *w celu obniżenia opłat lub innych ulepszeń obrotu służbowego.*

2. — Toutefois, les Offices des pays participant à la présente Convention, qui entretiennent un échange de colis postaux avec des pays non contractants, admettent tous les autres Offices participants à profiter de ces relations pour l'échange des colis postaux avec ces derniers pays.

Article 20.

Adhésions à la Convention.

1. — Les pays de l'Union postale universelle qui n'ont point pris part à la présente Convention sont admis à y adhérer sur leur demande et dans la forme prescrite par l'article 24 de la Convention principale en ce qui concerne les adhésions à l'Union postale universelle.

2. — Toutefois, si le pays qui désire adhérer à la présente Convention réclame la faculté de percevoir une surtaxe supérieure à 25 centimes par colis, le Gouvernement de la Confédération suisse soumet la demande d'adhésion à tous les pays contractants. Cette demande est considérée comme admise si, dans un délai de six mois, aucune objection n'a été présentée.

Article 21.

Règlement d'exécution.

Les Administrations des postes des pays contractants désignent les bureaux ou localités qu'elles admettent à l'échange international des colis postaux; elles règlent le mode de transmission de ces colis et arrêtent toutes les autres mesures de détail et d'ordre nécessaires pour assurer l'exécution de la présente Convention.

Article 22.

Congrès e Conférences.

La présente Convention est soumise aux conditions de révision déterminées par l'article 25 de la Convention principale.

Article 23.

Propositions de modifications formulées dans l'intervalle des Congrès.

1. — Dans l'intervalle qui s'écoule entre les réunions prévues à l'article 25 de la Convention principale, toute Administration des postes d'un des pays contractants a le droit d'adresser aux

2. Zarządy krajów, uczestniczących w układzie niniejszym, które utrzymują obrót pakietów pocztowych z krajami, nie należącymi do układu, zezwolą jednak wszystkim innym zarządom interesowanym na korzystanie z połączeń powyższych w celu wymiany pakietów pocztowych z tymi ostatnimi krajami.

Artykuł 20.

Przystąpienia do układu.

1. Kraje związkowe, które nie wzięły udziału w układzie niniejszym, mogą na żądanie przystąpić do niego we formie, przepisanej artykułem 24. układu głównego pod względem przystąpienia do światowego Związku pocztowego.

2. Jeżeli jednak kraj, który chce przystąpić do układu niniejszego, zastrzega sobie prawo pobierania wyższego dodatku aniżeli 25 centymów od każdego pakietu, wówczas uwiadomi rząd Związku szwajcarskiego wszystkie kraje związkowe o żądaniu przystąpienia. Żądanie to uważa się za przyjęte, jeżeli w ciągu okresu sześciomiesięcznego nie podniesiono przeciw niemu zarzutu.

Artykuł 21.

Regulamin wykonawczy.

Zarządy pocztowe krajów, uczestniczących w układzie, wyznaczają urzędy lub miejsca, dopuszczone do wymiany pakietów pocztowych z zagranicą, i mają oznaczyć sposób przesyłania tych pakietów oraz wszelkie inne zarządzenia potrzebne w celu zapewnienia wykonania niniejszego układu.

Artykuł 22.

Kongresy i konferencye.

Układ niniejszy podlega warunkom rewizyjnym, ustanowionym w artykule 25. układu głównego.

Artykuł 23.

Wnioski w czasie między zebraniami.

1. W czasie między zebraniami, przewidzianymi w artykule 25. układu głównego, ma zarząd pocztowy każdego kraju związkowego prawo przedkładania innym zarządom interesowanym za pośre-

autres Administrations participantes, par l'intermédiaire du Bureau international, des propositions concernant le service des colis postaux.

Pour être mise en délibération, chaque proposition doit être appuyée par, au moins, deux Administrations, sans compter celle dont la proposition émane. Lorsque le Bureau international ne reçoit pas, en même temps que la proposition, le nombre nécessaire de déclarations d'appui, la proposition reste sans aucune suite.

2. — Toute proposition est soumise au procédé déterminé au paragraphe 2 de l'article 26 de la Convention principale.

3. — Pour devenir exécutoires, ces propositions doivent réunir, savoir:

a) l'unanimité des suffrages, s'il s'agit de l'addition de nouvelles dispositions ou de la modification des dispositions du présent article et des articles 1, 2, 3, 4, 5, 6, 7, 8, 9, 10, 11, 12, 14, 15, 16, 17, 22 et 24 de la présente Convention;

b) les deux tiers des suffrages, s'il s'agit de la modification des dispositions de la présente Convention autres que celles des articles précités;

c) la simple majorité absolue, s'il s'agit de l'interprétation des dispositions de la présente Convention, sauf le cas de litige prévu à l'article 23 de la Convention principale.

4. — Les résolutions valables sont consacrées, dans les deux premiers cas, par une déclaration diplomatique, et, dans le troisième cas, par une notification administrative, selon la forme indiquée à l'article 26 de la Convention principale.

5. — Toute modification ou résolution n'est exécutoire que trois mois, au moins, après sa notification.

dnictwem Biura międzynarodowego wniosków co do wymiany pakietów pocztowych.

Aby wniosek mógł być poddany pod obrady, musi on być poparty co najmniej przez dwa zarządy, nie licząc tego zarządu, od którego pochodzi. Jeżeli Biuro międzynarodowe nie otrzyma równocześnie z wnioskiem potrzebnej liczby oświadczeń popierających, w takim razie nie uwzględni się wniosku.

2. Każdy wniosek podlega postępowaniu, przepisanemu w § 2. artykułu 26. układu głównego.

3. Do przyjęcia wniosków potrzeba:

a) Jednomyślności, jeżeli chodzi o przyjęcie nowych postanowień lub o zmianę postanowień niniejszego artykułu i artykułów 1., 2., 3., 4., 5. 6., 7., 8., 9., 10., 11., 12., 14., 15., 16., 17., 22. i 24. układu niniejszego;

b) większości dwóch trzecich, jeżeli chodzi o zmianę innych postanowień układu, a nie tych, które mieszczą się w artykułach wspomnianych;

c) zwykłej większości głosów, jeżeli chodzi o tłumaczenie postanowień układu niniejszego, wyjąwszy wypadek różnicy zdań, przewidziany w artykule 23. układu głównego.

4. Uchwały będą potwierdzane jako ważne we formie, podanej w artykule 26. układu głównego, w dwóch pierwszych wypadkach przez oświadczenie dyplomatyczne, a w trzecim wypadku przez zawiadomienie w drodze administracyjnej.

5. Przyjęte zmiany i nowe uchwały nie mogą wejść w wykonanie przed upływem co najmniej trzech miesięcy od ich ogłoszenia.

Article 24.

Durée de la Convention — Abrogation des traitées antérieurs — Ratifications.

1. — La présente Convention sera mise à exécution le *1er octobre 1907*.

2. — Elle aura la même durée que la Convention principale, sans préjudice du droit laissé à chaque partie contractante de se retirer de cette Convention moyennant un avis donné, un an à l'avance, par son Gouvernement au Gouvernement de la Confédération suisse.

Artykuł 24.

Czas trwania układu. — Uchylenie układów dawniejszych. — Ratyfikacya.

1. Układ niniejszy wejdzie w życie w dniu *1. października 1907*.

2. Będzie on miał ten sam czas trwania co układ główny, niezależnie od zastrzeżonego każdemu krajowi prawa odstąpienia od układu, jeżeli rząd jego doniesie o zamiarze tym rządowi Związku szwajcarskiego na rok naprzód.

3. — Sont abrogées, à partir du jour de la mise à exécution de la présente Convention, toutes les dispositions convenues antérieurement entre les divers pays contractants ou entre leurs Administrations, pour autant qu'elles ne seraient pas conciliables avec les termes de la présente Convention, et sans préjudice des droits réservés par les articles 18 et 19 précédents.

4. — La présente Convention sera ratifiée aussitôt que faire se pourra. Les actes de ratification seront échangés à *Rome*.

En foi de quoi les plénipotentiaires des pays ci-dessus énumérés ont signé la présente Convention à *Rome, le vingt-six mai mil neuf cent six.*

3. Od dnia wejścia w wykonanie układu niniejszego tracą moc obowiązującą wszystkie postanowienia, ułożone poprzednio między poszczególnymi krajami kontraktującymi lub ich zarządami, a to o tyle, o ile przepisy ich nie są w zgodzie z postanowieniami układu obecnego, jednak bez naruszenia praw, zastrzeżonych w poprzedzających artykułach 18. i 19.

4. Układ niniejszy ma być jak najrychlej ratyfikowany. Dokumenty ratyfikacyjne będą wymienione w *Rzymie*.

W dowód tego podpisali pełnomocnicy krajów wyżej wymienionych układ niniejszy *w Rzymie, dnia dwudziestego szóstego maja roku tysiąc dziewięćsetnego szóstego.*

Pour l'Autriche: **Za Austryę:**

Stibral.
Eberan.

Pour la Hongrie: **Za Węgry:**

Pierre de Szalay.
Dr. de Hennyey.

Pour la Bosnie-Herzégovine: **Za Bośnię-Hercegowinę**

Schleyer.
Kowarschik.

Pour l'Allemange et les Protectorats allemands: **Za Niemcy i obszary, będące pod opieką Niemiec:**

Gieseke.
Knof.

Pour la République Argentine: **Za Rzeczpospolitą Argentyńską:**

Alberto Blancas.

Pour la Belgique: **Za Belgię:**

J. Sterpin.
L. Wodon
A. Lambin.

Pour la Bolivie: **Za Boliwię:**

J. de Lemoine.

Pour la Bulgarie: **Za Bułgaryę:**

Iv. Stoyanovitch.
T. Tzontcheff.

Pour le Chili: Za Chile:

Carlos Larrain Claro.
M. Luis Santos Rodriguez.

Pour la République de Colombie: Za Rzeczpospolitą Kolumbijską:

G. Michelsen.

Pour la Crète: Za Kretę:

Elio Morpurgo.
Carlo Gamond
Pirrone.
Giuseppe Greborio.
E. Delmati.

Pour le Danemark et les colonies danoises: Za Danię i kolonie duńskie:

Kiörboe.

Pour l'Égypte: Za Egipt:

Y. Saba.

Pour l'Espagne: Za Hiszpanię:

Carlos Florez.

Pour la France et l'Algérie: Za Francyę i Algier:

Jacotey.
Lucien Saint.
Herman.

Pour les colonies et protectorats français de l'Indo-Chine: Za francuskie kolonie i obszary protegowane w Indo-Chinach:

G. Schmidt.

Pour l'ensemble des autres colonies françaises: Za ogół innych kolonii francuskich:

Morgat.

Pour la Grèce: Za Grecyę:

Christ. Mizzopoulos.
C. N. Marinos.

Pour le Guatemala: Za Guatemalę:

Thomás Segarini.

Pour l'Inde britannique: Za Indye Brytańskie:

H. M. Kisch.
E. A. Doran.

Pour l'Italie et les colonies italiennes: **Za Włochy i kolonie włoskie:**

Elio Morpurgo.
Carlo Gamond.
Pirrone.
Giuseppe Greborio.
E. Delmati.

Pour le Japon: **Za Japonię:**

Kanichiro Matsuki.
Takeji Kawamura.

Pour le Luxembourg: **Za Luksemburg:**

Pour M. Mongenast
A. W. Kymmell.

Pour le Monténégro: **Za Czarnogórę:**

Eug. Popovitch.

Pour la Norvège: **Za Norwegię:**

Thb. Heyerdahl.

Pour les Pays-Bas: **Za Niderlandy:**

Pour M. G. J. C. A. Pop:
A. W. Kymmell.
A. W. Kymmell.

Pour les colonies néerlandaises: **Za kolonie niderlandzkie:**

Perk

Pour le Pérou: **Za Peru**

Pour la Perse: **Za Persyę:**

Hadji Mirza Ali Khan, Moez es Sultan.
C. Molitor.

Pour le Portugal et les colonies portugaises: **Za Portugalię i kolonie portugalskie:**

Alfredo Pereira.

Pour la Roumanie: **Za Rumunię:**

Gr. Cerkez.
G. Gabrielescu.

Pour la Russie: **Za Rosyę:**

Victor Bilibine.

Pour la Serbie: **Za Serbię:**

Pour le Royaume de Siam: Za Królestwo Siamskie:

H. Keuchenius.

Pour le Suède: Za Szwecyę:

Fredr. Grönwall.

Pour la Suisse: Za Szwajcaryę:

J. B. Pioda.
A. Stäger.
C. Delessert.

Pour la Tunisie: Za Tunis:

Albert Legrand.
E. Mazoyer.

Pour la Turquie: Za Turcyę:

Ah. Fahry.
A. Fuad Hikmet.

Pour l'Uruguay: Za Urugwaj:

Hector R. Gómez.

Pour les États-Unis de Venezuela: Za Stany Zjednoczone Venezuelskie:

Carlos E. Hahn.
Domingo B. Castillo.

Protokół końcowy.

(Pierwopis.)

Au moment de procéder à la signature de la Convention conclue à la date de ce jour, relativement à l'échange des colis postaux, les plénipotentiaires soussignés sont convenus de ce qui suit:

I.

Tout pays où la poste ne se charge pas actuellement du transport de colis postaux et qui adhère à la Convention susmentionnée aura la faculté d'en faire exécuter les clauses par les entreprises de chemins de fer et de navigation. Il pourra en même temps limiter ce service aux colis provenant ou à destination de localités desservies par ces entreprises.

L'Administration postale de ce pays devra s'entendre avec les entreprises de chemins de fer et de navigation pour assurer la complète exécution, par ces dernières, de toutes les clauses de la Convention, spécialement pour organiser le service d'échange à la frontière.

Elle leur servira d'intermédiaire pour toutes leurs relations avec les Administrations postales des autres pays contractants et avec le Bureau international.

II.

Par exception aux dispositions du paragraphe premier de l'article 1er et respectivement de l'article 15 de la Convention, *la Bolivie* a la faculté de limiter provisoirement à 3 kilogrammes, le poids des colis à admettre dans son service et à 15 frs. le maximum de l'indemnité à payer en cas de perte, spoliation ou avarie d'un colis postal sans valeur déclarée ne dépassant pas ce poids.

III.

Par exception aux dispositions du § 1 de l'art. 2, des §§ 1 et 2 de l'art. 3 et respectivement des §§ 1 et 4 de l'art. 5 de la Convention,

1° Le Gouvernement russe a la faculté de porter à 1 franc 25 le droit de transit territorial pour la Russie d'Europe et pour celle d'Asie prises chacune séparément.

(Przekład.)

Przystępując do podpisania zawartego w dniu dzisiejszym układu o wymianie pakietów pocztowych, zgodzili się podpisani pełnomocnicy na postanowienia następujące

I.

Każdy kraj, którego poczta nie zajmuje się na razie przewozem pakietów pocztowych, który jednak przystąpił do wspomnianego układu, ma prawo zarządzić wykonanie układu za pośrednictwem przedsiębiorstw kolejowych i żeglarskich, oraz ograniczyć powyższą służbę pakietową zarówno przy nadawaniu jak i przy wydawaniu do miejsc, w których przedsiębiorstwa powyższe utrzymują ruch.

Zarząd pocztowy takiego kraju zawrze z przedsiębiorstwami kolejowymi i żeglarskimi układy, potrzebne dla zabezpieczenia zupełnego wykonania wszystkich postanowień niniejszej umowy, a zwłaszcza w celu urządzenia służby wymiennej na granicy.

Będzie on służył przedsiębiorstwom tym za pośrednika we wszystkich ich stosunkach z zarządami pocztowymi krajów kontraktujących i Biurem międzynarodowem.

II.

W drodze wyjątku od postanowień § 1. artykułu pierwszego, oraz artykułu 15. układu jest *Boliwia* upoważniona do ograniczenia wagi pakietów pocztowych, dopuszczonych w jej okręgu służbowym, do trzech kilogramów, a najwyższej wysokości odszkodowania, należnego w razie zginięcia, wykradzenia zawartości lub uszkodzenia pakietu bez podania wartości, który nie przekracza tej wagi, do 15 franków.

III.

W drodze wyjątku od postanowień § 1. artykułu 2. i §§ 1. i 2. artykułu 3., oraz §§ 1. i 4. artykułu 5. układu:

1° Jest Rząd Rosyjski uprawniony do podwyższenia opłaty za przewóz pośredni lądem przez obszar Rosyi europejskiej i azyatyckiej, każdej osobno, na 1 frank 25 centymów;

2° Le Gouvernement ottoman a la faculté de porter à 1 franc 25 le droit de transit territorial pour les colis postaux qui doivent traverser la Turquie d'Asie.

3° Est appliqué, pour le transport des colis postaux provenant ou à destination des bureaux argentins de la Costa del Sud, Tierra del Fuego et îles adjacentes, une surtaxe ne dépassant pas 1 franc 25 centimes par colis et pour le transport des colis avec déclaration de valeur à destination ou provenant des mêmes bureaux, un droit supplémentaire, de 10 centimes par 300 francs ou fraction de 300 francs.

4° La République de Colombie, le Pérou les États-Unis de Venezuela et le Brésil ont la faculté de porter transitoirement:

a) à 1 franc le droit de transit territorial;

b) à 1 franc 25 la surtaxe à appliquer aux colis postaux originaires ou à destination de leur territoire.

5° La Perse a la faculté de ne pas assurer le transport des colis postaux en transit par son territoire. Cette faculté lui est accordée à titre provisoire.

6° L'Inde britannique a la faculté d'appliquer aux colis postaux originaires de son pays à destination des autres pays, un tarif gradué correspondant à différentes catégories de poids, à la condition que la moyenne des taxes ne dépasse pas la taxe normale, y compris la surtaxe à laquelle elle aurait droit.

Cette dernière faculté est également accordée aux pays qui adhèreront à la Convention dans l'intervalle, jusqu'au prochain Congrès.

7° Les pays qui, liés actuellement par des contrats à long terme avec des Compagnies de navigation, ne peuvent appliquer dès à présent les droits de transit maritime fixés à l'art. 3, sont autorisés à maintenir les droits fixés par la Convention de Washington, jusqu'à ce qu'ils soient en mesure d'appliquer les nouveaux tarifs.

IV.

La Grèce, la Tunisie et la Turquie d'Asie ont la faculté de ne pas admettre provisoirement les colis

2° jest Rząd Ottomański upoważniony do podwyższenia opłaty za przewóz pośredni lądem pakietów, które muszą przechodzić przez Turcyę azyatycką, na 1 frank 25 centymów.

3° Zastosuje się do przewozu pakietów pocztowych, pochodzących od urzędów argentyńskich na wybrzeżu południowem, w Ziemi Ognistej i na najbliższych wyspach, albo przeznaczonych dla urzędów tych, taksę dodatkową, wynoszącą najwyżej 1 frank 25 centymów za każdy pakiet, a do przewozu pakietów z podaną wartością, pochodzących od tych samych urzędów lub przeznaczonych dla nich, opłatę uzupełniającą w kwocie 10 centymów od każdych 300 franków lub części 300 franków.

4° Rzeczpospolita Kolumbijska, Peru, Stany Zjednoczone Venezuelskie i Brazylia są upoważnione do przejściowego podwyższenia:

a) opłaty za przewóz pośredni lądem na 1 frank;

b) taksy dodatkowej za pakiety, nadane w ich obszarze lub przeznaczone dla ich obszaru, na 1 frank 25 centymów.

5° Persya jest upoważniona nie przewozić pakietów pocztowych przez swój obszar w drodze przewozu pośredniego. Uprawnienie to przyznano Persyi jedynie tymczasowo.

6° Indye Brytańskie są upoważnione stosować do pakietów pocztowych, pochodzących z ich obszaru, a przeznaczonych do innych krajów, taryfę, ustopniowaną według rozmaitych stóp wagi, z tem zastrzeżeniem, iż przeciętna wysokość opłat nie może przekraczać opłaty normalnej z doliczeniem opłaty dodatkowej, do której kraj ten ma prawo.

To ostatnie upoważnienie jest przyznane także krajom, które przystąpią do układu w czasie aż do najbliższego kongresu.

7° Kraje, które są obecnie związane na czas dłuższy układami z towarzystwami żeglugi i nie mogą wskutek tego zastosować zaraz opłat za przewóz morski, ustanowionych w artykule 3., mają prawo utrzymać nadal stopy, podane w układzie waszyngtońskim, i to na tak długo, dopóki nie będą mogły zastosować nowych taryf.

IV.

Grecya, Tunis i Turcya azyatycka mogą niedopuszczać na razie pakietów, których objętość lub

dont les dimensions ou le volume excéderaient le maximum autorisé pour les services maritimes dans le Règlement d'exécution.

przestrzeń przekracza wymiar maksymalny, dopuszczony regulaminem wykonawczym przy przewozie morskim.

En foi de quoi, les plénipotentiaires ci-dessous ont dressé le présent Protocole final, qui aura la même force et la même valeur que si les dispositions qu'il contient étaient insérées dans la Convention, et ils l'ont signé sur un exemplaire qui restera déposé aux Archives du Gouvernement *italien* et dont une copie sera remise à chaque partie.

Rome, le vingt-six mai mil neuf cent six.

W dowód tego spisali podpisani pełnomocnicy niniejszy protokół końcowy, który ma mieć tę samą moc i ważność, jak gdyby jego postanowienia były zamieszczone w osnowie układu i podpisali go w jednem wygotowaniu, które ma być złożone w archiwach Rządu *Włoskiego* i doręczone w odpisie każdej ze stron.

Rzym, dnia dwudziestego szóstego maja roku tysiąc dziewięćsetnego szóstego.

Pour l'Autriche:

Stibral.
Eberan.

Za Austryę:

Pour la Hongrie:

Pierre de Szalay.
Dr. de Hennyey.

Za Węgry

Pour la Bosnie-Herzégovine:

Schleyer.
Kowarschik.

Za Bośnię-Hercegowinę

Pour l'Allemagne et les Protectorats allemands:

Giesecke.
Knof.

Za Niemcy i obszary, będące pod opieką Niemiec:

Pour la République Argentine:

Alberto Blancas.

Za Rzeczpospolitą Argentyńską:

Pour la Belgique:

J. Sterpin.
L. Wodon.
A. Lambin.

Za Belgię:

Pour la Bolivie:

J. de Lemoine.

Za Boliwię:

Pour la Bulgarie:

Iv. Stoyanovitch.
T. Tzontcheff.

Za Bułgaryę

Pour le Chili:

Carlos Larrain Claro
M. Luis Santos Rodriguez

Za Chile:

Pour la République de Colombie: **Za Rzeczpospolitą Kolumbijską:**

G. Michelsen.

Pour la Crète: **Za Kretę:**

Elio Morpurgo.
Carlo Gamond.
Pirrone.
Giuseppe Greborio.
E. Delmati.

Pour le Danemark et les colonies danoises: **Za Danię i kolonie duńskie:**

Kiörboe.

Pour l'Égypte: **Za Egipt:**

Y. Saba.

Pour l'Espagne: **Za Hiszpanię:**

Carlos Florez.

Pour la France et l'Algérie: **Za Francyę i Algier:**

Jacotey.
Lucien Saint.
Herman.

Pour les colonies et protectorats français de l'Indo-Chine: **Za francuskie kolonie i obszary protegowane w Indo-Chinach:**

G. Schmidt.

Pour l'ensemble des autres colonies françaises: **Za ogół innych kolonii francuskich:**

Morgat.

Pour la Grèce: **Za Grecyę:**

Christ. Mizzopoulos.
C. N. Marinos.

Pour le Guatemala: **Za Guatemalę:**

Thomás Segarini.

Pour l'Inde britannique: **Za Indye Brytańskie:**

H. M. Kisch.
E. A. Doran.

Pour l'Italie et les colonies italiennes: **Za Włochy i kolonie włoskie:**

Elio Morpurgo.
Carlo Gamond.
Pirrone.
Giuseppe Greborio.
E. Delmati.

Pour le Japon: **Za Japonię:**

Kanichiro Matsuki.
Takeji Kawamura.

Pour le Luxembourg: **Za Luksemburg:**

Pour M. Mongenast:
A. W. Kymmell.

Pour le Monténégro: **Za Czarnogórę:**

Eug. Popovitch.

Pour la Norvège: **Za Norwegię:**

Thb. Heyerdahl.

Pour les Pays-Bas: **Za Niderlandy:**

Pour M. G. J. C. A. Pop:
A. W. Kymmell.
A. W. Kymmell.

Pour les colonies néerlandaises: **Za kolonie niderlandzkie:**

Perk.

Pour le Pérou: **Za Peru:**

Pour la Perse: **Za Persyę:**

Hadji Mirza Ali Khan, Moez es Sultan.
C. Molitor.

Pour le Portugal et les colonies portugaises: **Za Portugalię i kolonie portugalskie:**

Alfredo Pereira.

Pour la Roumanie: **Za Rumunię:**

Gr. Cerkez.
G. Gabrielescu.

Pour la Russie: **Za Rosyę:**

Victor Bilibine.

Pour la Serbie: **Za Serbię:**

Pour le Royaume de Siam: **Za Królestwo Siamskie:**

H. Keuchenius.

Pour la Suède: **Za Szwecyę:**

Fredr. Grönwall.

Pour la Suisse: **Za Szwajcaryę:**

J. B. Pioda.
A. Stäger.
C. Delessert.

Pour la Tunisie: **Za Tunis:**

Albert Legrand.
E. Mazoyer.

Pour la Turquie: **Za Turcyę:**

Ah. Fahry.
A. Fuad Hikmet.

Pour l'Uruguay: **Za Urugwaj:**

Hector R. Gómez.

Pour les États-Unis de Venezuela: **Za Stany Zjednoczone Venezuelskie:**

Carlos E. Hahn.
Domingo B. Castillo.

Układ

co do

wymiany zleceń pocztowych,

zawarty między

Austryą, Węgrami, Niemcami i obszarami, będącymi pod opieką Niemiec, Belgią, Chile, *Kretą, Danią,* Egiptem, Francyą *i Algierem,* Grecyą, Włochami *i koloniami włoskimi,* Luksemburgiem, Norwegią, Niderlandami, Indyami Niderlandzkimi, Portugalią i koloniami portugalskimi, Rumunią, Szwecyą, Szwajcaryą, Tunisem i Turcyą.

(Pierwopis.)

Les soussignés, plénipotentiaires des Gouvernements des pays ci-dessus dénommés, vu l'article 19 de la Convention principale, ont, d'un commun accord et sous réserve de ratification, arrêté l'Arrangement suivant:

Article premier.

Dispositions préliminaires.

L'échange des valeurs à recouvrer par la poste entre ceux des pays contractants dont les Administrations postales conviennent de se charger réciproquement de ce service, est régi par les dispositions du présent Arrangement.

Article 2.

Papiers admis à l'encaissement; maximum du montant; protêts.

1. — Sont admis à l'encaissement les quittances, factures, billets à ordre, traites, coupons d'intérêts et de dividendes, titres amortis, et généralement toutes les valeurs commerciales ou autres, payables sans frais, et dont *le montant total par envoi n'excède pas* 1000 francs effectifs ou une somme équivalente dans la monnaie de chaque pays. Les Administrations des postes de deux pays correspondants peuvent, d'un commun accord, adopter un maximum plus élevé.

(Przekład.)

Podpisani pełnomocnicy rządów krajów wyżej wymienionych zawarli stosownie do artykułu 19. układu głównego we wspólnem porozumieniu i z zastrzeżeniem ratyfikacyi układ następujący:

Artykuł 1.

Postanowienia wstępne.

Wymiana zleceń pocztowych między tymi z krajów kontraktujących, których zarządy pocztowe zgodzą się na wprowadzenie tej gałęzi służby, jest uregulowana postanowieniami układu niniejszego.

Artykuł 2.

Papiery, dopuszczone do realizacyi; kwota maksymalna; protesty.

1. Do realizacyi są dopuszczone: kwity, rachunki, obietnice zapłaty, opiewające na zlecenie, weksle, kupony na odsetki i na dywidendy, wylosowane papiery wartościowe, tudzież w ogóle wszystkie papiery wartościowe handlowe i inne, wypłacalne bez kosztów, jeżeli ich *kwota ogólna* nie przenosi *przy każdej poszczególnej przesyłce* 1000 franków w monecie metalowej lub sumy, równającej się tej kwocie w walucie każdego kraju. Zarządy pocztowe dwóch krajów, będących ze sobą w stosunkach, mogą za wspólnem porozumieniem ustanowić wyższą kwotę maksymalną.

Toutefois, les Administrations qui ne pourraient se charger de l'encaissement des coupons d'intérêts ou de dividendes et de titres amortis le notifieront aux autres Administrations intéressées par l'intermédiaire du Bureau international.

2. — Les Administrations des postes des pays contractants peuvent également se charger de faire protester les effets de commerce, de faire exercer des poursuites juridiques au sujet de créances et de prendre, d'un commun accord, les dispositions nécessaires au sujet de ce service.

Article 3.

Montant à recouvrer.

Sauf arrangement contraire entre les Administrations intéressées, le montant des valeurs à recouvrer par la poste *est* exprimé en monnaie du pays chargé du recouvrement.

Article 4.

Expédition; nombre des annexes.

1. — L'envoi des valeurs à recouvrer est fait sous forme de pli recommandé adressé directement par le déposant au bureau de poste qui doit encaisser les fonds.

2. — Le même envoi peut contenir plusieurs valeurs recouvrables par un même bureau de poste sur des débiteurs différents, au profit d'une même personne. Cependant le même envoi ne peut contenir des valeurs recouvrables sur plus de cinq débiteurs différents.

Article 5.

Taxe; récépissé.

1. — La taxe d'un envoi fait en conformité de l'article 4 précédent ne doit pas dépasser celle d'une lettre recommandée du poids de cet envoi. Cette taxe appartient en entier à l'Administration des postes du pays d'origine.

2. — Un récépissé de l'envoi est remis gratuitement à l'intéressé au moment du dépôt.

Article 6.

Inadmissibilité de payements partiels.

Il n'est pas admis de payement partiel. Chaque valeur doit être payée intégralement et en une seule fois, sinon elle est tenue comme refusée.

Zarządy, które nie mogą podjąć się realizowania kuponów na odsetki i dywidendy oraz wyciągniętych papierów wartościowych, zawiadomią o tem inne zarządy interesowane za pośrednictwem Biura międzynarodowego.

2. Zarządy pocztowe krajów kontraktujących mogą dalej podejmować się protestowania papierów handlowych, oraz pośredniczenia w sądowem zaskarżaniu wierzytelności i ułożyć we wspólnem porozumieniu postanowienia potrzebne pod względem odnośnego postępowania.

Artykuł 3.

Kwota, podlegająca ściągnięciu.

Z zastrzeżeniem odmiennego porozumienia się między zarządami interesowanymi należy oznaczyć kwotę, przeznaczoną do ściągnięcia przez pocztę za poszczególne dokumenty zleceniowe, w walucie tego kraju, który ma zająć się ściągnięciem.

Artykuł 4.

Odsyłanie; ilość załączników.

1. Dokumenty, przeznaczone do zrealizowania, przesyła się listem poleconym, który wysyłający powinien wystosować wprost do urzędu pocztowego, mającego zająć się ściągnięciem odnośnej kwoty.

2. Każda przesyłka może obejmować różne dokumenty zleceniowe, których realizacyę ma przeprowadzić urząd pocztowy u różnych dłużników na korzyść tego samego wysyłającego. Jedna przesyłka nie może jednak obejmować dokumentów zleceniowych, opiewających na więcej jak pięciu różnych dłużników.

Artykuł 5.

Opłata; rewers nadawczy.

1. Opłata za przesyłkę, nadaną według poprzedzającego artykułu 4., nie może być wyższą od opłaty za list polecony tej samej wagi. Opłata ta należy niepodzielnie do zarządu pocztowego obszaru nadawczego.

2. Wysyłającemu wydaje się przy nadaniu bezpłatnie rewers nadawczy na przesyłkę.

Artykuł 6.

Niedopuszczalność zapłaty częściowej.

Zapłaty częściowe nie są dopuszczalne. Kwota, która ma być ściągnięta za każdy poszczególny dokument, musi być zapłacona w zupełności i na raz, gdyż w przeciwnym razie przyjmuje się, iż odmówiono przyjęcia.

Article 7.

Droit d'encaissement.

1. — L'Administration chargée de l'encaissement prélève, sur le montant de chaque valeur encaissée, une rétribution de 10 centimes ou l'équivalent dans la monnaie du pays de destination.

2. — Le produit de cette rétribution ne donne lieu à aucun décompte entre les Administrations intéressées.

Artykuł 7.

Należytość za ściągnięcie

1. Zarząd pocztowy, który ma przeprowadzić ściągnięcie, potrąca z kwoty, otrzymanej za każdy poszczególny dokument zleceniowy, który zrealizowano, opłatę w kwocie 10 centymów albo odnośną równowartość, oznaczoną w walucie kraju przeznaczenia.

2. Dochód z opłaty tej nie jest przedmiotem obrachunku między zarządami interesowanymi.

Article 8.

Transmission du montant recouvré; renvoi des valeurs-non-recouvrées.

1. — La somme recouvrée, après déduction:
a) de la rétribution fixée à l'article 7;
b) de la taxe ordinaire des mandats de poste, et
c) s'il y a lieu, des droits fiscaux appliqués aux valeurs *et de la différence de cours,*
est convertie, par le bureau qui a fait le recouvrement, en un mandat de poste au profit du déposant. Ce mandat lui est envoyé sans frais.

2. — Les valeurs qui n'ont pu être recouvrées sont renvoyées au bureau de dépôt en franchise de port et sans être grevées d'un droit quelconque. L'Administration chargée du recouvrement n'est tenue à aucune mesure conservatoire ou constatation de nature quelconque du non-payement.

Artykuł 8.

Przesłanie kwoty ściągniętej; zwrot niezrealizowanych dokumentów zleceniowych.

1. Urząd pocztowy realizujący przesyła kwotę ściągniętą dającemu zlecenie, bezpłatnie, zapomocą przekazu pocztowego, po potrąceniu:
a) opłaty, ustanowionej w artykule 7.,
b) zwykłej opłaty za przekaz pocztowy i
c) opłat skarbowych, przypadających w danym razie od dokumentów zrealizowanych, *tudzież różnicy w kursie*

2. Papiery, których zrealizowanie nie było możliwe, zwraca się urzędowi nadawczemu bez pobierania portoryum i opłat. Zarząd pocztowy, któremu poruczono ściągnięcie, nie jest obowiązany do żadnych zarządzeń celem strzeżenia praw wierzyciela lub stwierdzenia nie doszłej do skutku realizacyi.

Article 9.

Application des dispositions de l'Arrangement concernant les mandats.

1. — Les dispositions de l'Arrangement concernant l'échange des mandats de poste sont applicables, en tout ce qui n'est pas contraire au présent Arrangement, aux mandats de poste délivrés en vertu de l'article 8 précédent, pour la liquidation des valeurs recouvrées par la poste.

Toutefois, les mandats de recouvrement qui n'ont pas été payés aux bénéficiaires pour un motif quelconque, ne sont pas remboursés *à l'Office d'émission et le montant en revient définitivement à l'Administration du pays expéditeur des valeurs à recouvrer, après l'expiration du délai légal de prescription.*

2. — Ces mandats sont admis jusqu'au maximum fixé en vertu du premier paragraphe de l'article 2.

Artykuł 9.

Zastosowanie postanowień układu o przekazach pocztowych.

1. Do przekazów pocztowych, które wysyła się według poprzedzającego artykułu 8. celem przesłania ściągniętych kwot, mają zastosowanie postanowienia układu, dotyczącego wymiany przekazów pocztowych, o ile nie są w sprzeczności z układem niniejszym.

Przekazów zleceniowych, których nie wypłacono odbiorcy z jakiegokolwiek powodu, nie można jednak *napowrót wypłacać zakładowi pocztowemu, który je wystawił; po upływie ustawowego czasu przedawnienia przechodzi kwota odnośna na własność zarządu tego kraju, gdzie nadano dokumenty, objęte zleceniem.*

2. Przekazy te są dopuszczalne aż do kwoty maksymalnej, ustanowionej w § 1., artykułu 2.

Article 10.

Retrait des recouvrements; rectification du bordereau.

Le déposant d'un envoi contenant des valeurs à recouvrer peut, aux conditions et sous les réserves déterminées pour les correspondances ordinaires et recommandées par l'article 9 de la Convention principale:

1° retirer l'envoi entier ou une ou plusieurs des valeurs y contenues, et

2° faire rectifier en cas d'erreur les indications inscrites au bordereau accompagnant l'envoi, aussi longtemps que la ou les valeurs en cause n'ont été ni payées par le ou les débiteurs ni renvoyées ou réexpédiées par le bureau chargé du recouvrement.

Artykuł 10.

Cofnięcie zleceń pocztowych; zmiany spisu.

Nadawca przesyłki, obejmującej zlecenie pocztowe, może pod warunkami, określonymi w artykule 9. układu głównego co do przesyłek listowych zwyczajnych i poleconych:

1° cofnąć z poczty całą przesyłkę albo jeden lub kilka z zawartych w niej dokumentów i

2° zarządzić w razie pomyłki sprostowanie szczegółów spisu, towarzyszącego przesyłce, dopóki odnośne dokumenty nie zostały wykupione przez dłużników albo posłane dalej lub zwrócone przez urząd, któremu poruczono ich inkasowanie.

Article 11.

Responsabilité en cas de perte.

1.—*Sauf le cas de force majeure, la perte d'un pli recommandé contenant des valeurs à recouvrer donne lieu au profit du déposant à une indemnité de 50 francs dans les conditions déterminées par la Convention principale.*

2.—Les cas où un pli contenant des valeurs non encaissées est perdu au retour tombent sous les dispositions du § 1 ci-dessus.

3.—En cas de perte de sommes encaissées, l'Administration au service de laquelle la perte est attribuable est tenue au remboursement intégral des sommes perdues.

Artykuł 11.

Odpowiedzialność w razie zginięcia.

1. *Wyjąwszy wypadek siły wyższej, wypłaca się wysyłającemu w razie zginięcia przesyłki poleconej z dokumentami zleceniowymi odszkodowanie w kwocie 50 franków pod warunkami, ustanowionymi w układzie głównym.*

2. W razie zginięcia przesyłki z niezrealizowanymi dokumentami zleceniowymi w czasie drogi powrotnej obowiązują przepisy poprzedzającego § 1.

3. W razie zginięcia ściągniętych kwot pieniężnych jest zarząd, w którego okręgu służbowym zginięcie zaszło, obowiązany do zupełnego zwrotu zgubionych kwot.

Article 12.

Responsabilité en cas de retard.

Les Administrations ne sont tenues à aucune responsabilité du chef de retards dans la transmission, soit des plis recommandés contenant les valeurs à recouvrer, soit de ces valeurs elles-mêmes ou des mandats de payement.

Artykuł 12.

Odpowiedzialność w razie zwłoki.

Za zwłokę w przewozie listów poleconych z zleceniami pocztowymi, w przedstawianiu dokumentów, które mają być wykupione, lub w odesłaniu przekazów pocztowych, służących do przesyłki kwot pieniężnych, nie przyjmują zarządy pocztowe żadnej odpowiedzialności.

Article 13.

Unions restreintes.

Les stipulations du présent Arrangement ne portent pas restriction au droit des parties contractantes de maintenir et de conclure des arrangements spéciaux, ainsi que de maintenir et d'établir des unions plus restreintes, en vue d'améliorer le service des recouvrements internationaux.

Artykuł 13.

Związki ściślejsze.

Postanowienia układu niniejszego nie ograniczają prawa stron kontraktujących do utrzymania w mocy, względnie zawierania umów szczególnych, tudzież do utrzymania i tworzenia związków ściślejszych w celu ulepszenia międzynarodowej wymiany zleceń pocztowych.

Article 14.

Législation intérieure.

En outre, le présent Arrangement ne porte pas atteinte à la législation intérieure des pays contractants, dans tout ce qui n'est pas prévu par cet Arrangement.

Article 15.

Application des dispositions du service intérieur.

1.—Il est entendu qu'à défaut de dispositions formelles du présent Arrangement, chaque Administration a la faculté d'appliquer les dispositions régissant la matière dans son service intérieur.

2.—Il est toutefois formellement interdit de percevoir, soit dans le pays d'origine, soit dans le pays de destination, une taxe ou rétribution quelconque autre que celles qui sont prévues par le présent Arrangement.

Article 16.

Suspension extraordinaire du service.

Chaque Administration peut, dans des circonstances extraordinaires de nature à justifier la mesure, suspendre temporairement le service des recouvrements, d'une manière générale, ou partielle, sous la condition d'en donner immédiatement avis, au besoin par voie télégraphique, à l'Administration ou aux Administrations intéressées.

Article 17.

Bureaux participant au service; Règlement d'exécution.

1. — Les Administrations des postes des pays contractants admettent au service des recouvrements tous les bureaux chargés du service des mandats de poste internationaux.

2. — Elles règlent, d'un commun accord, le mode du dépôt et de l'envoi des valeurs à recouvrer, ainsi que toutes les autres mesures de détail ou d'ordre nécessaires pour assurer l'exécution du présent Arrangement.

Article 18.

Adhésions à l'Arrangement.

Les États de l'Union qui n'ont point pris part au présent Arrangement sont admis à y adhérer sur leur demande, et dans la forme prescrite par la Convention principale en ce qui concerne les adhésions à l'Union postale universelle.

Artykuł 14.

Ustawodawstwo wewnętrzne.

Układ niniejszy nie narusza również pod żadnym względem ustawodawstwa wewnętrznego krajów kontraktujących we wszystkich tych punktach, które nie są w nim przewidziane.

Artykuł 15.

Zastosowanie przepisów, odnoszących się do wewnętrznego obrotu służbowego.

1. Rozumie się, że każdy zarząd ma prawo stosowania przepisów, odnoszących się do swego obrotu wewnętrznego, wszędzie tam, gdzie układ niniejszy nie podaje wyraźnie innych postanowień.

2. Nie wolno jednak ani w kraju pochodzenia ani w kraju przeznaczenia pobierać innych taks lub opłat prócz tych, które ustanowiono w układzie niniejszym.

Artykuł 16.

Przejściowe zastanowienie służby.

Każdy zarząd może wśród warunków nadzwyczajnych, usprawiedliwiających zarządzenie takie zastanowić na pewien czas wymianę zleceń pocztowych całkowicie lub częściowo pod warunkiem, iż zawiadomi o tem bezzwłocznie interesowany zarząd lub interesowane zarządy, i to w razie potrzeby drogą telegraficzną.

Artykuł 17.

Urzędy, upoważnione do służby zleceniowej; regulamin wykonawczy.

1. Zarządy pocztowe krajów kontraktujących upoważniają do służby zleceniowej wszystkie urzędy pocztowe, sprawujące międzynarodową służbę przekazową.

2. Ustanawiają one za zgodnem porozumieniem sposób nadawania i przesyłania zleceń pocztowych, tudzież wszystkie dalsze zarządzenia potrzebne dla zapewnienia wykonania układu niniejszego.

Artykuł 18.

Przystąpienia do układu.

Kraje związkowe, które nie wzięły udziału w układzie niniejszym, mogą na żądanie przystąpić do niego we formie, przepisanej układem głównym pod względem przystąpienia do światowego Związku pocztowego.

Article 19.

Propositions dans l'intervalle des réunions.

1. — Dans l'intervalle qui s'écoule entre les réunions prévues par la Convention principale, toute Administration des postes d'un des pays contractants a le droit d'adresser aux autres Administrations participantes, par l'intermédiaire du Bureau international, des propositions concernant le service des recouvrements.

Pour être mise en délibération, chaque proposition doit être appuyée par au moins deux Administrations, sans compter celle dont la proposition émane. Lorsque le Bureau international ne reçoit pas, en même temps que la proposition, le nombre nécessaire de déclarations d'appui, la proposition reste sans aucune suite.

2. — Toute proposition est soumise au procédé déterminé par le § 2 de l'article 26 de la Convention principale.

3. — Pour devenir exécutoires, les propositions doivent réunir, savoir:

1° l'unanimité des suffrages, s'il s'agit de l'addition de nouvelles dispositions ou de la modification des dispositions du présent article et des articles 1, 2, 3, 4, 5, 6, 7, 8, 9, 10, 11, 12, 13, 14, 15, 16, 18 et 20 du présent Arrangement;

2° les deux tiers des suffrages, s'il s'agit de la modification des dispositions de l'article 17;

3° la simple majorité absolue, s'il s'agit de l'interprétation des dispositions du présent Arrangement, sauf le cas de litige prévu à l'article 23 de la Convention principale.

4. — Les résolutions valables sont consacrées, dans les deux premiers cas, par une déclaration diplomatique, et dans le troisième cas, par une notification administrative, selon la forme prévue par la Convention principale.

5. — Toute modification ou résolution adoptée n'est exécutoire que trois mois au moins, après sa notification.

Artykuł 19.

Wnioski w czasie między zebraniami.

1. W ciągu okresu czasu między zebraniami, przewidzianymi w układzie głównym, ma zarząd pocztowy każdego kraju związkowego prawo przedkładania innym zarządom interesowanym za pośrednictwem Biura międzynarodowego wniosków co do wymiany zleceń pocztowych.

Aby wniosek mógł być poddany pod obrady, musi on być poparty co najmniej przez dwa zarządy, nie licząc tego zarządu, od którego pochodzi. Jeżeli Biuro międzynarodowe nie otrzyma równocześnie z wnioskiem potrzebnej liczby oświadczeń popierających, w takim razie nie uwzględni się wniosku.

2. Każdy wniosek podlega postępowaniu, przepisanemu w § 2., artykułu 26. układu głównego.

3. Do przyjęcia wniosków potrzeba:

1° Jednomyślności, jeżeli chodzi o przyjęcie nowych postanowień lub o zmianę postanowień niniejszego artykułu i artykułów 1., 2., 3., 4., 5., 6., 7., 8., 9., 10., 11., 12., 13., 14., 15., 16., 18. i 20. niniejszego układu;

2° większości dwóch trzecich, jeżeli chodzi o zmianę postanowień artykułu 17;

3° zwykłej większości głosów, jeżeli chodzi o tłumaczenie postanowień układu niniejszego, wyjąwszy wypadek różnicy zdań, przewidziany w artykule 23. układu głównego.

4. Uchwały będą potwierdzane jako ważne we formie, podanej w układzie głównym, w dwóch pierwszych wypadkach przez oświadczenie dyplomatyczne, a w trzecim wypadku przez zawiadomienie w drodze administracyjnej.

5. Przyjęte zmiany i nowe uchwały nie mogą wejść w wykonanie przed upływem co najmniej trzech miesięcy od ich ogłoszenia.

Article 20.

Durée de l'Arrangement; ratification.

1. — Le présent Arrangement entrera en vigueur le *1er octobre 1907.*

2. — Il aura la même durée que la Convention principale, sans préjudice du droit réservé à chaque pays de se retirer de cet Arrangement moyennant un avis donné, un an à l'avance, par son

Artykuł 20.

Czas trwania układu; ratyfikacya.

1. Układ niniejszy wejdzie w życie w dniu *1. października 1907.*

2. Będzie on miał ten sam czas trwania co układ główny, niezależnie od zastrzeżonego każdemu krajowi prawa odstąpienia od układu, jeżeli rząd jego doniesie o zamiarze tym rządowi Związku

Gouvernement au Gouvernement de la Confédération suisse. Pendant cette dernière année, l'Arrangement continuera d'avoir son exécution pleine et entière, sans préjudice de la liquidation et du solde des comptes après l'expiration dudit terme.

3. — Sont abrogées, à partir du jour de la mise à exécution du présent Arrangement, toutes les dispositions convenues antérieurement entre les divers Gouvernements ou Administrations des parties contractantes, pour autant qu'elles ne seraient pas conciliables avec les termes du présent Arrangement, le tout sans préjudice des droits réservés par l'article 13.

4. — Le présent Arrangement sera ratifié aussitôt que faire se pourra. Les actes de ratification seront échangés à *Rome*.

En foi de quoi, les plénipotentiaires des pays ci-dessus dénommés ont signé le présent Arrangement à *Rome, le vingt-six mai mil neuf cent six.*

szwajcarskiego na rok naprzód. W ciągu tego ostatniego roku ma układ zatrzymać pełną ważność we wszystkich swoich częściach, niezależnie od zlikwidowania i wyrównania obrachunków po upływie tego okresu.

3. Od dnia wejścia w wykonanie układu niniejszego tracą moc obowiązującą wszystkie postanowienia, ułożone poprzednio między poszczególnymi rządami lub zarządami stron kontraktujących, i to o tyle, o ile nie są zgodne z postanowieniami układu niniejszego, jednak bez naruszenia praw, zastrzeżonych artykułem 13.

4. Układ niniejszy ma być jak najrychlej ratyfikowany. Dokumenty ratyfikacyjne będą wymienione w *Rzymie*.

W dowód tego podpisali pełnomocnicy krajów wyżej wymienionych układ niniejszy w *Rzymie, dnia dwudziestego szóstego maja roku tysiąc dziewięćsetnego szóstego.*

Pour l'Autriche: **Za Austryę:**

Stibral.
Eberan.

Pour la Hongrie: **Za Węgry:**

Pierre de Szalay.
Dr. de Hennyey.

Pour l'Allemagne et les Protectorats allemands: **Za Niemcy i obszary, będące pod opieką Niemiec:**

Gieseke.
Knof.

Pour la Belgique: **Za Belgię:**

J. Sterpin.
L. Wodon.
A. Lambin.

Pour le Chili: **Za Chile:**

Carlos Larrain Claro.
M. Luis Santos Rodriguez.

Pour la Crète: **Za Kretę:**

Elio Morpurgo.
Carlo Gamond.
Pirrone.
Giuseppe Greborio.
E. Delmati.

Pour le Danemark et les colonies danoises: **Za Danię i kolonie duńskie:**

Kiörboe.

Pour l'Égypte: **Za Egipt:**

Y. Saba.

Pour la France et l'Algérie: **Za Francyę i Algier:**

Jacotey.
Lucien Saint.
Herman.

Pour la Grèce: **Za Grecyę:**

Christ. Mizzopoulos.

Pour l'Italie et les colonies italiennes: **Za Włochy i kolonie włoskie:**

Elio Morpurgo.
Carlo Gamond.
Pirrone.
Giuseppe Greborio.
E. Delmati.

Pour le Luxembourg: **Za Luksemburg:**

Pour M. Mongenast:
A. W. Kymmell.

Pour la Norvège: **Za Norwegię:**

Thb. Heyerdahl.

Pour les Pays-Bas: **Za Niderlandy:**

Pour M. G. J. C. A. Pop:
A. W. Kymmell.
A. W. Kymmell.

Pour les Indes néerlandaises: **Za Indye Niderlandzkie:**

Perk.

Pour le Portugal et les colonies portugaises: **Za Portugalię i kolonie portugalskie:**

Alfredo Pereira.

Pour la Roumanie: **Za Rumunię:**

Gr. Cerkez.
G. Gabrielescu.

Pour la Suède: **Za Szwecyę:**

Fredr. Grönwall.

Pour la Suisse: **Za Szwajcaryę:**

J. B. Pioda.
A. Stäger.
C. Delessert.

Pour la Tunisie: **Za Tunis:**

Albert Legrand.
E. Mazoyer.

Pour la Turquie: **Za Turcyę:**

Ah. Fahry.
A. Fuad Hikmet.

Układ

co do

pośrednictwa poczty w abonowaniu gazet i peryodycznych pism drukowych,

zawarty między

Austryą, Węgrami, Niemcami i obszarami, będącymi pod opieką Niemiec, Rzecząpospolitą Argentyńską, Belgią, Bułgaryą, Chile, Rzecząpospolitą Kolumbijską, Danią *i koloniami duńskimi*, Egiptem, Grecyą, Włochami *i koloniami włoskimi*, Luksemburgiem, *Czarnogórą*, Norwegią, Niderlandami, Portugalią i koloniami portugalskimi, Rumunią, Serbią, Szwecyą, Szwajcaryą, Turcyą i Urugwajem.

(Pierwopis.)

Les soussignés, plénipotentiaires des Gouvernements des pays ci-dessus énumérés, vu l'article 19 de la Convention principale, ont, d'un commun accord et sous réserve de ratification, arrêté l'Arrangement suivant:

Article premier.

Dispositions préliminaires.

Le service postal des abonnements aux journaux et publications périodiques entre ceux des pays contractants dont les Administrations postales s'entendent pour établir réciproquement ce service, est régi par les dispositions du présent Arrangement.

Article 2.

Réception des souscriptions.

Les bureaux de poste de chaque pays reçoivent les souscriptions du public aux journaux et ouvrages périodiques publiés dans les divers pays contractants.

Ce service s'étend également à des publications de tous autres pays, que certaines Admini-

(Przekład.)

Podpisani pełnomocnicy rządów krajów wyżej wymienionych zawarli stosownie do artykułu 19. układu głównego we wspólnem porozumieniu i z zastrzeżeniem ratyfikacyi układ następujący:

Artykuł 1.

Postanowienia wstępne.

Służba urzędów pocztowych przy abonowaniu gazet i peryodycznych pism drukowych pomiędzy tymi z krajów kontraktujących, których zarządy pocztowe zgodzą się na zaprowadzenie tej gałęzi służby w swym obrocie wzajemnym, jest uregulowana postanowieniami układu niniejszego.

Artykuł 2.

Przyjmowanie zamówień.

Urzędy pocztowe każdego kraju przyjmują od publiczności zamówienia na gazety i peryodyczne pisma drukowe, wychodzące w poszczególnych krajach traktatowych.

Służba ta rozciąga się również na publikacye wszystkich innych krajów, których dane zarządy

strations seraient en mesure de fournir, sous réserve de l'application des dispositions de l'article 16 de la Convention principale.

Article 3.

Prix et périodes d'abonnement.

1. — Le prix de l'abonnement est exigible au moment de la souscription et pour toute la période d'abonnement.

Les modifications de prix ne sont applicables *qu'aux abonnements qui se font après notification des prix modifiés au bureau de poste où l'abonnement est souscrit.* Elles n'ont pas d'effet rétroactif.

2. — Les abonnements ne peuvent être demandés que pour les périodes fixées aux listes officielles.

Article 4.

Responsabilité.

Les Administrations des postes, en se chargeant des abonnements à titre d'intermédiaires, n'assument aucune responsabilité quant aux charges et obligations qui incombent aux éditeurs.

Elles ne sont tenues à aucun remboursement en cas de cessation ou d'interruption d'une publication en cours d'abonnement.

Article 5.

Bureaux d'échange.

Le service international des abonnements s'effectue par l'entremise de bureaux d'échange à désigner respectivement par chaque Administration.

Article 6.

Fixation des prix d'abonnement.

1. — Chaque Administration fixe les prix auxquels elle fournit aux autres Administrations ses publications nationales et, s'il y a lieu, les publications de toute autre origine.

Toutefois, ces prix ne peuvent, dans aucun cas, être supérieurs à ceux qui sont imposés aux abonnés à l'intérieur, sauf addition, pour ce qui concerne les relations entre des pays non limitrophes, des droits de transit dûs aux Offices intermédiaires (article 4 de la Convention principale).

2. — Les droits de transit sont établis d'avance à forfait, en prenant pour base le degré de périodicité combiné avec le poids moyen des journaux.

mogą dostarczać, lecz z zastrzeżeniem zastosowania przepisów artykułu 16. układu głównego.

Artykuł 3.

Ceny i okresy abonamentu.

1. Należytość prenumeracyjną pobiera się przy zamawianiu za cały okres zamówienia.

Zmiany w cenie mają zastosowanie tylko do zamówień, *uskutecznionych w czasie, gdy zmienioną cenę podano do wiadomości urzędu pocztowego, przyjmującego zamówienie.* Nie mają one mocy wstecznej.

2. Zamówienia można uskuteczniać tylko na okresy czasu, podane w wykazach urzędowych.

Artykuł 4.

Odpowiedzialność.

Zarządy pocztowe, pośredniczące w abonowaniu gazet, nie przyjmują żadnej odpowiedzialności pod względem zobowiązań i powinności, które ciążą na wydawcach.

Nie są one obowiązane do żadnego wynagrodzenia, gdy gazeta przestanie wychodzić w ciągu okresu zamówienia lub gdy jej wydawnictwo dozna przerwy.

Artykuł 5.

Urzędy wymienne.

W międzynarodowym obrocie gazetowym pośredniczą pocztowe urzędy wymienne, które każdy zarząd wyznaczy.

Artykuł 6.

Ustanowienie cen abonamentu.

1. Każdy zarząd ustanawia ceny, po których dostarcza innym zarządom swych czasopism krajowych, a w danym razie także czasopism jakiegokolwiek innego pochodzenia.

Ceny powyższe nie mogą być jednak w żadnym razie wyższe od tych, które pobiera się od abonentów krajowych, z zastrzeżeniem doliczenia należytości za przewóz pośredni (artykuł 4. układu głównego), przypadających zarządom, które uskuteczniają przewóz ten w obrocie między krajami nie graniczącymi ze sobą.

2. Opłaty za przewóz pośredni ustanawia się z góry według sum przeciętnych, przyjmując za podstawę ilość numerów, wychodzących w ciągu okresu zamówienia, i przeciętną wagę gazet.

Article 7.

Fixation du prix à payer par l'abonné.

1. — L'Administration des postes du pays destinataire fixe le prix à payer par l'abonné, en ajoutant, au prix de revient établi en vertu de l'article 6 précédent, telle taxe, droit de commission ou de factage qu'elle juge utile d'adopter, mais sans que ces redevances puissent dépasser celles qui sont perçues pour ses abonnements à l'intérieur. Elle y ajoute, le cas échéant, le droit de timbre fixé par la législation de son pays.

2. — Lorsque deux pays en relation n'ont pas le même système monétaire, le prix de revient est converti par l'Office du pays de destination en monnaie de ce pays. Si les Administrations ont adhéré à l'Arrangement concernant les mandats, la conversion se fait d'après le taux applicable aux mandats de poste, à moins qu'elles ne conviennent d'un taux moyen de conversion.

Artykuł 7.

Ustanowienie ceny, którą abonent ma płacić.

1. Zarząd pocztowy kraju przeznaczenia ustanawia cenę, którą abonent ma płacić, w ten sposób, iż dolicza do ceny nabycia, oznaczonej na zasadzie poprzedzającego artykułu 6., taksę, a względnie należytość komisową lub należytość za doręczenie, jaką uzna za stosowną, przyczem jednak nie mogą opłaty powyższe przekraczać tych, które pobiera się za abonamenty krajowe. W danym razie dolicza zarząd pocztowy nadto należytość stemplową, przepisaną ustawodawstwem odnośnego kraju.

2. Jeżeli dwa kraje, będące ze sobą w stosunkach, nie mają tej samej waluty, wówczas przelicza zarząd kraju przeznaczenia cenę nabycia na walutę tegoż kraju. Jeżeli zarządy odnośne uczestniczą w układzie, dotyczącym przekazów pocztowych, uskutecznia się przeliczenie to według stosunku, obowiązującego dla przekazów pocztowych, wyjąwszy, gdyby zarządy zgodziły się na przyjęcie przy przeliczaniu pewego stosunku przeciętnego.

Article 8.

Exonération de mise en compte des taxes et droits.

Les taxes ou droits établis en vertu des articles 6 et 7 précédents ne donnent lieu à aucun décompte spécial entre les Offices correspondants.

Artykuł 8.

Uwolnienie od obrachunku co do taks i należytości.

Taksy i należytości, ustanowione na zasadzie poprzedzających artykułów 6. i 7., nie uzasadniają osobnego obrachunku między zarządami interesowanymi.

Article 9.

Irrégularités.

Les Administrations postales sont tenues de donner suite, sans frais pour les abonnés, à toute réclamation fondée concernant des retards ou des irrégularités quelconques dans le service des abonnements.

Artykuł 9.

Nieprawidłowości.

Zarządy pocztowe są obowiązane uwzględniać wszelkie uzasadnione reklamacye z powodu spóźnień i nieprawidłowości w służbie abonamentu gazet, i to bez kosztów dla abonentów.

Article 10.

Comptes trimestriels.

1. — Les comptes des abonnements fournis et demandés sont dressés trimestriellement. Après avoir été débattus et arrêtés contradictoirement, ces comptes sont soldés en monnaie métallique du pays créancier.

2. — A cet effet, et sauf entente contraire entre les Offices intéressés, la différence est liquidée, le plus tôt possible, par mandat de poste.

Artykuł 10.

Obrachunki kwartalne.

1. Rachunki co do gazet zamówionych i dostarczonych zestawia się kwartalnie. Po wzajemnem sprawdzeniu i ustaleniu tych rachunków wyrównuje się je w walucie metalowej tego kraju, na którego rzecz wypada wierzytelność.

2. W braku odmiennego układu między zarządami interesowanymi wyrównuje się w tym celu saldo jak najspiesznej zapomocą przekazu pocztowego.

Lorsque deux pays en relation n'ont pas le même système monétaire, la créance la plus faible est, sauf autre arrangement, convertie en la monnaie de la créance la plus forte, conformément à l'article 6 de l'Arrangement concernant les mandats.

3. — Les mandats de poste émis à cette fin ne sont soumis à aucun droit et ils peuvent excéder le maximum déterminé par cet Arrangement.

4. — Les soldes en retard portent intérêt à 5% l'an. au profit de l'Administration créditrice.

Article 11.

Unions restreintes.

Les stipulations du présent Arrangement ne portent pas restriction au droit des parties contractantes de maintenir ou de conclure des arrangements spéciaux en vue d'améliorer, de faciliter ou de simplifier le service des abonnements internationaux.

Article 12.

Adhésions à l'Arrangement.

Les pays de l'Union qui n'ont pas pris part au présent Arrangement sont admis à y adhérer sur leur demande et dans la forme prescrite par l'article 24 de la Convention principale en ce qui concerne les adhésions à l'Union postale universelle.

Article 13.

Formes et délais des comptes; Règlement d'exécution.

Les Administrations des postes des pays contractants arrêtent la forme des comptes désignés à l'article 10 précédent, fixent les époques auxquelles ils doivent être dressés et règlent toutes les autres mesures d'ordre et de détail nécessaires pour assurer l'exécution du présent Arrangement.

Article 14.

Application des dispositions du service intérieur.

Il est entendu qu'à défaut de dispositions formelles du présent Arrangement, chaque Administration a la faculté d'appliquer les dispositions régissant la matière dans son service intérieur.

Jeżeli dwa kraje, pozostające ze sobą w stosunkach, nie mają jednakiej waluty, wówczas przelicza się w braku odmiennego porozumienia wierzytelność niższą na walutę wierzytelności wyższej stosownie do artykułu 6. układu o służbie przekazowej.

3. Przekazy pocztowe, wygotowane w tym celu, nie podlegają żadnej opłacie i mogą przekraczać kwotę maksymalną, ustanowioną w wspomnianym układzie.

4. Kwoty zaległe przynoszą odsetki po 5 od sta rocznie na rzecz zarządu, któremu należy się zapłata.

Artykuł 11.

Związki ściślejsze.

Postanowienia układu niniejszego nie ograniczają prawa stron kontraktujących do utrzymania w mocy lub zawierania osobnych układów celem ulepszenia, ułatwienia lub uproszczenia międzynarodowej służby gazetowej.

Artykuł 12.

Przystąpienia do układu.

Kraje związkowe, które nie wzięły udziału w układzie niniejszym, mogą na żądanie przystąpić do niego we formie, przepisanej artykułem 24. układu głównego pod względem przystąpienia do światowego Związku pocztowego.

Artykuł 13.

Forma i chwila obrachunków; regulamin wykonawczy.

Zarządy pocztowe krajów kontraktujących ustalają formę obrachunków, wspomnianych w poprzedzającym artykule 10., oznaczają czas, w którym rachunki te mają być zestawiane, i wydają wszystkie dalsze zarządzenia potrzebne w celu zapewnienia wykonania niniejszego układu.

Artykuł 14.

Zastosowanie postanowień, dotyczących służby wewnętrznej.

Rozumie się, iż każdy zarząd ma prawo stosowania w braku wyraźnych postanowień układu niniejszego odnośnych przepisów, obowiązujących w jego obrocie wewnętrznym.

Article 15.

Propositions dans l'intervalle des réunions.

1. — Dans l'intervalle qui s'écoule entre les réunions prévues par la Convention principale, toute Administration des postes d'un des pays contractants a le droit d'adresser aux autres Administrations participantes, par l'intermédiaire du Bureau international, des propositions concernant le service des abonnements aux journaux.

Pour être mise en délibération, chaque proposition doit être appuyée par au moins deux Administrations, sans compter celle dont la proposition émane. Lorsque le Bureau international ne reçoit pas, en même temps que la proposition, le nombre nécessaire de déclarations d'appui, la proposition reste sans aucune suite.

2. — Toute proposition est soumise au procédé déterminé par le § 2 de l'article 26 de la Convention principale.

3. — Pour devenir exécutoires, les propositions doivent réunir, savoir:

1° l'unanimité des suffrages, s'il s'agit de l'addition de nouvelles dispositions ou de la modification des dispositions du présent article et des articles 1, 2, 3, 4, 5, 6, 7, 8, 9, 10, 11, 12, 14, 16 et 17 du présent Arrangement;

2° les deux tiers des suffrages, s'il s'agit de la modification de l'article 13;

3° la simple majorité absolue, s'il s'agit de l'interprétation des dispositions du présent Arrangement, sauf le cas de litige prévu par l'article 23 de la Convention principale.

4. — Les résolutions valables sont consacrées, dans les deux premiers cas, par une déclaration diplomatique, et dans le troisième cas, par une notification administrative selon la forme indiquée à l'article 26 de la Convention principale.

5. — Toute modification ou résolution adoptée n'est exécutoire que trois mois, au moins, après sa notification.

Artykuł 15.

Wnioski w czasie między zebraniami.

1. W ciągu okresu czasu między zebraniami, przewidzianymi w układzie głównym, ma zarząd pocztowy każdego kraju związkowego prawo przedkładania innym zarządom interesowanym za pośrednictwem Biura międzynarodowego wniosków co do służby abonowania gazet.

Aby wniosek mógł być poddany pod obrady, musi on być poparty co najmniej przez dwa zarządy, nie licząc tego zarządu, od którego pochodzi. Jeżeli Biuro międzynarodowe nie otrzyma równocześnie z wnioskiem potrzebnej liczby oświadczeń popierających, w takim razie nie uwzględni się wniosku.

2. Każdy wniosek podlega postępowaniu, przepisanemu w § 2., artykułu 26. układu głównego.

3. Do przyjęcia wniosków potrzeba:

1° Jednomyślności, jeżeli chodzi o przyjęcie nowych postanowień lub o zmianę postanowień niniejszego artykułu i artykułów 1., 2., 3., 4., 5., 6., 7., 8., 9., 10., 11., 12., 14., 16. i 17. układu niniejszego;

2° większości dwóch trzecich, jeżeli chodzi o zmianę postanowień artykułu 13.;

3° zwykłej większości głosów, jeżeli chodzi o tłumaczenie postanowień układu niniejszego, wyjąwszy wypadek różnicy zdań, przewidziany w artykule 23. układu głównego.

4. Uchwały będą potwierdzane jako ważne we formie, podanej w artykule 26. układu głównego, w dwóch pierwszych wypadkach przez oświadczenie dyplomatyczne, a w trzecim wypadku przez zawiadomienie w drodze administracyjnej.

5. Przyjęte zmiany i nowe uchwały nie mogą wejść w wykonanie przed upływem co najmniej trzech miesięcy od ich ogłoszenia

Article 16.

Durée de l'Arrangement.

1. — Le présent Arrangement entrera en vigueur *le 1er octobre 1907.*

2. — Il aura la même durée que la Convention principale, sans préjudice du droit réservé, à chaque pays, de se retirer de cet Arrangement

Artykuł 16.

Czas trwania układu.

1. Układ niniejszy wejdzie w życie w dniu *1. października 1907.*

2. Będzie on miał ten sam czas trwania co układ główny, niezależnie od zastrzeżonego każdemu krajowi prawa odstąpienia od układu, jeżeli rząd

moyennant un avis donné, un an à l'avance, par son Gouvernement au Gouvernement de la Confédération suisse.

3. — Le cas échéant, les abonnements courants devront être servis dans les conditions prévues par le présent Arrangement, jusqu'à l'expiration du terme pour lequel ils ont été demandés.

Article 17.

Abrogation des dispositions antérieures: ratification.

1. — Sont abrogées, à partir du jour de la mise à exécution du présent Arrangement, toutes les dispositions sur la matière convenues antérieurement entre les Gouvernements ou Administrations des parties contractantes, pour autant qu'elles ne seraient pas conciliables avec les termes de cet Arrangement, le tout sans préjudice des droits réservés par l'article 11.

2. — Le présent Arrangement sera ratifié aussitôt que faire se pourra. Les actes de ratification seront échangés *à Rome*.

3. — En foi de quoi, les plénipotentiaires des pays ci-dessus énumérés ont signé le présent Arrangement *à Rome, le vingt-six mai mil neuf cent six*.

jego doniesie o zamiarze tym rządowi Związku szwajcarskiego na rok naprzód.

3. W danym razie musi się dotrzymać abonamentów bieżących pod warunkami, ustanowionymi w układzie niniejszym, aż do upływu czasu, na który poczyniono zamówienia.

Artykuł 17.

Uchylenie postanowień dawniejszych; ratyfikacya.

1. Od dnia wejścia w wykonanie układu niniejszego tracą moc obowiązującą wszystkie postanowienia, ułożone poprzednio między poszczególnymi rządami lub zarządami stron kontraktujących, i to o tyle, o ile nie są zgodne z postanowieniami układu niniejszego, jednak bez naruszenia praw, zastrzeżonych artykułem 11.

2. Układ niniejszy ma być jak najrychlej ratyfikowany. Dokumenty ratyfikacyjne będą wymienione w *Rzymie*.

3. W dowód tego podpisali pełnomocnicy krajów wyżej wymienionych układ niniejszy w *Rzymie, dnia dwudziestego szóstego maja roku tysiąc dziewięćsetnego szóstego*.

Pour l'Autriche: **Za Austryę:**

Stibral.
Eberan.

Pour la Hongrie: **Za Węgry:**

Pierre de Szalay.
Dr. de Hennyey.

Pour l'Allemagne et les Protectorats allemands: **Za Niemcy i obszary, będące pod opieką Niemiec:**

Gieseke.
Knof.

Pour la République Argentine: **Za Rzeczpospolitą Argentyńską:**

Alberto Blancas.

Pour la Belgique: **Za Belgię:**

J. Sterpin.
L. Wodon.
A. Lambin.

Pour la Bulgarie: **Za Bułgaryę:**

Iv. Stoyanovitch.
T. Tzontcheff.

Pour le Chili: **Za Chile:**

Carlos Larrain Claro.
M. Luis Santos Rodriguez.

Pour la République de Colombie: **Za Rzeczpospolitą Kolumbijską:**

G. Michelsen.

Pour le Danemark et les colonies danoises: **Za Danię i kolonie duńskie:**

Kiörboe.

Pour l'Égypte: **Za Egipt:**

Y. Saba.

Pour la Grèce: **Za Grecyę:**

Christ. Mizzopoulos.
C. N. Marinos.

Pour l'Italie et les colonies italiennes: **Za Włochy i kolonie włoskie:**

Elio Morpurgo.
Carlo Gamond.
Pirrone.
Giuseppe Greborio.
E. Delmati.

Pour le Luxembourg: **Za Luksemburg:**

Pour M. Mongenast:
A. W. Kymmell.

Pour le Monténégro: **Za Czarnogórę:**

Eug. Popovitch.

Pour la Norvège: **Za Norwegię:**

Thb. Heyerdahl.

Pour les Pays-Bas: **Za Niderlandy:**

Pour M. G. J. C. A. Pop:
A. W. Kymmell.
A. W. Kymmell.

Pour le Portugal et les colonies portugaises: **Za Portugalię i kolonie portugalskie:**

Alfredo Pereira.

Pour la Roumanie: **Za Rumunię:**

Gr. Cerkez.
G. Gabrielescu.

Pour la Serbie: **Za Serbię:**

Pour la Suède: **Za Szwecyę:**

Fredr. Grönwall.

Pour la Suisse: **Za Szwajcaryę:**

J. B. Pioda.
A. Stäger.
C. Delessert.

Pour la Turquie: **Za Turcyę:**

Ah. Fahry
A. Fuad Hikmet.

Pour l'Uruguay: **Za Urugwaj:**

Hector R. Gómez.

Powyższe układy i umowy światowego Związku pocztowego, zawarte w Rzymie, dnia 26. maja 1906, a to:

Światowy układ pocztowy, układ co do wymiany listów i pudełek z podaną wartością, układ co do wymiany przekazów pocztowych, układ co do wymiany pakietów pocztowych, układ co do wymiany zleceń pocztowych i układ co do pośrednictwa poczty w abonowaniu gazet i peryodycznych pism drukowych,

ogłasza się niniejszem wraz z odnośnymi protokołami końcowymi, i to światowy układ pocztowy oraz przynależny protokół końcowy po uzyskaniu zgody obu Izb Rady państwa.

Wiedeń, dnia 1. grudnia 1910.

Bienerth wlr. **Weiskirchner** wlr.

Dziennik ustaw państwa

dla

królestw i krajów w Radzie państwa reprezentowanych

wychodzi nakładem c. k. Drukarni nadwornej i państwowej w Wiedniu, dzielnica I., Seilerstätte l. **24**,

także w roku 1911. w języku

niemieckim, czeskim, włoskim, chorwackim, polskim, rumuńskim, ruskim i słoweńskim.

Prenumerata na cały **rocznik 1911** każdego z tych ośmiu wydań Dziennika ustaw państwa wynosi za egzemplarz **8 K.** Pojedyncze jego części można odbierać w miejscu lub otrzymywać bezpłatnie pocztą.

Prenumerować można w składzie c. k. Drukarni nadwornej i państwowej w Wiedniu, dzielnica I., Seilerstätte l. 24, i nabywać tamże także pojedyncze roczniki i pojedyncze części Dziennika ustaw państwa.

Ponieważ Dziennik ustaw państwa wydaje się względnie rozsyła się abonentom tylko po poprzedniem złożeniu prenumeraty rocznej, przeto należy równocześnie z zaabonowaniem uiścić także przypadającą kwotę pieniężną; celem umożliwienia szybkiego i niewadliwego doręczenia pocztowego należy podać prócz dokładnego adresu mieszkania także odnośny okrąg doręczeń pocztowych.

Pojedyncze roczniki wydania **niemieckiego** można nabywać:

Rocznik	1849	za	4 K 20 h	Rocznik	1870	za	2 K 80 h	Rocznik	1891	za	6 K — h
„	1850	„	10 „ 50 „	„	1871	„	4 „ — „	„	1892	„	10 „ — „
„	1851	„	2 „ 60 „	„	1872	„	6 „ 40 „	„	1893	„	6 „ — „
„	1852	„	5 „ 20 „	„	1873	„	6 „ 60 „	„	1894	„	6 „ — „
„	1853	„	6 „ 30 „	„	1874	„	4 „ 60 „	„	1895	„	7 „ — „
„	1854	„	8 „ 40 „	„	1875	„	4 „ — „	„	1896	„	7 „ — „
„	1855	„	4 „ 70 „	„	1876	„	3 „ — „	„	1897	„	15 „ — „
„	1856	„	4 „ 90 „	„	1877	„	2 „ — „	„	1898	„	6 „ — „
„	1857	„	5 „ 70 „	„	1878	„	4 „ 60 „	„	1899	„	10 „ — „
„	1858	„	4 „ 80 „	„	1879	„	4 „ 60 „	„	1900	„	7 „ — „
„	1859	„	4 „ — „	„	1880	„	4 „ 40 „	„	1901	„	6 „ — „
„	1860	„	3 „ 40 „	„	1881	„	4 „ 40 „	„	1902	„	7 „ 50 „
„	1861	„	3 „ — „	„	1882	„	6 „ — „	„	1903	„	9 „ — „
„	1862	„	2 „ 80 „	„	1883	„	5 „ — „	„	1904	„	5 „ — „
„	1863	„	2 „ 80 „	„	1884	„	5 „ — „	„	1905	„	6 „ — „
„	1864	„	2 „ 80 „	„	1885	„	3 „ 60 „	„	1906	„	12 „ — „
„	1865	„	4 „ — „	„	1886	„	4 „ 60 „	„	1907	„	13 „ — „
„	1866	„	4 „ 40 „	„	1887	„	5 „ — „	„	1908	„	9 „ — „
„	1867	„	4 „ — „	„	1888	„	8 „ 40 „	„	1909	„	8 „ 50 „
„	1868	„	4 „ — „	„	1889	„	6 „ — „				
„	1869	„	6 „ — „	„	1890	„	5 „ 40 „				

Cenę sprzedaży rocznika 1910 poda się do wiadomości z początkiem stycznia 1911.

Pojedyncze roczniki **wydań w innych siedmiu językach** od r. 1870. począwszy można nabywać po tej samej cenie co wydanie niemieckie.

Nabywającym na raz przynajmniej 10 dowolnie wybranych, zupełnych roczników Dziennika ustaw państwa przyznaje się opust 20%, a nabywającym na raz przynajmniej 25 dowolnie wybranych, zupełnych roczników Dziennika ustaw państwa opust 25%, zaś nabywającym na raz przynajmniej 35 dowolnie wybranych, zupełnych roczników Dziennika ustaw państwa opust 30%.

NB. Części niemieckiego wydania Dziennika ustaw państwa, które **zaginęły** lub doszły **w stanie wadliwym**, reklamować należy najpóźniej **w przeciągu czterech tygodni** po ich ukazaniu się, zaś części wydań nieniemieckich najpóźniej **w przeciągu sześciu tygodni** po wydaniu spisu rzeczy i karty tytułowej do odnośnych wydań, wprost w c. k. Drukarni nadwornej i państwowej w Wiedniu, dzielnica III., Rennweg l. 16.

Po upływie tego terminu można pojedyncze części Dziennika ustaw państwa dostać wyłącznie tylko **za opłatą ceny handlowej** (1/4 arkusza = 2 strony za 2 h).

Ponieważ **wszystkie roczniki wydania niemieckiego** począwszy **od roku 1849. i wszystkie roczniki wydań w innych siedmiu językach** począwszy **od roku 1870. są całkowicie uzupełnione**, przeto można nabyć w składzie c. k. Drukarni nadwornej i państwowej w Wiedniu, dzielnica I., Seilerstätte Nr. **24.**, **nie tylko każdy pojedynczy rocznik po cenie wyżej podanej, lecz nawet każdą z osobna część** wszystkich tych roczników po cenie handlowej (1/4 arkusza = 2 strony za 2 h); tym sposobem umożliwione zostało uzupełnienie niekompletnych roczników i zestawienie pojedynczych części podług materyi

Rok 1910.

Dziennik ustaw państwa

dla

królestw i krajów w Radzie państwa reprezentowanych.

Część XCIII. — Wydana i rozesłana dnia 13. grudnia 1910.

Treść: № 219. Obwieszczenie, dotyczące utworzenia nowego starostwa w Pobrzeżu z siedzibą urzędową w Monfalcone.

219.

Obwieszczenie Ministerstwa spraw wewnętrznych z dnia 9. grudnia 1910,

dotyczące utworzenia nowego starostwa w Pobrzeżu z siedzibą urzędową w Monfalcone.

Jego c. i k. Apostolska Mość raczył Najwyższem postanowieniem z dnia 8. grudnia b. r. zezwolić najmiłościwiej na częściową zmianę podziału administracyjnego Pobrzeża, ogłoszonego rozporządzeniem Ministerstwa spraw wewnętrznych z dnia 10. lipca 1868, Dz u. p. Nr. 101, i na utworzenie starostwa w Monfalcone, którego okrąg urzędowy ma obejmować powiaty sądowe Cervignano i Monfalcone, wydzielone z powiatu politycznego Gradyska.

Starostwo w Monfalcone ma rozpocząć swoją działalność urzędową z dniem 1. stycznia 1911.

Haerdtl wlr.

Dziennik ustaw państwa

dla

królestw i krajów w Radzie państwa reprezentowanych

wychodzi nakładem c. k. Drukarni nadwornej i państwowej w Wiedniu, dzielnica I., Seilerstätte l. 24,

także w roku 1911. w języku

niemieckim, czeskim, włoskim, chorwackim, polskim, rumuńskim, ruskim i słoweńskim.

Prenumerata na cały **rocznik 1911** każdego z tych ośmiu wydań Dziennika ustaw państwa wynosi za egzemplarz **8 K.** Pojedyncze jego części można odbierać w miejscu lub otrzymywać bezpłatnie pocztą.

Prenumerować można w składzie c. k. Drukarni nadwornej i państwowej w Wiedniu, dzielnica I., Seilerstätte l. 24, i nabywać tamże także pojedyncze roczniki i pojedyncze części Dziennika ustaw państwa.

Ponieważ Dziennik ustaw państwa wydaje się względnie rozsyła się abonentom tylko po poprzedniem złożeniu prenumeraty rocznej, przeto należy równocześnie z zaabonowaniem uiścić także przypadającą kwotę pieniężną; celem umożliwienia szybkiego i niewadliwego doręczenia pocztowego należy podać prócz dokładnego adresu mieszkania także odnośny okrąg doręczeń pocztowych.

Pojedyncze roczniki wydania **niemieckiego** można nabywać:

Rocznik	1849	za	4 K 20 h	Rocznik	1870	za	2 K 80 h	Rocznik	1891	za	6 K — h
„	1850	„	10 „ 50 „	„	1871	„	4 „ — „	„	1892	„	10 „ — „
„	1851	„	2 „ 60 „	„	1872	„	6 „ 40 „	„	1893	„	6 „ — „
„	1852	„	5 „ 20 „	„	1873	„	6 „ 60 „	„	1894	„	6 „ — „
„	1853	„	6 „ 30 „	„	1874	„	4 „ 60 „	„	1895	„	7 „ — „
„	1854	„	8 „ 40 „	„	1875	„	4 „ — „	„	1896	„	7 „ — „
„	1855	„	4 „ 70 „	„	1876	„	3 „ — „	„	1897	„	15 „ — „
„	1856	„	4 „ 90 „	„	1877	„	2 „ — „	„	1898	„	6 „ — „
„	1857	„	5 „ 70 „	„	1878	„	4 „ 60 „	„	1899	„	10 „ — „
„	1858	„	4 „ 80 „	„	1879	„	4 „ 60 „	„	1900	„	7 „ — „
„	1859	„	4 „ — „	„	1880	„	4 „ 40 „	„	1901	„	6 „ — „
„	1860	„	3 „ 40 „	„	1881	„	4 „ 40 „	„	1902	„	7 „ 50 „
„	1861	„	3 „ — „	„	1882	„	6 „ — „	„	1903	„	9 „ — „
„	1862	„	2 „ 80 „	„	1883	„	5 „ — „	„	1904	„	5 „ — „
„	1863	„	2 „ 80 „	„	1884	„	5 „ — „	„	1905	„	6 „ — „
„	1864	„	2 „ 80 „	„	1885	„	3 „ 60 „	„	1906	„	12 „ — „
„	1865	„	4 „ — „	„	1886	„	4 „ 60 „	„	1907	„	13 „ — „
„	1866	„	4 „ 40 „	„	1887	„	5 „ — „	„	1908	„	9 „ — „
„	1867	„	4 „ — „	„	1888	„	8 „ 40 „	„	1909	„	8 „ 50 „
„	1868	„	4 „ — „	„	1889	„	6 „ — „				
„	1869	„	6 „ — „	„	1890	„	5 „ 40 „				

Cenę sprzedaży rocznika 1910 poda się do wiadomości z początkiem stycznia 1911.

Pojedyncze roczniki **wydań w innych siedmiu językach** od r. 1870. począwszy można nabywać po tej samej cenie co wydanie niemieckie.

Nabywającym na raz przynajmniej 10 dowolnie wybranych, zupełnych roczników Dziennika ustaw państwa przyznaje się opust 20%, a nabywającym na raz przynajmniej 25 dowolnie wybranych, zupełnych roczników Dziennika ustaw państwa opust 25%, zaś nabywającym na raz przynajmniej 35 dowolnie wybranych, zupełnych roczników Dziennika ustaw państwa opust 30%.

NB. Części niemieckiego wydania Dziennika ustaw państwa, które **zaginęły** lub doszły **w stanie wadliwym**, reklamować należy najpóźniej **w przeciągu czterech tygodni** po ich ukazaniu się, zaś części wydań nieniemieckich najpóźniej **w przeciągu sześciu tygodni** po wydaniu spisu rzeczy i karty tytułowej do odnośnych wydań, wprost w c. k. Drukarni nadwornej i państwowej w Wiedniu, dzielnica III., Rennweg l. 16.

Po upływie tego terminu można pojedyncze części Dziennika ustaw państwa dostać wyłącznie tylko **za opłatą ceny handlowej** (1/4 arkusza = 2 strony za 2 h).

Ponieważ **wszystkie roczniki wydania niemieckiego** począwszy **od roku 1849. i wszystkie roczniki wydań w innych siedmiu językach** począwszy **od roku 1870. są całkowicie uzupełnione**, przeto można nabyć w składzie c. k. Drukarni nadwornej i państwowej w Wiedniu, dzielnica I., Seilerstätte Nr. 24., **nie tylko każdy pojedynczy rocznik po cenie wyżej podanej, lecz nawet każdą z osobna część** wszystkich tych roczników po cenie handlowej (1/4 arkusza = 2 strony za 2 h); tym sposobem umożliwione zostało uzupełnienie niekompletnych roczników i zestawienie pojedyncznych części podług materyi

Rok 1910.

Dziennik ustaw państwa

dla

królestw i krajów w Radzie państwa reprezentowanych.

Część XCIV. — Wydana i rozesłana dnia 17. grudnia 1910.

Treść: № 220. Obwieszczenie, dotyczące c. k. Stacyi doświadczalnej rolniczo-chemicznej w Lincu.

220.

Obwieszczenie Ministerstwa rolnictwa z dnia 14. grudnia 1910,

dotyczące c. k. Stacyi doświadczalnej rolniczo-chemicznej w Lincu.

Jego c. i k. Apostolska Mość raczył Najwyższem postanowieniem z dnia 3. grudnia r. b. zatwierdzić najmiłościwiej następujący statut Stacyi doświadczalnej rolniczo-chemicznej w Lincu.

Pop wlr.

Statut

c. k. Stacyi doświadczalnej rolniczo-chemicznej w Lincu.

§ 1.

C. k. Stacya doświadczalna rolniczo-chemiczna w Lincu ma za zadanie podnosić rolnictwo, zwłaszcza w Austryi górnej przez urządzanie systematycznych doświadczeń i spostrzeżeń, zmierzających do ulepszenia zwyczajnej w kraju gospodarki, przez rozpowszechnianie ogólnych wiadomości agronomicznych i przez stosowanie doświadczeń, nabranych przy próbach i spostrzeżeniach, do praktyki, zarówno słowem jak i pismem.

Stacya ta jest równocześnie także państwowym specyalnym zakładem dla badania środków żywności i niektórych przedmiotów użytkowych w myśl obowiązujących rozporządzeń.

§ 2.

Do Stacyi doświadczalnej należy w szczególności:

1. Przeprowadzanie badań umiejętnych i doświadczeń praktycznych na polu produkcyi zwierząt i roślin,

2. badanie i kontrola środków nawozowych, pastewnych, rodzajów gleby i innych przedmiotów, będących w bezpośrednim lub pośrednim związku z rolnictwem, przy zastosowaniu odnośnych metod chemicznych, mikroskopicznych i bakteryologicznych,

3. badanie i zwalczanie chorób roślinnych,

4. badanie i kontrola zasiewów i nasion, popieranie hodowli zbóż i nasion, tudzież handlu nasionami,

5. przeprowadzanie badań chemicznych, fizyologicznych i mikroskopicznych z polecenia c. k. Ministerstwa rolnictwa albo na żądanie władz, stowarzyszeń i osób prywatnych,

6. udzielanie interesowanym rad i pouczeń we wszystkich sprawach, należących do zakresu działania

zakładu, tudzież fachowych informacyi dla c. k. Ministerstwa rolnictwa i innych władz według ogólnych wskazówek, które wyda wspomniane Ministerstwo.

7. fachowe kierownictwo i opracowywanie wszystkich doświadczeń w dziedzinie uprawy roli, hodowli, kultury, nawożenia oraz prób demonstracyjnych, poruczonych jej do przeprowadzenia na rachunek skarbu państwa lub przy jego poparciu.

8. udzielanie fachowej pomocy przy ulepszaniu przedsiębiorstw rolniczych, tudzież przy udoskonalaniu już istniejących i zaprowadzaniu nowych przemysłów rolniczych, które nadają się do podniesienia dochodu z ziemi i roli,

9. urządzanie praktycznych kursów naukowych i wykładów z tych gałęzi rolnictwa i przemysłu rolniczego, których szczególniejsze uprawianie jest pożądane ze względu na stosunki miejscowe. Program tych kursów podlega zatwierdzeniu c. k. Ministerstwa rolnictwa.

§ 3.

C. k. Stacya doświadczalna rolniczo-chemiczna w Lincu podlega wprost c. k. Ministerstwu rolnictwa.

§ 4.

Personal c. k. Stacyi doświadczalnej rolniczo-chemicznej w Lincu składa się z dyrektora jako zwierzchnika zakładu i z potrzebnych sił pomocniczych. Dyrektor jest w VI. klasie rangi i stoi co do stopnia służbowego i praw pensyjnych na równi z profesorami zwyczajnymi Akademii ziemiaństwa w Wiedniu.

Zawodowy personal wykształcony naukowo jest zaliczony do klas rangi X. do VII. (asystent, adjunkt, inspektor, starszy inspektor) urzędników państwowych.

Posady te tworzy c. k. Ministerstwo rolnictwa w porozumieniu z c. k. Ministerstwem skarbu w miarę potrzeby.

Zaliczenie personalu kancelaryjnego i służebnego do klas starszeństwa służbowego, względnie stopni płacy na zasadzie postanowień ustawowych jest zastrzeżone c. k. Ministerstwu rolnictwa, podobnie jak i wymiar poborów innych funkcyonaryuszy.

C. k. Ministerstwo rolnictwa może upoważnić dyrekcyę do przyjmowania woluntaryuszy, którzy wykonują przydzielone im prace bez wynagrodzenia i nie pozostają względem Stacyi w stosunku służbowym, tudzież do przydzielania fachowcom w zamian za pewną opłatę miejsc do pracy oraz naukowych i technicznych środków pomocniczych zakładu celem wykonywania zamierzonych prac lub ćwiczenia się.

§ 5.

C. k. Stacya doświadczalna rolniczo-chemiczna w Lincu ma prawo pobierania należytości za te badania, których nie wykonuje bezpłatnie z polecenia c. k. Ministerstwa rolnictwa; wysokość należytości tych oznacza taryfa, obowiązująca każdocześnie dla państwowych stacyi doświadczalnych w ogóle.

§ 6.

Stacya ma prawo wystawiania dokumentów co do faktycznego wyniku przedsiębranych badań i prób (analiz). Do ważności dokumentów tych potrzebny jest podpis dyrektora lub jego zastępcy i wyciśnięcie pieczęci urzędowej.

§ 7.

Działalność doświadczalna, badawcza i naukowa (§ 1. i § 2.), tok interesów (§ 3.), prawa i obowiązki personalu (§ 4.) oraz zawiadywanie kasą i inwentarzem Stacyi doświadczalnej będą uregulowane instrukcyą służbową, którą wyda c. k. Ministerstwo rolnictwa.

Instrukcya służbowa

c. k. Stacyi doświadczalnej rolniczo-chemicznej w Lincu.

(Reskrypt c. k. Ministerstwa rolnictwa z dnia 14. grudnia 1910, l. 47805.)

I. Doświadczenia.

§ 1.

Czynność doświadczalną c. k. Stacyi doświadczalnej rolniczo-chemicznej w Lincu reguluje się co roku na podstawie programu pracy, zestawionego przez dyrektora zakładu, którego plan należy przedkładać każdego roku, najpóźniej do dnia 15. stycznia, do zatwierdzenia c. k. Ministerstwu rolnictwa. Program ten ma obejmować nietylko przedmiot pojedynczych doświadczeń i sposób ich wykonania, lecz także i koszta ich, jakoteż sposób zamierzonego pokrycia.

§ 2.

Z końcem roku ma Stacya przedłożyć c. k. Ministerstwu rolnictwa wyczerpujące i gotowe do druku sprawozdanie z prac doświadczalnych za rok ubiegły, i to zarówno z wyników przedsiębranych doświadczeń jako takich, jak i z rezultatów, osiągniętych w praktyce na podstawie tych wyników, oraz ze wszystkich innych odnośnych kwestyi. Równocześnie należy podać c. k. Ministerstwu rolnictwa, kto brał udział w pojedynczych pracach, z jakimi wydatkami doświadczenia były w każdym przypadku połączone i w jaki sposób wydatki te pokryto, jakoteż, jeżeli wyjątkowo nie dotrzymano programu doświadczeń, zatwierdzonego przez c. k. Ministerstwo rolnictwa, co dało powód do jego rozszerzenia, ograniczenia lub zmiany.

§ 3.

Personal Stacyi jest bez wyjątku obowiązany do współdziałania przy doświadczeniach. Przydzielanie personalowi robót doświadczalnych należy do dyrektora, który winien przytem uwzględniać szczególne zdolności poszczególnych funkcyonaryuszy. W razie potrzeby wolno Stacyi przybrać do własnych doświadczeń zamiejscowych współpracowników, nie należących do jej składu, których prawa i obowiązki należy jednak zawsze ustalić jeszcze przed rozpoczęciem doświadczeń w sposób niedwuznaczny i o ile możności pisemnie.

§ 4.

O ile c. k. Ministerstwo rolnictwa nie wyda innego zarządzenia, oznacza dyrektor Stacyi doświadczalnej sposób publikacyi wyników doświadczeń. Publikacye, pochodzące od funkcyonaryuszy zakładu, muszą być zawsze podpisane pełnem nazwiskiem autora. Jeżeli odnośnie do pracy, przeznaczonej do ogłoszenia, okaże się różnica zdań między dyrektorem zakładu a autorem, wówczas należy zasięgnąć rozstrzygnienia c. k. Ministerstwa rolnictwa.

Roboty, wykonane na zlecenie służbowe, wolno ogłaszać tylko za wyraźnem zezwoleniem c. k. Ministerstwa rolnictwa.

II. Badania.

§ 5.

C. k. Stacya doświadczalna rolniczo-chemiczna jest specyalnym zakładem państwowym dla badania wszelkich rodzajów środków żywności z wyjątkiem mięsa i towarów mięsnych i dla badania artykułów użytkowych, stanowiących przedmiot rozporządzenia ministeryalnego z dnia 13. października 1897, Dz. u. p. Nr. 235, jak również nafty w myśl rozporządzenia ministeryalnego z dnia 13. października 1897, Dz. u. p. Nr. 240, z ograniczeniem, ustalonem w § 14. tego rozporządzenia, i to z uwzględnieniem postanowień § 16. tegoż rozporządzenia i reskryptu c. k. Ministerstwa rolnictwa z dnia 31. sierpnia 1896, l. 18522, w sprawie należytości.

Zakład nie podejmuje badań bakteryologicznych wody i nie wydaje opinii hygienicznych.

Oględziny miejscowe przy urządzeniach dla dostarczania wody zarządza Stacya tylko wtedy, gdy to okazuje się praktyczne i potrzebne dla wytłumaczenia wyników chemicznego badania wody.

Badanie środków nawozowych, paszy, nasion i innych przedmiotów, będących w bezpośrednim lub pośrednim związku z rolnictwem, należy uskuteczniać według umów, zawartych przez przełożonych austryackich rolniczych stacyi doświadczalnych i zakładów podobnych, lub jeżeli umów takich niema podług metod, uznanych przez naukę za niezawodne.

Za roboty te winien nadsyłający uiścić należytości, przepisane ogólną taryfą, zatwierdzoną każdocześnie przez c. k. Ministerstwo rolnictwa dla państwowych stacyi doświadczalnych.

Badania, przedsiębrane na zlecenie c. k. Ministerstwa rolnictwa, wykonuje się darmo lub po zniżonych stopach należytości, oznaczonych przez Ministerstwo.

§ 6.

C. k. Stacya doświadczalna rolniczo-chemiczna w Lincu ma spełniać funkcye „Stacyi wywiadowczej c. k. Ministerstwa rolnictwa dla ochrony roślin“ w myśl wskazówek fachowych, których jej w tym kierunku udzieli w każdym poszczególnym wypadku c. k. Stacya rolniczo-bakteryologiczna i ochrony roślin we Wiedniu. Badanie szkodników roślinnych i udzielanie interesentom rady i informacyi w sprawach ochrony roślin odbywa się zupełnie bezpłatnie.

§ 7.

Przedmioty badania przydziela dyrektor analizującym, do których zalicza się tylko personal naukowo wykształcony, w ten sposób, by roboty płatne były rozdzielane ile możności jednakowo między te siły robocze. Z taks, wpływających za analizy, przypada 60 procent do kasy, 15 procent dyrektorowi

a 25 procent analizującemu. Należytości, uiszczane za wydanie opinii, należą w całości do autora tych robót i nie podlegają osobnemu zarachowaniu.

§ 8.

Wszyscy funkcyonaryusze są obowiązani starać się o dokładne wykonanie poruczonych im robót rozbiorowych, o staranne zapisywanie wyników analizy do osobnych ksiąg, przeznaczonych na ten cel, jakoteż o należyte wygotowanie certyfikatów, wystawianych na podstawie badań. Certyfikaty te mają zawierać uwagę: „Niniejsze świadectwo badania odnosi się tylko do próby nadeszłej w dniu . . . . . “. W certyfikacie należy również uwidocznić sygnaturę nadesłanych prób, całość pieczęci lub marek zamknięcia, jakoteż tekst ich, jeżeli jest czytelny. Z przedmiotów, nadesłanych do badania, należy o ile to jest możliwe, przechowywać przeciętną próbkę przynajmniej przez dwa miesiące pod pieczęcią Stacyi.

§ 9.

Z końcem każdego roku należy przedkładać c. k. Ministerstwu rolnictwa sprawozdanie, z którego ma wynikać, na jakie przedmioty rozciągała się czynność badania w roku ubiegłym, o ile pojedynczy funkcyonaryusze brali w niej udział, jaką kwotę wyniosły dochody, wypłacone udziały z taks oraz zaległości, niemniej jakie zarządzenia wydano celem ich ściągnięcia. W sprawozdaniu rocznem należy również podać doświadczenia o więcej ogólnem znaczeniu, które poczyniono na polu czynności badania.

III. Nauka.

§ 10.

Na wniosek dyrekcyi zakładu można w miarę potrzeby urządzać w c. k. Stacyi doświadczalnej rolniczo-chemicznej w Lincu w odpowiednim czasie i bez pobierania opłaty za naukę rolnicze kursy naukowe i wykłady z szczególnych gałęzi kultury krajowej oraz przemysłu rolniczego, których program ma ułożyć dyrektor zakładu i przedstawić wraz z preliminarzem kursów c. k. Ministerstwu rolnictwa do zatwierdzenia.

Program kursów i wykładów, które mają odbywać się, powinna dyrekcya zakładu ogłosić.

§ 11.

Rady i pouczenia udziela się z reguły bezpłatnie; tylko jeżeli interesenci życzą sobie oględzin lub wydania szczegółowych opinii pisemnych, winni uiścić należytości, które ustali się podług ogólnych przepisów o korzystaniu z państwowych stacyi doświadczalnych.

Kierownictwo i nadzór służby informacyjnej oraz zużytkowanie doświadczeń, zebranych w tej gałęzi służby dla prób doświadczalnych stanowi jedno z najważniejszych zadań dyrektora.

IV. Prawa i obowiązki personalu.

A. Personal zwyczajny.

§ 12.

Dyrektor, któremu podlega personal zakładowy, ma kierować Stacyą doświadczalną w myśl statutu, zatwierdzonego Najwyższem postanowieniem, i niniejszej instrukcyi służbowej, nadzorować służbę we wszystkich pojedynczych jej gałęziach, informować ciągle c. k. Ministerstwo rolnictwa o przebiegu czynności, przydzielać poszczególnym funkcyonaryuszom przypadające na nich czynności służbowe, nadzorować przeprowadzenie zatwierdzonego programu pracy, starać się o dostarczenie potrzebnych środków pomocniczych naukowych i praktycznych i zastępować zakład na zewnątrz. Ponadto ma dyrektor Stacyi doświadczalnej we wszystkich sprawach ważniejszych bez względu na to, czy dotyczą one personalu czy inwentarza albo innych interesów zakładu, składać zaraz sprawozdanie c. k. Ministerstwu rolnictwa. Dyrektor ma zasięgać rozstrzygnienia c. k. Ministerstwa rolnictwa, jeżeli chodzi o jedną z następujących spraw:

1. Zażalenia przeciw jego zarządzeniom;

2. załatwianie podań, wniesionych do zakładu, lecz wystosowanych do c. k. Ministerstwa rolnictwa;

3. wydawanie nowych lub zmianę istniejących przepisów służbowych i zarządzeń ogólnych;

4. interpretacyę takich przepisów, co do których znaczenia lub należytego zastosowania ma wątpliwości, lub odnośnie do których uważa za potrzebne zasięgnąć ogólnych wskazówek lub objaśnień;

5. wyjątki od ogólnych postanowień odnośnych przepisów w poszczególnych wypadkach;

6. sprzedaż rzeczy ruchomych, oprócz produktów własnego gospodarstwa, jeżeli ich wartość

nabywcza przenosi 100 K, przyczem jednak ogranicza się upoważnienie zakładu do sprzedaży jedynie na przedmioty niezdatne do użytku;

7. kupno rzeczy ruchomych, oprócz nasion do zasiewu, środków nawozowych i zwierząt użytkowych dla własnego gospodarstwa, jeżeli w poszczególnym przypadku ma się przekroczyć kwotę 400 K;

8. zawieranie jakichkolwiek umów, o ile ono po myśli postanowień instrukcyi tej nie należy do własnego zakresu działania zakładu;

9. udzielanie urlopu funkcyonaryuszom, jeżeli czas jego trwania przekracza w przeciągu 12 miesięcy jeden miesiąc lub jeżeli zgłoszono urlop celem podróży za granicę;

10. przyznawanie zaliczek na poczet płacy;

11. przyznawanie i wypłacanie nagród pieniężnych za znakomite usługi, połączone z nadzwyczajnym wysiłkiem i wychodzące poza zakres zwyczajnych obowiązków służbowych, następnie zapomóg i wsparć;

12. przygotowywanie i asygnowanie rachunków kosztów podróży stałych urzędników i sług, jakoteż technicznych i kancelaryjnych sił pomocniczych, robotników dziennych itd.;

13. wszystkie sprawy, zatem także i te, które należą do zakresu działania Stacyi, jeżeli chodzi o wydatek, nie przewidziany osobno w zatwierdzonym preliminarzu rocznym a dotyczący zapotrzebowania nadzwyczajnego, lub jeżeli przekracza się przytem kredyty, przyznane w zapotrzebowaniu zwyczajnem przy rubryce odnośnej, lub granice zmian, dozwolonych Stacyi przez c. k. Ministerstwo rolnictwa;

14. wszystkie sprawy, co do których c. k. Ministerstwo rolnictwa zastrzegło sobie w poszczególnych przypadkach rozstrzygnięcie.

W przypadkach, w których dyrektor nie może na podstawie powyższych postanowień rozstrzygać bez przekroczenia nadanych mu upoważnień, a w których z powodu widocznej i znacznej korzyści dla zakładu lub z powodu jawnej szkody, która zagraża w razie odroczenia rozstrzygnienia, natychmiastowa interwencya jest wskazana, może dyrektor wydać pod własną odpowiedzialnością bezzwłocznie zarządzenia, jakie uważa za odpowiednie, z zastrzeżeniem, by dodatkowo bez wszelkiej niepotrzebnej zwłoki postarał się o zatwierdzenie c. k. Ministerstwa rolnictwa.

Obowiązki dyrektora, wymienione tutaj oraz wyliczone w dalszym ciągu niniejszej instrukcyi, ma spełniać także funkcyonaryusz zastępujący dyrektora przez czas trwania zastępstwa.

§ 13.

Dyrektor jest upoważniony korzystać w sprawach służbowych lub pilnych sprawach osobistych z urlopu co najwyżej dziesięciodniowego, ma jednak, jeżeli nieobecność jego trwa więcej jak trzy dni, zrobić równocześnie umotywowane doniesienie do c. k. Ministerstwa rolnictwa. We wszystkich innych przypadkach winien dyrektor zwracać się do c. k. Ministerstwa rolnictwa z prośbą o udzielenie urlopu. W sprawach urlopu innych funkcyonaryuszy mają służyć za prawidło postanowienia § 12.

§ 14.

Wszyscy członkowie zakładu winni popierać dyrektora przy wykonywaniu jego czynności urzędowej, stosować się do jego zarządzeń służbowych i mieć zawsze dobro służby na oku.

Siły fachowe Stacyi mają poświęcać czas, zaoszczędzony przy pracach służbowych, na badania naukowe, a w tym celu należy im ile możności oddać do rozporządzenia inwentarz i materyał zakładu. Mogą stawiać wnioski względem przeprowadzania doświadczeń i dochodzeń, które dyrektor ma opiniować i przedkładać c. k. Ministerstwu rolnictwa. Prace naukowe, wykonane przez członków zakładu, są wyłączną duchową własnością tego, który je wykonał.

Zdarzenia służbowe i inne szczegóły ważniejsze, dotyczące stale zamianowanego personalu zakładu, należy wciągać do przepisanych tabel służbowych.

Dyrektor ma z końcem każdego roku donosić o zaszłych zmianach.

Jeżeli c. k. Ministerstwo rolnictwa inaczej nie zarządzi, jest powołany do zastępstwa dyrektora w razie, gdy ten doznaje przeszkód, urzędnik każdocześnie najstarszy rangą.

§ 15.

Laboranci i słudzy mają pełnić służbę laborantów i posłańców, zwłaszcza także nadawać i odbierać na poczcie listy i przesyłki (z wyjątkiem przesyłek wartościowych), jakoteż podejmować pieniądze.

B. Personal nadzwyczajny.

§ 16.

Postanowienia § 12. i 14. należy stosować analogicznie także do nadzwyczajnych sił pomocniczych.

V. Znoszenie się służbowe.

§ 17.

We wszystkich sprawach fachowych, budżetowych, osobistych i obrachunkowych, znosi się Stacya bezpośrednio z c. k. Ministerstwem rolnictwa.

§ 18.

C. k. Ministerstwo rolnictwa wyznaczy w miarę potrzeby odpowiednie osoby umyślnie do inspekcyonowania Stacyi. Dyrektor i wszyscy funkcyonaryusze zakładu są obowiązani udzielać organom inspekcyonującym podczas ich czynności urzędowej wszystkich żądanych informacyi i popierać je przy spełnianiu tego zadania jak najenergiczniej.

VI. Kasowość i zawiadywanie inwentarzem.

§ 19.

Kasowość i zawiadywanie inwentarzem należy uregulować według „Instrukcyi dla kasowości i zawiadywania inwentarzem“.

VII. Postanowienia wykonawcze.

§ 20.

Powyższa instrukcya służbowa wchodzi w życie z dniem ogłoszenia statutu, zatwierdzonego Najwyższem postanowieniem.

Rok 1910.

Dziennik ustaw państwa

dla

królestw i krajów w Radzie państwa reprezentowanych.

Część XCV. — Wydana i rozesłana dnia 17. grudnia 1910.

Treść: (№ 221—225.) 221. Rozporządzenie, dotyczące uskuteczniania wypłat na rachunek państwowego Zarządu lasów i domen w Pobrzeżu, Karyntyi, Krainie, Dalmacyi, Tyrolu i Przedarulanii przez c. k. pocztową Kasę oszczędności. — 222. Rozporządzenie, dotyczące zmiany terminów zapłaty podatku domowo-czynszowego w poborczym okręgu podatkowym Oberleutensdorf w Czechach. — 223. Rozporządzenie, którem zmienia się rozporządzenie z dnia 18. listopada 1895, dotyczące egzaminu praktycznego dla służby prawniczo-administracyjnej zarządu dóbr państwowych i funduszowych. — 224. Rozporządzenie o ochronie praw autorskich w stosunku do Belgii. — 225. Rozporządzenie o wykazach czynności Izb adwokackich w sprawach dyscyplinarnych.

221.

Rozporządzenie Ministerstwa rolnictwa, Ministerstwa wyznań i oświaty, Ministerstwa skarbu i Ministerstwa handlu w porozumieniu z Najwyższą Izbą obrachunkową z dnia 10. października 1910,

dotyczące uskuteczniania wypłat na rachunek państwowego Zarządu lasów i domen w Pobrzeżu, Karyntyi, Krainie, Dalmacyi, Tyrolu i Przedarulanii przez c. k. pocztową kasę oszczędności.

§ 1.

Począwszy od dnia 1. stycznia 1911 należy uskuteczniać za pośrednictwem pocztowej Kasy oszczędności wszelkie wypłaty, jeżeli asygnata na nie pochodzi od c. k. Dyrekcyi lasów i domen w Gorycyi i Insbruku albo od Zarządów lasów i domen, podlegających dyrekcyom tym, z wyjątkiem wypłat, wspomnianych w następującym § 2.

§ 2.

Od wypłacania za pośrednictwem pocztowej Kasy oszczędności są wyłączone:

a) wypłaty na rzecz uprawnionych do poboru, mieszkających za granicą;

b) wypłaty, które muszą nastąpić faktycznie w złocie;

c) wypłaty na rachunek krajów Korony węgierskiej, władz wspólnych i organów autonomicznych.

§ 3.

Kasą wypłacającą przy wydatkach, które mają być zrealizowane w obrocie przekazowym c. k. pocztowej Kasy oszczędności jest wyłącznie dotycząca c. k. krajowa Kasa skarbowa (w Tryeście, względnie w Insbruku), a organem likwidującym wyłącznie departament rachunkowy tej c. k Dyrekcyi lasów i domen (w Gorycyi, względnie w Insbruku), na której rachunek wypłata następuje.

§ 4.

Do wymienionych wypłat stosowane będą zresztą analogicznie postanowienia rozporządzenia ministeryalnego z dnia 10. grudnia 1906, Dz. u. p. Nr. 245, z tą zmianą, iż ewentualne reklamacye albo doniesienia, które mają być wnoszone, stosować należy do departamentu rachunkowego Dyrekcyi lasów i domen w Gorycyi, względnie w Insbruku.

Biliński wlr. **Stürgkh** wlr.
Weiskirchner wlr. **Pop** wlr.

222.

Rozporządzenie Ministerstwa skarbu z dnia 2. grudnia 1910,

dotyczące zmiany terminów zapłaty podatku domowo-czynszowego w poborczym okręgu podatkowym Oberleutensdorf w Czechach.

Na zasadzie ustawy z dnia 11. czerwca 1894, Dz. u. p. Nr. 110, rozporządza się, że podatek domowo-czynszowy, który według postanowień dotychczasowych miał być płacony w poborczym okręgu podatkowym Oberleutensdorf w ratach kwartalnych z góry dnia 1. stycznia, 1. kwietnia, 1. lipca i 1. października, uiszczany być ma w rzeczonym okręgu na przyszłość w czterech równych ratach, zapadających z góry dnia 1. lutego, 1. maja, 1. sierpnia i 1. listopada każdego roku.

Te same terminy zapłaty obowiązywać mają w myśl § 7. ustawy z dnia 9. lutego 1882, Dz. u. p. Nr. 17, także co do pięcioprocentowego podatku od czystego dochodu z budynków, uwolnionych całkowicie albo częściowo od podatku domowo-czynszowego z tytułu prowadzenia budowy.

Rozporządzenie niniejsze zacznie obowiązywać z dniem 1. stycznia 1911.

Biliński wlr.

223.

Rozporządzenie Ministerstwa rolnictwa z dnia 3. grudnia 1910,

którem zmienia się rozporządzenie z dnia 18. listopada 1895, Dz. u. p. Nr. 175, dotyczące egzaminu praktycznego dla służby prawniczo-administracyjnej zarządu dóbr państwowych i funduszowych.

Artykuł 1.

Punkt 3. § 6. rozporządzenia z dnia 18. listopada 1895, Dz. u. p. Nr. 175, dotyczącego egzaminu praktycznego dla służby prawniczo-administracyjnej zarządu dóbr państwowych i funduszowych zostaje niniejszem zmieniony i ma opiewać, jak następuje:

„Punkt 3. Najważniejsze postanowienia o wykonywaniu sądownictwa i o właściwości sądów zwyczajnych w sprawach cywilnych, tudzież o postępowaniu sądowem w cywilnych sporach prawnych oraz o postępowaniu egzekucyjnem i zabezpieczającem (norma jurysdykcyjna, procedura cywilna i ordynacya egzekucyjna wraz z odnośnymi ustawami wprowadczymi).“

Artykuł 2.

Rozporządzenie to wchodzi w życie z dniem ogłoszenia.

Pop wlr.

224.

Rozporządzenie Ministra sprawiedliwości z dnia 7. grudnia 1910

o ochronie praw autorskich w stosunku do Belgii.

I. Według artykułu 38. ustawy belgijskiej z dnia 22. marca 1886 o prawie autorskiem używają cudzoziemcy w Belgii wszystkich praw, zagwarantowanych wspomnianą ustawą; tylko ochrona ta nie może w Belgii trwać dłużej, jak termin ochronny, obowiązujący według ustawy państwa obcego.

II. Gdy zatem zapewniono wzajemność przeto rozporządza się po myśli artykułu I. ustawy z dnia 26. lutego 1907, Dz. u. p. Nr. 58:

Postanowienia ustawy z dnia 26. grudnia 1895, Dz. u. p. Nr. 197, znajdą zastosowanie do dzieł literatury, sztuki i fotografii, które najpierw pojawiły się w Belgii lub pochodzą od obywateli belgijskich, jeżeli dzieła te nie są chronione już na podstawie § 1. powyższej ustawy i o ile one doznają ochrony w Belgii.

III. Rozporządzenie niniejsze wchodzi w życie z dniem ogłoszenia.

Odnosi się ono także do dzieł, które się pojawiły przed tym dniem. Postanowienia §§ 66. i 67. ustawy z dnia 26. grudnia 1895, Dz. u. p. Nr. 197, następnie §§ 9. do 15. rozporządzenia Ministerstwa sprawiedliwości z dnia 29. grudnia 1895, Dz. u. p. Nr. 198, stosują się do dzieł takich z tą zmianą, że także tylko rozpoczęte powielenia i odwzorowania, których wykonanie nie było dotychczas zakazane, mogą być ukończone i rozpowszechnione, podobnie jak powielenia i odwzorowania, które w sposób dozwolony już wykonano. O ile w wymienionych przepisach jest mowa o początku mocy obowiązującej ustawy z dnia 26. grudnia 1895, Dz. u. p. Nr. 197, albo o ile pewne terminy począwszy od tej chwili wchodzą w rachubę, miarodajnym jest w miejsce tej chwili początek mocy obowiązującej niniejszego rozporządzenia.

Hochenburger wlr.

225.

Rozporządzenie Ministra sprawiedliwości z dnia 12. grudnia 1910

o wykazach czynności Izb adwokackich w sprawach dyscyplinarnych.

Na zasadzie artykułu 3. ustawy z dnia 1. kwietnia 1872, Dz. u. p. Nr. 40, dotyczącej wykonywania władzy dyscyplinarnej nad adwokatami i kandydatami adwokackimi, rozporządza się w wykonaniu § 45. powołanej ustawy:

Izby adwokackie winny przedkładać wykazy o zdarzeniach w sprawach dyscyplinarnych za pomocą formularza, wydrukowanego w dodatku.

Wykazy mają obejmować jeden rok kalendarzowy i być przedkładane najpóźniej do końca lutego. Zdarzeń, które zaszły jeszcze od końca roku kalendarzowego aż do odesłania wykazu, nie należy w nim uwzględniać.

Wykaz winien zawierać doniesienia dyscyplinarne odnośnego roku kalendarzowego (roku sprawozdawczego) a nadto następujące wypadki z poprzednich lat:

1. wypadki, w których postępowanie z końcem roku sprawozdawczego nie zostało jeszcze ukończone w pierwszej instancyi;

2. wypadki, które z powodu rozstrzygnięcia o środku prawnym zawisły ponownie w pierwszej instancyi;

3. wypadki, w których wniesiono od uchwały zastanawiającej lub orzeczenia rady dyscyplinarnej środek prawny, a jego wyniku nie podano jeszcze w wykazach poprzednich, o ile wypadki te nie mają być uwzględnione przy liczbie 2;

4. wypadki, w których nie wykazano jeszcze ściągnięcia grzywien, orzeczonych prawomocnie, lub nieściągalności tychże.

Sprawy dyscyplinarne, przypadające na rok sprawozdawczy, należy wciągnąć do wykazu w porządku chronologicznym wniesienia. Liczbę bieżącą (przedziałka 1.) rozpoczyna się co roku liczbą 1.

Wypadki z lat poprzednich należy wpisać według porządku kolejnego lat pod ich dawną liczbą. Co do tych wypadków należy wypełnić tylko przedziałki 1 do 3 i podać zresztą tylko te szczegóły, które są potrzebne dla zrozumienia wpisania tego wypadku do wykazu.

Co do wypadków, zawisłych w drugim roku przed rokiem sprawozdawczym i nie załatwionych jeszcze w pierwszej instancyi w roku sprawozdawczym, należy podać (przedziałka 17.) powody, z powodu których załatwienie doznało zwłoki.

Jako podanie przedmiotu (przedziałka 4.) wystarczy podniesienie w zwięzłych słowach okoliczności, które są najważniejsze według stanu sprawy (na przykład: „według zażalenia p. N. miał być także opieszałym w złożeniu sprawozdania i rachunku“).

Do przepisów niniejszych należy zastosować się po raz pierwszy przy przedkładaniu wykazów za rok kalendarzowy 1911. Izbom adwokackim pozostawia się do woli wygotowanie wykazów stosownie do tych przepisów już za rok kalendarzowy 1910.

Hochenburger wlr.

Liczba bieżąca *)	Dzień wpływu	Imię i nazwisko obwinionego	Przedmiot (imię i nazwisko żalącego się)	Zarządzenia, wydane wskutek doniesienia (w szczególności ustanowienie referenta lub komisarza śledczego l. tp.)	Uchwała		Zażalenie przeciw uchwale na zaniechanie	
					co do istnienia podstawy	co do braku podstawy		
					do dochodzenia dyscyplinarnego		wniesiono, kiedy, przez kogo	rozstrzygnięcie o tem (dzień, treść)
					uchwała na naganę	uchwała na zaniechanie		
1	2	3	4	5	6	7	8	9

*) Liczbę bieżącą użyje się do utworzenia liczby czynności na poszczególnych aktach w ten sposób, akt sprawy w dzienniku dochodzenia dyscyplinarnego, n. p. $\frac{2/11}{3}$, $\frac{2/11}{4}$, lub 2/11/3, 2/11/4. Przed liczbą rejestru

**) Na przykład: „Orz. z d. 14/9 11, winny co do *B*, niewinny co do *A*. 1000 K grzywny“.

***) Przedziałki tej nie potrzeba wypełniać w wykazie, który ma być przedłożony Ministerstwu sprawiedli-

Rozprawa ustna		Odwołanie od orzeczenia		Orzeczenie karne jest prawomocne od	Grzywnę	Koszta	Akt przydzielono panu***)
Dzień	Orzeczenie (winny, niewinny, naruszenia obowiązków zawodowych [*A*], uchybienia godności stanu [*B*], kara)**)	wniesiono. kiedy, przez kogo	rozstrzygnięcie o tem (dzień, treść)		ściągnięto dnia		Uwaga (w szczególności co do łączności z postępowaniem karnem, powody zwłoki, tymczasowe zarządzenia itd.)
						***)	
10	11	12	13	14	15	16	17

że utworzy się z niej i z liczby roku ułamek i wpisze się pod ułamkiem tym numer porządkowy, który otrzyma można wpisać literę, którą oznaczy się rejestr dyscyplinarny, na przykład *D*; więc $\frac{D\ 2/11}{3}$.

wości.

Dziennik ustaw państwa

dla

królestw i krajów w Radzie państwa reprezentowanych

wychodzi nakładem c. k. Drukarni nadwornej i państwowej w Wiedniu, dzielnica I., Seilerstätte l. 24,

także w roku 1911. w języku

niemieckim, czeskim, włoskim, chorwackim, polskim, rumuńskim, ruskim i słoweńskim.

Prenumerata na cały **rocznik 1911** każdego z tych ośmiu wydań Dziennika ustaw państwa wynosi za egzemplarz **8 K.** Pojedyncze jego części można odbierać w miejscu lub otrzymywać bezpłatnie pocztą.

Prenumerować można w składzie c. k. Drukarni nadwornej i państwowej w Wiedniu, dzielnica I., Seilerstätte l. 24, i nabywać tamże także pojedyncze roczniki i pojedyncze części Dziennika ustaw państwa.

Ponieważ Dziennik ustaw państwa wydaje się względnie rozsyła się abonentom tylko po poprzedniem złożeniu prenumeraty rocznej, przeto należy równocześnie z zaabonowaniem uiścić także przypadającą kwotę pieniężną; celem umożliwienia szybkiego i niewadliwego doręczenia pocztowego należy podać prócz dokładnego adresu mieszkania także odnośny okrąg doręczeń pocztowych.

Pojedyncze roczniki wydania **niemieckiego** można nabywać:

Rocznik	1849	za	4 K	20 h	Rocznik	1870	za	2 K	80 h	Rocznik	1891	za	6 K	— h
„	1850	„	10 „	50 „	„	1871	„	4 „	— „	„	1892	„	10 „	— „
„	1851	„	3 „	60 „	„	1872	„	6 „	40 „	„	1893	„	6 „	— „
„	1852	„	5 „	20 „	„	1873	„	6 „	60 „	„	1894	„	6 „	— „
„	1853	„	6 „	30 „	„	1874	„	4 „	60 „	„	1895	„	7 „	— „
„	1854	„	8 „	40 „	„	1875	„	4 „	— „	„	1896	„	7 „	— „
„	1855	„	4 „	70 „	„	1876	„	3 „	— „	„	1897	„	15 „	— „
„	1856	„	4 „	90 „	„	1877	„	2 „	— „	„	1898	„	6 „	— „
„	1857	„	5 „	70 „	„	1878	„	4 „	60 „	„	1899	„	10 „	— „
„	1858	„	4 „	80 „	„	1879	„	4 „	60 „	„	1900	„	7 „	— „
„	1859	„	4 „	— „	„	1880	„	4 „	40 „	„	1901	„	6 „	— „
„	1860	„	3 „	40 „	„	1881	„	4 „	40 „	„	1902	„	7 „	50 „
„	1861	„	3 „	— „	„	1882	„	6 „	— „	„	1903	„	9 „	— „
„	1862	„	2 „	80 „	„	1883	„	5 „	— „	„	1904	„	5 „	— „
„	1863	„	2 „	80 „	„	1884	„	5 „	— „	„	1905	„	6 „	— „
„	1864	„	2 „	80 „	„	1885	„	3 „	60 „	„	1906	„	12 „	— „
„	1865	„	4 „	— „	„	1886	„	4 „	60 „	„	1907	„	13 „	— „
„	1866	„	4 „	40 „	„	1887	„	5 „	— „	„	1908	„	9 „	— „
„	1867	„	4 „	— „	„	1888	„	8 „	40 „	„	1909	„	8 „	50 „
„	1868	„	4 „	— „	„	1889	„	6 „	— „					
„	1869	„	6 „	— „	„	1890	„	5 „	40 „					

Cenę sprzedaży rocznika 1910 poda się do wiadomości z początkiem stycznia 1911.

Pojedyncze roczniki **wydań w innych siedmiu językach** od r. 1870. począwszy można nabywać po tej samej cenie co wydanie niemieckie.

Nabywającym na raz przynajmniej 10 dowolnie wybranych, zupełnych roczników Dziennika ustaw państwa przyznaje się opust 20%, a nabywającym na raz przynajmniej 25 dowolnie wybranych, zupełnych roczników Dziennika ustaw państwa opust 25%, zaś nabywającym na raz przynajmniej 35 dowolnie wybranych, zupełnych roczników Dziennika ustaw państwa opust 30%.

NB. Części niemieckiego wydania Dziennika ustaw państwa, które **zaginęły** lub doszły **w stanie wadliwym,** reklamować należy najpóźniej **w przeciągu czterech tygodni** po ich ukazaniu się, zaś części wydań nieniemieckich najpóźniej **w przeciągu sześciu tygodni** po wydaniu spisu rzeczy i karty tytułowej do odnośnych wydań, wprost w c. k. Drukarni nadwornej i państwowej w Wiedniu, dzielnica III., Rennweg l. 16.

Po upływie tego terminu można pojedyncze części Dziennika ustaw państwa dostać wyłącznie tylko **za opłatą ceny handlowej** (1/4 arkusza = 2 strony za 2 h).

Ponieważ **wszystkie roczniki wydania niemieckiego** począwszy **od roku 1849. i wszystkie roczniki wydań w innych siedmiu językach** począwszy **od roku 1870. są całkowicie uzupełnione,** przeto można nabyć w składzie c. k. Drukarni nadwornej i państwowej w Wiedniu, dzielnica I., Seilerstätte Nr. 24., **nie tylko każdy pojedynczy rocznik po cenie wyżej podanej, lecz nawet każdą z osobna część** wszystkich tych roczników po cenie handlowej (1/4 arkusza = 2 strony za 2 h); tym sposobem umożliwione zostało uzupełnienie niekompletnych roczników i zestawienie pojedynczych części podług materyi.

Rok 1910.

Dziennik ustaw państwa

dla

królestw i krajów w Radzie państwa reprezentowanych.

Część XCVI. — Wydana i rozesłana dnia 20. grudnia 1910.

Treść: (№ 226 i 227.) 226. Rozporządzenie, dotyczące zmiany niektórych postanowień przepisu wykonawczego do ustawy o taryfie celnej z dnia 13. lutego 1906, oraz objaśnień do taryfy celnej. — 227. Rozporządzenie, dotyczące ustalenia na rok 1911 tej ilości cukru, którą dopuści się do ekspedyowania do Bośni i Hercegowiny bez opłaty należytości.

226.

Rozporządzenie Ministerstw skarbu, handlu i rolnictwa z dnia 16. grudnia 1910,

dotyczące zmiany niektórych postanowień przepisu wykonawczego do ustawy o taryfie celnej z dnia 13. lutego 1906, Dz. u. p. Nr. 22, oraz objaśnień do taryfy celnej.

Następujące postanowienia przepisu wykonawczego do ustawy o taryfie celnej z dnia 13. lutego 1906, Dz. u. p. Nr. 22, oraz objaśnień do taryfy celnej, wydanych obwieszczeniem z dnia 13. czerwca 1906, Dz. u. p. Nr. 115, na zasadzie artykułu V. ustawy o taryfie celnej z dnia 13. lutego 1906, Dz. u. p. Nr. 20, uzupełnia się, względnie zmienia się w sposób następujący:

I. Co do przepisu wykonawczego.

Ustęp umieszczony na końcu załącznika *C, c)* do § 18. p. w.: „Miseczki papierowe z naśladowaniem pieniędzy papierowych, będących w obiegu w kraju i za granicą“ należy wykreślić i zastąpić następującą osnową:

„Naśladowania pieniędzy papierowych, banknotów i papierów wartościowych,

to jest wytwory drukowe albo inne reprodukcye, które naśladują pieniądze papierowe krajowe lub zagraniczne, banknoty, jakoteż publiczne papiery wartościowe łudząco tj. w taki sposób, że wywołują, chociażby nawet tylko przy powierzchownem obejrzeniu, mylne wrażenie prawdziwych pieniędzy, względnie prawdziwych papierów wartościowych, następnie płyty, zdatne do sporządzania takich wytworów drukowych.

Również wzbroniony jest dowóz: towarów, połączonych z takimi wytworami drukowymi, na przykład miseczek papierowych, zabawek, widokówek, kartek reklamowych itd. Natomiast nie podlegają zakazowi dzieła literackie z reprodukcyami tego rodzaju.“

II. Co do objaśnień.

W punkcie 6., ustępu 7. uwag wstępnych do taryfy celnej dowozowej należy po stojących w nawiasie słowach „mikroskopy itp.“ zamieścić poza nawiasem słowa: „tudzież małe naśladownictwa maszyn i aparatów, służące do zabawy, jak np. małe maszyny parowe w tym rodzaju, także z urządzeniem maszynowem do poruszania parą, powietrzem gorącem itd.“.

W drugiem zdaniu tego samego ustępu należy w miejsce słów „zabawki mechaniczne, będące wytworem mechaniki precyzyjnej“ wstawić słowa: „modele maszyn i przyrządów, nie służące jako zabawki“.

Po ustępie drugim uw. 2 do Nru 43 należy umieścić następujący ustęp nowy:

„Młode wkorzenione rozsady jarzynowe, jakoto biała, czerwona i włoska kapusta itd., Nr. 56 *e.*“

W uw. 3 do Nru 107 należy przeprowadzić następujące zmiany w spisie uprawnionych do podpisywania urzędników zakładów, powołanych w Państwie Niemieckiem do wydawania certyfikatów piwnych:

W miejsce „Dra Hanowa“, uprawnionego do podpisu w zastępstwie Instytutu dla przemysłu fermentacyjnego w Berlinie N., Seestraße Nr. 65, należy wstawić „Dr. Rommel.“

Jako uprawnionego do podpisu za Stacyę doświadczalną techniczno-browarniczą w Weihenstephan należy prócz podanego już Dra Jana Vogla wstawić: „zastępca Dr. Schnegg“.

W ustępie 3, uw. do Nru 290 należy w wierszu piątym po słowie „następnie“ dodać słowa: „odbijanki (metachromotypie) oraz pismo do odbijania, sporządzone na sposób odbijanek, jedno lub wielobarwne kwiaty i ornamenty, jak również teksty pisma, mające zastosowanie przy wyrobie deseni lub napisów na towarach porcelanowych, szklanych, metalowych itd.,“.

W uw. 5 (9) do Nru 299 należy wykreślić pierwszych sześć wierszy od „Odbijanki“ do „metalowych itd.;“.

W ustępie 1, uw. 2 do Nru 480 i w ustępie 1, uw. 3 do Nru 509 należy wykreślić słowa „z opataniem spirytusowem (lecz nie będące wytworem mechaniki precyzyjnej)“, taksamo każdym razem nawias po słowie „młodzieży“, a w końcu w ustępie ostatnim uw. 2 do Nru 480 i w ustępie ostatnim uw. 3 do Nru 509 słowa: „zabawki, będące wytworem mechaniki precyzyjnej“.

Ustęp 6, uw. 9 do Nru 488 należy uzupełnić w sposób następujący:

Przestrzegając warunków i środków kontrolnych, ustanowionych na prośbę strony przez Ministerstwo skarbu, można jednak ekspedyować według Nru 488 c również sproszkowane i zawierające większą ilość tlenku cynkowego pozostałości z wyrobu farb mazowych, z dzielenia tłuszczu itd., a to wówczas, jeżeli przeróbka ta następuje jedynie w celu zużytkowania zawartości cynku.

Uw. 7 do Nru 540 otrzyma następującą osnowę:

7. Urządzenia, chroniące od piorunów, są to wszelkie urządzenia na przewodach elektrycznych, maszynach, aparatach, instrumentach itd., zabezpieczające przed uszkodzeniem wskutek atmosferycznych wyładowań elektryczności; wykluczone są żelazne piorunochrony (piorunochrony drążkowe), należące do Nru 484.

Do urządzeń, chroniących przed piorunami, należy zaliczyć wszelkie zabezpieczenia, zawierające przerwanie przewodnika (skoku iskier), które włącza się skutkiem tego nie do samego obwodu prądu lecz tylko do bocznika.

Tutaj należą wszelkie odgromniki widłowe (także skombinowane z elektromagnesami lub opornikami w postaci sztab z węgla albo karborundu); następnie bezpieczniki, składające się z równoległych płyt metalowych, oddzielonych od siebie warstwą powietrza (bezpieczniki płytowe) albo z walców metalowych, leżących obok siebie i oddzielonych nieprzewodnikiem, na przykład taśmą jedwabną (bezpieczniki taśmowe) lub też z walców metalowych, leżących obok siebie i wydzielających przy przejściu iskry pary nieprzewodnikowe (bezpieczniki walcowe).

Natomiast należą do Nru 541 bezpieczniki, nie przerywające obwodu prądu i włączone do samego przewodu, które służą w pierwszym rzędzie za ochronę przed zbyt wielką siłą prądu w ten sposób, że ciepło, wytworzone przez prąd elektryczny, powoduje stopienie druta metalowego lub pasma (na przykład bezpieczniki wstawkowe i zatyczkowe, przy których drucik topikowy jest umieszczony w łożysku porcelanowem itd., jakoteż bezpieczniki pasmowe), a to montowane, o wadze pojedynczej sztuki aż do 250 *g*, zresztą do Nru 543.

Ustęp 1, uw. 2 do Nru 541 należy uzupełnić następującymi wyrazami: „a co do bezpieczników uw. 7. do Nru 540.“

W uw. 1 do Nru 543 należy po słowach „montowane lub częściowo montowane tablice i ściany rozdzielcze“ zamieścić następujące słowa w nawiasie:

(o ile zmontowane przyrządy nie podlegają wyższej stopie celnej, jako należące do innych numerów).

Dalej należy w wierszu 11 tej uw. po słowie „oporniki“ umieścić słowa „bezpieczniki w rodzaju, oznaczonym w ustępie 4, uw. 7 do Nru 540.“

Ustęp ostatni uwagi 3 do Nru 576 ma opiewać:

Modele maszyn i przyrządów (także elektrycznych), nie służących jako zabawki, należy ekspedyować według Nru 576. Co do postępowania celnego z małymi maszynami i przyrządami, służącymi na zabawki, obacz punkt 6 uwag wstępnych.

W uw. 7 do Nru 597 należy po ustępie 2 zamieścić następujący odsyłacz: „Co do ekspedyowania pozostałości, zawierających tlenek cynkowy, oraz także uw. 9 do Nru 488.“

Rozporządzenie niniejsze wchodzi zaraz w życie.

Biliński wlr. **Weiskirchner** wlr.

Pop wlr.

227.

Rozporządzenie Ministerstwa skarbu z dnia 19. grudnia 1910,

dotyczące ustalenia na rok 1911 tej ilości cukru, którą dopuści się do ekspedyowania do Bośni i Hercegowiny bez opłaty należytości.

Na zasadzie rozdziału II., punktu 3. protokołu końcowego do artykułu XIII. umowy, dotyczącej

uregulowania wzajemnych stosunków handlowych i obrotowych pomiędzy królestwami i krajami reprezentowanymi w Radzie państwa a krajami świętej Korony węgierskiej, Dz. u. p. Nr. 278 z roku 1907, oznacza się na rok 1911 w porozumieniu z królewsko-węgierskiem Ministerstwem skarbu tę ilość cukru, którą dopuści się bez opłaty należytości do ekspedyowania z królestw i krajów reprezentowanych w Radzie państwa do Bośni i Hercegowiny, na 22.800 *q*.

Z powyższej ilości rocznej można ekspedyować bez opłaty należytości:

1. Przesyłki cukru kandyzowanego aż do ilości ogólnej 100 *q* rocznie w urzędach wysyłkowych, oznaczonych każdorazowo przez c. k. Ministerstwo skarbu;

2. przesyłki cukru o wadze pojedynczych sztuk, nie przenoszącej 25 *q*, nadawane bez pośrednictwa publicznego zakładu transportowego w urzędach wysyłkowych, oznaczonych każdorazowo przez c. k. Ministerstwo skarbu, a to aż do ogólnej ilości rocznej 5600 *q*;

3. pozostałą resztę z tych obecnie funkcyonujących fabryk cukru i wolnych składów cukru, którym zezwalano dotychczas na zasadzie punktu 3., § 5. rozporządzenia Ministerstwa skarbu z dnia 2. stycznia 1908, Dz. u. p. Nr. 4, wysyłać do Bośni i Hercegowiny pewne ilości cukru bez opłaty należytości, a to w stosunku dotychczasowych udziałów rocznych powyższych fabryk i składów.

Ilości roczne, przypadające na przedsiębiorstwa, oznaczone w punkcie 3., oraz ilości roczne, dopuszczone według punktu 2. do ekspedyowania bez opłaty cła w poszczególnych urzędach wysyłkowych, można wyzyskać w ciągu jednego miesiąca kalendarzowego tylko w jednej ósmej części.

Rozporządzenie niniejsze nabiera mocy obowiązującej z dniem ogłoszenia.

Biliński wlr.

Dziennik ustaw państwa

dla

królestw i krajów w Radzie państwa reprezentowanych

wychodzi nakładem c. k. Drukarni nadwornej i państwowej w Wiedniu, dzielnica I., Seilerstätte l. 24,

także w roku 1911. w języku

niemieckim, czeskim, włoskim, chorwackim, polskim, rumuńskim, ruskim i słoweńskim.

Prenumerata na cały **rocznik 1911** każdego z tych ośmiu wydań Dziennika ustaw państwa wynosi za egzemplarz **8 K.** Pojedyncze jego części można odbierać w miejscu lub otrzymywać bezpłatnie pocztą.

Prenumerować można w składzie c. k. Drukarni nadwornej i państwowej w Wiedniu, dzielnica I., Seilerstätte l. 24, i nabywać tamże także pojedyncze roczniki i pojedyncze części Dziennika ustaw państwa.

Ponieważ Dziennik ustaw państwa wydaje się względnie rozsyła się abonentom tylko po poprzedniem złożeniu prenumeraty rocznej, przeto należy równocześnie z zaabonowaniem uiścić także przypadającą kwotę pieniężną; celem umożliwienia szybkiego i niewadliwego doręczenia pocztowego należy podać prócz dokładnego adresu mieszkania także odnośny okrąg doręczeń pocztowych.

Pojedyncze roczniki wydania **niemieckiego** można nabywać:

Rocznik 1849 za . . .	4 K 20 h	Rocznik 1870 za . . .	2 K 80 h	Rocznik 1891 za . . .	6 K — h
„ 1850 „ . . .	10 „ 50 „	„ 1871 „ . . .	4 „ — „	„ 1892 „ . . .	10 „ — „
„ 1851 „ . . .	2 „ 60 „	„ 1872 „ . . .	6 „ 40 „	„ 1893 „ . . .	6 „ — „
„ 1852 „ . . .	5 „ 20 „	„ 1873 „ . . .	6 „ 60 „	„ 1894 „ . . .	6 „ — „
„ 1853 „ . . .	6 „ 30 „	„ 1874 „ . . .	4 „ 60 „	„ 1895 „ . . .	7 „ — „
„ 1854 „ . . .	8 „ 40 „	„ 1875 „ . . .	4 „ — „	„ 1896 „ . . .	7 „ — „
„ 1855 „ . . .	4 „ 70 „	„ 1876 „ . . .	3 „ — „	„ 1897 „ . . .	15 „ — „
„ 1856 „ . . .	4 „ 90 „	„ 1877 „ . . .	2 „ — „	„ 1898 „ . . .	6 „ — „
„ 1857 „ . . .	5 „ 70 „	„ 1878 „ . . .	4 „ 60 „	„ 1899 „ . . .	10 „ — „
„ 1858 „ . . .	4 „ 80 „	„ 1879 „ . . .	4 „ 60 „	„ 1900 „ . . .	7 „ — „
„ 1859 „ . . .	4 „ — „	„ 1880 „ . . .	4 „ 40 „	„ 1901 „ . . .	6 „ — „
„ 1860 „ . . .	3 „ 40 „	„ 1881 „ . . .	4 „ 40 „	„ 1902 „ . . .	7 „ 50 „
„ 1861 „ . . .	3 „ — „	„ 1882 „ . . .	6 „ — „	„ 1903 „ . . .	9 „ — „
„ 1862 „ . . .	2 „ 80 „	„ 1883 „ . . .	5 „ — „	„ 1904 „ . . .	5 „ — „
„ 1863 „ . . .	2 „ 80 „	„ 1884 „ . . .	5 „ — „	„ 1905 „ . . .	6 „ — „
„ 1864 „ . . .	2 „ 80 „	„ 1885 „ . . .	3 „ 60 „	„ 1906 „ . . .	12 „ — „
„ 1865 „ . . .	4 „ — „	„ 1886 „ . . .	4 „ 60 „	„ 1907 „ . . .	13 „ — „
„ 1866 „ . . .	4 „ 40 „	„ 1887 „ . . .	5 „ — „	„ 1908 „ . . .	9 „ — „
„ 1867 „ . . .	4 „ — „	„ 1888 „ . . .	8 „ 40 „	„ 1909 „ . . .	8 „ 50 „
„ 1868 „ . . .	4 „ — „	„ 1889 „ . . .	6 „ — „		
„ 1869 „ . . .	6 „ — „	„ 1890 „ . . .	5 „ 40 „		

Cenę sprzedaży rocznika 1910 poda się do wiadomości z początkiem stycznia 1911.

Pojedyncze roczniki **wydań w innych siedmiu językach** od r. 1870. począwszy można nabywać po tej samej cenie co wydanie niemieckie.

Nabywającym na raz przynajmniej 10 dowolnie wybranych, zupełnych roczników Dziennika ustaw państwa przyznaje się opust 20%, a nabywającym na raz przynajmniej 25 dowolnie wybranych, zupełnych roczników Dziennika ustaw państwa opust 25%, zaś nabywającym na raz przynajmniej 35 dowolnie wybranych, zupełnych roczników Dziennika ustaw państwa opust 30%.

NB. Części niemieckiego wydania Dziennika ustaw państwa, które **zaginęły** lub doszły **w stanie wadliwym,** reklamować należy najpóźniej **w przeciągu czterech tygodni** po ich ukazaniu się, zaś części wydań nieniemieckich najpóźniej **w przeciągu sześciu tygodni** po wydaniu spisu rzeczy i karty tytułowej do odnośnych wydań, wprost w c. k. Drukarni nadwornej i państwowej w Wiedniu, dzielnica III., Rennweg l. 16.

Po upływie tego terminu można pojedyncze części Dziennika ustaw państwa dostać wyłącznie tylko **za opłatą ceny handlowej** (1/4 arkusza = 2 strony za 2 h).

Ponieważ **wszystkie roczniki wydania niemieckiego** począwszy **od roku 1849. i wszystkie roczniki wydań w innych siedmiu językach** począwszy **od roku 1870. są całkowicie uzupełnione,** przeto można nabyć w składzie c. k. Drukarni nadwornej i państwowej w Wiedniu, dzielnica I., Seilerstätte Nr. 24., **nie tylko każdy pojedynczy rocznik po cenie wyżej podanej, lecz nawet każdą z osobna część** wszystkich tych roczników po cenie handlowej (1/4 arkusza = 2 strony za 2 h); tym sposobem umożliwione zostało uzupełnienie niekompletnych roczników i zestawienie pojedynczych części podług materyi.

Rok 1910.

Dziennik ustaw państwa

dla

królestw i krajów w Radzie państwa reprezentowanych.

Część XCVII. — Wydana i rozesłana dnia 21. grudnia 1910.

Treść: № 228. Dokument koncesyjny na kolej lokalną z Gruz (Gravosa) do Dubrownika (Ragusa).

228.

Dokument koncesyjny z dnia 10. grudnia 1910,

na kolej lokalną z Gruz (Gravosa) do Dubrownika (Ragusa).

Na zasadzie Najwyższego upoważnienia udzielam w porozumieniu z interesowanymi Ministerstwami gminie miasta Dubrownik (Ragusa) żądaną koncesyę na budowę i utrzymywanie w ruchu wązkotorowej kolei lokalnej z Gruz (Gravosa) do Dubrownika (Ragusa), a to w myśl postanowień ustawy o koncesyach na koleje żelazne z dnia 14. września 1854, Dz. u. p. Nr. 238, jakoteż ustawy z dnia 8. sierpnia 1910, Dz. u. p. Nr. 149, pod warunkami i zastrzeżeniami, podanymi w dalszym ciągu

§ 1.

Co do kolei żelaznej, będącej przedmiotem tego dokumentu koncesyjnego, korzysta koncesyonaryuszka z ulg, przewidzianych w artykułach VI. do XII. ustawy z dnia 8. sierpnia 1910, Dz. u. p. Nr. 149.

§ 2.

Koncesyonaryuszka ma obowiązek ukończenia budowy koncesyonowanej kolei najpóźniej w przeciągu jednego roku, licząc od dnia dzisiejszego, tudzież oddania gotowej kolei na użytek publiczny i utrzymywania jej w ruchu bez przerwy przez cały okres koncesyjny.

Jako rękojmię dotrzymania powyższego terminu budowy, jakoteż wykonania i urządzenia kolei zgodnie z warunkami koncesyi złożyć ma koncesyonaryuszka na żądanie c. k. rządu odpowiednią kaucyę w papierach wartościowych, nadających się do lokacyi pieniędzy sierocych.

W razie niedotrzymania powyższego zobowiązania można uznać kaucyę tę za przepadłą.

§ 3.

Celem wybudowania koncesyonowanej kolei nadaje się koncesyonaryuszce prawo wywłaszczania podług przepisów ustawowych w tej mierze obowiązujących.

Takie samo prawo przyzna się koncesyonaryuszce także co do ewentualnej budowy tych kolei dojazdowych, których urządzenie uznałby c. k. rząd za odpowiadające interesowi publicznemu.

§ 4.

Przy budowie koncesyonowanej kolei i ruchu na niej stosować się winna koncesyonaryuszka do osnowy niniejszego dokumentu koncesyjnego, do warunków koncesyjnych, ustanowionych przez c. k. Ministerstwo kolei żelaznych, jakoteż do istniejących w tej mierze ustaw i rozporządzeń, w szczególności do ustawy o koncesyach na koleje żelazne z dnia 14. września 1854, Dz. u. p. Nr. 238, i do regulaminu ruchu na kolejach żelaznych z dnia 16. listopada 1851, Dz. u. p. Nr. 1 z r. 1852, wreszcie

do ustaw i rozporządzeń, któreby wydano w przyszłości. Pod względem ruchu będzie można o tyle odstąpić od zarządzeń dla bezpieczeństwa i przepisów co do ruchu, ustanowionych w regulaminie ruchu kolei żelaznych i w odnośnych postanowieniach dodatkowych, o ile ze względu na szczególne stosunki obrotu i ruchu, a w szczególności ze względu na zmniejszoną chyżość c. k. Ministerstwo kolei żelaznych uzna to za dopuszczalne. W tej mierze stosowane będą osobne przepisy ruchu, które wyda c. k. Ministerstwo kolei żelaznych.

§ 5.

Koncesyonaryuszka jest obowiązana do świadczeń na rzecz zarządu wojskowego, ciążących na przedsiębiorstwach kolei lokalnych tylko o tyle, o ile dopełnienie ich będzie możliwe ze względu na drugorzędny charakter tej linii oraz ze względu na ułatwienia, udzielone skutkiem tego pod względem budowy, wyposażenia i systemu ruchu.

Transporty wojskowe muszą być przewożone po zniżonych cenach taryfowych. Pod względem zastosowania taryfy wojskowej do przewozu osób i ewentualnie rzeczy obowiązywać będą postanowienia, które w tej mierze obowiązują każdocześnie na austryackich kolejach państwowych.

Postanowienia te stosują się także do obrony krajowej i pospolitego ruszenia obu połów Monarchii, do tyrolskich strzelców krajowych i do żandarmeryi, a to nietylko w podróżach na koszt skarbu państwa, lecz także w podróżach służbowych na ćwiczenia wojskowe i zgromadzenia kontrolne, odbywanych własnym kosztem.

Koncesyonaryuszka jest obowiązana przyznawać wolną jazdę koleją podoficerom i żołnierzom, będącym każdocześnie w służbie ordynansowej.

Co do bliższych szczegółów pod tym względem należy umówić się z właściwymi władzami wojskowymi.

Do przewozu korpusów straży cywilnej (straży bezpieczeństwa, straży skarbowej itp.) stosować należy analogicznie zniżone stopy taryfowe, przepisane dla transportów wojskowych.

Koncesyonaryuszka jest obowiązana uwzględniać przy obsadzaniu posad wysłużonych podoficerów c. i k. wojska, c. i k. marynarki wojennej i c. k. obrony krajowej w myśl ustawy z dnia 19. kwietnia 1872, Dz. u. p. Nr. 60.

§ 6.

Nie wolno koncesyonaryuszce powierzać ruchu na koncesyonowanej kolei osobom trzecim, wyjąwszy w razie wyraźnego zezwolenia ze strony c. k. rządu.

C. k. rząd zastrzega sobie prawo objęcia każdej chwili ruchu na koncesyonowanej kolei i utrzymywania go aż do upływu okresu koncesyjnego na rachunek koncesyonaryuszki.

W przypadku takim winna koncesyonaryuszka zwracać c. k. rządowi koszta, rzeczywiście ponoszone z powodu utrzymywania tego ruchu.

Warunki utrzymywania tego ruchu unormowane będą zresztą w kontrakcie ruchu, który zawrze się z koncesyonaryuszką.

§ 7.

Koncesyonaryuszka jest obowiązana postarać się o zaopatrzenie swoich funkcyonaryuszy na przypadek niezdolności do pracy i na starość, oraz o zaopatrzenie ich rodzin i przystąpić w tym celu do zakładu emerytalnego związku austryackich kolei lokalnych, o ileby nie utworzono dla koncesyonowanego przedsiębiorstwa kolejowego własnej kasy emerytalnej, zapewniającej członkom przynajmniej takie same korzyści, względnie nakładającej na koncesyonaryuszkę przynajmniej takie same obowiązki, jak wspomniany zakład emerytalny.

To zaopatrzenie należy tak przeprowadzić, by koncesyonaryuszka lub przedsiębiorstwo w jej miejsce wstępujące mieli obowiązek zgłaszać w zakładzie emerytalnym związku austryackich kolei lokalnych, względnie we własnej kasie emerytalnej stałych funkcyonaryuszy z dniem nadania im stałej posady, z innych zaś funkcyonaryuszy przynajmniej tych, którzy pełnią służbę jako kierownicy wozów, konduktorzy, strażnicy lub posługacze stacyjni, przy odpowiedniem ich zatrudnieniu, najpóźniej po ukończeniu trzech lat służby.

Statuty kasy pensyjnej oraz wszelkie ich zmiany podlegają zatwierdzeniu c. k. rządu.

§ 8.

Pod warunkami i zastrzeżeniami, podanymi w artykule XXV ustawy z dnia 8. sierpnia 1910, Dz. u. p. Nr. 149, jest koncesyonaryuszka obowiązana dozwolić c. k. rządowi na jego żądanie każdego czasu współużywania kolei do przewozu między kolejami, już istniejącymi lub mającymi dopiero w przyszłości powstać, na których rząd ruch utrzymuje, w taki sposób, by c. k. rząd mógł, przy swobodnem ustanawianiu taryf, przeprawiać lub kazać przeprawiać tak całe pociągi jak i pojedyncze wozy współużywaną koleją lub ich częściami za opłatą stosownego wynagrodzenia.

§ 9.

Nadaje się koncesyonaryuszce prawo utworzenia za osobnem zezwoleniem c. k. rządu i pod

wa unkami, które on ustanowi, spółki akcyjnej, która ma wejść we wszystkie prawa i obowiązki koncesyonaryuszki.

Koncesyonaryuszce nadaje się prawo wydania akcyi pierwszeństwa, idących pod względem oprocentowania i umorzenia przed akcyami zakładowymi, aż do kwoty, którą oznaczy c. k. rząd.

Dywidenda, należąca się akcyom pierwszeństwa, zanim dla akcyi zakładowych zaistnieje prawo do dywidendy, nie może być wyznaczona w wyższej kwocie jak cztery i pół od sta, przyczem jednak dopłata z dochodów późniejszych lat nie powinna mieć miejsca.

Statut spółki oraz wzory akcyi, które będą wydane, podlegają zatwierdzeniu c. k. rządu.

Cyfra kapitału zakładowego, rzeczywistego, jakoteż imiennego, podlega zatwierdzeniu c. k. rządu.

W tym względzie przyjmuje się za zasadę, że oprócz rzeczywiście wyłożonych i należycie wykazanych kosztów na sporządzenie projektu, budowę i urządzenie kolei, łącznie z kosztami zaopatrzenia się w park wozowy, oraz na uposażenie rezerwy kapitałowej, oznaczonej przez c. k. rząd, żadnych wydatków jakiegobądź rodzaju w kapitał wliczać nie wolno.

Gdyby po wybudowaniu kolei miano jeszcze wystawić jakie nowe budowle lub pomnożyć urządzenia ruchu, natenczas można doliczyć odnośne koszta do kapitału zakładowego, jeżeli c. k. rząd zezwolił na wzniesienie projektowanych nowych budowli lub na pomnożenie urządzeń ruchu i jeżeli koszta te będą należycie wykazane.

Cały kapitał zakładowy ma być umorzony w okresie koncesyjnym według planu amortyzacyi, zatwierdzonego przez c. k. rząd.

§ 10.

C. k. rząd zastrzega sobie prawo wykupienia koncesyonowanej kolei po jej ukończeniu i puszczeniu w ruch w każdym czasie pod następującymi warunkami:

1. Celem oznaczenia ceny wykupna policzy się czyste roczne dochody przedsiębiorstwa w ciągu ostatnich zamkniętych lat siedmiu, poprzedzających chwilę wykupna, strąci się z tego czyste dochody najniepomyślniejszych dwóch lat, poczem obliczy się średni dochód czysty pozostałych lat pięciu.

2. Gdyby wykupno nastąpić miało przed upływem unormowanego w § 1. czasowego uwolnienia od podatku, w takim razie obliczony w ten sposób średni dochód czysty owych lat pięciu przedstawia w ciągu pozostałego okresu wolności od podatku rentę wykupna, która ma być wypłacana bez ściągnięcia podatku. Za czas po upływie wolności podatkowej oznacza się zarazem rentę wykupna w ten sposób, że od dochodów, podług których oblicza się sumę średnią, policza się podatek wraz z dodatkami według stopy procentowej odnośnych lat i potrąca go z dochodów. Do pozostałej reszty dolicza się ze względu na to, że stosownie do § 131., lit. *a)* ustawy z dnia 25. października 1896, Dz. u. p. Nr. 220, opłacać się ma na przyszłość od renty wykupna podatek dziesięcioprocentowy, dodatek w wysokości jednej dziewiątej tego czystego dochodu.

3. Gdyby wykupno nastąpić miało po upływie ustanowionego w § 1. czasowego uwolnienia od podatków, wówczas uważać się będzie przy obliczaniu czystych dochodów rocznych podatki i dodatki do podatków, ciążące na wykupionem przedsiębiorstwie kolejowem, oraz wszelkie inne opłaty publiczne za wydatki ruchu.

Jeżeli obowiązek płacenia podatku istniał nie przez wszystkie lata, podług których oblicza się sumę średnią, w takim razie obliczyć należy także co do lat wolnych od podatku podatek wraz z dodatkami według stopy procentowej odnośnych lat i potrącić go z przychodów.

Ze względu jednak na to, że stosownie do § 131., lit. *a)* ustawy z dnia 25. października 1896, Dz. u. p. Nr. 220, opłacać się ma od renty wykupna podatek dziesięcioprocentowy, należy doliczyć do przeciętnych czystych dochodów, w taki sposób obliczonych, dodatek, wynoszący jedną dziewiątą tych czystych dochodów.

4. Przeciętny dochód czysty, obliczony w myśl powyższych postanowień, płacić należy koncesyonaryuszce jako wynagrodzenie za wykupioną kolej przez pozostały czas trwania koncesyi w ratach półrocznych, płatnych z dołu dnia 30. czerwca i dnia 31. grudnia każdego roku.

5. Gdyby jednak kolej miała być wykupioną przed upływem siódmego roku obrotowego lub gdyby średni dochód czysty, obliczony w myśl powyższych postanowień ustępów 1. do 3., bez uwzględnienia dodatku, przewidzianego w ustępach 2. i 3., nie dawał przynajmniej takiej sumy rocznej, którąby się równała racie rocznej, potrzebnej na oprocentowanie po cztery od sta kapitału akcyjnego, zatwierdzonego przez c. k. rząd, i na umorzenie go w ciągu okresu koncesyjnego, w takim razie wynagrodzenie, które państwo ma zapłacić za wykupioną kolej, będzie polegało na tem, że państwo płacić będzie wymienioną wyżej kwotę ryczałtową w ratach półrocznych, płatnych z dołu dnia 30. czerwca i dnia 31. grudnia każdego roku, i zwracać koncesyonaryuszce podatek rentowy, przypadający od tej renty wykupna.

6. Państwo zastrzega sobie prawo zapłacenia w każdym czasie zamiast niepłatnych jeszcze rent, należnych koncesyonaryuszce w myśl postanowień punktow powyższych, kapitału, równającego się zdyskontowanej według stopy po cztery od sta na rok, licząc odsetki od odsetek, wartości kapitałowej tych rent, po strąceniu, jak się samo przez się rozumie, dodatku, któryby w myśl postanowień ustępu 2. i 3. mieścił się w tych rentach.

Gdyby państwo postanowiło w taki sposób spłacić kapitał, wolno mu będzie użyć do tego, podług własnego wyboru, gotówki lub obligacyi długu państwa. Obligacye długu państwa liczone będą w takim razie po kursie, jaki wyniknie jako kurs średni z porównania kursów pieniężnych obligacyi długu państwa tego samego rodzaju, notowanych urzędownie na giełdzie wiedeńskiej w ciągu półrocza bezpośrednio poprzedzającego.

7. Przez wykupienie kolei i od dnia tego wykupienia przechodzi na państwo za wypłatą wynagrodzenia, oznaczonego pod l. 1. do 6., bez dalszej odpłaty wolna od ciężarów własność koncesyonowanej niniejszem kolei, tudzież jej używanie, a to ze wszystkimi do niej należącymi ruchomościami i nieruchomościami, licząc tu także tabor wozowy, zapasy materyałów i zapasy kasowe, koleje dojazdowe, będące ewentualnie własnością koncesyonaryuszki i ich przedsiębiorstwa poboczne, jakoteż rezerwy obrotowe i kapitałowe, utworzone z kapitału zakładowego, o ileby tych ostatnich nie użyto już stosownie do ich przeznaczenia za zezwoleniem c. k. rządu.

8. Postanowienie c. k. rządu, tyczące się wykonania państwowego prawa wykupna, które nastąpić może zawsze tylko z początkiem roku kalendarzowego, oznajmione będzie przedsiębiorstwu kolejowemu we formie deklaracyi najpóźniej do dnia 31. października bezpośrednio poprzedzającego roku.

Deklaracya ta będzie określać następujące szczegóły:

a) termin, od którego wykupienie następuje;

b) przedsiębiorstwo kolejowe, będące przedmiotem wykupna, i inne przedmioty majątkowe, które bądź jako przynależność przedsiębiorstwa kolejowego, bądź jako zaspokojenie pretensyi państwa lub z jakichkolwiek innych tytułów prawnych przejść mają również na państwo;

c) wysokość ceny wykupna (l. 1. do 6.), którą państwo zapłacić ma przedsiębiorstwu kolejowemu, a którą ewentualnie obliczy się tymczasowo z zastrzeżeniem późniejszego sprostowania, przy równoczesnem podaniu terminu i miejsca płatności.

9. C. k. rząd zastrzega sobie prawo ustanowienia jednocześnie z doręczeniem deklaracyi, tyczącej się wykupna, osobnego komisarza do czuwania nad tem, żeby począwszy od tej chwili nie zmieniono stanu majątku na szkodę państwa.

Od chwili deklaracyi, tyczącej się wykupienia, wymaga wszelka sprzedaż lub obciążenie nieruchomych przedmiotów majątkowych, w niej wymienionych, pozwolenia tego komisarza.

To samo odnosi się do przyjmowania wszelkich nowych zobowiązań, które albo przekraczają zakres zwyczajnego toku interesów albo powodują trwałe obciążenie.

10. Koncesyonaryuszka jest obowiązana postarać się o to, aby c. k. rząd mógł w dniu, wyznaczonym na wykupienie, objąć w fizyczne posiadanie wszystkie przedmioty majątkowe, wymienione w deklaracyi wykupna.

Gdyby koncesyonaryuszka nie uczyniła zadość temu zobowiązaniu, będzie c. k. rząd miał prawo nawet bez jej zezwolenia i bez interwencyi sądowej objąć wymienione przedmioty majątkowe w fizyczne posiadanie.

Począwszy od chwili wykupienia, odbywać się będzie ruch na wykupionej kolei na rachunek państwa; od tej chwili przypadają więc wszystkie dochody z ruchu na korzyść państwa, na koszt jego zaś idą wszystkie wydatki, połączone z ruchem.

Czyste dochody, jakie wynikną z obrachunku po chwilę wykupienia, pozostaną własnością przedsiębiorstwa kolejowego, które natomiast odpowiadać ma samo za wszelkie należytości obrachunkowe i za wszelkie inne długi, pochodzące z budowy i ruchu kolei aż do chwili powyższej.

11. Rząd zastrzega sobie prawo zahipotekowania na podstawie deklaracyi wykupna (l. 8.) prawa własności państwa na wszystkich nieruchomych przedmiotach majątkowych, przechodzących na państwo wskutek wykupienia.

Koncesyonaryuszka jest obowiązana oddać c. k. rządowi na jego żądanie do dyspozycyi wszelkie dokumenty prawne, jakichby od niej w tym celu jeszcze wymagano.

§ 11.

Trwanie koncesyi łącznie z ochroną przeciw zakładaniu nowych kolei w myśl § 9., lit. *b)* ustawy o koncesyach na koleje żelazne oznacza się na lat dziewięćdziesiąt (90), licząc od dnia dzisiejszego; po upływie tego czasu gaśnie koncesya.

C. k. rząd może uznać koncesyę za zgasłą także przed upływem powyższego czasu, jeżeli zajdą warunki, wymienione w § 15.

§ 12.

Gdy koncesya zgaśnie i od dnia jej zgaśnięcia przechodzi na państwo bez wynagrodzenia wolna od ciężarów własność i używanie koncesyonowanej kolei i wszystkich ruchomych i nieruchomych przynależności, licząc tu także tabor wozowy, zapasy materyałów i zapasy kasowe, koleje dojazdowe i przedsiębiorstwa poboczne, będące ewentualnie własnością koncesyonaryuszki, jakoteż rezerwy obrotowe i kapitałowe, utworzone z kapitału zakładowego, o ileby nie użyto już tych ostatnich za zezwoleniem c. k. rządu stosownie do ich przeznaczenia.

§ 13.

Zarówno w razie zgaśnięcia niniejszej koncesyi jak i w razie wykupienia kolei (§ 10.), zatrzymuje koncesyonaryuszka na własność fundusz rezerwowy, utworzony z własnych dochodów przedsiębiorstwa, i ewentualne aktywa obrachunkowe, tudzież te osobne zakłady i budynki, wzniesione lub nabyte z własnego majątku, do których zbudowania lub nabycia c. k. rząd upoważnił koncesyonaryuszkę z tym wyraźnym dodatkiem, iż przedmioty te nie stanowią przynależności kolei.

§ 14.

C. k. rząd ma prawo przekonywania się, czy budowę kolei i jej urządzenia ruchu wykonano we wszystkich częściach odpowiednio celowi i sumiennie, tudzież prawo zarządzenia, aby wadom, zachodzącym w tym względzie, zapobieżono, względnie, aby je usunięto.

C. k. rząd ma także prawo wglądania w zarząd kolei za pośrednictwem wydelegowanego przez siebie funkcyonaryusza, a w szczególności prawo nadzorowania w sposób, jaki tylko uzna za stosowny, za pośrednictwem organów nadzorczych, które wydeleguje na koszt koncesyonaryuszki, aby budowę wykonano zgodnie z projektem i kontraktami.

W razie utworzenia spółki akcyjnej ma komisarz, ustanowiony przez c. k. rząd, także prawo bywania na posiedzeniach rady zawiadowczej lub innej reprezentacyi, sprawującej zarząd spółki, jakoteż na walnych zgromadzeniach, ile razy uzna to za potrzebne, oraz prawo zawieszania wszelkich takich uchwał lub zarządzeń, które sprzeciwiałyby się ustawom, koncesyi lub statutowi spółki, względnie były dla publicznego dobra szkodliwe; w przypadku takim winien jednak komisarz przedstawić sprawę natychmiast c. k. Ministerstwu kolei żelaznych do decyzyi, która zapaść ma bezzwłocznie i mieć dla spółki moc obowiązującą.

§ 15.

C. k. rząd zastrzega sobie ponadto prawo tej treści, że gdyby, pomimo poprzedniego ostrzeżenia, dopuszczono się ponownie naruszenia lub zaniedbania jednego z obowiązków, przepisanych dokumentem koncesyjnym, warunkami koncesyi lub ustawami, będzie temu zapobiegał środkami, odpowiadającymi ustawom, a według okoliczności uzna koncesyę za zgasłą jeszcze przed upływem okresu koncesyjnego. W szczególności można uznać koncesyę za zgasłą jeszcze przed upływem okresu koncesyjnego, jeżeli nie dopełniono zobowiązań względem ukończenia budowy i otwarcia ruchu, określonych § 2., o ile ewentualne przekroczenie terminu nie dałoby się usprawiedliwić w myśl § 11., lit. *b)* ustawy o koncesyach na koleje żelazne.

Wrba wlr.

Dziennik ustaw państwa

dla

królestw i krajów w Radzie państwa reprezentowanych

wychodzi nakładem c. k. Drukarni nadwornej i państwowej w Wiedniu, dzielnica I., Seilerstätte l. 24,

także w roku 1911. w języku

niemieckim, czeskim, włoskim, chorwackim, polskim, rumuńskim, ruskim i słoweńskim.

Prenumerata na cały **rocznik** 1911 każdego z tych ośmiu wydań Dziennika ustaw państwa wynosi za egzemplarz **8 K.** Pojedyncze jego części można odbierać w miejscu lub otrzymywać bezpłatnie pocztą.

Prenumerować można w składzie c. k. Drukarni nadwornej i państwowej w Wiedniu, dzielnica I., Seilerstätte l. 24, i nabywać tamże także pojedyncze roczniki i pojedyncze części Dziennika ustaw państwa.

Ponieważ Dziennik ustaw państwa wydaje się względnie rozsyła się abonentom tylko po poprzedniem złożeniu prenumeraty rocznej, przeto należy równocześnie z zaabonowaniem uiścić także przypadającą kwotę pieniężną; celem umożliwienia szybkiego i niewadliwego doręczenia pocztowego należy podać prócz dokładnego adresu mieszkania także odnośny okrąg doręczeń pocztowych.

Pojedyncze roczniki wydania **niemieckiego** można nabywać:

Rocznik	1849 za	4 K	20 h	Rocznik	1870 za	2 K	80 h	Rocznik	1891 za	6 K	— h
„	1850 „	10 „	50 „	„	1871 „	4 „	— „	„	1892 „	10 „	— „
„	1851 „	2 „	60 „	„	1872 „	6 „	40 „	„	1893 „	6 „	— „
„	1852 „	5 „	20 „	„	1873 „	6 „	60 „	„	1894 „	6 „	— „
„	1853 „	6 „	30 „	„	1874 „	4 „	60 „	„	1895 „	7 „	— „
„	1854 „	8 „	40 „	„	1875 „	4 „	— „	„	1896 „	7 „	— „
„	1855 „	4 „	70 „	„	1876 „	3 „	— „	„	1897 „	15 „	— „
„	1856 „	4 „	90 „	„	1877 „	2 „	— „	„	1898 „	6 „	— „
„	1857 „	5 „	70 „	„	1878 „	4 „	60 „	„	1899 „	10 „	— „
„	1858 „	4 „	80 „	„	1879 „	4 „	60 „	„	1900 „	7 „	— „
„	1859 „	4 „	— „	„	1880 „	4 „	40 „	„	1901 „	6 „	— „
„	1860 „	3 „	40 „	„	1881 „	4 „	40 „	„	1902 „	7 „	50 „
„	1861 „	3 „	— „	„	1882 „	6 „	— „	„	1903 „	9 „	— „
„	1862 „	2 „	80 „	„	1883 „	5 „	— „	„	1904 „	5 „	— „
„	1863 „	2 „	80 „	„	1884 „	5 „	— „	„	1905 „	6 „	— „
„	1864 „	2 „	80 „	„	1885 „	3 „	60 „	„	1906 „	12 „	— „
„	1865 „	4 „	— „	„	1886 „	4 „	60 „	„	1907 „	13 „	— „
„	1866 „	4 „	40 „	„	1887 „	5 „	— „	„	1908 „	9 „	— „
„	1867 „	4 „	— „	„	1888 „	8 „	40 „	„	1909 „	8 „	50 „
„	1868 „	4 „	— „	„	1889 „	6 „	— „				
„	1869 „	6 „	— „	„	1890 „	5 „	40 „				

Cenę sprzedaży rocznika 1910 poda się do wiadomości z początkiem stycznia 1911.

Pojedyncze roczniki **wydań w innych siedmiu językach** od r. 1870. począwszy można nabywać po tej samej cenie co wydanie niemieckie.

Nabywającym na raz przynajmniej 10 dowolnie wybranych, zupełnych roczników Dziennika ustaw państwa przyznaje się opust 20%, a nabywającym na raz przynajmniej 25 dowolnie wybranych, zupełnych roczników Dziennika ustaw państwa opust 25%, zaś nabywającym na raz przynajmniej 35 dowolnie wybranych, zupełnych roczników Dziennika ustaw państwa opust 30%.

NB. Części niemieckiego wydania Dziennika ustaw państwa, które **zaginęły** lub doszły **w stanie wadliwym**, reklamować należy najpóźniej **w przeciągu czterech tygodni** po ich ukazaniu się, zaś części wydań nieniemieckich najpóźniej **w przeciągu sześciu tygodni** po wydaniu spisu rzeczy i karty tytułowej do odnośnych wydań, wprost w c. k. Drukarni nadwornej i państwowej w Wiedniu, dzielnica III., Rennweg l. 16.

Po upływie tego terminu można pojedyncze części Dziennika ustaw państwa dostać wyłącznie **tylko za opłatą ceny handlowej** (1/4 arkusza = 2 strony za 2 h).

Ponieważ **wszystkie roczniki wydania niemieckiego** począwszy **od roku 1849. i wszystkie roczniki wydań w innych siedmiu językach** począwszy **od roku 1870. są całkowicie uzupełnione**, przeto można nabyć w składzie c. k. Drukarni nadwornej i państwowej w Wiedniu, dzielnica I., Seilerstätte Nr. 24., **nie tylko każdy pojedynczy rocznik po cenie wyżej podanej, lecz nawet każdą z osobna część** wszystkich tych roczników po cenie handlowej (1/4 arkusza = 2 strony za 2 h); tym sposobem umożliwiono zostało uzupełnienie niekompletnych roczników i zestawienie pojedynczych części podług materyi.

Rok 1910.

Dziennik ustaw państwa

dla

królestw i krajów w Radzie państwa reprezentowanych.

Część XCVIII. — Wydana i rozesłana dnia 22. grudnia 1910.

Treść: (№ 229 i 230.) 229. Rozporządzenie, dotyczące utworzenia Sądu powiatowego w Blatta na wyspie Curzola (w Dalmacyi). — 230. Obwieszczenie, dotyczące utworzenia urzędu podatkowego i sądowo-depozytowego w Blatta na wyspie Curzola (w Dalmacyi). — Obwieszczenie Biura redakcyjnego, dotyczące sprostowania błędu w tłumaczeniu polskiem rozporządzenia Ministra sprawiedliwości z dnia 12. grudnia 1910, Dz. u. p. Nr. 225.

229.

Rozporządzenie Ministerstwa sprawiedliwości z dnia 20. grudnia 1910,

dotyczące utworzenia Sądu powiatowego w Blatta na wyspie Curzola (w Dalmacyi).

Sąd powiatowy w Blatta, utworzony rozporządzeniem Ministerstwa sprawiedliwości z dnia 15. sierpnia 1910, Dz. u. p. Nr. 147, ma rozpocząć swą działalność urzędową z dniem 1. stycznia 1911.

Hochenburger wlr.

230.

Obwieszczenie Ministerstwa skarbu z dnia 20. grudnia 1910,

dotyczące utworzenia Urzędu podatkowego i sądowo-depozytowego w Blatta na wyspie Curzola (w Dalmacyi).

Na zasadzie Najwyższego postanowienia z dnia 13. sierpnia 1910, otwiera się w Blatta na wyspie Curzola w Dalmacyi urząd podatkowy i sądowo-depozytowy, który rozpocznie swą działalność dnia 1. stycznia 1911, równocześnie z Sądem powiatowym, utworzonym tamże.

Począwszy od tej chwili wydziela się gminy Blatta i Vallegrande z okręgu urzędu podatkowego Curzola i przydziela je do okręgu urzędu podatkowego Blatta.

Biliński wlr.

Obwieszczenie Biura redakcyjnego Dziennika ustaw państwa z dnia 5. stycznia 1911,

dotyczące sprostowania błędu w tłumaczeniu polskiem rozporządzenia Ministra sprawiedliwości z dnia 12. grudnia 1910, Dz. u. p. Nr. 225.

W tłumaczeniu polskiem rozporządzenia Ministra sprawiedliwości z dnia 12. grudnia 1910, Dz. u. p. Nr. 225, o wykazach czynności Izb adwokackich w sprawach dyscyplinarnych, ma na stronicy 726, w formularzu, wydrukowanym jako dodatek, w nagłówku przedziałki 6. zamiast słów „na naganę“ stać właściwie „przekazująca“.

Za Biuro redakcyjne Dziennika ustaw państwa:

Jékey wlr.
jako naczelnik biura.

Wowkonowicz wlr.
jako redaktor kontrolny polskiego wydania.

Dziennik ustaw państwa

dla

królestw i krajów w Radzie państwa reprezentowanych

wychodzi nakładem c. k. Drukarni nadwornej i państwowej w Wiedniu, dzielnica I., Seilerstätte l. 24,

także w roku 1911. w języku

niemieckim, czeskim, włoskim, chorwackim, polskim, rumuńskim, ruskim i słoweńskim.

Prenumerata na cały **rocznik 1911** każdego z tych ośmiu wydań Dziennika ustaw państwa wynosi za egzemplarz **8 K.** Pojedyncze jego części można odbierać w miejscu lub otrzymywać bezpłatnie pocztą.

Prenumerować można w składzie c. k. Drukarni nadwornej i państwowej w Wiedniu, dzielnica I., Seilerstätte l. 24, i nabywać tamże także pojedyncze roczniki i pojedyncze części Dziennika ustaw państwa.

Ponieważ Dziennik ustaw państwa wydaje się względnie rozsyła się abonentom tylko po poprzedniem złożeniu prenumeraty rocznej, przeto należy równocześnie z zaabonowaniem uiścić także przypadającą kwotę pieniężną; celem umożliwienia szybkiego i niewadliwego doręczenia pocztowego należy podać prócz dokładnego adresu mieszkania także odnośny okrąg doręczeń pocztowych.

Pojedyncze roczniki wydania **niemieckiego** można nabywać:

Rocznik	1849	za	4 K 20 h	Rocznik	1870	za	2 K 80 h	Rocznik	1891	za	6 K — h
„	1850	„	10 „ 50 „	„	1871	„	4 „ — „	„	1892	„	10 „ — „
„	1851	„	2 „ 60 „	„	1872	„	6 „ 40 „	„	1893	„	6 „ — „
„	1852	„	5 „ 20 „	„	1873	„	6 „ 60 „	„	1894	„	6 „ — „
„	1853	„	6 „ 30 „	„	1874	„	4 „ 60 „	„	1895	„	7 „ — „
„	1854	„	8 „ 40 „	„	1875	„	4 „ — „	„	1896	„	7 „ — „
„	1855	„	4 „ 70 „	„	1876	„	3 „ — „	„	1897	„	15 „ — „
„	1856	„	4 „ 90 „	„	1877	„	2 „ — „	„	1898	„	6 „ — „
„	1857	„	5 „ 70 „	„	1878	„	4 „ 60 „	„	1899	„	10 „ — „
„	1858	„	4 „ 80 „	„	1879	„	4 „ 60 „	„	1900	„	7 „ — „
„	1859	„	4 „ — „	„	1880	„	4 „ 40 „	„	1901	„	6 „ — „
„	1860	„	3 „ 40 „	„	1881	„	4 „ 40 „	„	1902	„	7 „ 50 „
„	1861	„	3 „ — „	„	1882	„	6 „ — „	„	1903	„	9 „ — „
„	1862	„	2 „ 80 „	„	1883	„	5 „ — „	„	1904	„	5 „ — „
„	1863	„	2 „ 80 „	„	1884	„	5 „ — „	„	1905	„	6 „ — „
„	1864	„	2 „ 80 „	„	1885	„	3 „ 60 „	„	1906	„	12 „ — „
„	1865	„	4 „ — „	„	1886	„	4 „ 60 „	„	1907	„	13 „ — „
„	1866	„	4 „ 40 „	„	1887	„	5 „ — „	„	1908	„	9 „ — „
„	1867	„	4 „ — „	„	1888	„	8 „ 40 „	„	1909	„	8 „ 50 „
„	1868	„	4 „ — „	„	1889	„	6 „ — „				
„	1869	„	6 „ — „	„	1890	„	5 „ 40 „				

Cenę sprzedaży rocznika 1910 poda się do wiadomości z początkiem stycznia 1911.

Pojedyncze roczniki **wydań w innych siedmiu językach** od r. 1870. począwszy można nabywać po tej samej cenie co wydanie niemieckie.

Nabywającym na raz przynajmniej 10 dowolnie wybranych, zupełnych roczników Dziennika ustaw państwa przyznaje się opust 20%, a nabywającym na raz przynajmniej 25 dowolnie wybranych, zupełnych roczników Dziennika ustaw państwa opust 25%, zaś nabywającym na raz przynajmniej 35 dowolnie wybranych, zupełnych roczników Dziennika ustaw państwa opust 30%.

NB. Części niemieckiego wydania Dziennika ustaw państwa, które **zaginęły** lub doszły **w stanie wadliwym**, reklamować należy najpóźniej **w przeciągu czterech tygodni** po ich ukazaniu się, zaś części wydań nieniemieckich najpóźniej **w przeciągu sześciu tygodni** po wydaniu spisu rzeczy i karty tytułowej do odnośnych wydań, wprost w c. k. Drukarni nadwornej i państwowej w Wiedniu, dzielnica III., Rennweg l. 16.

Po upływie tego terminu można pojedyncze części Dziennika ustaw państwa dostać wyłącznie tylko **za opłatą ceny handlowej** (1/4 arkusza = 2 strony za 2 h).

Ponieważ **wszystkie roczniki wydania niemieckiego** począwszy **od roku 1849. i wszystkie roczniki wydań w innych siedmiu językach** począwszy **od roku 1870. są całkowicie uzupełnione**, przeto można nabyć w składzie c. k. Drukarni nadwornej i państwowej w Wiedniu, dzielnica I., Seilerstätte Nr. 24., **nie tylko każdy pojedynczy rocznik po cenie wyżej podanej, lecz nawet każdą z osobna część** wszystkich tych roczników po cenie handlowej (1/4 arkusza = 2 strony za 2 h); tym sposobem umożliwione zostało uzupełnienie niekompletnych roczników i zestawienie pojedynczych części podług materyi.

Rok 1910.

Dziennik ustaw państwa

dla

królestw i krajów w Radzie państwa reprezentowanych.

Część XCIX. — Wydana i rozesłana dnia 24. grudnia 1910.

Treść: (№ 231 i 232.) 231. Obwieszczenie, dotyczące utworzenia nowego okręgu szacunkowego dla podatku osobisto-dochodowego dla obszaru nowo utworzonego starostwa w Monfalcone w Gorycyi i Gradysce oraz spowodowanej tem zmiany co do okręgu szacunkowego Gradyska. — 232. Ustawa w przedmiocie uzupełnienia ustawy z dnia 12. maja 1873. obejmującej regulamin Rady państwa.

231.

Obwieszczenie Ministerstwa skarbu z dnia 17. grudnia 1910,

dotyczące utworzenia nowego okręgu szacunkowego dla podatku osobisto-dochodowego dla obszaru nowo utworzonego starostwa w Monfalcone w Gorycyi i Gradysce oraz spowodowanej tem zmiany co do okręgu szacunkowego Gradyska.

Dla obszaru nowo utworzonego starostwa w Monfalcone w Gorycyi i Gradysce (obwieszczenie Ministerstwa spraw wewnętrznych z dnia 9. grudnia 1910, Dz. u. p. Nr. 219), ustanawia się na podstawie §§ 177. i 179. ustawy z dnia 25. października 1896, Dz. u. p. Nr. 220, począwszy od dnia 1. stycznia 1911, komisyę szacunkową dla rozkładu podatku osobisto-dochodowego, złożoną z 6 członków.

Z tą samą chwilą ogranicza się liczbę członków komisyi szacunkowej dla powiatu politycznego Gradyska z 12 na 6, a to z uwagi na wydzielenie powiatów sądowych Cervignano i Monfalcone z obszaru wspomnianego okręgu szacunkowego.

W ślad za tem należy uzupełnić, względnie sprostować spis okręgów szacunkowych dla podatku osobisto-dochodowego, ogłoszony obwieszczeniem Ministerstwa skarbu z dnia 4. października 1897, Dz. u. p. Nr. 233, w sposób następujący:

(Strona 1347. XCII. części Dziennika ustaw państwa, wydanej dnia 9. października 1897.)

Gorycya i Gradyska

1	2	3	4	5	6
Numer okręgu	Okrąg szacunkowy	Komisya miejscowa	Komisya powiatowa	Siedziba komisyi	Liczba członków komisyi
4	Powiat polityczny Gradyska	.	1	Starostwo Gradyska	6
4 *a*	Powiat polityczny Monfalcone	.	1	Starostwo Monfalcone	6

Biliński wlr.

232.

Ustawa z dnia 21. grudnia 1910,

w przedmiocie uzupełnienia ustawy z dnia 12. maja 1873, Dz. u. p. Nr. 94, obejmującej regulamin Rady państwa.

Za zgodą obu Izb Rady państwa postanawiam, co następuje:

Artykuł I.

Do § 5. ustawy z dnia 12. maja 1873, Dz. u. p. Nr. 94, dodaje się następujące postanowienia:

Po otwarciu posiedzenia w Izbie posłów oznajmia się z reguły przedewszystkiem o pismach, które wpłynęły ze strony rządu i drugiej Izby, o zawiadomieniach, pochodzących od oddziałów i komisyi, o ich sprawozdaniach, tudzież o wnioskach, a według uznania prezydenta odczytuje się je także, dalej stawia się przy wnioskach w razie potrzeby pytanie co do ich poparcia, zawiadamia się o urlopach, udzielonych przez prezydenta we własnym zakresie działania, i przedkłada Izbie do rozstrzygnięcia prośby o urlop. Wreszcie podaje się do wiadomości spis petycyi, które wpłynęły aż do dnia poprzedzającego posiedzenie, wymieniając ich treść istotną, i stawia pytanie co do zatwierdzenia urzędowego protokołu posiedzenia.

W celu zapobieżenia wszelkim zakłóceniom i wszelkim nadużyciom regulaminu i porządku domowego ma prezydent Izby posłów prawo, poczynić te oznajmienia w czasie lub na końcu posiedzenia i to w całości lub częściowo z wyjątkiem pism rządu i drugiej Izby, które przedłożono już na początku posiedzenia, ma dalej prawo, zarządzić obrady nad wnioskami, obejmującymi inicyatywę, dla których zażądano nagłego traktowania, oraz kontynuowanie takich obrad i dalszy ciąg odczytywania interpelacyi, którego nie można było ukończyć na ostatniem posiedzeniu, według swego uznania w ciągu lub na końcu posiedzenia, odmówić zezwolenia na przerwę przed głosowaniem, a przy wnioskach co do formalnego toku czynności nie dopuścić innego głosowania, prócz zwykłego przez powstanie z miejsc.

Przeciw każdemu zarządzeniu prezydenta, wydanemu na zasadzie niniejszego paragrafu, dozwolone jest odwołanie się do Izby, o którem ona rozstrzyga bez dyskusyi w drodze zwyczajnego głosowania.

Artykuł II.

Moc obowiązująca ustawy niniejszej, która wchodzi w życie w dniu 1. stycznia 1911, gaśnie z dniem 31. grudnia 1911.

Jeżeli aż do tego czasu żadne nowe normy nie uzyskają mocy obowiązującej w miejsce postanowień, wydanych powyższą ustawą, względnie w miejsce regulaminu obecnie istniejącego, wówczas wchodzą napowrót w życie odnośne dotychczasowe postanowienia ustawy z dnia 12. maja 1873, Dz. u. p. Nr. 94, tudzież regulamin z dnia 2. marca 1875, uchwalony dla Izby posłów Rady państwa.

Wiedeń, dnia 21. grudnia 1910.

Franciszek Józef wł.r.

Bienerth wł.r. **Haerdtl** wł.r.

Rok 1910.

Dziennik ustaw państwa

dla

królestw i krajów w Radzie państwa reprezentowanych.

Część C. — Wydana i rozesłana dnia 28. grudnia 1910.

Treść: (№ 233—238.) 233. Ustawa, dotycząca przyznania uwolnień od stempli i należytości bezpośrednich w dziedzinie kultury krajowej. — 234. Obwieszczenie w sprawie sprostowania błędów drukarskich w rozporządzeniu Ministerstwa skarbu z dnia 8. października 1910, dotyczącem warunków korzystania z poborów emerytalnych i poborów zaopatrzenia, obciążających emerytury ogólne i ich pobierania za granicą. — 235. Rozporządzenie, dotyczące uskuteczniania wypłat na rachunek krajowej władzy skarbowej w Bernie przez c. k. pocztową Kasę oszczędności. — 236. Rozporządzenie, dotyczące cennika lekarstw do farmakopei austryackiej, *Ed VIII.* — 237. Rozporządzenie, dotyczące zmian w farmakopei austryackiej, *Ed VIII.* — 238. Rozporządzenie o zmianie rozporządzenia ministeryalnego z dnia 12. kwietnia 1880, wydanego celem wykonania ustawy z dnia 29. lutego 1880, dotyczącej zapobiegania księgosuszowi i tępienia go.

233.

Ustawa z dnia 16. grudnia 1910,

dotycząca przyznania uwolnień od stempli i należytości bezpośrednich w dziedzinie kultury krajowej.

Za zgodą obu Izb Rady państwa postanawiam, co następuje:

§ 1.

Upoważnia się Ministra skarbu do uwolnienia od stempli i należytości bezpośrednich podań, protokołów, załączników, dokumentów prawnych, oświadczeń, wygotowań, orzeczeń, ugód, uwierzytelnień i widymat, potrzebnych dla przeprowadzenia postępowania, które albo zostało zarządzone w drodze ustawodawstwa krajowego poszczególnych królestw i krajów albo będzie zarządzone w przyszłości w celu ponownego uregulowania, wykupna i zabezpieczenia służebności leśnych i pastwiskowych, uregulowanych na zasadzie patentu cesarskiego z dnia 5. lipca 1853, Dz. u. p. Nr. 130, a to o tyle, o ile nie uczyni się z dokumentów tych żadnego innego użytku, następnie do uwolnienia od stempli i należytości przeniesień majątku, nabycia praw i wpisów hipotecznych, potrzebnych dla przeprowadzenia postępowania tego.

§ 2.

O ile w drodze ustawodawstwa krajowego poszczególnych królestw i krajów zarządzi się w interesie kultury krajowej zgłaszanie u władzy politycznej wyrębów drzewa lub zalesień, upoważnia się Ministra skarbu do przyznania uwolnień stemplowych podaniom i protokołom, które będą wnoszone i spisywane w celu uskutecznienia tego zgłoszenia.

§ 3.

Wykonaniem ustawy tej, która wejdzie w życie z dniem ogłoszenia, zajmie się Mój Minister skarbu.

Wiedeń, dnia 16. grudnia 1910.

Franciszek Józef wł.r.

Bienerth wł.r. **Biliński** wł.r.

234.

Obwieszczenie Ministerstwa spraw wewnętrznych w porozumieniu z Ministerstwem skarbu z dnia 17. grudnia 1910,

w sprawie sprostowania błędów drukarskich w rozporządzeniu Ministerstwa skarbu z dnia 8. października 1910. Dz. u. p. Nr. 187, dotyczącem warunków korzystania z poborów emerytalnych i poborów zaopatrzenia, obciążających emerytury ogólne i ich pobierania za granicą.

W ogłoszonem w LXXIX. części Dziennika ustaw państwa z roku 1910 pod Nr. 187 rozporządzeniu Ministerstwa skarbu z dnia 8. października

1910, dotyczącem warunków korzystania z poborów emerytalnych i poborów zaopatrzenia, obciążających emerytury ogólne i ich pobierania za granicą, ma na stronicy 528, w lewej kolumnie, § 4., ustępie 1., wierszu 3. (w tekście niemieckim), stać zamiast „Bezugsberechtigte“ właściwie „bezugsberechtigte“, a na stronicy 529, w lewej kolumnie, § 8., ustępie 3., wierszu 1., zamiast „Organów urzędowych, które wypłacają“ właściwie „Organów urzędu, który wypłaca“.

Biliński wlr. **Haerdtl** wlr.

235.

Rozporządzenie Ministerstwa skarbu i Ministerstwa handlu w porozumieniu z Najwyższą Izbą obrachunkową z dnia 20. grudnia 1910,

dotyczące uskuteczniania wypłat na rachunek krajowej władzy skarbowej w Bernie przez c. k. pocztową Kasę oszczędności.

§ 1.

Od dnia 1. stycznia 1911 uskuteczniane będą przez pocztową Kasę oszczędności wypłaty, wymienione w § 1. rozporządzenia ministeryalnego z dnia 14. grudnia 1907, Dz. u. p. Nr. 274, o ile asygnata na nie wydana będzie przez c. k. krajową Dyrekcyę skarbową i przez c. k. Prokuratoryę skarbu na Morawach, tudzież przez władze, podlegające krajowej Dyrekcyi skarbu i posiadające prawo asygnowania, jak również wypłaty, wymienione w § 2. tegoż rozporządzenia ministeryalnego.

§ 2.

Kasą wypłacającą przy wydatkach, które mają być zrealizowane w obrocie przekazowym c. k. pocztowej Kasy oszczędności, będzie wyłącznie c. k. krajowa Kasa skarbowa w Bernie, a organem likwidacyjnym wyłącznie departament rachunkowy krajowej Dyrekcyi skarbowej w Bernie.

§ 3.

Od wypłacania przez pocztową Kasę oszczędności są wykluczone:

a) wypłaty na rzecz uprawnionych do poboru, mieszkających za granicą;

b) wypłaty, które muszą nastąpić faktycznie w złocie;

c) wypłaty na rachunek Węgier, władz wspólnych i organów autonomicznych;

d) wypłaty, które w myśl § 18. rozporządzenia ministeryalnego z dnia 9. marca 1898, Dz. u. p. Nr. 41, mają być pokrywane z kasy wydatkowej c. k. prokuratoryi skarbu;

e) należytości komisyjne urzędników celnych, które nie podlegają sprawdzeniu przez departament rachunkowy krajowej władzy skarbowej.

§ 4.

Zresztą stosowane będą § § 5., 6. i 7. rozporządzenia ministeryalnego z dnia 10. grudnia 1906, Dz. u. p. Nr. 245, z tą zmianą, iż ewentualne reklamacye należy wnosić do departamentu rachunkowego, wymienionego w § 2.

Biliński wlr. **Weiskirchner** wlr.

236.

Rozporządzenie Ministerstwa spraw wewnętrznych z dnia 21. grudnia 1910,

dotyczące cennika lekarstw do farmakopei austryackiej, Ed. VIII.

W dniu 1. stycznia 1911 wchodzi w życie w miejsce „Drugiego wydania cennika lekarstw do farmakopei austryackiej, Ed. VIII“, wspomnianego w rozporządzeniu ministeryalnem z dnia 28. stycznia 1908, Dz. u. p. Nr. 21, „Trzecie wydanie cennika lekarstw do farmakopei austryackiej, Ed VIII“, wydanego w nakładzie c. k. Drukarni nadwornej i państwowej.

Okoliczność tę ogłasza się na zasadzie § 7. ustawy z dnia 18. grudnia 1906, Dz. u. p. Nr. 5 z roku 1907, dotyczącej uregulowania aptekarstwa, z tym dodatkiem, że przekroczenia niniejszego rozporządzenia i rozporządzenia z dnia 28. stycznia 1908, Dz. u. p. Nr. 21, będą karane według postanowień rozdziału czwartego tej ustawy.

Haerdtl wlr.

237.

Rozporządzenie Ministerstwa spraw wewnętrznych z dnia 21. grudnia 1910,

dotyczące zmian w farmakopei austryackiej, Ed. VIII.

Na zasadzie § 7. ustawy z dnia 18. grudnia 1906, Dz. u. p. Nr. 5 z roku 1907, zarządza się po wysłuchaniu Najwyższej Rady zdrowia następujące zmiany w farmakopei austryackiej, Ed. VIII, wydanej

rozporządzeniem ministeryalnem z dnia 8. stycznia 1906, Dz. u. p. Nr. 10:

Środki lecznicze: *Aloë, Extractum Aloës, Bismuthum subgallicum, Bismuthum subsalicylicum* i *Phenylum salicylicum* jakoteż preparat *Linimentum saponato-camphoratum cum opio*, wspomniany w spisie do farmakopei, Ed. VIII, uznaje się za środki nadające się do wolnej sprzedaży w aptekach; wskutek tego wykreśla się środki lecznicze na wstępie wspomniane, z tablicy IV farmakopei, Ed. VIII.

Rozporządzenie to wchodzi w życie z dniem ogłoszenia.

Haerdtl wlr.

238.

Rozporządzenie Ministerstw rolnictwa, spraw wewnętrznych, sprawiedliwości, handlu i kolei żelaznych z dnia 23. grudnia 1910

o zmianie roporządzenia ministeryalnego z dnia 12. kwietnia 1880, Dz. u. p. Nr. 38, wydanego celem wykonania ustawy z dnia 29. lutego 1880, Dz. u. p. Nr. 37, dotyczącej zapobiegania księgosuszowi i tępienia go.

Zmieniając rozporządzenie ministeryalne z dnia 12. kwietnia 1880, Dz. u. p. Nr. 38, którem wydano przepisy wykonawcze do ustawy z dnia 29. lutego 1880, Dz. u. p. Nr. 37, dotyczącej zapobiegania księgosuszowi i tępienia go, rozporządza się, co następuje:

Ustęp drugi przepisu wykonawczego do § 9. ma opiewać:

„Gminy (obszary dworskie), położone częściowo w obszarze granicznym trzydziestokilometrowym nie należy zaliczać do obszaru tego.

Haerdtl wlr. **Wrba** wlr.
Weiskirchner wlr. **Hochenburger** wlr.
Pop wlr.

Dziennik ustaw państwa

dla

królestw i krajów w Radzie państwa reprezentowanych

wychodzi nakładem c. k. Drukarni nadwornej i państwowej w Wiedniu, dzielnica I., Seilerstätte l. 24,

także w roku 1911. w języku

niemieckim, czeskim, włoskim, chorwackim, polskim, rumuńskim, ruskim i słoweńskim.

Prenumerata na cały **rocznik 1911** każdego z tych ośmiu wydań Dziennika ustaw państwa wynosi za egzemplarz **8 K.** Pojedyncze jego części można odbierać w miejscu lub otrzymywać bezpłatnie pocztą.

Prenumerować można w składzie c. k. Drukarni nadwornej i państwowej w Wiedniu, dzielnica I., Seilerstätte l. 24, i nabywać tamże także pojedyncze roczniki i pojedyncze części Dziennika ustaw państwa.

Ponieważ Dziennik ustaw państwa wydaje się względnie rozsyła się abonentom tylko po poprzedniem złożeniu prenumeraty rocznej, przeto należy równocześnie z zaabonowaniem uiścić także przypadającą kwotę pieniężną; celem umożliwienia szybkiego i niewadliwego doręczenia pocztowego należy podać prócz dokładnego adresu mieszkania także odnośny okrąg doręczeń pocztowych.

Pojedyncze roczniki wydania **niemieckiego** można nabywać:

Rocznik	1849	za	4 K	20 h	Rocznik	1870	za	2 K	80 h	Rocznik	1891	za	6 K	— h
„	1850	„	10 „	50 „	„	1871	„	4 „	— „	„	1892	„	10 „	— „
„	1851	„	2 „	60 „	„	1872	„	6 „	40 „	„	1893	„	6 „	— „
„	1852	„	5 „	20 „	„	1873	„	6 „	60 „	„	1894	„	6 „	— „
„	1853	„	6 „	30 „	„	1874	„	4 „	60 „	„	1895	„	7 „	— „
„	1854	„	8 „	40 „	„	1875	„	4 „	— „	„	1896	„	7 „	— „
„	1855	„	4 „	70 „	„	1876	„	3 „	— „	„	1897	„	15 „	— „
„	1856	„	4 „	90 „	„	1877	„	2 „	— „	„	1898	„	6 „	— „
„	1857	„	5 „	70 „	„	1878	„	4 „	60 „	„	1899	„	10 „	— „
„	1858	„	4 „	80 „	„	1879	„	4 „	60 „	„	1900	„	7 „	— „
„	1859	„	4 „	— „	„	1880	„	4 „	40 „	„	1901	„	6 „	— „
„	1860	„	3 „	40 „	„	1881	„	4 „	40 „	„	1902	„	7 „	50 „
„	1861	„	3 „	— „	„	1882	„	6 „	— „	„	1903	„	9 „	— „
„	1862	„	2 „	80 „	„	1883	„	5 „	— „	„	1904	„	5 „	— „
„	1863	„	2 „	80 „	„	1884	„	5 „	— „	„	1905	„	6 „	— „
„	1864	„	2 „	80 „	„	1885	„	3 „	60 „	„	1906	„	12 „	— „
„	1865	„	4 „	— „	„	1886	„	4 „	60 „	„	1907	„	13 „	— „
„	1866	„	4 „	40 „	„	1887	„	5 „	— „	„	1908	„	9 „	— „
„	1867	„	4 „	— „	„	1888	„	8 „	40 „	„	1909	„	8 „	50 „
„	1868	„	4 „	— „	„	1889	„	6 „	— „					
„	1869	„	6 „	— „	„	1890	„	5 „	40 „					

Cenę sprzedaży rocznika 1910 poda się do wiadomości z początkiem stycznia 1911.

Pojedyncze roczniki **wydań w innych siedmiu językach** od r. 1870. począwszy można nabywać po tej samej cenie co wydanie niemieckie.

Nabywającym na raz przynajmniej 10 dowolnie wybranych, zupełnych roczników Dziennika ustaw państwa przyznaje się opust 20%, a nabywającym na raz przynajmniej 25 dowolnie wybranych, zupełnych roczników Dziennika ustaw państwa opust 25%, zaś nabywającym na raz przynajmniej 35 dowolnie wybranych, zupełnych roczników Dziennika ustaw państwa opust 30%.

NB. Części niemieckiego wydania Dziennika ustaw państwa, które **zaginęły** lub doszły **w stanie wadliwym**, reklamować należy najpóźniej **w przeciągu czterech tygodni** po ich ukazaniu się, zaś części wydań nieniemieckich najpóźniej **w przeciągu sześciu tygodni** po wydaniu spisu rzeczy i karty tytułowej do odnośnych wydań, wprost w c. k. Drukarni nadwornej i państwowej w Wiedniu, dzielnica III., Rennweg l. 16.

Po upływie tego terminu można pojedyncze części Dziennika ustaw państwa dostać wyłącznie tylko **za opłatą ceny handlowej** (1/4 arkusza = 2 strony za 2 h).

Ponieważ **wszystkie roczniki wydania niemieckiego** począwszy **od roku 1849. i wszystkie roczniki wydań w innych siedmiu językach** począwszy **od roku 1870. są całkowicie uzupełnione**, przeto można nabyć w składzie c. k. Drukarni nadwornej i państwowej w Wiedniu, dzielnica I., Seilerstätte Nr. 24., **nie tylko każdy pojedynczy rocznik po cenie wyżej podanej, lecz nawet każdą z osobna część** wszystkich tych roczników po cenie handlowej (1/4 arkusza = 2 strony za 2 h); tym sposobem umożliwione zostało uzupełnienie niekompletnych roczników i zestawienie pojedynczych części podług materyi

Rok 1910.

Dziennik ustaw państwa

dla

królestw i krajów w Radzie państwa reprezentowanych.

Część CI. — Wydana i rozesłana dnia 29. grudnia 1910.

Treść: (№ 239—241.) 239. Ustawa, dotycząca dalszego poboru podatków i opłat, tudzież pokrywania wydatków państwowych w czasie od dnia 1. stycznia do dnia 31. marca 1911. — 240. Ustawa, co do użycia części nadwyżek obrotowych zbiorowych kas sierocych. — 241. Ustawa, dotycząca ponownego przedłużenia mocy obowiązującej ustawy z dnia 30. sierpnia 1891 o wykonywaniu sądownictwa konsularnego.

239.

Ustawa z dnia 22. grudnia 1910,

dotycząca dalszego poboru podatków i opłat, tudzież pokrywania wydatków państwowych w czasie od dnia 1. stycznia do dnia 31. marca 1911.

Za zgodą obu Izb Rady państwa postanawiam, co następuje:

§ 1.

Upoważnia się rząd do dalszego pobierania podatków bezpośrednich i opłat pośrednich w czasie od dnia 1. stycznia do dnia 31. marca 1911 według istniejących przepisów.

§ 2.

Wydatki w czasie od dnia 1. stycznia do dnia 31. marca 1911 należy pokrywać w miarę potrzeby na rachunek kredytów, które mają być wyznaczone ustawą na rok 1911.

§ 3.

Upoważnienie do pokrywania wydatków w granicach preliminarza państwowego obejmuje także zapotrzebowanie ryczałtowe na utrzymanie żeglugi parowej na Dunaju i zapotrzebowanie kwartalne dla służby żeglugi dalmatyńskiej, a to nie przesądzając ustawowego załatwienia w czasie właściwym.

§ 4.

Upoważnia się rząd do uzyskania w drodze operacyi kredytowej:

na nadzwyczajne wydatki na roboty budowlane i środki przewozowe kolei państwowych 109.200.000 K.

§ 5.

Upoważnia się Ministra skarbu do sprzedania w ciągu roku 1911 nieruchomości państwowych, których wartość szacunkowa każdej z osobna nie przenosi kwoty 50.000 K, aż do sumy ogólnej 600.000 K, i to bez poprzedniego osobnego zezwolenia Rady państwa, pod warunkiem późniejszego usprawiedliwienia sprzedaży. Również upoważnia się Ministra skarbu pod warunkiem późniejszego usprawiedliwienia, by w ciągu roku 1911 zezwolił na obciążenie nieruchomości państwowych służebnościami, o ile zmniejszenie wartości nieruchomości, która ma być obciążona, lub wartość prawa, które ma być nadane, nie przenosi w każdym poszczególnym przypadku sumy 50.000 K. Wartość ogólna służebności, które w roku 1911 mają być w taki sposób nadane, nie może przenosić sumy 400.000 K. Upoważnia się nadto Ministra skarbu pod warunkiem późniejszego usprawiedliwienia, by zezwolił spółkom, którym służy użytkowanie państwowych kolei żelaznych, w ciągu roku 1911 na sprzedaż zbytecznych gruntów kolei państwowej z zastrzeżeniem odpowiedniego wynagrodzenia skarbu państwa za zrzeczenie się prawa własności; pozwolenie to

może być udzielone i w tych wypadkach, w których wartość szacunkowa poszczególnego przedmiotu sprzedaży przenosi sumę 50.000 K.

§ 6.

Kredyty, wymienione poniżej, mogą być użyte jeszcze do dnia 31. marca 1911; o ile kredytów tych nie użyto do końca roku 1910, należy postąpić z nimi tak, jak gdyby były wyznaczone w preliminarzu na rok 1911.

A. W etacie Ministerstwa spraw wewnętrznych.

Kredyt w kwocie 220.000 K. wyznaczony ustawą z dnia 29. czerwca 1908, Dz. u. p. Nr. 118, na rok 1908 pod tytułem 5, § 1, pozycya 4. na budowę celem pomieszczenia komisaryatu policyjnego Brigittenau (3. rata), a przydłużony ustawą z dnia 29. czerwca 1910, Dz. u. p. Nr. 122 (punkt *D*), do końca grudnia 1910.

B. W etacie Ministerstwa wyznań i oświaty.

Kwoty, wyznaczone ustawą z dnia 29. czerwca 1908, Dz. u. p. Nr. 118, na rok 1908, na budowy i kupno realności celem pomieszczenia zakładów, łącznie z kosztami zarządu budowlanego, wewnętrznego urządzenia i przeprowadzenia, a przedłużone ustawą z dnia 29. czerwca 1910, Dz. u. p. Nr. 122 (punkt *D*), do końca grudnia 1910, a mianowicie:

1. tytuł 13., § 2. (Uniwersytet w Gracu) 100.000 K.

2. tytuł 13., § 4. (niemiecki Uniwersytet w Pradze) . . . . . 100.000 K,

3. tytuł 13., § 20. (akademia ziemiaństwa w Wiedniu) . . . . . 100.000 K,

4. tytuł 14., § 1. (gymnazya, Galicya i Kraków) 210.000 K.

C. W etacie Ministerstwa handlu.

Kredyty, wyznaczone ustawą z dnia 29. czerwca 1908, Dz. u. p. Nr. 118, na rok 1908 pod tytułem 3, § 6, nowe budowle, a przedłużone ustawą z dnia 29. czerwca 1910, Dz. u. p. Nr. 122 (punkt *D*), do końca grudnia 1910, a mianowicie:

1. Mošćenice. Urządzenie wybrzeża operacyjnego . . . . . 15.500 K.

2. Birbinj. Urządzenie grobli do ładowania 5.000 K.

3. Comisa. Wybudowanie przystani 25.000 K,

4. Stagno grande. Urządzenie wybrzeża operacyjnego . . . . . 7.000 K.

5. Szybenik. Urządzenie wybrzeża łączącego 120.000 K.

6. Kupari di Breno. Ulepszenie grobli operacyjnej . . . . . 10.000 K.

7. Podgora. Budowa ochronnego urządzenia portowego . . . . . 10.000 K,

8. Kozarica. Budowa urządzeń portowych 10.000 K,

9. Gravosa (Gruz). Wybudowanie wybrzeża operacyjnego przed dworcem kolejowym 170.000 K.

D. Kredyty, co do których przyznano w ustawie z dnia 29. czerwca 1909, Dz. u. p. Nr. 96, czas użycia do końca grudnia 1910.

Nadto mogą być użyte do dnia 31. marca 1911 następujące kredyty, dozwolone ustawą z dnia 6. czerwca 1901, Dz. u. p. Nr. 63, a przedłużone ustawą z dnia 29. czerwca 1910, Dz. u. p. Nr. 122, do końca grudnia 1910, w szczególności:

kredyt w kwocie 540.000 K, dozwolony na rok 1902 pod pozycyą 10.;

kredyty w kwotach 2,000.000 K, 3,000.000 K i 2.000.000 K, dozwolone na rok 1903, 1904 i 1905 pod pozycyą 7.:

kredyt w kwocie 2,800.000 K. dozwolony na rok 1905 pod pozycyą 11.

Również można użyć do dnia 31. marca 1911 kredytu w kwocie 658.000 K, dozwolonego ustawą z dnia 24. lipca 1905, Dz. u. p. Nr. 129, na rok 1906, pod pozycyą 5., a przedłużonego ustawą z dnia 29. czerwca 1910, Dz. u. p. Nr. 122, do końca grudnia 1910, tudzież kredytu w kwocie 2,529.000 K, dozwolonego tą samą ustawą na rok 1908, pod pozycyą 2.

Kwoty, dozwolone ustawą z dnia 29. czerwca 1909, Dz. u. p. Nr. 96, na rok 1909, a ustawą z dnia 29. czerwca 1910, Dz. u. p. Nr. 122, na rok 1910 w rozdziale 9., 20., 22. i 27. na raty i należytości poboczne, nowe budowle, kupno realności itd., tudzież na utrzymanie budynków, a które nie zużyto do końca roku 1910, można z pominięciem pierwotnego przeznaczenia przenieść na rok 1911, na rozdział 30., względnie 29. i zarachować tam.

Zezwala się, by w roku 1911 dokonywano zamiany niezużytych jeszcze kwot pomiędzy przyznanymi zarządowi kolei państwowych kredytami, liczby pozycyi 12. do 20. programu budowlanego i inwestycyjnego, zatwierdzonego ustawą z dnia 6. czerwca 1901, Dz. u. p. Nr. 63.

§ 7.

Kwoty, uzyskane w drodze operacyi kredytowych, należy na razie wstawić w rachunki poza etatem, a tylko część kwot powyższych, odpowiadająca rzeczywistemu wydatkowi, wstawiać etatowo jako przychód przy ogólnym zarządzie kasowym.

§ 8.

Moc obowiązującą artykułu III. ustawy z dnia 8. lipca 1901, Dz. u. p. Nr. 86, dotyczącej podwyższenia podatku od wódki i przekazania pewnej części tego podatku na rzecz funduszów krajowych królestw i krajów reprezentowanych w Radzie państwa, przedłuża się do końca roku 1911.

§ 9.

Stosunek prawny, istniejący obecnie co do układu monetarnego i walutowego z krajami świętej Korony węgierskiej, co do przywileju i statutów Banku austryacko-węgierskiego, następnie co do długu państwowego w Banku austryacko-węgierskim w pierwotnej wysokości ośmdziesięciu milionów guldenów, tudzież co do depozytów w złocie, złożonych w Banku austryacko węgierskim przez obydwa rządy i co do wydawania banknotów po 10 K przez Bank austryacko węgierski, winien być utrzymany aż do innego zarządzenia ustawowego, najpóźniej jednak do dnia 15. lutego 1911, a to pod warunkiem, że co do tych spraw wejdą w życie zasadniczo zgodne postanowienia także w krajach świętej Korony węgierskiej.

§ 10.

Wykonanie ustawy tej, która nabiera mocy obowiązującej z dniem ogłoszenia, poruczam Memu Ministrowi skarbu.

Wiedeń, dnia 22. grudnia 1910.

Franciszek Józef wł.r.

Bienerth wł.r. **Biliński** wł.r.

240.

Ustawa z dnia 24. grudnia 1910,

co do użycia części nadwyżek obrotowych zbiorowych kas sierocych.

Za zgodą obu Izb Rady państwa postanawiam, co następuje:

§ 1.

Moc obowiązującą ustawy z dnia 3. czerwca 1901, Dz. u. p. Nr. 62, dotyczącej użycia części nadwyżek obrotowych zbiorowych kas sierocych, przedłuża się do dnia 31. grudnia 1911.

§ 2.

Ustawa ta wchodzi w życie z dniem ogłoszenia.

Wykonanie jej poruczam Moim Ministrom sprawiedliwości, spraw wewnętrznych, wyznań i oświaty i skarbu.

Wallsee, dnia 24. grudnia 1910.

Franciszek Józef wł.r.

Bienerth wł.r. **Biliński** wł.r.
Haerdtl wł.r. **Stürgkh** wł.r.
Hochenburger wł.r.

241.

Ustawa z dnia 24. grudnia 1910,

dotycząca ponownego przedłużenia mocy obowiązującej ustawy z dnia 30. sierpnia 1891, Dz. u. p. Nr. 136, o wykonywaniu sądownictwa konsularnego.

Za zgodą obu Izb Rady państwa postanawiam, co następuje:

§ 1.

Moc obowiązującą §§ 1 do 18, 22 i 23 ustawy z dnia 30. sierpnia 1891, Dz. u. p. Nr. 136, którymi wydano postanowienia o wykonywaniu sądownictwa konsularnego, przedłuża się do dnia 31. grudnia 1911.

Co do ograniczenia sądownictwa konsularnego w Egipcie i zniesienia sądownictwa konsularnego w Tunisie (§ 19. ustawy o wykonywaniu sądownictwa konsularnego) pozostają w mocy istniejące zarządzenia.

§ 2.

Na czas mocy obowiązującej ustawy o wykonywaniu sądownictwa konsularnego pozostaje także ustawa z dnia 22. stycznia 1902, Dz. u. p. Nr. 40, dotycząca uregulowania sprawy opłat konsularnych, nadal w mocy (§ 9. tej ostatniej ustawy).

§ 3.

Postanowienia, oznaczone w ustępie 1., § 1. ustawy z dnia 30. sierpnia 1891, Dz. u. p. Nr. 136, można przed dniem 31. grudnia 1911 tylko wówczas znieść albo o tyle zmienić, kiedy i o ile ustawa dotycząca tego samego przedmiotu, obowiązująca w drugim obszarze państwowym Monarchii, zostanie również zniesiona albo zmieniona w taki sam sposób.

§ 4.

Ustawa niniejsza, której wykonaniem zajmie się Mój Minister sprawiedliwości, wchodzi w życie z dniem 1. stycznia 1911.

Wallsee, dnia 24. grudnia 1910.

Franciszek Józef wł*r.*

Bienerth wł*r.* **Hochenburger** wł*r.*

Rok 1910.

Dziennik ustaw państwa

dla

królestw i krajów w Radzie państwa reprezentowanych.

Część CII. — Wydana i rozesłana dnia 30. grudnia 1910.

Treść: (№ 242 i 243.) 242. Ustawa, dotycząca utworzenia funduszu pieczy nad mieszkaniami. — 243. Obwieszczenie, dotyczące przekształcenia Urzędu celnego głównego II. klasy w Sarajewie na Urząd celny główny I. klasy.

242.

Ustawa z dnia 22. grudnia 1910,

dotycząca utworzenia funduszu pieczy nad mieszkaniami.

Za zgodą obu Izb Rady państwa postanawiam, co następuje:

§ 1.

W celu polepszenia stosunków mieszkaniowych mniej zamożnej ludności tworzy się fundusz pieczy nad mieszkaniami, zawiadywany przez Ministerstwo robót publicznych w porozumieniu z Ministerstwem skarbu.

§ 2.

Fundusz pieczy nad mieszkaniami może w imieniu własnem nabywać prawa i zaciągać zobowiązania.

§ 3.

Do funduszu pieczy nad mieszkaniami przekaże się następujące kwoty:

w latach 1911 i 1912 łącznie . . .	1,500.000 K
w roku 1913	1,300.000 „
„ „ 1914	1,500.000 „
„ „ 1915	2,200.000 „
„ „ 1916 do 1918 włącznie po .	2,500.000 „
„ „ 1919 i 1920 po	3,500.000 „
„ „ 1921	4,000.000 „

Kwoty te należy wstawić do odnośnych preliminarzy państwowych i wypłacać funduszowi w równych ratach miesięcznych z góry.

§ 4.

Fundusz pieczy nad mieszkaniami jest przeznaczony:

Do udzielania pomocy kredytowej ciałom samorządnym (powiatom, gminom itp.), korporacyom i zakładom publicznym,

tudzież zjednoczeniom ogólnie użytecznym, jako to stowarzyszeniom budowlanym, spółkom budowlanym, związkom budowlanym, fundacyom itp. w celu budowy małych mieszkań (§ 6.) i nabywania gruntów, przeznaczonych na ten cel, oraz w celu nabywania domów z małymi mieszkaniami, względnie domów, które ma się przerobić albo przebudować na małe mieszkania, w końcu celem usuwania ciężarów hipotecznych, wpisanych nie na pierwszem miejscu, które ciężą na domach takich, wybudowanych przez jedno z wspomnianych zjednoczeń jeszcze przed wejściem w życie ustawy niniejszej, a mianowicie:

a) w pierwszym rzędzie przez objęcie poręki za pożyczki, zaciągnięte przez powyższe osoby prawnicze gdzieindziej i za ich oprocentowanie (pośrednia pomoc kredytowa);

b) przez bezpośrednie udzielanie pożyczek wyszczególnionym wyżej osobom prawniczym (bezpośrednie pożyczki funduszowe).

Bliższe postanowienia co do objęcia poręki przez fundusz, co do stopy procentowej pożyczek,

za które przyjmie się gwarancyę; następnie co do udzielania pożyczek i co do ewentualnego nadzoru nad prowadzeniem budowy i tokiem interesów dłużników będą zawarte w statucie, które może w szczególności normować także udzielanie oprocentowanych zaliczek na poczet pierwszych hipotek, zaciągniętych przez prowadzącego budowę, z zastrzeżeniem natychmiastowego zwrotu z pożyczki, zahipotekowanej na pierwszem miejscu.

Koszta powstałe wskutek nadzoru tego i zawiadywania funduszem należy pokrywać z dochodów funduszu.

§ 5.

Pożyczki, za które fundusz przyjmuje porękę, jakoteż bezpośrednie pożyczki funduszowe należy zabezpieczyć hipotecznie i to z reguły w porządku pierwszeństwa, wychodzącym poza granicę bezpieczeństwa pupilarnego nieruchomości obciążonej; nie można jednak przekroczyć granicy 90 procent ogólnej wartości takiej nieruchomości.

Przy zakładach i korporacyach publicznych można pominąć zabezpieczenie hipoteczne.

§ 6.

Za małe mieszkania po myśli ustawy niniejszej uważa się w szczególności:

1. Mieszkania dla rodzin, o ile wymiar powierzchni mieszkalnej każdego poszczególnego mieszkania (pokoi mieszkalnych, alkierzy mieszkalnych, kuchni) nie przenosi 80 metrów kwadratowych;

2. Domy dla bezżennych, to jest takie budynki, które są przeznaczone na pomieszczenie osób pojedynczych w osobnych ubikacyach mieszkalnych. Budynki te powinny być tak urządzone, aby każda ubikacya mieszkalna mogła być zajmowana z reguły przez jedną osobę, a najwyżej przez trzy osoby.

Osoby różnej płci, które nie mają rodziny, mogą być pomieszczone tylko w zupełnie odosobnionych częściach budynku.

3. Domy noclegowe i gościnne, to jest budynki, przeznaczone do pomieszczenia osób nie mających rodziny, w spólnych sypialniach, zaopatrzonych w potrzebną ilość odpowiednich oddzielnych łeż.

Domy, wchodzące w rachubę w myśl punktów 1. do 3., muszą nadto odpowiadać wymogom zdrowych i tanich mieszkań ludowych pod względem techniczno-budowlanym, sanitarnym i policyjno-obyczajowym.

§ 7.

W sposób przewidziany w § 4., można użyć środków funduszowych tylko wówczas, jeżeli ogólna powierzchnia mieszkalna małych mieszkań (§ 6.) wynosi conajmniej dwie trzecie ogólnej powierzchni mieszkalnej domu, który ma być obciążony pożyczką.

Za ogólną powierzchnię mieszkalną mieszkań małych uważa się:

1. przy domach mieszkalnych dla rodzin sumę powierzchni podłóg, będących w używaniu stosownie do punktu 1., § 6.;

2. przy domach dla bezżennych, domach noclegowych i gościnnych powierzchnie podłóg, będące w używaniu na cele odnośnych zakładów.

Jeżeli w domu, który ma być obciążony, znajdują się ubikacye, służące do celów handlowych lub przemysłowych, należy wliczyć je do ogólnej powierzchni mieszkalnej domu, o ile nie chodzi o lokalności dla małych przedsiębiorstw (§ 8., punkt 4.).

§ 8.

Pożyczki, udzielone lub poręczone na zasadzie ustawy niniejszej, nie mają w żadnym wypadku przenosić 90 procent policzalnej wartości nieruchomości, która ma być obciążona pożyczką.

Za wartość policzalną, w przeciwieństwie do wartości ogólnej (§ 5.) uważa się:

1. wartość gruntu, potrzebnego do wybudowania domu albo związanego koniecznie z nabyciem domu;

2. wartość części domu, zajętej przez mieszkania małe;

3. jeżeli dom jest przeznaczony tylko dla osób zajętych zawodowo w rolnictwie, także wartość potrzebnych ubikacyi gospodarczych (stajni i stodoły) wraz z przynależnościami;

4. wartość lokalności przedsiębiorstw małych, znajdujących się ewentualnie w domu.

§ 9.

Fundusz pieczy nad mieszkaniami będzie zawiadywany w dwóch osobnych oddziałach, stosownie do celów podanych w § 4. pod *a)* i *b)*. Majątek każdego z obu tych oddziałów należy wykazać oddzielnie (§ 17.). Każdemu oddziałowi przypadają dochody z własnych kapitałów.

Fundusz oddziału, przeznaczonego do udzielania poręki (§ 4., lit. *a*) należy lokować korzystnie w ten sposób, aby można było zawsze dostarczyć łatwo gotówki, potrzebnej do świadczeń z tytułu poręki.

Statut funduszu pieczy nad mieszkaniami postanawia, w jakim stosunku należy rozdzielać dotacye roczne, oznaczone w § 3., między oba oddziały.

§ 10.

Oddział dla udzielania poręki może obejmować poręczę tylko w takim zakresie, aby zobowiązania oddziału tego znachodziły przypuszczalnie trwałe pokrycie w rozporządzalnych środkach funduszu. Bliższe postanowienia pod tym względem należy wydać w statucie.

Suma ogólna poręczeń, objętych przez oddział dla udzielania poręki, nie może przekraczać kwoty 200 milionów koron. Za powyższe zobowiązania funduszu odpowiada państwo posiłkowo aż do tej kwoty maksymalnej.

§ 11.

Pożyczki, za które fundusz obejmuje poręczę, należy uważać za lokacye z bezpieczeństwem pupilarnem.

§ 12.

Za ogólnie użyteczne uważa się te zjednoczenia budowlane, których statut ogranicza dywidendę, przypadającą do rozdziału między członków, najwyżej na 5 procent wpłaconych udziałów i zapewnia członkom na wypadek rozwiązania spółki jedynie zwrot wpłaconych kwot udziałowych, przeznaczając ewentualną resztę majątku spółki na cele ogólnie użyteczne.

§ 13.

Upoważnia się fundusz pieczy nad mieszkaniami do nabywania budynków, na których zabezpieczono własne pożyczki funduszu lub pożyczki, przezeń poręczone, tudzież do nabywania pretensyi, za które fundusz objął poręczę, jeżeli zarządzenia te okazałyby się konieczne do uchronienia funduszu od strat.

§ 14.

Do zastępowania funduszu w procesach biernych jest powołaną prokuratorya skarbu, właściwa ze względu na położenie przedmiotu, na którego wzniesienie lub nabycie a względnie obciążenie pożyczką w razie uwolniania od ciężarów hipotecznych ma się użyć lub już użyto pomocy funduszu.

§ 15.

Celem bliższego wykonania postanowień ustawy niniejszej ma Minister robót publicznych wydać w porozumieniu z Ministrem skarbu statut, w którym należy uregulować również obejmowanie i zarząd budowy małych mieszkań przez fundusz pieczy nad mieszkaniami.

Dla przestrzegania miejscowych stosunków mieszkaniowych można utworzyć wydziały mieszkaniowe. Są one powołane do wydawania opinii, zwłaszcza co do próśb o pożyczki, tudzież do samoistnego przedstawiania wniosków. Do tych wydziałów mieszkaniowych należy w szczególności powołać przedstawicieli gmin i zakładów ubezpieczenia społecznego, jakoteż przedstawicieli zjednoczeń budowlanych ogólnie użytecznych.

§ 16.

Podania, potrzebne dla przeprowadzenia postanowień ustawy niniejszej, a skierowane do funduszu pieczy nad mieszkaniami lub jego organów, jak również załączniki tych podań i dokumenty, dotyczące objęcia poręki przez fundusz pieczy nad mieszkaniami w myśl § 4., punkt *a)*, są wolne od stempli i należytości.

§ 17.

O stanie funduszu pieczy nad mieszkaniami i jego zarządzie należy corocznie składać sprawozdanie Radzie państwa.

§ 18.

Ustawa niniejsza wchodzi w życie z dniem ogłoszenia.

§ 19.

Wykonaniem ustawy tej zajmą się Ministrowie robót publicznych i skarbu w porozumieniu z innymi interesowanymi Ministrami.

Wiedeń, dnia 22. grudnia 1910.

Franciszek Józef wł*r.*

Bienerth wlr. **Biliński** wlr.

Ritt wlr.

243.

Obwieszczenie Ministerstwa skarbu z dnia 22. grudnia 1910,

dotyczące przekształcenia Urzędu celnego głównego II. klasy w Sarajewie na Urząd celny główny I. klasy.

Według zawiadomienia c. i k. wspólnego Ministerstwa skarbu w sprawach Bośni i Hercegowiny przekształcono Urząd celny główny II. klasy w Sarajewie na Urząd celny główny I. klasy; urząd ten rozpoczął już swoją działalność w tym charakterze.

Biliński wlr.

Dziennik ustaw państwa

dla

królestw i krajów w Radzie państwa reprezentowanych

wychodzi nakładem c. k. Drukarni nadwornej i państwowej w Wiedniu, dzielnica I., Seilerstätte l. 24,

także w roku 1911. w języku

niemieckim, czeskim, włoskim, chorwackim, polskim, rumuńskim, ruskim i słoweńskim.

Prenumerata na cały **rocznik 1911** każdego z tych ośmiu wydań Dziennika ustaw państwa wynosi za egzemplarz **8 K.** Pojedyncze jego części można odbierać w miejscu lub otrzymywać bezpłatnie pocztą.

Prenumerować można w składzie c. k. Drukarni nadwornej i państwowej w Wiedniu, dzielnica I., Seilerstätte l. 24, i nabywać tamże także pojedyncze roczniki i pojedyncze części Dziennika ustaw państwa.

Ponieważ Dziennik ustaw państwa wydaje się względnie rozsyła się abonentom tylko po poprzedniem złożeniu prenumeraty rocznej, przeto należy równocześnie z zaabonowaniem uiścić także przypadającą kwotę pieniężną; celem umożliwienia szybkiego i niewadliwego doręczenia pocztowego należy podać prócz dokładnego adresu mieszkania także odnośny okrąg doręczeń pocztowych.

Pojedyncze roczniki wydania **niemieckiego** można nabywać:

Rocznik	1849	za	4 K 20 h	Rocznik	1870	za	2 K 80 h	Rocznik	1891	za	6 K — h
„	1850	„	10 „ 50 „	„	1871	„	4 „ — „	„	1892	„	10 „ — „
„	1851	„	2 „ 60 „	„	1872	„	6 „ 40 „	„	1893	„	6 „ — „
„	1852	„	5 „ 20 „	„	1873	„	6 „ 60 „	„	1894	„	6 „ — „
„	1853	„	6 „ 30 „	„	1874	„	4 „ 60 „	„	1895	„	7 „ — „
„	1854	„	8 „ 40 „	„	1875	„	4 „ — „	„	1896	„	7 „ — „
„	1855	„	4 „ 70 „	„	1876	„	3 „ — „	„	1897	„	15 „ — „
„	1856	„	4 „ 90 „	„	1877	„	2 „ — „	„	1898	„	6 „ — „
„	1857	„	5 „ 70 „	„	1878	„	4 „ 60 „	„	1899	„	10 „ — „
„	1858	„	4 „ 80 „	„	1879	„	4 „ 60 „	„	1900	„	7 „ — „
„	1859	„	4 „ — „	„	1880	„	4 „ 40 „	„	1901	„	6 „ — „
„	1860	„	3 „ 40 „	„	1881	„	4 „ 40 „	„	1902	„	7 „ 50 „
„	1861	„	3 „ — „	„	1882	„	6 „ — „	„	1903	„	9 „ — „
„	1862	„	2 „ 80 „	„	1883	„	5 „ — „	„	1904	„	5 „ — „
„	1863	„	2 „ 80 „	„	1884	„	5 „ — „	„	1905	„	6 „ — „
„	1864	„	2 „ 80 „	„	1885	„	3 „ 60 „	„	1906	„	12 „ — „
„	1865	„	4 „ — „	„	1886	„	4 „ 60 „	„	1907	„	13 „ — „
„	1866	„	4 „ 40 „	„	1887	„	5 „ — „	„	1908	„	9 „ — „
„	1867	„	4 „ — „	„	1888	„	8 „ 40 „	„	1909	„	8 „ 50 „
„	1868	„	4 „ — „	„	1889	„	6 „ — „				
„	1869	„	6 „ — „	„	1890	„	5 „ 40 „				

Cenę sprzedaży rocznika 1910 poda się do wiadomości z początkiem stycznia 1911.

Pojedyncze roczniki **wydań w innych siedmiu językach** od r. 1870. począwszy można nabywać po tej samej cenie co wydanie niemieckie.

Nabywającym na raz przynajmniej 10 dowolnie wybranych, zupełnych roczników Dziennika ustaw państwa przyznaje się opust 20%, a nabywającym na raz przynajmniej 25 dowolnie wybranych, zupełnych roczników Dziennika ustaw państwa opust 25%, zaś nabywającym na raz przynajmniej 35 dowolnie wybranych, zupełnych roczników Dziennika ustaw państwa opust 30%.

NB. Części niemieckiego wydania Dziennika ustaw państwa, które **zaginęły** lub doszły **w stanie wadliwym**, reklamować należy najpóźniej **w przeciągu czterech tygodni** po ich ukazaniu się, zaś części wydań nieniemieckich najpóźniej **w przeciągu sześciu tygodni** po wydaniu spisu rzeczy i karty tytułowej do odnośnych wydań, wprost w c. k. Drukarni nadwornej i państwowej w Wiedniu, dzielnica III., Rennweg l. 16.

Po upływie tego terminu można pojedyncze części Dziennika ustaw państwa dostać wyłącznie tylko **za opłatą ceny handlowej** (1/4 arkusza = 2 strony za 2 h).

Ponieważ **wszystkie roczniki wydania niemieckiego** począwszy **od roku 1849. i wszystkie roczniki wydań w innych siedmiu językach** począwszy **od roku 1870. są całkowicie uzupełnione**, przeto można nabyć w składzie c. k. Drukarni nadwornej i państwowej w Wiedniu, dzielnica I., Seilerstätte Nr. 24., **nie tylko każdy pojedynczy rocznik po cenie wyżej podanej, lecz nawet każdą z osobna część** wszystkich tych roczników po cenie handlowej (1/4 arkusza = 2 strony za 2 h); tym sposobem umożliwione zostało uzupełnienie niekompletnych roczników i zestawienie pojedynczych części podług materyi

Rok 1910.

Dziennik ustaw państwa

dla

królestw i krajów w Radzie państwa reprezentowanych.

Część CIII. — Wydana i rozesłana dnia 31. grudnia 1910.

Treść: № 244. Rozporządzenie, którem zezwala się używać do urzędowego badania ilości brzeczki piwnej kontrolnego przyrządu mierniczego do brzeczki piwnej Waldek & Wagner i podaje się do wiadomości jego opis oraz przepis używania.

244.

Rozporządzenie Ministerstwa skarbu z dnia 22. grudnia 1910,

którem zezwala się używać do urzędowego badania ilości brzeczki piwnej kontrolnego przyrządu mierniczego do brzeczki piwnej Waldek & Wagner i podaje się do wiadomości jego opis oraz przepis używania.

Na zasadzie postanowienia § 19., części I. rozporządzenia cesarskiego z dnia 17. lipca 1899, Dz. u. p. Nr. 120, zezwala się w porozumieniu z królewsko-węgierskiem Ministerstwem skarbu używać do urzędowego badania ilości brzeczki piwnej kontrolnego przyrządu mierniczego do brzeczki piwnej Waldek & Wagner stosownie do postanowień umieszczonej poniżej instrukcyi.

Browary, w których wytworzoną ilość brzeczki piwnej ma się badać urzędownie zapomocą tego przyrządu, oznacza Ministerstwo skarbu. Potrzebnych przyrządów wraz z przyborami dostarczy tym browarom po raz pierwszy Zarząd skarbowy bezpłatnie z dostawą do ostatniej stacyi kolejowej, pozostają one jednak własnością skarbu. Koszta dalszego przewozu i ustawienia oraz ewentualnych napraw i późniejszych uzupełnień ma ponieść przedsiębiorca browaru.

Rozdział I.

Opis kontrolnego przyrządu mierniczego do brzeczki piwnej Waldek & Wagner.

a) Opis części składowych przyrządu.

Kontrolny przyrząd mierniczy do brzeczki piwnej Waldek & Wagner, przedstawiony w dołączonych rysunkach, składa się z następujących części:

A. Płyta podstawowa z pojemnikiem na naczynie na próbki dla kontroli wyższej wraz z konsolą na naczynia próbkowe, które się ustawia wolno (rycina I, II, III, V, VI, VII. VIII, X, XI).

B. Mechanizm napędowy z liczydłem, tarczą kontrolną i regulatorem czasu (rycina I, II, III. VI, VII, VIII, IX, X, XI, XII, XIII, XIV, XV, XVII. XVIII, XXV).

C. Zamknięcie zewnętrzne (rycina II. III. IV, VI, VIII, X, XI, XIII, XIV, XV, XX, XXVI, XXIX).

D. Suwak obrotowy (rycina II. III. V, VII, VIII. X, XXVI, XXVII, XXVIII, XXIX, XXX, XXXI, XXXII).

E. Stągiew (rycina II, III, V, X, XXVI, XXVIII).

F. Przewód próbek wraz z cedzidłem do chmielu (ryc. X, XXXIII).

G. Naczynia na próbki przedpędu, kontroli wyższej i kontroli zwyczajnej (rycina I, III, V, VI, VIII, X, XI).

H. Skombinowany kurek kanałowy i nastrzykowy wraz z baterya nastrzykową (rycina II, III, VII, VIII, X, XXI, XXII, XXIII, XXIV).

Jako przynależne do przyrządu przybory są dołączone: waga wraz z garniturem ciężarków (ciężarki dokładne, używane w publicznym obrocie handlowym), skrzynka ochronna i stół ścienny, karbnik, tudzież deska na klucze i zatyczka panwiowa.

A. Płyta podstawowa, pojemnik na naczynie na próbki dla kontroli wyższej i konsola.

Płyta podstawowa z lanego żelaza 1 (X), przyśrubowana mocno i zupełnie nieprzesuwalnie do dostatecznie osadzonego cokołu 2, dźwiga wszystkie części przyrządu kontrolno-mierniczego do brzeczki piwnej z wyjątkiem wodzidła sworzenia zapadkowego przy mechanizmie do zamykania panwi. Do płyty podstawowej są przyśrubowane pojemnik 3 na naczynie na próbki dla kontroli wyższej oraz konsola 4, służąca do ustawienia naczynia na próbki przedpędu i naczynia dla kontroli zwyczajnej.

Pojemnik z żelaza lanego, o podwójnych ścianach, ukształtowany na zewnątrz czworokątnie, zamykany zapomocą drzwiczek 5 dźwiga na odlanej z boku konsoli 6 suwak obrotowy *G*, a poniżej niej łożysko 7 dla wodzidła wału mimośrodu 8. Naprzeciw zawieszonych na dwóch zawiasach 9, 10 drzwiczek 5, których otwieranie jest ograniczone lanym oporkiem 11, znajduje się na zewnętrznej ścianie pojemnika 3 kryza 12 (XI, XIII, XIV), służąca do umocowania puzdra napędowego *H*.

W pochyłem dnie pojemnika 3 jest wycięty podłużny otwór odpływowy 13 (I, III). Ściana wewnętrzna pojemnika kończy się powyżej dna pojemnika w celu stworzenia połączenia między przestrzenią zewnętrzną i wewnętrzną. Na sklepionej pokrywie pojemnika 3 odlana jest owalna kryza dla umocowania uchodzącej do pojemnika rury 69 (I, III, V, VII, VIII, XXVII, XXVIII), którą odpływają próbki dla kontroli wyższej.

Zapomocą owalnej kryzy, znajdującej się poniżej konsoli, przychodzi do skutku połączenie kurka kanałowego *O* z zewnętrzną przestrzenią próżną pojemnika 3.

B. Mechanizm napędowy z liczydłem, tarcza kontrolna i regulator czasu.

Wewnątrz puzdra napędowego *H* z żelaza lanego o kształcie cylindra ułożony jest poziomo wał napędowy 15, poruszany ręcznie zapomocą korby 14 (XII). Na tylnym jego końcu umocowana jest tarcza korbowa 18, zaopatrzona kółkiem zaporowem 16 i zapadką 17, wraz z czopem korbowym 19, na którym jest nasadzony drążek korbowy 21, będący w związku z dźwignią suwaka obrotowego 20 (III, XXVIII). Na przednim końcu wału 15 zaklinowana jest korba napędowa 14.

Trzon korbowy 21 porusza się wewnątrz wcięcia, które w stanie spoczynku przyrządu jest zamknięte przykrywą. W najniższem miejscu puzdra napędowego *H* znajduje się otwór ręczny (XII, XIII, XIV), zamknięty przykrywą.

Puzdro napędowe *H* jest zamknięte zapomocą nasady *K*, przymocowanej śrubami. Przed nasadą tą znajduje się pokrywa 23 (XI, XVI), która w celu obserwowania wskazówek liczydła *L* (XVII) i tarczy kontrolnej 24 jest zaopatrzona 2 wykrojami.

Wewnątrz nasady *K* mieści się koło wieńcowe 25, złączone stale klinami z walem napędowym 15; na niem umieszczone jest liczydło *L*, służące do rejestrowania badanych warek.

Liczydło *L* (XI, XII, XVII) składa się z dwóch tarcz mosiężnych 26, 27, drobno uzębionych, z których tylna 26 jest stale złączona z kołem wieńcowem 25 zapomocą śrubki, podczas gdy tarcza przednia 27, zaopatrzona podziałką, obraca się luźnie na piastach 28 tarczy tylnej 26. Obie tarcze zaczepiają wspólnie o koło wolne 29, znajdujące się wewnątrz nasady *K*. Ponieważ przednia tarcza zębata 27, obracająca się swobodnie, posiada o jeden ząb więcej, aniżeli tarcza tylna 26, przeto tarcza przednia 27 pozostaje wskutek wspólnego zaczepiania o koło wolne 29 przy dwukrotnym obrocie o dwa wcięcia zębowe w tyle w stosunku do tylnej tarczy zębatej 26.

Ponieważ każde badanie wymaga dwukrotnego obrotu wału napędowego 15, a tem samem także tylnej tarczy zębatej 26, przeto każde badanie powoduje przesunięcie wzajemnego położenia obu tarcz zębatych 26, 27, o dwa zęby. Obwód tarczy przedniej 27 jest podzielony zapomocą podziałki na 65 równych odstępów, oznaczonych cyframi bieżącymi, z których każda obejmuje dwa wcięcia zębowe. Ostrze wskazówki 30, znajdującej się przed kołem wolnem 29, wskazuje w stanie spoczynku przyrządu zawsze dokładnie jedną z przedziałek tarczy przedniej 27 i podaje w obrębie granic od 0 do 64 ilość przeprowadzonych badań.

Tarcza kontrolna (XI, XV, XVII). Koło wieńcowe 25, zaopatrzone 16 zębami, zaczepia przy stosunku przenośni 1 do 4 o zaklinowaną na wale mimośrodu 8, tarczę w kształcie łuku zębatego 31, która dźwiga na swej powierzchni przedniej tarczę kontrolną 24, służącą do wskazywania każdoczesnego położenia przyrządu. Na tarczy tej jest wyrytych sześć przedziałek, oznaczonych bieżąco od *A* do *F*.

Następujący szemat przedstawia znaczenie poszczególnych liter:

A. Położenie kontrolne;

B. Położenie do wyjęcia naczynia dla kontroli wyższej podczas urzędowego badania warki;

C. Położenie do wyjęcia naczynia dla kontroli wyższej podczas cechowania;

D. Ukończenie badania urzędowego i płukanie w kierunku do panwi;

E. Płukanie w kierunku do stągwi;

F. Położenie kanałowe (stan spoczynku przyrządu).

Do wskazywania poszczególnych położeń służy wskazówka 33, wpuszczona w kryzę nasady *K*.

Na tylnej powierzchni tarczy w kształcie łuku zębatego 31 znajdują się dwa otwory 34, 35 (XVII) w celu samoczynnego zamykania napędu w ten sposób, iż sztyft zatyczkowy 36 (VI, VII, VIII, X, XI), obciążony naciskiem sprężynowym, zaczepia w położeniach *B* i *D* automatycznie o te otwory. Dopiero po wyciągnięciu sztyftu zatyczkowego jest umożliwiony dalszy ruch napędu.

Regulator czasu (XI, XII, XXV). Na pokrywie zamykającej 23 nasady *K* jest odlany walec z przykręconą tarczą 37, w którym porusza się urządzenie *N*, złączone stale klinami z wałem napędowym 15, służące do zyskiwania czasu, potrzebnego dla dopływu i wypływu próbek. Tylna ściana walca posiada cztery otwory 38, rozmieszczone odpowiednio do każdorazowych pełnych otworów w przekroju kanałów suwaka obrotowego. Po każdym obrocie wału napędowego 15 o 90 stopni zaczepia sztyft zatyczkowy 39, obciążony naciskiem sprężynowym, samoczynnie o otwory 38 celem zastanowienia napędu przyrządu.

Zamknięcie napędu składa się z dwóch sztyftów zatyczkowych 39, 40, z których sztyft tylny 39, obciążony naciskiem sprężynowym, porusza się wewnątrz nasady 41, zaopatrzonej w zwoje, podczas gdy sztyft przedni 40 jest stale złączony z nasadą 41. W tylnej części nasady 41 są umieszczone w celu ograniczenia skoku sztyftu zatyczkowego dwa wpusty podłużne 42, w których suwają się oba końce klina 43, przechodzącego przez sztyft zatyczkowy.

Ruch postępowy i wsteczny nasady 41, zabezpieczonej przed obracaniem się przez dwa sztyfty 44 i zaopatrzonej oporkiem, odbywa się zapomocą koła ślimakowatego 45 i ślimaka 46. Powyżej tego ostatniego znajduje się tryb kątowy 47, dający się ręcznie poruszać korbą 48.

Skoro jeden z otworów 38, znajdujących się na tylnej ścianie walca, stanie naprzeciw sztyftu zatyczkowego 39, zapada sztyft ten wskutek nacisku sprężyny automatycznie, przez co napięcie sprężyny zostaje zniesione. Dopiero po uwolnieniu sztyftu zatyczkowego 39 jest możliwy dalszy ruch napędu. Uwolnienie sztyftu następuje przedewszystkiem przez poruszenie małej korby ręcznej 48 w kierunku przeciwnym do wskazówki zegarowej aż do granicy oporka 49, przyczem przedni sztyft zatyczkowy 40 zaczepia o odpowiadający mu podłużny otwór 50 (XI, XII, XVI) w tarczy walca zamykającej 37. Odpowiednio do czterech położeń zamknięcia napędu są wyrobione cztery takie otwory 50.

Szczególny kształt tych ostatnich zezwala tylko na ściśle ograniczony ruch wału napędowego 15, potrzebny w tym celu, aby tylny sztyft zatyczkowy 39 wydobyć z miejsca przytrzymania celem ponownego napięcia sprężyny. Przez obrócenie korby 48 na prawo porusza się nasadę 41 w tył aż do granicy oporka 49, przez co uzyskuje się ponowne napięcie sprężyny, a równocześnie z tem uwolnienie przedniego sztyftu zatyczkowego 40.

C. Zamknięcie zewnętrzne.

Na wale mimośrodu 8, poruszanym tarczą w kształcie łuku zębatego 31 (XI, XV), są utwierdzone zapomocą klinów trzy mimośrody 51 i tarcza nieokrągła 51 *a*, które poruszają się w osobnym przedziale puzdra napędowego *H*. Dokoła każdego z tych trzech mimośrodów 51 umieszczony jest kabłąk mimośrodowy 52 (XIV), a dokoła tarczy 51 *a* (XIII) kabłąk 52 *a*, poruszany zapomocą sprężyny ciągłej 58, których ruch w górę i na dół bywa powodowany częścią przez mimośrody 51, częścią przez tarczę 51 *a* i odbywa się ściśle w kierunku pionowym wskutek wodzideł 53, 54, umieszczonych u góry i na dole. Sworzenie 55, 56, poruszające się w tych wodzidłach 53, 54, są tak złączone z kabłąkami mimośrodowymi 52 i 52 *a*, iż sworzenie dolne 56 służy jedynie za wodzidło, podczas gdy górne sworzenie przewodowe 55, zaopatrzone zwojami i nakrętką przeciwną 57, są przeznaczone do nastawiania połączonych z nimi mechanicznych zamknięć zewnętrznych na wymagane długości. Rury ochronne, a zarazem przewodowe dla mechanicznych zamknięć zewnętrznych I, II, III, IV są umocowane w górnej części puzdra mimośrodowego.

Zamknięcie II i IV wpływają na swobodę ruchów kurka kanałowego *O*, względnie kurka nastrzykowego *N*, a każde z nich składa się z drążka (II), umieszczonego w rurze ochronnej.

Zamknięcia I i III służą do wiązania urządzenia zamykającego panew względnie do wiązania zawory suwaka obrotowego 59 (II, XXVI) i składają się z prostych drążków, połączonych zapomocą giętkich wałów i otoczonych rurami ochronnymi i przewodowymi.

Zamknięcie suwaka obrotowego III jest stale umieszczone na przyrządzie. Rura ochronna posiada na swym górnym końcu dwie przylutowane opaski 60 (XXVI, XXIX), pomiędzy które zaczepia kryza 61 (XXVI, XXVIII, XXIX), przyśrubowana do dźwigni suwaka obrotowego 20, przez co zapobiega się nieuprawnionemu odchylaniu w tył urządzenia zamykającego III; ponadto łożysko kulowe, które umożliwia powyższe zaczepienie po wyłączeniu opaski. (Łożysko kulowe nie jest uwidocznione w dołączonych rycinach wskutek swych niewielkich roz-

miarów.) Zatrzymanie ręcznego ruchu suwaka obrotowego *G* następuje przez zaczepienie sworzenia zapadkowego 62 o otwór, wywiercony w zaworze 59 i w czopie suwaka obrotowego.

Zamknięcie i przynależne do urządzenia zamykającego panew przystosowuje się wedle miejscowych stosunków do istniejących zamknięć panwi przy trafnem użyciu opisanego powyżej urządzenia przytrzymującego.

Przed trzema mimośrodami 51 i tarczą 51 *a* znajduje się kółko zapadkowe 63 (XI, XV) dla zapobieżenia obrotowi na lewo korby mimośrodowej 64, dającej się nasadzać na wał 8.

Na tylnym końcu ma wał 8 tarczę z wycięciem 65 (VI, VII, X, XI), która zapobiega w ten sposób nieuprawnionemu otwieraniu drzwiczek pojemnika 5, iż nasada, połączona z zawiasą drzwi 9, da się obracać tylko w położeniu *B* przyrządu w obrębie tarczy z wycięciem 65, przez co umożliwia się otwarcie drzwiczek bez rozluźnienia zawiasy 9, zostającej pod zamknięciem kontroli wyższej.

D. Suwak obrotowy.

Następujące naprzemian napełnianie stągwi płynem, przeznaczonym do badania, i odpuszczanie tegoż do naczyń próbkowych odbywa się zapomocą suwaka obrotowego *G* (XXVI do XXXII). Czop jego (kruczek) posiada wspólny kanał rozszerzający się u góry dla dopływu i wypływu badanej cieczy i jest zaopatrzony dwoma komorami 66, które umożliwiają samoczynne smarowanie suwaka obrotowego *G*. Przymocowanie czopa uskutecznione jest zapomocą nakrętki 68 (XXVI, XXIX), ochronionej kapturkiem 67. Puzdro suwaka obrotowego spoczywa na słupie, zaopatrzonym kryzą czworokątną, wewnątrz którego przeprowadzony jest kanał dopływowy dla płynu badanego. W puzdrze suwaka obrotowego są odlane cztery kanały o przekroju czworobocznym (XXVII), z których górny uskutecznia połączenie ze stągwią, i to przy każdem położeniu kurka wskutek rozszerzenia kanału czopowego, podczas gdy trzy dolne otwierają się lub zamykają stosownie do położenia czopa.

Kanał środkowy służy dla dopływu cieczy badanej do stągwi, podczas gdy oba kanały boczne pośredniczą w wypływie zawartości stągwi do naczyń próbkowych, a mianowicie przez rurę miedzianą 69 do naczynia dla kontroli wyższej, stojącego w pojemniku 3, a przez rurę miedzianą 70 do wolno stojącego naczynia na przedpęd, względnie na próbkę dla kontroli zwyczajnej. Obie rury miedziane 69, 70 są ułożone zupełnie symetrycznie i wygięte wysmukle ku górze.

Rura wypływowa 69 prowadząca do naczynia dla kontroli wyższej uchodzi powyżej tegoż do wnętrza pojemnika 3 i jest z nim stale złączona zapomocą owalnej kryzy. Rura odpływowa 70 jest poprowadzona wolno i ma na swym końcu dolnym dzwon ochronny 71 (XXVII, XXVIII) dla otwartej nasady, przylutowanej do pokrywy naczynia dla kontroli zwyczajnej.

Odbywające się naprzemian połączenie górnego kanału puzdra z jednym z trzech dolnych kanałów przychodzi do skutku zapomocą kanału czopowego przez ruch suwaka obrotowego *G* i bywa powodowane przez wznoszenie się lub zniżanie dźwigni suwaka obrotowego 20, będącej w związku z drążkiem korby 21.

W dźwigni suwaka obrotowego 20 (XXVIII, XXX) jest wyżłobiony wpust, w którym zawora 59 (XXXI) może poruszać się do góry i na dół. Ruch jej jest ograniczony przez elastyczny sztyft 72 (XXVI, XXVIII). Jeżeli zawora 59 znajduje się na dole, jest dźwignia suwaka obrotowego 20 stale złączona z czopem i da się zamknąć przez mechaniczne zamknięcie zewnętrzne III. Jeżeli zawora 59 jest wyciągnięta ku górze, wówczas można uchylić połączenie między czopem suwaka obrotowego a dźwignią tegoż 20.

Ręczne poruszanie czopa suwaka obrotowego może odbywać się zapomocą rękojeści 73 w obrębie istniejących oporków, które odpowiadają największemu przekrojowi kanałów przy przejściu.

Wewnątrz muszli rękojeści 73 znajduje się odlana nasadka 22, która zezwala na ręczne poruszanie czopa suwaka obrotowego tylko w wymaganym kierunku (położenie kanału czopowego w kierunku ku naczyniu wolno stojącemu).

Wysunięcie zawory 59 ku górze może jednak mieć miejsce tylko wtedy, jeżeli sworzeń 62 zamknięcia zewnętrznego III stoi poza obrębem zapadnięcia.

E. Stągiew.

Na puzdrze suwaka obrotowego jest przylutowana i stale przyśrubowana stągiew 74. Ma ona przekrój kolisty i jest otoczoną zewnątrz warstwą odosobniającą z pochwą ochronną, której górny koniec rozszerza się w czarkę; ta ostatnia jest zaopatrzona upustem dla nadmiaru wody płuczkowej. Górny koniec stągwi jest zamknięty kapuzą do zdejmowania, która umożliwia nałożenie pewnego zamknięcia urzędowego. Kapuza zachodzi na koniec rury w ten sposób, że swobodny dopływ powietrza do wnętrza rury jest zapewniony, a wszelka manipulacya nieuprawniona, zwłaszcza zaś wprowadzanie wody, uniemożliwione.

Wymiary stągwi 74 oznacza się z uwzględnieniem stosunków miejscowych w każdym wypadku z osobna.

F. Przewód doprowadzający próbki wraz z cedzidłem do chmielu.

Na wewnętrznej stronie miejsca nawiercenia panwi wśrubowane jest cedzidło 75 (X). Gładko wypolerowana, miedziana rura łącząca 76 między panwią i przyrządem (rura doprowadzająca próbki) o szerokości 20 milimetrów w świetle i grubości

ścian, wynoszącej 1 milimetr, prowadzi przez kurek kanałowy *O* i kurek nastrzykowy *N* do suwaka obrotowego *G*. W miejscu najniższem, łatwo dostępnem włączone jest cedzidło do chmielu 85 (X, XXXIII), składające się z metalowego cylindra próżnego z wstawionem sitkiem blaszanem 86 w kształcie walca.

Przez usunięcie górnego przyśrubowania 87, które zapomocą wpuszczonego drążka mosiężnego 89 przyciąga dno 88 cylindra, można wysunąć dno cylindra 88 wraz z sitkiem cylindrycznem 86 celem wyczyszczenia.

Nasada, znajdująca się na dnie 88, jest przeznaczona do doczepienia węża bateryi nastrzykowej, aby także w położeniu *F* przyrządu umożliwić przepłukanie rury przewodzącej próbki 76 w kierunku ku panwi.

W tym celu zaśrubuwuje się dołączony talerz z drążkiem mosiężnym 89 po wyjęciu sita z cedzidła do chmielu i zapobiega przez to dopływowi wody płuczącej w kierunku do aparatu, względnie do odpływu kurka kanałowego.

F. Naczynia na próbki.

Do chwytania próbek, odpływających ze stągwi 74, służą cztery naczynia, z których jedno pomalowane, z blachy białej, o pojemności 5·75 litra jest przeznaczone na przedpęd. Z trzech innych naczyń, o pojemności po 4·6 litra, wykonanych z rur mosiężnych, ciągniętych i wewnątrz pobielonych, służą dwa dla kontroli wyższej, a trzecie dla kontroli zwyczajnej.

Naczynie na przedpęd i naczynie na próbkę dla kontroli zwyczajnej ustawia się w czasie badania naprzemian na konsoli 4, przyśrubowanej do płyty podstawowej, podczas gdy z obu naczyń na próbki dla kontroli wyższej, oznaczonych znakami S. K. I i S. K. II. umieszcza się za każdym razem tylko jedno naczynie wewnątrz pojemnika 3.

Pierwsze napełnienie stągwi wylewa się do podstawionego naczynia na przedpęd, drugie napełnienie do naczynia dla kontroli wyższej, wstawionego do pojemnika 3, a trzecie napełnienie do naczynia na próbkę dla kontroli zwyczajnej, ustawionego na konsoli 4 w miejscu, gdzie stało naczynie na przedpęd.

Przy trzech mosiężnych naczyniach na próbki znajduje się przynitowana i przylutowana nasada z czworobocznym otworem dla wsunięcia rączki, służącej za rękojeść przy przenoszeniu naczyń próbkowych.

Do każdego z tych naczyń należy także pokrywka, a mianowicie do naczynia dla kontroli zwyczajnej pokrywa z nasadką i przywieszonym kapturkiem, a do naczynia dla kontroli wyższej pokrywa kształtu płaskiego.

G. Skombinowany kurek kanałowy i nastrzykowy wraz z bateryą nastrzykową.

Składa się on z dwóch kurków trójdrożnych (XXI do XXIV), złączonych w jedną sztukę i przyśrubowanych z jednej strony do rury 76, doprowadzającej próbki z panwi na brzeczkę do przyrządu, a z drugiej strony bezpośrednio do suwaka obrotowego *G*. Kurek kanałowy *O* ma na celu rychłe przestawienie przyrządu w położenie kontrolne *A* przy rozpoczęciu klarowania. Dwa jego przeciwległe ramiona są ustawione w kierunku rury doprowadzającej próbki 76. Z trzeciem ramieniem łączy się rura miedziana 77 (VII, VIII, X), która uchodzi do zewnętrznej przestrzeni próżnej pojemnika 3 (V) i powoduje odpływ brzeczki, znajdującej się w panwi przedwcześnie, przez cokół podstawowy 2 na bruk warzelni.

Czop kurka kanałowego *O* dźwiga tarczę zapadkową 78, zaopatrzoną w dwa wcięcia (XXII, XXIV). Jedno z tych wcięć służy przy zaczepieniu zamknięcia II do ustalenia czopa, dającego się przestawić o 45°, w celu połączenia panwi na brzeczkę z suwakiem obrotowym *G*, drugie zaś dla połączenia panwi na brzeczkę z odpływem z pojemnika 3. W pierwszym wypadku zaczepia sworzeń zapadkowy zamknięcia II o odnośne wcięcie tarczy zapadkowej 78 na krótki czas przed osiągnięciem położenia kontrolnego *A*; zaczepienie to utrzymuje się przez czas położeń pośrednich *B* i *C* aż na krótko przed osiągnięciem położenia pośredniego *D*, zaś w drugim wypadku zaraz po skończeniu się położenia pośredniego *D* przez czas położenia pośredniego *E* i położenia kanałowego *F* aż na krótko przed skończeniem się krążenia. Tylko w położeniu pośredniem *D* i na krótko przed osiągnięciem położenia kontrolnego *A* da się czop kurka kanałowego *O* poruszać ręcznie.

Do ręcznego ustalenia powyższych połączeń dodany jest do kurka kanałowege sztyft utwierdzający 83, przymocowany na łańcuszku.

Napięcie łańcuszka, połączonego z kluczem kurkowym 79 i z korbą mimośrodu 64, zapobiega zaniedbaniu rychłego przełożenia czopa kurka kanałowego na krótki czas przed osiągnięciem położenia kontrolnego *A*.

Mechanizm wskazówkowy (XXII), zaopatrzony literami *A* i *D F* i znajdujący się poniżej klucza kurkowego 79, uwidocznia każdorazowe położenie kurka kanałowego *O*, a mianowicie oznacza, analogicznie do wskazówek tarczy kontrolnej 24, położenie *A* połączenie panwi z suwakiem obrotowym *G*, położenie *D F* połączenie panwi na brzeczkę z pojemnikiem 3, a względnie z brukiem warzelni.

Kurek nastrzykowy *N*, przyśrubowany do kryzy słupka suwaka obrotowego, służy do czyszczenia stągwi 74 i należących do przyrządu przewodów na ciecze. Co do ustawienia ramion jest urządzenie kurka nastrzykowego *N* równe urządzeniu kurka kanałowego *O*, tylko że trzecie ramię, skierowane prostokątnie na zewnątrz, służy do połączenia z bateryą nastrzykową 80 (XXIII), przychodzącego do skutku zapomocą ruchomego węża. Czop kurka

nastrzykowego *N* da się obracać zapomocą swego klucza 82 o 90° i umożliwia przez to połączenie panwi z przyrządem, a względnie panwi z bateryą nastrzykową 80, wreszcie bateryi nastrzykowej 80 ze stągwią 74.

Do ręcznego ustalenia tego połączenia dodany jest do kurka nastrzykowego sztyft utwierdzający 84, umocowany na łańcuszku.

Jak to opisano przy kurku kanałowym *O*, uwidoczniane bywają poszczególne położenia na mechanizmie wskazówkowym (XXIII), oznaczonym literami *A*, *D*, *E*, a mianowicie oznacza:

A. połączenie panwi z przyrządem,

D. połączenie bateryi nastrzykowej 80 z panwią,

E. połączenie bateryi nastrzykowej 80 ze stągwią 74.

Czop kurka nastrzykowego *N* dźwiga tarczę zapadkową 81 (XXIII, XXIV), zaopatrzoną wcięciem, o które zaczepia sworzeń zamknięcia zewnętrznego IV tak długo, dopóki trwałe połączenie między panwią i przyrządem ma być utrzymane, to jest podczas trwania położenia kontrolnego *A* aż do ukończenia urzędowego badania zawartości panwi (położenie pośrednie *D*).

W najniższem miejscu odgałęzienia, prowadzącego do bateryi nastrzykowej 80, jest umieszczony kureczek do spuszczania wody 90 (III, XXIII).

Baterya nastrzykowa składa się z nasady krzyżowej z żelaza lanego, zaopatrzonej kryzą do umocowania; na nasadzie tej są przytwierdzone dwa kurki dla przewodu wody ciepłej, względnie zimnej, dalej wentyl dla doprowadzania pary i śruba holenderska dla doczepienia węża nastrzykowego.

b) Opis i sposób działania.

Przyrząd kontrolno-mierniczy do brzeczki piwnej Waldek & Wagner polega na zasadzie naczyń łączących się. Po ukończeniu warzenia z chmielem stwarza się swobodną komunikacyę między panwią, w której odbyło się warzenie, a małem naczyniem (stągwią) i z ilości płynu, znajdującego się w tem naczyniu, wysnuwa się wniosek co do ilości płynu w panwi.

Dla ocenienia sposobu działania przyrządu należy odróżnić dwa położenia główne i trzy położenia pośrednie, znaczone na tarczy kontrolnej i określane według jej wskazówek. Położenia te są następujące:

Położenie główne *F*: Położenie kanałowe odznacza się tem, iż suwak obrotowy, urządzenie do zamknięcia panwi i kurek nastrzykowy dają się poruszać ręcznie, podczas gdy kurek kanałowy jest zamknięty; nadto znajduje się dźwignia suwaka obrotowego w swem położeniu najwyższem, a kanał czopowy suwaka jest skierowany ku wypływowi do wolno stojących naczyń na próbki.

Położenie główne *A*: Położenie kontrolne znamionuje się tem, że suwak obrotowy, urządzenie do zamknięcia panwi, kurek nastrzykowy i kurek kanałowy są zamknięte; nadto znajduje się dźwignia suwaka obrotowego w swem położeniu najwyższem, a kanał czopowy suwaka jest skierowany ku wypływowi do naczynia na próbki dla kontroli wyższej.

Położenie pośrednie *B*, w którem wcięcie tarczy 65 stoi naprzeciw nasady, odlanej przy zawiasie drzwi 9.

Położenie pośrednie *D*, przy którem urządzenie do zamknięcia panwi, kurek kanałowy i kurek nastrzykowy dają się poruszać ręcznie, a suwak obrotowy jest jeszcze ciągle zamknięty.

Położenie pośrednie *E*, przy którem suwak obrotowy, urządzenie do zamknięcia panwi i kurek nastrzykowy dają się ręcznie poruszać, a natomiast kurek kanałowy jest zamknięty.

Ponadto należy odróżnić ośm takich samych faz, które wskutek zapadania sztyftu elastycznego 39 do otworów 38 są odgraniczone w tym celu, aby utrzymać pełny otwór w przekroju suwaka obrotowego dla dopływu i wypływu próbki cieczy.

Fazy te są następujące:

Faza 1: Przypływ przedpędu do stągwi,

faza 2: Wypływ przedpędu do naczynia na przedpęd,

faza 3: Przypływ próbki cieczy do stągwi,

faza 4: Wypływ próbki cieczy do naczynia dla kontroli wyższej,

faza 5: Przypływ próbki cieczy do stągwi,

faza 6: Wypływ próbki cieczy do naczynia dla kontroli zwyczajnej,

faza 7: Położenie *E*,

faza 8: Położenie *F*, względnie *A*.

Przejście od jednej fazy do drugiej, z których każda obejmuje 90°, może być osiągnięte tylko po wprowadzeniu w ruch regulatora czasu w sposób, opisany poniżej.

Uwolnienie sztyftu elastycznego odbywa się przez trwałe obracanie korby 48 na lewo, przyczem przedni sztyft zapadkowy 40 zaczepia równocześnie o leżący na przodzie otwór podłużny 50.

Po dalszem poruszeniu korby napędowej 14 aż do granicy, następującej prawie bezpośrednio, należy wprawić w ruch korbę regulatora czasu przez

trwałe obracanie jej na prawo (w kierunku wskazówki zegarowej) aż do oporka, przez co przedni sztyft zapadkowy 40 cofa się wstecz, a sprężyna zostaje ponownie napięta.

Ponieważ fazy 1 i 5, 2 i 6, 3 i 7, 4 i 8 odpowiadają sobie, przeto okazuje się, że także przy fazach 7 i 8 konieczne jest wprowadzenie regulatora czasu w ruch, mimo, iż nie zachodzi do tego żaden powód, uzasadniony względami kontrolno-technicznymi.

Położenie główne *F* zachodzi w chwili spoczynku przyrządu kontrolno-mierniczego i trwa aż do przestawienia korby mimośrodu, które uskutecznia się przy rozpoczęciu klarowania brzeczki z najbliższej następnej warki. Począwszy od tej chwili aż do rozpoczęcia się badania zapomocą przyrządu, pozostaje tenże w położeniu głównem *A*, poczem przechodzi on w toku badaniu w położenie pośrednie *B*, przy końcu tegoż w położenie pośrednie *D*, a po dalszem poruszeniu napędu przez położenie pośrednie *E* do pierwotnego stanu spoczynku (położenia głównego *F*).

W położeniu głównem *F* utwierdza sworzeń urządzenia zamykającego II kurek kanałowy, przestawiony przy położeniu pośredniem *D*, przez co przychodzi do skutku trwałe połączenie między panwią i brukiem warzelni zapomocą rury odpływowej 77. Aby jednak zapobiedz odpływowi znajdującej się w panwi wody brudnej lub chłodzącej, a względnie zacieru przez tę rurę odpływową, należy zamknąć w panwi ujście rury doprowadzającej próbki zatyczką panwiową, dodaną do przyrządu, i to jeszcze przed wpuszczeniem tych cieczy do panwi.

Położenie główne *A*. Bezpośrednio przed rozpoczęciem klarowania należy usunąć zatyczkę panwiową, wkręcić cedzidło, zamknąć zamykadło panwi i przekręcić kurek nastrzykowy w położenie *A*. Następnie należy przesunąć czop suwaka obrotowego ręcznie w kierunku stale utwierdzonej zawory suwaka obrotowego, a tę ostatnią zesunąć na dół, przez co uskutecznia się stałe połączenie między czopem suwaka obrotowego i jego zaworą. Przez przełożenie nasadzonej korby mimośrodu 64, zostającej pod zamknięciem plombowem, o 180° przestawia się następnie przyrząd z położenia głównego *F* w położenie główne *A*, przyczem tarcza kontrolna przesuwa się samoczynnie z *F* na *A*, a zawora suwaka obrotowego, urządzenie do zamknięcia panwi oraz kurek nastrzykowy zostają automatycznie zamknięte. W czasie przekładania korby mimośrodu 64, na krótko przed osiągnięciem położenia głównego *A*, w chwili, w której sworzeń zapadkowy zamknięcia II uwalnia czop kurka kanałowego, tak, iż ten może się poruszać, następuje napięcie łańcuszka, łączącego korbę mimośrodu 64 i klucz kurka kanałowego. Wymagane przełożenie korby mimośrodowej aż do 180° nie może być ukończone, dopóki nie uchyli się napięcia łańcuszka przez przestawienie kurka kanałowego w położenie *A*.

Położenie *A* kurka nastrzykowego i kurka kanałowego ubezpiecza się następnie zapomocą sztyftu utwierdzającego ręcznie przed małymi przesunięciami, które są jednak możliwe tylko w granicach istniejących oporków.

Opisane manipulacye mają odbyć się w tym celu, aby w następstwie przełożenia korby mimośrodu umożliwić chwyt zamknięć I, III, IV, to jest przy urządzeniu do zamknięcia panwi, przy suwaku obrotowym i kurku nastrzykowym, oraz aby przerwać wolne połączenie panwi z rurą odpływową 77. Gdyby zaniechano przestawienie kurka kanałowego, wówczas wypływałaby zawartość panwi przez cokół przyrządu na bruk warzelni tak długo, dopóki nie uchylonoby tego połączenia przez przestawienie kurka kanałowego.

Po przestawieniu przyrządu odejmuje się korbę mimośrodu.

Podczas następującego teraz procesu warzenia pozostaje przyrząd aż do podjęcia badania w położeniu głównem *A* (położeniu kontrolnem).

Przy rozpoczęciu badania usuwa się pokrywkę z wcięcia puzdra napędowego i po wprowadzeniu w ruch regulatora czasu aż do zaskoczenia sztyftu elastycznego 39 przekłada się korbę napędową o 90° w kierunku przeciwnym do wskazówki zegarowej (przez obrót na lewo), przyczem dźwignia suwaka obrotowego przechodzi w położenie poziome, a czop suwaka obrotowego uskutecznia połączenie między panwią i stągwią. Napełnienie tej ostatniej przedpędem odbywa się wówczas przy pełnym otworze w przekroju.

W chwili napełnienia stągwi przedpędem przedstawia się położenie przyrządu następująco:

a) Korba napędowa jest ustawiona na lewo w kierunku zupełnie poziomym,

b) dźwignia suwaka obrotowego leży również poziomo, a tem samem kanał czopowy suwaka obrotowego przy pełnym otworze w przekroju dokładnie pionowo,

c) oznaczenie położenia *B* na tarczy kontrolnej stoi nieco powyżej wskazówki,

d) napęd jest automatycznie wyłączony.

Aby umożliwić dalszy ruch korby napędowej w celu opróżnienia zawartości stągwi, należy wprowadzić regulator czasu w ruch w sposób wyżej opisany.

Następnie można kontynuować przełożenie korby napędowej aż do położenia *B* przyrządu, w którem dalsze poruszanie doznaje ponownej przerwy wskutek chwytu sztyftu elastycznego 36.

a to w tym celu, aby można było wyjąć naczynie na próbki dla kontroli wyższej, znajdujące się w pojemniku, bez naruszenia urzędowego zamknięcia kontroli wyższej. Po wstawieniu drugiego naczynia, przygotowanego do odbioru próbki dla kontroli wyższej, i po zamknięciu drzwiczek cofa się ręcznie sztyft elastyczny 36 i kontynuuje rozpoczęty obrót korby napędowej aż do 90°.

Równocześnie z tem posuwa się dźwignia suwaka obrotowego, złączona z jego czopem, ku swemu najniższemu położeniu i powoduje tem samem odpływ zawartości stągwi do podstawionego naczynia na przedpęd przy pełnym otworze w przekroju.

Wyłączanie sztyftów zapadkowych i połączone z tem regulowanie czasu dla opróżniania stągwi do naczynia na przedpęd odbywa się w ten sam sposób, jak przy opisanem wyżej napełnianiu.

W tem stadyum badania przedstawia się położenie przyrządu następująco:

a) Korba napędowa jest skierowana pionowo ku dołowi, odbyła przeto od początku badania obrót o 180°;

b) dźwignia suwaka obrotowego osiągnęła swe położenie najniższe, przez co kanał czopowy suwaka jest skierowany przy pełnym otworze w przekroju ku odpływowi do naczynia na przedpęd, ustawionego na konsoli;

c) tarcza kontrolna wskazuje na położenie przyrządu między *B* i *C*;

d) napęd jest wyłączony automatycznie.

Obecnie przystępuje się do uzyskania próbki dla kontroli wyższej, stosując te same manipulacye, jak przy napełnianiu stągwi przedpędem.

Wskutek podjętego w tym celu ponownie przełożenia korby ręcznej o 90° podnosi się dźwignia suwaka obrotowego ze swego położenia najniższego do położenia poziomego i powoduje pełne otwarcie w przekroju suwaka obrotowego w celu napełnienia stągwi próbką dla kontroli wyższej.

W tem stadyum badania odznacza się położenie przyrządu następującymi znamionami:

a) Korba napędowa jest ustawiona na prawo w kierunku zupełnie poziomym, odbyła przeto od początku badania obrót o 270°;

b) dźwignia suwaka obrotowego leży również poziomo, przez co kanał czopowy suwaka jest ustawiony zupełnie pionowo przy pełnym otworze w przekroju;

c) tarcza kontrolna wskazuje na położenie przyrządu między *B* i *C*;

d) napęd jest wyłączony automatycznie.

Po uwolnieniu regulatora czasu w sposób opisany przekłada się korbę napędową ponownie o 90° w celu wypróżnienia stągwi do naczynia na próbkę dla kontroli wyższej.

W tem stadyum badania przedstawia się położenie przyrządu w sposób następujący:

a) Korba napędowa jest skierowana pionowo ku górze, odbyła zatem od początku badania jeden pełny obrót;

b) dźwignia suwaka obrotowego osiągnęła swoje położenie najwyższe, przez co kanał czopowy suwaka jest skierowany przy pełnym otworze w przekroju ku wypływowi do naczynia na próbkę dla kontroli wyższej;

c) oznaczenie położenia *C* na tarczy kontrolnej stoi nieco wyżej wskazówki;

d) napęd jest wyłączony automatycznie.

Aby próbkę kontroli wyższej utrzymać przez pewien czas w stanie niezmienionym, daje się każdym razem do naczynia próbkowego przed wstawieniem go do pojemnika środek konserwujący, który rozpuszczony gorącą brzeczką piwną chroni ją od rozkładu.

Pobieranie próbki dla kontroli zwyczajnej odbywa się zupełnie w ten sam sposób, jak wyżej opisano.

W chwili napełniania stągwi przedstawia się położenie przyrządu tak, jak przy napełnianiu stągwi przedpędem, z tą tylko różnicą, iż tarcza kontrolna wskazuje położenie przyrządu między *C* i *D*.

Także położenie przyrządu w chwili opróżniania stągwi do naczynia na próbkę dla kontroli zwyczajnej przedstawia się w ten sam sposób, jak przy wypróżnieniu stągwi do naczynia na przedpęd, z tą tylko różnicą, iż naczynie na przedpęd zastąpiono w międzyczasie naczyniem dla kontroli zwyczajnej, dalej iż korba napędowa odbyła od początku badania jeden pełny obrót i pół obrotu, oraz iż oznaczenie położenia *D* na tarczy kontrolnej stoi nieco powyżej wskazówki.

Ukończenie badania następuje dopiero po dalszym obrocie korby napędowej aż do położenia pośredniego *D* tarczy kontrolnej, w którem to położeniu zachodzi wskutek chwytu sztyftu elastycznego 36 samoczynne zatrzymanie napędu przyrządu, a sworzeń urządzenia zamykającego i uwalnia zamykadło panwi dla odpływu jej zawartości.

W położeniu pośredniem *D* przeprowadza się po opróżnieniu panwi płukanie w kierunku ku tej ostatniej. W tym celu nastawia się kurek nastrzykowy w jego położenie *D* i uskutecznia połączenie z bateryą nastrzykową. Po ukończeniu wypłukania wyjmuje się dno dolne i wkład sitowy cedzidła do chmielu po odjęciu górnego zaśrubowania, zostającego pod zamknięciem plombowem kontroli zwyczajnej, oczyszcza się je i zakłada napowrót.

Następnie przesuwa się kurek kanałowy w położenie *D F*. Przed rozpoczęciem czyszczenia panwi należy sito, znajdujące się w panwi przy ujściu rury dla doprowadzania próbek, zastąpić zatyczką panwiową.

Aby módz przeprowadzić płukanie stągwi, należy uskutecznić jej połączenie z bateryą nastrzykową. W tym celu należy ustawić kurek nastrzykowy w położenie *E*, a korbę napędową obrócić aż do granicy jej ruchu w położeniu pośredniem *E* tarczy kontrolnej, przyczem dźwignia suwaka obrotowego przechodzi w swe położenie poziome, a kanał czopowy suwaka, który aż do tej chwili był stale złączony z dźwignią suwaka zapomocą zamkniętej zawory, umożliwia swobodny przepływ do stągwi przy pełnym otworze w przekroju.

Woda płuczkowa, przelewająca się przy czyszczeniu stągwi, wypływa przez rurę przelewową na bruk warzelni.

W położeniu pośredniem *E* można wyciągnąć zaworę suwaka obrotowego ku górze, przez co czop suwaka daje się ręcznie poruszać w obrębie istniejących oporków w celu oczyszczenia stągwi.

Odprowadzenie wody płuczkowej ze stągwi uskutecznia się przez ręczne poruszenie rękojeści 73 na lewo. Nasada 22, znajdująca się wewnątrz muszli rękojeści suwaka obrotowego, zapobiega ruchom czopa suwaka w kierunku przeciwnym. Odpływająca woda płuczkowa wylewa się ze stągwi do podstawionego w międzyczasie naczynia na przedpęd o odpowiednich rozmiarach.

Po ukończeniu płukania stągwi wyłącza się napęd przyrządu w sposób wyżej opisany przez wprowadzenie w ruch regulatora czasu, poczem obraca się dalej korbą napędową aż do położenia głównego *F*, bez zmiany położenia czopa suwaka obrotowego i przy utrzymaniu pełnego otworu w przekroju, w kierunku do naczynia na przedpęd.

Rozdział II.

Przepis co do ustawienia przyrządu kontrolno-mierniczego.

1. Do urzędowego badania wytworzonej ilości brzeczki piwnej wolno używać tylko tych przyrządów kontrolno-mierniczych, które ustawiono przy uwzględnieniu przepisów poniżej wyszczególnionych oraz ocechowano i aprobowano pod nadzorem c. k. Głównej Komisyi miar i wag.

2. W każdym browarze, w którym Ministerstwo skarbu poleci stosować przyrząd kontrolno-mierniczy, ma komisya, ustanowiona przez Ministerstwo skarbu, przeprowadzić przed ustawieniem przyrządu w obecności strony lub jej upoważnionego zastępcy dochodzenie miejscowe.

W sprawie tego dochodzenia miejscowego i następującego po niem ustawienia przyrządu kontrolno-mierniczego należy uwzględnić, co następuje:

a) Przyrząd kontrolno-mierniczy należy połączyć z samą panwią na brzeczkę. Jeżeli browar używa kilku panwi na brzeczkę należy każdą z nich zaopatrzyć własnym przyrządem kontrolno-mierniczym;

b) przyrząd kontrolno-mierniczy powinno się ustawić w ten sposób, aby mierzona w kierunku poziomym odległość między suwakiem obrotowym przyrządu kontrolnego a panwią była ile możności nieznaczna. Długość rury dla doprowadzania próbek nie powinna przekraczać $2^1/_2$ metra.

c) przyrząd kontrolno-mierniczy musi być ustawiony na trwałym, pewnym fundamencie, wymurowanym z cegieł dobrze zwilżonych, z zaprawą cementową, lub ubitym z betonu portlandzkiego, albo na poprzecznicach żelaznych, odpowiednio grubych i dobrze opartych, a to ile możności w samym lokalu warzenia. Gdyby stosunki miejscowe nastręczały trudności pod względem ustawienia przyrządu w samym lokalu warzenia i przyrząd ten musiał być wskutek tego ustawiony w lokalu, oddzielonym od lokalu warzenia, przestrzegać należy przy wybieraniu innego miejsca na ustawienie, aby przyrząd ochroniony był ile możności od wpływów zewnętrznych i tak ustawiony, by nadzór nad warką nie doznawał utrudnień; w przypadku tym powinien być lokal, przeznaczony na przyrząd, połączony bezpośrednio z lokalem, w którym znajduje się panew, zapomocą otworu, mającego najmniej 0.25 metra kwadratowego w przekroju;

d) otwór, wywiercony w panwi, powinien znajdować się w takiem miejscu tejże, aby zapewniona była zgodność jakościowa próbek brzeczki piwnej, odpływających w tem miejscu, z całą ilością płynu zawartego w panwi. Nie

wolno więc wywiercać tego otworu w takiem miejscu panwi, gdzie zawartość jej nie zostawałaby podczas warzenia w ciągłej żywej cyrkulacyi z główną masą, jak na przykład przy workowatych wypukłościach panwi (nasadach itp.);

e) nawiercenie panwi nie powinno leżeć niżej jak 10 centymetrów nad najniższym punktem dna panwi;

f) uwzględniając kształt i wielkość panwi, a według okoliczności także stopniowanie wielkości warek, należy oznaczyć wymiary stągwi przyrządu kontrolno-mierniczego, który ma być ustawiony, przyczem należy trzymać się zasady, że napełnienie stągwi podczas badania urzędowego nie ma wynosić mniej jak 2·00 litry, a z reguły nie więcej jak 3·50 litra;

g) przyrząd kontrolno-mierniczy tudzież wszystkie przewody rurowe, do niego prowadzące, powinny być wolne i w każdym czasie łatwo dostępne w celu badania;

h) rura gładko wypolerowana, doprowadzająca próbki do przyrządu kontrolno-mierniczego, powinna być w całej swojej długości widzialna, dostępna i wolna, o ile przydanie osłony nie będzie wyraźnie nakazane;

i) wspornik przyrządu kontrolno-mierniczego należy połączyć mocno i niewzruszenie z murem fundamentu zapomocą śrub naciętych, które powinny być utwierdzone zaprawą cementową i zagłębione najmniej 15 centymetrów w murze fundamentu;

k) przy ustawieniu wspornika, które ma być wykonane z jak największą starannością i ścisłością, należy mieć przedewszystkiem na względzie, aby stągiew stała ściśle pionowo i we właściwem miejscu. Podnóże wspornika, podłożone klinami żelaznymi, należy podlać zaprawą cementową;

l) stągiew przyrządu kontrolno-mierniczego powinna pozostać całkiem wolna i dostępna. Nie może więc stykać się ona bezpośrednio ani z murem, ani z częściami konstrukcyi, platformami, ani też z maszynami lub częściami przyrządu;

m) panew na brzeczkę może posiadać bez względu na to, czy ma ognisko bezpośrednie, czy jest ogrzewana parą, tylko jedną rurę dla odpływu brzeczki piwnej. Jeżeli panew ma dwa lub więcej otworów spustowych, należy rury ich złączyć jak najbliżej panwi w jedną wspólną rurę odpływową; w obrębie przestrzeni napełnienia nie mogą pod żadnym warunkiem znajdować się przy panwi inne otwory, względnie przewody;

n) przy mechanizmie do zamykania panwi należy urządzić odpowiednie wodzidło dla zamknięcia zewnętrznego. Jeżeli mechanizm ten jest urządzony jako trójramienny kurek przestawny, musi rura łącząca się z trzecią odnogą mieć wolne ujście ponad brukiem warzelni;

o) rury ochronne i przewodowe przy układzie zamknięcia zewnętrznego należy poprowadzić w pozycyi możliwie ochronionej, ewentualnie na szynach żelaznych;

p) rura dla dopływu brzeczki słodkiej, tudzież rura wodociągowa, prowadząca ewentualnie do wnętrza panwi, nie powinny pod żadnym warunkiem uchodzić do panwi niżej jak 20 centymetrów ponad najwyższem zwierciadłem brzeczki (zwierciadło przy zagotowaniu). To samo odnosi się do umieszczonego ewentualnie w panwi napryskiwacza;

q) rura dla odpływu brzeczki piwnej nie może mieć żadnej odnogi pomiędzy panwią a zamykadłem panwi; gdyby za zamykadłem (patrząc od panwi) była ewentualnie umieszczona rura dla odpływu wody płuczkowej, musi ona mieć wolne ujście nad brukiem warzelni;

r) wprowadzanie wszelkich innych przewodów do panwi, na przykład zapomocą węża do wydalania pary lub zapomocą jakichkolwiek nasadek rurowych w panwi lub w pokrywie panwi jest wręcz niedopuszczalne;

s) jeżeli panwie są ogrzewane parą, należy dokładnie oznaczyć rury, doprowadzające parę do panwi, i rury, odprowadzające parę i wodę, powstałą z pary zgęszczonej. Rury te muszą być wolne i ze wszystkich stron dostępne, tak, aby można było je kontrolować w całym ich ciągu z zupełną pewnością;

t) jeżeli panew na brzeczkę służy także do gotowania zacieru, jak to bywa w warzelniach pojedynczych, wówczas cedzidło, które ma być wśrubowane od wnętrza w wywiercony otwór panwi, powinno być za każdym razem na czas gotowania zacieru wyjęte i zastąpione śrubą szczelnie zamykającą (zatyczką panwiową); nadto muszą być wszystkie te przewody rurowe, z dotyczącą panwią połączone, których używa się tylko do prowadzenia zacieru, a nie także do prowadzenia brzeczki, podczas klarowania aż do skończenia się badania w ten sposób zabezpieczone, aby nieuprawnione odprowadzanie brzeczki było niemożebne. W jaki sposób zabezpieczenie to ma być wykonane, należy postanowić w każdym z osobna przypadku przy badaniu miejscowem, uwzględniając zachodzące w danej chwili stosunki lokalne;

u) jeżeli w warzelniach podwójnych używa się panwi zaciernej czasowo lub tylko pomocniczo także do warzenia brzeczki piwnej, postąpić

należy z tą panwią tak samo, jak z opisaną w powyższym ustępie *t* skombinowaną panwią zaciemą i na brzeczkę (warzelnia pojedyncza);

c) do każdorazowego prowizorycznego badania brzeczki piwnej w panwi służy osobny karbnik, należący do przyrządu kontrolno-mierniczego. Ponieważ karbnik ten powinien być przy każdem badaniu wstawiany zawsze w to samo miejsce panwi, przeto należy we wnętrzu panwi urządzić odpowiednie wodzidło; dalej należy postarać się o to, aby karbnik był zawsze przechowywany w położeniu wiszącem.

Z wyniku badania miejscowego należy spisać protokół i przedłożyć go po zaopatrzeniu podpisami wszystkich uczestników władzy skarbowej pierwszej instancyi. Władza ta ma uwiadomić następnie przedsiębiorcę browaru o wymaganiach, postawionych co do ustawienia przyrządu kontrolno-mierniczego, z pozostawieniem prawa rekursu.

Jeżeli wskutek rekursu strony zarządzone zostaje ponowne zbadanie miejscowe, ponosi ona koszta tego badania, o ile do rekursu się nie przychylono.

3. Gdy browar ustawi przyrząd kontrolno-mierniczy, ma ta sama komisya przedsięwziąć oględziny, która wykonała badanie miejscowe. Przytem należy mieć na uwadze w szczególności, co następuje:

a) Należy zbadać, czy ustawiono przyrząd kontrolno-mierniczy i wywiercono otwór w panwi w sposób, przy badaniu miejscowem przepisany lub ewentualnie zmieniony decyzyą władzy skarbowej. Gdyby dostrzeżono uchybienie w jakimkolwiek względzie, należy uwiadomić o niem stronę i wstrzymać spisanie wywodu oględzin aż do uchylenia wadliwości, względnie aż do decyzyi władzy przełożonej.

b) Szczególną uwagę należy zwrócić przy oględzinach na połączenia poszczególnych urządzeń browaru ze sobą i z przyrządem kontrolno-mierniczym; połączenia rurowe, które umożebniałyby lub choćby tylko ułatwiały tajemne odprowadzenie, nie powinny być tolerowane. Gdyby zaś uznano połączenia te za potrzebne do fabrykacyi, muszą one być urządzone tak, aby mogły być zamknięte i zabezpieczone plombami urzędowymi aż do chwili urzędowego badania wyrobionej brzeczki piwnej.

c) Nadto należy wszystkie przewody rurowe do wody, pary i brzeczki piwnej, o ile powierzchnie ich nie są lśniąco wypolerowane, pomalować w sposób przepisany, znamionujący przeznaczenie przewodu. U rur lśniąco wypolerowanych powinny wszystkie połączenia krezowe być pomalowane takąż farbą znamienną.

d) Miejsce na ustawienie wagi, należącej do przyrządu, wybrać należy tak, aby mogła ona tam stale pozostawać; waga urządzona jest do udźwignięcia 10 kilogramów, ma dwa talerze, z których jeden zaopatrzony jest pierścieniem do wstawiania naczynia próbkowego, mieści się w skrzynce drewnianej, dającej się zamknąć i spoczywa na stole ściennym, który należy ustawić poziomo i oprzeć na żelaznych podporach. Umieszczona być powinna w miarę możności w tym samym lokalu, w którym ustawiony jest przyrząd kontrolno-mierniczy.

Jeżeli ustawienie przyrządu uznano za wolne od zarzutu, należy napełnić naczynia smarowidłowe i założyć bezpośrednio potem zamknięcia plombowe, oznaczone w dodatku. Jeżeli przy dokonaniu oględzin nie podniesiono żadnego zarzutu, a względnie po uchyleniu stwierdzonych wadliwości należy przeprowadzić ocechowanie przyrządu przy ścisłem przestrzeganiu przepisów, ogłoszonych obwieszczeniem Ministerstwa skarbu z dnia 24. listopada 1906, Dz. u. p. Nr. 255, a odnoszących się do cechowania przyrządów kontrolno-mierniczych do brzeczki piwnej Erhard-Schau. O wyniku oględzin oraz o uskutecznionem cechowaniu należy spisać protokół i zaopatrzyć go wszechstronnymi podpisami.

Ponowne cechowanie przyrządu kontrolno-mierniczego, który jest już w użyciu, należy zarządzić:

a) na wyraźne żądanie odnośnego przedsiębiorcy browaru;

b) jeżeli panew warzelna albo otaczające ją obmurowanie mają być zastąpione nowymi lub poddane naprawie, a zmiana taka wywiera wpływ na dokładność pomiarów przyrządu;

c) jeżeli podane w protokole oględzin ilości brzeczki piwnej, znajdującej się w panwi w chwili badania urzędowego (t. zw. *Ausschlagmengen*), miałyby być przekroczone lub obniżone w takim zakresie, iż będące w użyciu tablice redukcyjne nie wystarczyłyby już do przeliczenia uzyskać się mających próbek;

d) po każdej wymianie stągwi;

e) po każdej wymianie suwaka obrotowego;

f) jeżeli zbadanie przyrządu pod względem dokładności w mierzeniu, wykonane przez kontrolę wyższą stosownie do przepisu podanego w rozdziale III, lit. *B*, wykaże w porównaniu z wynikami cechowania różnicę, przenoszącą $\pm$ 0·25, względnie $\pm$ 0·50 procent.

Każde cechowanie dodatkowe ma być zarządzone w każdym wypadku z osobna przez władzę

skarbową pierwszej instancyi i przeprowadzone w ten sam sposób, jak pierwsze cechowanie przyrządu.

Koszta cechowania ponownego ma ponieść przedsiębiorca browaru w przypadku *a)*, jeżeli cechowanie ponowne stwierdziło dokładność pomiarów przyrządu, oraz wtedy, gdy zaszły okoliczności, podane w punkcie *b)*, *c)* i *d)*.

4. Przedsiębiorca browaru, a względnie kierownik ruchu jest obowiązany donieść na piśmie właściwej władzy skarbowej pierwszej instancyi o każdej zamierzonej naprawie lub zmianie panwi albo jej podbudowania, względnie obmurowania, albo też o naprawie lub zmianie podbudowania przyrządu kontrolnego-mierniczego, i to przed ich podjęciem oraz po ukończeniu reparacyi z podaniem terminu, kiedy zamierzona naprawa rozpocznie się, a względnie kiedy została ukończona. Po ukończeniu naprawy należy przeprowadzić stwierdzenie dokładności pomiarów przyrządu w sposób, przepisany w rozdziale III, lit. *B*.

Gdyby jednak miano dokonać naprawy panwi bez usuwania jej obmurowania lub jej podpory, a naprawa ta mogła spowodować zmianę pojemności panwi, nie dającą się wykazać drogą przepisanego badania dokładności pomiarów przyrządu, wówczas należy w celu pewnego stwierdzenia spowodowanej ewentualnie zmiany pojemności panwi przeprowadzić jeszcze przed rozpoczęciem naprawy cechowanie oddzielne w sposób następujący:

Skoro strona wniesie doniesienie o takiej naprawie panwi, winien urzędnik kontroli wyższej jeszcze przed przeprowadzeniem naprawy po urzędowem zabezpieczeniu rur dopływowych i odpływowych panwi napełnić ją w stanie zupełnie suchym, wystudzonym i próżnym wodą, zapomocą ocechowanej konewki mierniczej do wysokości, sięgającej powyżej tego miejsca, w którem ma się wykonać naprawę, jednak zawsze wyżej miejsca nawiercenia i co najmniej o tyle, aby uzyskać się mająca próbka obejmowała nie mniej jak jeden litr. Następnie należy zapomocą przyrządu kontrolno-mierniczego pobrać próbkę z ilości wody, znajdującej się w panwi, w sposób, przepisany dla sprawdzania dokładności pomiarów przyrządu, i stwierdzić dokładnie jej wagę i ciepłotę. Potem należy wlać próbkę napowrót do panwi bez rozlewania i po uspokojeniu się powierzchni wody powtórzyć opisany wyżej proceder jeszcze dwukrotnie oraz obliczyć przeciętną wagę i przeciętną ciepłotę uzyskanych w ten sposób trzech próbek. O czynności tej należy sporządzić protokół w potrójnem wygotowaniu, zaopatrzony podpisem strony i urzędnika kontroli wyższej, i obejmujący wszystkie daty, ustalone przy badaniu (ilość wody, znajdującej się w panwi, wagę i ciepłotę poszczególnych próbek, oraz ich przeciętną wagę i ciepłotę). Jeden egzemplarz protokołu należy wydać przedsiębiorcy, drugi przedłożyć władzy skarbowej pierwszej instancyi, a trzeci przesłać Komisyi dla ustawiania przyrządów kontrolno-mierniczych do brzeczki piwnej w Wiedniu II, Alliiertenstraße Nr. 16, celem natychmiastowego sporządzenia odnośnej tablicy redukcyjnej.

Po ukończeniu naprawy należy powtórzyć opisany wyżej proceder przy zastosowaniu zupełnie takiego samego napełnienia panwi i porównać wynik z tą wartością wspomnianej tablicy redukcyjnej, która odpowiada stwierdzonej ciepłocie przeciętnej. Jeżeli okaże się przytem różnica, wynosząca więcej niż $\pm$ 0·5 procent, należy zaraz spowodować podjęcie cechowania ponownego.

O tem zbadaniu panwi należy ponownie sporządzić protokół, jednak tylko w dwóch egzemplarzach, z których jeden otrzymuje przedsiębiorca, a drugi władza skarbowa pierwszej instancyi.

Wykonane cechowania oddzielne należy przytoczyć krótko bez podawania dat w zapisku rewizyjnym oraz w dzienniku.

W razie niespodzianego uszkodzenia panwi, które wymaga natychmiastowej naprawy, ma urzędnik techniczny kontroli wyższej rozstrzygnąć po ukończeniu naprawy w każdym wypadku z osobna, czy objętość panwi doznała wskutek naprawy zmiany, wymagającej przeprowadzenia cechowania ponownego.

Przy zupełnie nieznacznych naprawach panwi (na przykład odnawianiu pękniętych zakówek, uszczelnianiu wpustów itd.), które nie powodują żadną miarą zmian w objętości panwi, należy oczywiście zaniechać opisanego wyżej cechowania panwi.

Jeżeli okaże się potrzeba ponownego cechowania przyrządu, w takim razie, począwszy od chwili, w której stwierdzono okoliczność, uzasadniającą ponowne cechowanie, aż do dokonania tegoż, może ruch browaru w dotyczącej warzelni odbywać się dalej, a przyrząd kontrolny może być nadal używany tylko w tym przypadku, jeżeli strona oświadczy protokolarnie, iż się zgadza, aby daty badania warek, uzyskane w ciągu tego okresu czasu, wpisywano tymczasowo, a dopiero po skończeniu ponownego cechowania przerachowywano je zapomocą nowych tablic redukcyjnych.

Gdyby potrzebną była reparacya przy zamykadle panwi, wymagająca wyjęcia zamknięcia automatycznego, winien również przedsiębiorca browaru, a względnie kierownik ruchu uwiadomić o tem naprzód władzę skarbową pierwszej instancyi, która wysłać ma w celu interwencyi urzędnika kontroli wyższej. Uczestniczący przytem urzędnik ma odjąć plomby kontroli wyższej i cofnąć urządzenie zamykające poza obręb jego miejsca zaczepiania.

Po skończeniu reparacyi trzeba wprowadzić urządzenie zamykające napowrót w poprzednie położenie i ubezpieczyć urzędownie.

Rozdział III.

Przepis używania.

A. Dla organów kontroli zwyczajnej.

1. Kontrolę zwyczajną wykonywać ma najmniej dwóch funkcyonaryuszy skarbowych, z których jeden powinien mieć przynajmniej stopień starszego strażnika skarbowego. Organ, który ma wyższy stopień służbowy, winien rozdzielić czynności urzędowe kontroli odpowiednio celowi i jest za to odpowiedzialny, aby badanie urzędowe odbyło się ściśle według przepisów.

2. W browarach, zaopatrzonych przyrządem kontrolno-mierniczym, prowadzić należy rejestr badań według dołączonego formularza (druk podległy ścisłej rachubie) oraz ułożone według dołączonego wzoru zestawienie wyników badań kontroli zwyczajnej i kontroli wyższej. Jeżeli w pewnym browarze jest w użyciu kilka przyrządów kontrolno-mierniczych, należy założyć wspomiane wyżej dwa zapiski dla każdego z tych przyrządów osobno. Spostrzeżenia organów kontrolnych, które nie są w bezpośrednim związku z badaniem warek lecz dotyczą dodatkowych cechowań kadzi, kontroli piwnic fermentacyjnych, kontroli zabezpieczeń urzędowych itd., należy wciągać nie do rejestru badań, lecz do arkusza rewizyjnego, który ułoży krajowa władza skarbowa. Rejestr badań oraz powyższy arkusz rewizyjny należy zamykać co miesiąc i przesyłać w drodze służbowej władzy skarbowej pierwszej instancyi w dniu 10. następnego miesiąca. Natomiast zestawienie ma być przesyłane dopiero po wciągnięciu wyniku czynności urzędowej co do próbki dla kontroli wyższej z ostatniej warki w odnośnym miesiącu, za pośrednictwem przełożonej władzy skarbowej pierwszej instancyi do c. k. Komisyi dla ustawiania przyrządów kontrolno-mierniczych do brzeczki piwnej w Wiedniu, dzielnica II, Alliiertenstrasse Nr. 16.

Załącznik 1.

Załącznik 2.

Do wpisów należy zawsze używać atramentu; ma je wciągnąć ten organ skarbowy, który wykonywa dotyczącą czynność urzędową.

3. Kontrola zwyczajna rozpoczyna się przy każdej warce z ukończeniem postępowania zacier-nego, a więc na krótko przed rozpoczęciem się klarowania brzeczki i kończy się badaniem warki.

Organ dozorujący winien niezwłocznie po przybyciu do browaru przekonać się o stanie procesu warzenia. Nadto obowiązany on jest, upewnić się przed rozpoczęciem klarowania brzeczki, czy wszystkie nałożone plomby, tudzież sam przyrząd kontrolno-mierniczy, jakoteż należące do niego przewody i kurki są nienaruszone. Następnie wyjąć należy sito z cedzidła do chmielu i po oczyszczeniu osadzić je napowrót, bacząc na uszczelnienie.

Jeżeli panew zacierna służy także jako panew do brzeczki, czuwać należy nad tem, aby zatyczka panwiowa, wśrubowana po wewnętrznej stronie miejsca wywiercenia, była zastąpiona sitem przed rozpoczęciem klarowania.

Nadto jeszcze przed przestawieniem zamknięć, dopóki przyrząd kontrolno-mierniczy znajduje się w położeniu głównem *F'* (położeniu kanałowem), należy go zapomocą bateryi nastrzykowej przepłukać w kierunku do panwi. Przytem należy baczyć, czy woda spłukująca wychodzi otworami czopa sitowego we wnętrzu panwi z siłą dowodzącą, że cały przekrój jest wolny. Gdyby tak nie było, należy wyjąć czop sitowy i oczyścić go.

Po usunięciu wody spłukującej z rury dla doprowadzania próbek przez ponowne otwarcie cedzidła do chmielu należy przełożyć kurek nastrzykowy *N* przez przestawienie go w położenie *A* i usunąć plombę, znajdującą się na muszli rękojeści suwaka obrotowego. Następnie należy obrócić suwak obrotowy ręcznie w kierunku stale umocowanej zawory suwaka i zesunąć go na dół po wyjęciu sztyftu utwierdzającego.

Plombę na śrubach zamykających, odjętą w celu oczyszczenia cedzidła do chmielu, należy następnie odnowić.

4. Skoro kierownik ruchu oznajmi ustnie, iż ukończono pompowanie brzeczki mętnej, mają organa nadzorcze przekonać się zawsze naocznie:

a) czy kurek nastrzykowy *N* znajduje się w położeniu *A*;

b) czy panew oczyszczono i opróżniono, czy urządzenie do zamknięcia panwi jest stanowczo zamknięte i czy miejsce wprowadzenia stoi naprzeciw cofniętego w tył sworzenia zapadkowego;

c) czy zawora suwaka obrotowego jest według przepisu na dół zasunięta i czy jej otwór stoi naprzeciw cofniętego sworzenia zapadkowego;

d) czy czop sitowy we wnętrzu panwi jest oczyszczony i zaśrubowany i czy powierzchnia jego jest wolna.

5. Gdy w tych punktach znaleziono wszystko w porządku lub przywiedziono do porządku, winien organ nadzorczy uskutecznić przestawienie zamknięć a tem samem przyrządu kontrolno-mierniczego z głównego położenia *F* (położenia kanałowego) w położenie główne *A* (położenie kontrolne) tym sposobem, iż przekłada korbę mimośrodu 64 po odjęciu

zamknięcia urzędowego w kierunku wskazówki zegarowej aż do oporka, to jest o 180°. Napięcie łańcuszka, łączącego klucz kurka kanałowego *O* z korbą mimośrodu, które następuje w czasie tego przełożenia, należy uchylić przez przestawienie kurka kanałowego w jego położenie *A*, poczem rozpoczęte przekładanie korby mimośrodu 64 może być dokończone. Przez to dokonywa się zamknięcie zawory suwaka obrotowego, zamykadła panwi i kurka nastrzykowego, oraz przerwanie wolnego połączenia panwi z rurą odpływową 77. Przez automatyczne utwierdzenie kurka kanałowego w jego położeniu *A* zostaje dalej zapewniony pełny przekrój przejściowy dla wolnego dopływu próbek.

Po dokonaniu tego przestawienia należy odjąć korbę mimośrodu i przekonać się, czy cztery zamknięcia zaczepiły w sposób przepisany.

Następnie należy zawiadomić stronę o wykonaniu przestawienia, poczem może się zaraz rozpocząć klarowanie brzeczki czystej.

Począwszy od tej chwili, winien organ nadzorczy aż do ukończenia badania zapomocą przyrządu kontrolno-mierniczego nadzorować nieustannie panew na brzeczkę i zwracać uwagę na to, aby wszystka brzeczka, odpływająca z klarownicy razem z nalewami dostała się do panwi i żeby nie gdzieindziej nie odprowadzano lub nie brano.

Gdy się klarowanie skończy, ma organ nadzoru kontrolować, aby woda gola odpływała swobodnie ponad brukiem warzelni do kanału, z wyjątkiem tych przypadków, w których uzyskano osobne pozwolenie na używanie wody tej w inny sposób.

6. Po zjawieniu się w przedsiębiorstwie drugiego organu (najpóźniej na godzinę przed ukończeniem warzenia z chmielem) należy przedsięwziąć przygotowania, obserwacye i pomiary, poprzedzające każde badanie, a mianowicie:

a) Wagę, należącą do przyrządu kontrolno-mierniczego, należy po otwarciu zamknięcia, zbadać przed każdorazowem użyciem pod tym względem, czy przy próżnych i zupełnie oczyszczonych talerzach wagi obustronne przeważanie jest równe i utrzymuje się w równych granicach przy wielokrotnem wahaniu wagi. Nadto trzeba badać wagę najmniej raz na miesiąc w następujący sposób: Talerz na naczynie obciąża się ciężarkiem wagi pięciu kilogramów, a talerz ciężarkowy kilku ciężarkami ogółem tyleż czyniącymi. Jeżeli obustronne przeważanie jest równe, funkcyonuje waga dobrze; w przeciwnym razie zbadać należy różnicę ciężarków, to jest, ile ich trzeba do właściwego nastawienia dodać lub ująć. Próbę tę należy powtórzyć, mieniając ciężarki, a następnie odbyć ją w takiż sam sposób przy obciążeniu 500 gramami.

Jeżeli różnica wynosi więcej niż dwa gramy, należy uczynić niezwłocznie doniesienie do władzy skarbowej pierwszej instancyi, która ma zarządzić, co potrzeba. Aż do uchylenia wadliwości należy używać do badania urzędowego wagi pomocniczej, posiadanej przez tę władzę, a w razie nagłej potrzeby innej odpowiednej wagi, funkcyonującej dokładnie.

Najpóźniej w dwa lata po ostatniem cechowaniu należy poddać wagę oraz garnitur ciężarków ponownemu cechowaniu. W tym celu należy je przesłać do firmy dostawiającej dla sprawdzenia, podjęcia ewentualnych napraw i odstawienia do c. k. Głównego Urzędu cechowniczego w Wiedniu.

b) Nieużyte naczynie na próbkę dla kontroli wyższej należy oczyścić wodą gorącą i zimną, postawić dnem do góry a po kilku minutach wytrzeć całkiem do sucha wewnątrz i zewnątrz. Następnie należy zaopatrzyć naczynie to środkiem konserwującym, odtarować, zamknąć przykrywką i trzymać w pogotowiu do ustawienia w pojemnik.

Zbadaną tarę naczynia próbkowego (bez nakrywki) należy wciągnąć do odpowiedniej kolumny rejestru badań z podaniem numeru naczynia.

Środka konserwującego dostarcza zarząd skarbowy bezpłatnie; odnośne organa nadzorcze mają sprowadzać go z ekonomatu c. k krajowej władzy skarbowej.

Tabliczki konserwujące, wyjęte z napełnionych naczyń dla kontroli wyższej, należy poddać dokładnemu oczyszczeniu.

Organa, sprawujące nadzór nad browarami, mają prowadzić co do otrzymanych i użytych tabliczek konserwujących zapiski, ułożone według dołączonego wzoru. Załącznik 3.

c) Naczynie próbkowe kontroli zwyczajnej należy wymyć gorącą i zimną wodą wewnątrz i zewnątrz, postawić dnem do góry, po kilku minutach całkiem do sucha obetrzeć i razem z pokrywką odtarować; następnie należy je trzymać w pogotowiu do dalszego użytku. Tarę naczynia (wraz z pokrywką) wpisuje się do odnośnej kolumny rejestru badań.

d) Naczynie na przedpęd w stanie próżnym i oczyszczonym należy ustawić na konsoli.

e) Liczbę, którą liczydło przyrządu kontrolno-mierniczego wskazuje przed badaniem, należy odczytać i zapisać w odpowiedniej kolumnie rejestru badań.

7. Gdy kierownik ruchu oznajmi, że warzenie skończyło się i badanie urzędowe warki może się rozpocząć, winny organa nadzorcze mieć na uwadze co następuje:

a) Należy zwrócić uwagę kierownika ruchu, że jest właściwszem, zaniechać ogrzewania lub przynajmniej przytłumić je na czas badania przyrządem, aby zapobiedz zbyt gwałtownemu wzbieraniu brzeczki piwnej;

b) jeżeli w panwi jest mieszadło, trzeba je zastanowić na czas aż do ukończenia badania przyrządem kontrolno-mierniczym;

c) drzwi panwi trzeba otworzyć i zostawić otwarte przez cały czas badania przyrządem kontrolno-mierniczym;

d) gdy te warunki zasadnicze są dopełnione, przystępuje się naprzód do prowizorycznego zbadania ilości brzeczki piwnej zapomocą karbnika.

W tym celu wstawia się karbnik dobrze przedtem osuszony zapomocą umieszczonego przy panwi wodzidła, następnie mierzy się w milimetrach wysokość powierzchni płynu na wszystkich czterech stronach karbnika; pomiar ten wykonać należy najmniej dwa razy i wpisać przeciętną odczytanych liczb pomiaru najprzód do zapisków podręcznych, urządzonych według dołączonego wzoru, a następnie do rejestru badań, oraz do wykazu oznaczeń karbnikiem, który ma być założony według przydanego wzoru. Wykaz ten należy prowadzić oddzielnie według całych stopni cukromierza, pominąć przytem ułamki, wynoszące 0·5 lub mniej, a ułamki powyżej 0·5 uważać za całe stopnie. Daty, uzyskane przez to badanie prowizoryczne, stanowią podstawę dla urzędowego badania na wypadek ostatecznej potrzeby, przewidzianego w rozdziale *C*, ponieważ tej samej wysokości zwierciadła brzeczki piwnej w jednej i tej samej panwi odpowiada zawsze ta sama ilość brzeczki w tej ostatniej.

Załącznik 4.

Załącznik 5.

Jeżeli w porównaniu z poczynionymi przez dłuższy czas doświadczeniami okażą się pod tym względem różnice, należy śledzić za ich przyczyną i bezzwłocznie zdać sprawę z wyniku tego śledzenia władzy skarbowej I. instancyi do dalszego zarządzenia.

Badanie prowizoryczne wykonywa z reguły ten organ nadzoru, któremu poruczony jest nadzór nad panwią na brzeczkę.

Jeden egzemplarz zapisków podręcznych należy przechowywać w browarze aż do końca następnego okresu ruchu.

Wykaz oznaczeń karbnikiem ma być prowadzony bieżąco i zakładany na nowo przy każdorazowej zmianie tablic redukcyjnych. Wykaz wycofany z użycia należy przesłać bez zwłoki c. k. Komisyi dla ustawiania przyrządów kontrolno-mierniczych w Wiedniu.

e) Teraz albo już równocześnie z badaniem tymczasowem winien drugi organ nadzorczy podjąć badanie zapomocą przyrządu kontrolno-mierniczego.

W tym celu należy przedewszystkiem zdjąć pokrywę z wcięcia puzdra napędowego oraz ubezpieczenie plombowe, znajdujące się na korbie napędowej, i wprowadzić regulator czasu w ruch w sposób przepisany.

Następnie należy przełożyć korbę napędową przez obrót na lewo o 90°, a regulator czasu utrzymywać ponownie w ruchu tak długo, dopóki możliwe jest dalsze obracanie korby napędowej aż do położenia pośredniego *B*. Skoro przyrząd osiągnął położenie *B*, winien organ badający usunąć ubezpieczenie plombowe kontroli zwyczajnej, umieszczone na drzwiczkach pojemnika, i zastąpić znajdujące się w tym ostatnim naczynie dla kontroli wyższej drugiem takiem naczyniem, zaopatrzonem w środek konserwujący, odtarowanem i przygotowanem do użytku, i to bez pokrywki: pełne naczynie ma zamknąć pokrywką i przechować do dalszej czynności urzędowej w bezpiecznem miejscu.

Następnie należy zamknąć drzwiczki, a ich zawiasy znowu nastawić, poczem po uwolnieniu sprężynowego sztyftu zatrzymującego 36 kontynuuje się rozpoczęty obrót korby napędowej aż do 90 stopni, podczas czego przedpęd wylewa się do naczynia, stojącego na konsoli 4.

Wprowadzanie regulatora czasu i korby napędowej naprzemian w ruch przeprowadza się obecnie aż do wysokiego położenia tej ostatniej, w ciągu którego to czasu ściekły już ostatnie krople przedpędu i następuje odpływ próbki dla kontroli wyższej. W tym momencie należy usunąć naczynie na przedpęd z konsoli i zastąpić je przygotowanem, odtarowanem naczyniem na próbkę dla kontroli zwyczajnej wraz z pokrywką.

W ten sam sposób, jak wyżej opisano, należy kontynuować manipulacyę z mechanizmem napędowym aż do chwili, w której przyrząd osiągnie położenie pośrednie *D*. Wówczas usuwa się zaraz zapomocą rękojeści naczynie próbkowe kontroli zwyczajnej z jego platformy, zamyka je pokrywką i stawia na boku w miejscu całkiem bezpiecznem.

Natychmiast po skończeniu badania zapomocą przyrządu kontrolno-mierniczego winien organ nadzorczy przekonać się, czy działanie automatyczne zamknięcia zewnętrznego przy zamykadle panwi odbyło się należycie, i uwiadomić kierownika ruchu, że wyrobioną brzeczkę piwną oddaje się do dalszej manipulacyi.

f) Teraz należy przyzwać kierownika ruchu i przystąpić do zważenia i oznaczenia stopni próbki brzeczki piwnej dla kontroli zwyczajnej, którą to czynność urzędową mają zawsze wykonywać oba organa nadzorcze.

Napełnione naczynie próbkowe kontroli zwyczajnej stawia się ostrożnie razem z pokrywką, po usunięciu ciał obcych, któreby do niego przylegały, i strzegąc się uronienia choćby najmniejszej części zawartości, na talerzu naczyniowym wagi, poczem oznacza się ciężar, przestrzegając dokładnie równego nachylania się języka wagi. Ciężarki odczytywać należy tak przy wkładaniu jak i przy zdejmowaniu; nadto należy skontrolować wagę ogólną nałożonych ciężarków przez odczytanie w próżnych przegródkach garnituru ogólnej wagi brakujących tam ciężarków, a to jeszcze przed włożeniem napowrót ciężarków wyjętych. Wagę, zbadaną zapomocą tej potrójnej kontroli, należy niezwłocznie zapisać w zapiskach podręcznych, prowadzonych oddzielnie przez oba organa nadzorcze i wciągnąć następnie do odnośnej kolumny rejestru badań.

Ciężarki mosiężne nie powinny być nigdy chwytane gołą ręką, lecz zawsze tylko szczypcami, dodanymi do garnituru ciężarków.

g) Po zważeniu próbki należy wstawić naczynie próbkowe, nakryte ciągle jeszcze pokrywką, do kubła, napełnionego zimną wodą lub kawałkami lodu, celem ostudzenia brzeczki piwnej, której stopniowość ma być oznaczona, i chronić je starannie od wszelkich oddziaływań zewnętrznych, a zwłaszcza od tego, aby woda chłodząca nie dostała się do naczynia próbkowego.

Gdy próbka ostygła aż do ciepłoty lokalu badania, obciera się starannie krople wody, przylegające do wewnętrznej strony pokrywki, o wewnętrzny brzeg naczynia próbkowego, odkłada pokrywkę i mięsza silnie próbkę brzeczki piwnej w naczyniu próbkowem zapomocą podziurkowanej kłotewki, tak, aby i krople, przylegające do wewnętrznych ścian naczynia, zmieszały się z brzeczką i aby temperatura całej zawartości naczynia wyrównała się zupełnie.

Następnie przelewa się próbkę do szklanej baryszówki, wypłukawszy ją wprzód cząstką tej samej próbki brzeczki piwnej bez wywoływania piany.

Stopniowość oznacza się przy ścisłem przestrzeganiu istniejących przepisów zapomocą urzędowego normalnego cukromierza.

h) Zapomocą znalezionych tym sposobem wielkości co do ciężaru i stopnia sacharometrowego próbki obliczają obecnie oba organa nadzorcze, oddzielnie, w wspomnianych zapiskach podręcznych wyrób zawarty w panwi, wyrażony w stopniach hektolitrowych wyciągu, przy pomocy tablic redukcyjnych, dla każdego przyrządu umyślnie sporządzonych przy sposobności cechowania, a to podług przydanej do nich instrukcyi.

Od wielkości, oznaczonej tym sposobem, należy odliczyć potrącenie, potrzebne dla poprawienia oznaczeń przyrządu ze względu na ubytki między panwią na brzeczkę a chłodnicą. Wymiar tego potrącenia ustanawia się tymczasowo jak następuje:

Stopniowość brzeczki piwnej w całych stopniach cukromierza	Potrącenie w procentach stopni hektolitrowych warki
7	2·0
8	2·2
9	2·5
10	2·7
11	2·9
12	3·1
13	3·3
14	3·5
15	3·7
16 i więcej	4·0

Używając tych tablic należy opuszczać ułamki stopnia cukromierza aż do 0·50 włącznie, a większe ułamki liczyć za cały stopień.

Resztę, pozostałą po tem odliczeniu, porównać należy z oznajmioną ilością stopni hektolitrowych wyciągu. Jeżeli w porównaniu z oznajmieniem okaże się nadwyżka, przenosząca 5 procent, należy spisać orzeczenie urzędowe; jeżeli zaś nadwyżka przenosi 10 procent, należy podnieść nadto zarzut przekroczenia skarbowego.

Stwierdzone i obliczone daty należy wciągnąć do rejestru badań i do zestawienia odpowiednio do napisów rubryk.

Bezpośrednio po manipulacyi urzędowej z próbką dla kontroli zwyczajnej należy przeprowadzić w ten sam sposób urzędowanie z próbką dla kontroli wyższej, wyjętą w czasie urzędowego badania warki z pojemnika 3.

i) Następnie, a w każdym razie dopiero po zupełnem opróżnieniu panwi, należy oczyścić

rurę doprowadzającą próbki. W tym celu ustawia się kurek nastrzykowy w jego położenie *D* i łączy go z baterją nastrzykową. Czyszczenia należy dokonać ciepłą wodą, a jeżeli ma się do rozporządzenia parę, to następnie parą i jeszcze raz ciepłą wodą. Potem należy przepłukać przewód zimną wodą i zastąpić sito, znajdujące się w panwi, zatyczką panwiową.

Po oczyszczeniu rury doprowadzającej próbki należy otworzyć cedzidło do chmielu, zamknięte plombą, i oczyścić jego sito, poczem zamknąć cedzidło po ponownem wstawieniu oczyszczonego sita i zaopatrzyć je na nowo ubezpieczeniem urzędowem.

Jedynie w porze, gdy zachodzi obawa mrozu, należy zaniechać zamykania cedzidła do chmielu. Odjęte części przechowuje się w tym wypadku w szufladzie stolika wagi, osłania puzdro cedzidła do chmielu kawałkiem sukna i zabezpiecza przed naruszeniem zapomocą plomb.

Następnie należy ustawić kurek kanałowy w położenie *D F*, założyć przynależny sztyft utwierdzający, a przełożenie korby napędowej, przerwane w położeniu pośredniem *D*, kontynuować po uwolnieniu sprężynowego sztyftu utwierdzającego aż do położenia pośredniego *E*.

Potem należy ustawić kurek nastrzykowy w jego położenie *E* i przepłukać stągiew ciepłą wodą. Opróżnienie stągwi do podstawionego naczynia na przedpęd należy spowodować przez ręczne poruszenie rękojeści suwaka obrotowego na lewo, i to po wysunięciu zawory suwaka do góry. Celem dalszego płukania stągwi wodą zimną należy ponownie ustawić suwak obrotowy w jego położenie dla napełnienia. Zawartość stągwi odpuszcza się potem w sposób wyżej opisany do opróżnionego w międzyczasie naczynia na przedpęd.

Ponowne wprowadzenie regulatora czasu w ruch oraz ostatnie przełożenie korby napędowej o 90 stopni aż do jej położenia wysokiego (położenia głównego *F*) odbywa się przy niezmienionym położeniu czopa suwaka obrotowego, którego kanał jest skierowany i nadal ku naczyniu na przedpęd.

W położeniu głównem *F* należy nałożyć zamknięcie plombowe na drzwiczkach pojemnika, na zaworze suwaka obrotowego, na korbie napędowej wraz z regulatorem czasu i na korbie ręcznej, nasadzonej znowu na wał mimośrodu, zaś wcięcie puzdra napędowego zamknąć pokrywką.

8. O pustej warce, stosowanej zwyczajnie po dłuższem zawieszeniu ruchu w celu czyszczenia naczyń warzelnych i przewodów, uwiadomić należy najmniej na trzy godziny przedtem organ skarbowy, któremu poruczono bezpośredni nadzór nad browarem; do warzenia tego stosują się pod względem kontroli i badania przyrządem kontrolno-mierniczym te same przepisy, które odnoszą się do warki oznajmionej, zaniechać jednak należy ważenia próbek i oznaczania stopniowości.

Takich warek pustych odbyć się może ewentualnie kilka jedna po drugiej, jeżeli strona uzna to za potrzebne. Używać można do nich odpadków browarnianych, jako to kiełków słodowych, pyłu słodowego, wytłoczyn lub wygotowanego chmielu i prowadzić odwar ten wszystkimi przewodami brzeczki piwnej. Ostatecznie jednak należy nadzorować i stwierdzić odpływ jego do kanału.

Te warki puste powinny być zapisywane w rejestrze badań tak samo, jak warki prawidłowe.

B. Dla urzędników kontroli wyższej.

1. Czynności urzędowe, które mają być przedsiębrane regularnie.

Kontrola wyższa powinna odbywać się co najmniej dwa razy na miesiąc.

Urzędnik kontroli wyższej winien przekonać się przedewszystkiem i za każdym razem, czy uczyniono zadość przepisom o ustawieniu przyrządu, i poddać nałożone zamknięcia ścisłemu badaniu.

Czas podjęcia kontroli wyższej należy obrać z reguły tak, aby urzędnik kontroli tej miał sposobność nadzorowania czynności urzędowej organów kontroli zwyczajnej i mógł w razie potrzeby działać objaśniająco i pouczająco.

Badanie próbki brzeczki piwnej, znajdującej się w naczyniu próbkowem kontroli wyższej, nie może być żadną miarą przedsiębrane w czasie odbywającego się badania wyrobu.

Przedewszystkiem należy odjąć zamknięcie urzędowe, umieszczone na drzwiczkach pojemnika przez kontrolę wyższą, otworzyć drzwiczki te i zbadać następnie ilość brzeczki i zawartość wyciągu w próbce, znajdującej się w pojemniku, w sposób, przepisany dla kontroli zwyczajnej. Przed oznaczeniem stopniowości powinno się wymieszać dokładnie kłotewką całą zawartość naczynia próbkowego, aby wszelki osad na dnie został równomiernie rozdzielony.

Wypróżnione naczynie próbkowe należy przed wstawieniem oczyścić starannie w sposób wyżej podany i obetrzeć do sucha.

Od czasu do czasu należy naczynia te poddać gruntownemu oczyszczeniu przy użyciu środka dezynfekcyjnego (sody, antiforminy).

Po ukończeniu badania i oczyszczeniu przestrzeni wewnętrznej pojemnika oraz uchodzącej do niego rury odpływowej ze stągwi należy zamknąć

znowu i zabezpieczyć drzwiczki pojemnika. Nadto napełnia się na nowo puszki smarowidłowe. Wynik badań wraz z podaniem numeru naczynia próbkowego należy wciągnąć do zapisku rewizyjnego kontroli wyższej (druku, podlegającego ścisłej rachubie), Załącznik 6. który ma być prowadzony według dołączonego wzoru, oraz do zestawienia. Zapisek rewizyjny należy odsyłać drogą służbową jednocześnie z rejestrem badań.

Gdyby między wynikami kontroli zwyczajnej i kontroli wyższej zachodziły uderzające różnice, należy szukać ich objaśnienia i zapisać odpowiednią uwagę w zapisku rewizyjnym.

Urzędnik, sprawujący kontrolę wyższą, winien zapisywać spostrzeżenia poczynione przy jej wykonywaniu w swoim dzienniku i w zapisku rewizyjnym. W razie dostrzeżenia wadliwości, wymagających niezwłocznego zarządzenia, należy w najkrótszej drodze zdać sprawę władzy przełożonej.

2. Czynności urzędowe, które mają być przedsiębrane peryodycznie.

Do urzędnika kontroli wyższej należy dalej badanie przynajmniej co drugi miesiąc, a w razie dłuższej przerwy w ruchu dopiero przed jego ponownem podjęciem, czy niezmieniony stan stągwi jeszcze istnieje (kontrola dokładności pomiarów); badanie to przeprowadza się w sposób następujący.

Już przy cechowaniu przyrządu kontrolno-mierniczego bada się, jaki ciężar wody przy pewnej oznaczonej temperaturze mieści w sobie stągiew, napełniona aż po sam brzeg i nakryta płytą szklaną; ciężar ten jest podany w dokumentach cechowniczych przyrządu.

Celem skontrolowania, czy wielkość ta nie uległa zmianie, należy w położeniu głównem *F* (położeniu kanałowem) przyrządu ustawić czop suwaka obrotowego ręcznie po usunięciu plomby z zawory tegoż w jego położenie końcowe, zaznaczone na puzdrze.

Następnie należy zwolna napełnić stągiew wodą po usunięciu nakrywki ochronnej tak, aby woda przelewała się. Znajdujące się ewentualnie bańki powietrzne należy wypędzić do góry przez lekkie opukiwanie stągwi i usunąć przez dolanie wody. Wystającą wodę usuwa się zapomocą płasko szlifowanej płyty szklanej, poczem przykrywa się nią stągiew, bacząc na to, aby pod płytą szklaną nie pozostały bańki powietrzne. Po starannem osuszeniu zewnętrznego otoczenia miejsca, gdzie przyłożono płytę, należy odpuścić napełnienie stągwi do podstawionego przedtem oczyszczonego, zupełnie suchego i odtarowanego naczynia na przedpęd. Po przeczekaniu dwóch minut, aby próbka ściekła kroplami, należy zbadać wagę i ciepłotę wlanej wody.

Tę próbę wodną wykonywa się trzy razy. Średnią zbadanych ciężarów porównuje się, przy uwzględnieniu zmierzonej średniej temperatury, z ciężarem, stwierdzonym przy cechowaniu, a zredukowanym do poszczególnych stopni temperatury w granicach od 7 do 24 stopni Réaumura.

Jeżeli z porównania zbadanej tym sposobem ilości wody w stągwi z ilością, stwierdzoną przy cechowaniu, okaże się różnica, wynosząca $\pm$ 0·25 procent lub więcej, należy naprzód wykonać próbę tę jeszcze dwa razy, a jeżeli ponowne próby potwierdzą wynik pierwszej próby, uczynić doniesienie do władzy skarbowej pierwszej instancyi, aby zarządziła ponowne cechowanie przyrządu kontrolno-mierniczego.

Jeżeli okaże się różnica, wynosząca —0·2 procent lub więcej, należy przeprowadzić staranne i dokładne oczyszczenie stągwi i powtórzyć badanie po oczyszczeniu.

Po ukończeniu badania należy ponownie nałożyć zamknięcie urzędowe przy suwaku obrotowym, nasadzić na stągiew pokrywkę ochronną i zaopatrzyć ją zamknięciem plombowem.

Przy każdem drugiem badaniu stągwi według zarządzeń powyższych i w przypadkach, oznaczonych w rozdziale II. 1. 4., mają organa kontroli wyższej zbadać dokładność pomiarów przyrządu w sposób następujący:

Po odjęciu rury odpływowej kurka kanałowego i nasady dla umocowania węża nastrzykowego przy kurku nastrzykowym, zapomocą usunięcia odnośnych śrub przytwierdzających, i po zastąpieniu ich ślepą kryzą, dodaną do przyrządu, oraz po przyśrubowaniu w panwi sita napełnia się panew wodą do tej wysokości, aby trzy klamry kontrolne, umieszczone przy sposobności ustawienia przyrządu, stały pod wodą.

Teraz nastawia się zwierciadło wody w panwi zapomocą odpuszczenia wody dokładnie na ostrze najwyższej klamry, poczem uskutecznia się również przez ręczne przestawienie suwaka obrotowego napełnienie stągwi i jej wypróżnienie do suchego naczynia próbkowego, starannie oczyszczonego i wprzód odtarowanego, bacząc szczególnie na to, aby suwak obrotowy zostawał przez dwie minuty tak w położeniu napełnienia, jak i w położeniu wypróżnienia.

Następnie nastawia się zwierciadło wody w panwi na ostrze następnej niższej, a wkońcu na ostrze najniższej klamry kontrolnej i spuszcza za każdym razem napełnienie stągwi w powyższy sposób oraz notuje temperaturę wody.

Ciężar każdego z tych trzech napełnień stągwi należy zbadać i porównać średnią tych ciężarów przy uwzględnieniu zbadanej średniej temperatury z datami, uzyskanymi przy cechowaniu. Jeżeli różnica wynosi więcej niż ± 0·5 procent, należy najprzód ponowić całą próbę, a jeżeliby wynik powtórnej próby zgadzał się z wynikiem pierwszej, uczynić doniesienie do władzy skarbowej pierwszej instancyi, aby zarządziła ponowne cechowanie.

Wyniki badań wyżej opisanych należy wciągnąć Załącznik 7. do osobnego zapisku, założonego według dołączonego wzoru; zapisek ten należy zamknąć po upływie kampanii, lecz przechowywać go co najmniej do końca następnego roku kalendarzowego w odnośnem przedsiębiorstwie przy innych dokumentach kontrolnych.

Wagę uzyskanych próbek wraz z ich ciepłotą należy uwidocznić pojedyńczo w odnośnych przedziałkach zapisku. W dzienniku urzędnika kontroli wyższej ma się powtórzyć w sposób przejrzysty wszystkie daty, wykazane w zapisku, podczas gdy w zapisku rewizyjnym kontroli wyższej ma być jedynie krótko przytoczone podjęcie tej czynności urzędowej.

Jeżeli wskutek dłuższej przerwy w ruchu nie odbywa się badanie dokładności pomiarów, należy uwidocznić początek i koniec przerwy ruchu w przedziałce tego zapisku, przeznaczonej na uwagi.

C. Przeszkody w funkcyonowaniu przyrządu kontrolno-mierniczego do brzeczki piwnej i badania na wypadek ostatecznej potrzeby.

W razie zajścia przeszkód w funkcyonowaniu przyrządu kontrolno-mierniczego należy przestrzegać następujących przepisów:

Przedsiębiorca browaru, a względnie kierownik ruchu obowiązany jest uwiadomić o każdem zewnętrznem uszkodzeniu przyrządu lub podwaliny, wywołującem przerwę w działaniu przyrządu kontrolno-mierniczego, na piśmie w podwójnem wygotowaniu organ skarbowy, któremu poruczono bezpośredni nadzór nad browarem, a to niezwłocznie po dostrzeżeniu uszkodzenia i z bliższem oznaczeniem tegoż.

Otrzymawszy uwiadomienie to, winien organ skarbowy zapisać na obu egzemplarzach dzień i godzinę odbioru i zwrócić stronie jeden potwierdzony egzemplarz. Na podstawie tego uwiadomienia ma wspomniany organ stwierdzić bezzwłocznie w obecności strony oznajmione uszkodzenie i donieść o niem wprost właściwej władzy skarbowej pierwszej instancyi na piśmie, a jeżeli znajduje się w miejscu stacya telegraficzna, telegraficznie. W podobny sposób postąpić należy, gdy sam organ nadzoru podczas obecności swojej w browarze dostrzeże, że przyrząd kontrolno-mierniczy nie funkcyonuje prawidłowo.

Jakość tej przeszkody należy określić w sprawozdaniu w ten sposób, aby można było wyrozumieć, jakie środki są potrzebne dla jej uchylenia. Gdyby potrzebna była wymiana uszkodzonej części przyrządu, należy tę ostatnią dokładnie oznaczyć, a zarazem podać znak, którym owa część składowa jest w opisie niniejszym zaopatrzona.

Władza skarbowa pierwszej instancyi obowiązana jest niezwłocznie po nadejściu doniesienia o przeszkodzie wydać potrzebne w danym wypadku zarządzenia, a w pierwszym rzędzie wysłać urzędnika kontroli wyższej do odnośnego browaru celem uchylenia przeszkody.

Wstawianie nowych części przyrządu może odbywać się tylko przy współdziałaniu urzędnika kontroli wyższej.

Oprócz kilku wypadków szczególnych, co do których należy przestrzegać postanowień, przytoczonych osobno w punkcie 3. niniejszego rozdziału, powinno się w razie zajścia przeszkód w prawidłowem funkcyonowaniu przyrządu oznaczać z reguły ilość wytworzonej brzeczki według wskazówek karbnika w sposób podany pod 1.

W tych jednak wypadkach, w których swobodny dopływ i odpływ próbek jest powstrzymany jedynie wskutek przerwy w napędzie przyrządu, a sama dokładność pomiarów przyrządu nie doznała żadnego uszczerbku, należy pobierać próbki zapomocą ręcznego poruszania suwaka obrotowego według postanowień, podanych pod 2.

1. Badanie na wypadek ostatecznej potrzeby na podstawie oznaczenia karbnikiem.

Przed rozpoczęciem klarowania odnośnej warki należy zamknąć zatyczką panwiową ujście rury, doprowadzającej próbki, aby zapobiedz odpływowi brzeczki przez kurek kanałowy.

Wytworzoną brzeczkę piwną ma się oznaczyć w ten sposób, iż przeprowadza się tymczasowe badanie karbnikiem, zarządzone pod lit. *A*, punkt 7, lit. *d*, oraz oznacza się stopniowość brzeczki. Na podstawie przepisanego wykazu co do oznaczeń karbnikiem należy stwierdzić z przeciętnej wysokości dat, wpisanych w czasie prawidłowego funkcyonowania przyrządu kontrolno-mierniczego, jakie napełnienie panwi odpowiada zbadanemu oznaczeniu karbnikiem.

Pobranie próby dla oznaczenia stopni ma nastąpić bezpośrednio po zbadaniu wskazań karbnika w ten sposób, że bierze się zapomocą czerpaka na długiem stylisku najmniej trzy pełne czerpaki z rozmaitych warstw zawartości panwi (z dna, ze środka i z górnej powierzchni) i wlewa przez lejek sitowy do przygotowanego naczynia na próbkę, wypłuka-

nego wprzód brzeczką dotyczącej warki. Napełnione naczynie należy niezwłocznie zamknąć pokrywką.

Gdyby do ustalenia ilości nie było dostatecznego zasobu dat z poprzednich badań prowizorycznych, należy podać stwierdzone oznaczenie karbnikiem bezzwłocznie do wiadomości c. k. Komisyi dla ustawiania przyrządów kontrolno-mierniczych w Wiedniu celem wyrachowania i wskazania wyrobionej ilości.

2. Pobieranie próbki przez ręczne poruszenie suwaka obrotowego.

Oznaczony wyżej sposób pobierania próbek można przeprowadzić ze względu na konstrukcyę przyrządu tylko pod warunkiem, iż suwak obrotowy da się poruszać ręcznie, i że utwierdzone automatycznie położenie kurka kanałowego zezwala na swobodny dopływ i odpływ próbek.

Wśród warunków normalnych nie zachodzą oba te wymogi równocześnie, skutkiem czego omawiane badanie na wypadek ostatecznej potrzeby może mieć zastosowanie tylko w przypadkach, wspomnianych w punkcie 3, β i γ, zaraz po zajściu przerwy. Ręczne poruszenie suwaka obrotowego jest możliwe bez dalszych trudności tylko w położeniu pośredniem *E* i w położeniu głównem *F* przyrządu; we wszystkich innych położeniach należy wyłączyć zamknięcie suwaka obrotowego przy zachowaniu warunków, przepisanych w punkcie 3 *a*.

Przed przeprowadzeniem badania na wypadek ostatecznej potrzeby należy ustawić kurek kanałowy oraz kurek nastrzykowy w położenie *A*, ustalić je w tem położeniu sztyftem utwierdzającym i poddać pod zamknięcie kontroli zwyczajnej. Badanie na wypadek ostatecznej potrzeby przeprowadza się w sposób następujący:

Naczynie na przedpęd stawia się na konsoli, poczem ustawia się suwak obrotowy przy podniesionej zaworze w położenie, odpowiadające napełnieniu i pozostawia w położeniu tem przez jedną całą minutę, następnie zaś przesuwa się rękojeść suwaka obrotowego na lewo aż do oporka. W położeniu tem ma suwak obrotowy pozostać przez jedną minutę. Po usunięciu pełnego naczynia na przedpęd ustawia się w jego miejsce odtarowane naczynie na próbkę dla kontroli zwyczajnej i, jak wyżej opisano, uskutecznia się drugie napełnienie i wypróżnienie stągwi. Otrzymaną w ten sposób próbkę należy wziąć za podstawę do dalszego postępowania w celach zbadania urzędowego.

Pobranie próbki dla kontroli wyższej odpada w tym przypadku.

3. W razie przerwy w funkcyonowaniu zamknięcia zewnętrznego.

a) Postanowienia ogólne.

Manipulacye przy zamknięciach II i IV są zastrzeżone wyłącznie dla urzędnika kontroli wyższej.

Manipulacye przy zamknięciach I i III mogą być przedsiębrane przez organa kontroli zwyczajnej, jeżeli automatyczne uwolnienie urządzenia do zamykania panwi, a względnie suwaka obrotowego nie może nastąpić w czasie właściwym wskutek uszkodzenia odnośnego przewodu zewnętrznego albo mechanizmu napędowego przy przyrządzie.

Na czas trwania przerwy ma w miejsce zamknięcia, funkcyonującego automatycznie, wejść w użycie zamknięcie plombowe.

Manipulacyę należy przeprowadzić w sposób następujący:

Przy zamknięciu I. Wodzidło sworzenia zapadkowego, umieszczone przy urządzeniu do zamykania panwi albo przy jednej z jego części składowych, złączonych z niem trwale, należy usunąć po odjęciu zamknięcia plombowego kontroli wyższej i wydobyć sworzeń zapadkowy z obrębu miejsca zaczepienia. W jaki sposób ma to odbyć się, należy stwierdzić z protokołu oględzin odnośnego przedsiębiorstwa.

Przy zamknięciu III. Manipulacya ma odbyć się w podobny sposób, jak przy zamknięciu I, z tą tylko różnicą, iż należy odjąć kryzę 61, przyśrubowaną do suwaka obrotowego, po usunięciu zamknięcia plombowego i cofnąć następnie sworzeń zapadkowy.

b) Szczególne wypadki przerw.

α) Jeżeli automatyczne utwierdzenie zamknięcia II w czasie przestawiania przyrządu z położenia głównego *F* w położenie główne *A* nie będzie z jakiegokolwiek powodu uchylone, należy zaraz zaopatrzyć ujście rury doprowadzającej próbkę zatyczką panwiową i przeprowadzić urzędowe badanie wyrobu przy przestrzeganiu procederu, zarządzonego w punkcie 1. niniejszego rozdziału;

β) w razie przerwy w działaniu mechanizmu napędowego, zaszłej w czasie badania urzędowego, należy wyłączyć zamknięcie III i kontynuować badanie według punktu 2. niniejszego rozdziału;

γ) jeżeli zaniedbano przestawić kurek kanałowy, będący w położeniu pośredniem *D*, do *DF*, uniemożliwione jest przełożenie korby napędowej aż do położenia *F* wskutek ponownego automatycznego zaczepienia zamknięcia II. Płukanie należy przeprowadzić w sposób przepisany, a badanie urzędowe wyrobu następnych warek uskuteczniać aż do chwili uchylenia przerwy przez urzędnika kontroli wyższej według punktu 2. niniejszego rozdziału.

Biliński wlr.

Dodatek.

Przepis co do plombowania.

Przyrząd Waldek & Wagner.

a) Zamknięcie plombowe kontroli zwyczajnej należy położyć:

	Ilość plomb
1. Na korbie wału mimośrodu	1
2. „ „ regulatora czasu	1
3. „ zaworze suwaka obrotowego	1
4. „ prawej zawiasie drzwiczek pojemnika na naczynie próbkowe	1
5. „ cedzidle do chmielu	1
Suma	5

b) Zamknięcie plombowe kontroli wyższej należy położyć:

1. Na 4 śrubach fundamentu	2
2. „ 2 „ przytwierdzających puzdro napędowe	2
3. „ 4 „ „ wspornik suwaka obrotowego	2
4. „ 4 „ „ pokrywkę otworu ręcznego	1
5. „ 6 „ „ „ nasady	1
6. „ 4 „ „ „ puzdra mimośrodu	1
7. „ 4 „ „ tarczę zamykającą regulatora czasu	1
8. „ 4 „ „ kapturek ochronny przy suwaku obrotowym	1
9. „ 4 „ „ „ „ „ kurku kanałowym	1
10. „ 4 „ „ „ „ „ kurku nastrzykowym	1
11. „ płatku kapuzy nakrywającej stągiew	1
12. „ 2 śrubach utwierdzających łożysko wału mimośrodu	1
13. „ przegubie drążka korby	1
14. „ klinie, łączącym tarczę z wcięciem z wałem mimośrodu	1
15. „ lewej zawiasie drzwi pojemnika na naczynie próbkowe	1
16. „ górnej kryzie pojemnika na naczynie próbkowe	1
17. „ 2 kryzach cedzidła do chmielu	2
18. „ 2 „ kurka kanałowego	2
19. „ 2 śrubach, przytwierdzających przewód między kurkiem kanałowym i nastrzykowym	1
20. „ kryzie łączącej między odpływem kurka kanałowego i pojemnikiem	1
21. „ „ „ „ kurkiem nastrzykowym i wspornikiem suwaka obrotowego	1
22. „ „ wodzidłowej zamknięcia III	1
23. „ śrubie holenderskiej wodzidła zamknięcia I	1
24. „ „ „ „ „ III	1
25. „ kapturku ochronnym sprężyny spiralnej przy dolnym sworzeniu wodzidłowym zamknięcia II	1
Suma	30

dalej zarządzone w danym wypadku i przytoczone w protokole oględzin zamknięcia przy urządzeniu do zamykania panwi i przy przewodzie zamknięcia I.

Załącznik 1
(do rozdziału III A).

Kraj: .... Nadzór straży skarbowej: ....

Okrąg skarbowy: .... Oddział straży skarbowej: ....

Browar .... **w** .... **Nr. k.** ......

Kampania 19. . .

Rejestr badań Nr. .... (Nr. bieżący)

kontroli zwyczajnej

do

panwi Nr. . . zaopatrzonej przyrządem kontrolno-mierniczym do brzeczki piwnej Nr. . . .

za

miesiąc .... 19. . . .

Zamknięcie miesięczne.

Wyrób zbadany	Stopnie hektolitrowe wyciągu	Oznaczenie liczydła	Nr.
w miesiącu . . . . 19 . .	. . . . . .	na początku } miesiąca . . . 19 . .	. . . . . .
w czasie od dnia 1. września 19 . . do	. . . . . .	na końcu }	. . . . . .
razem . .	. . . . . .	Wykonane przestawienia	Ilość
		z nich przypada na: zbadane warki . . . . puste warki	

Parafowany w . . . arkuszach. Podpis:

Druk podległy ścisłej rachubie

Wielki koncept.

Numer bieżący	Chwila przybycia organów nadzoru do browaru		W tym czasie znajduje się proces warzenia w stadyum	Boleta na podatek od piwa		Oznajmiona ilość stopni hektolitrowych	Godzina i minuta przestawienia przyrządu kontrolno-mierniczego w położenie kontrolne	Oznaczenie liczydła przed badaniem	Ciężar brutto	Tara	Wynik badania prowizorycznego, oznaczenie karbnika w milimetrach	Badanie ciężaru		
									razem z tabliczką zamykającą			tara	ciężar brutto	ciężar netto próbki brzeczki piwnej
									naczynia próbkowego kontroli wyższej			naczynia próbkowego		
	dzień	godzina i minuta		data	numer				Numer	wyjętego z pojemnika	wstawionego napowrót do pojemnika	kontroli zwyczajnej w gramach		
1	2	3	4	5	6	7	8	9	10	11	12	13	14	15	16

Oznaczenie stopni				Ilość stopni hektolitrowych wyciągu, obliczonych na podstawie tablic przyrządu	Potrącenie		Ilość wyrobu po odliczeniu potrącenia		Podatek od piwa, przypisany na podstawie wywodu		Oznaczenie bezzydła po skończeniu badania	Uwagi	Godzina i minuta odejścia organów skarbowych	Podpis
Numer normalnego cukromierza	Bezpośrednie odczytanie na rurce	Temperatura próbki w °R.	Rzeczywista zawartość wyciągu według tablicy III		%	Ilość w stopniach hektolitrowych wyciągu	w stopniach hektolitrowych wyciągu	W porównaniu z oznajmioną wcześniej	K	h				
17	18	19	20	21	22	23	24	25	26	27	28	29	30	31

Załącznik 2
(do rozdziału III A).

Kraj: ..... Browar: .....

Okrąg skarbowy: ..... Przyrząd kontrolno-mierniczy Nr. .....

Zestawienie wyników badań

kontroli zwyczajnej i kontroli wyższej

za miesiąc ..... 19....

Numer holety	Oznaczenie liczydła	Próbka kontroli zwyczajnej				Próbka kontroli wyższej					Różnica w stopniach hektolitrowych
		Dzień badania	Ciężar netto	Rzeczywista zawartość wyciągu	Stopnie hektolitrowe (punkt 4. obliczenia)	Dzień badania	Ciężar netto próbki, zbadany przez organa		Rzeczywista zawartość wyciągu	Stopnie hektolitrowe (punkt 4. obliczenia)	
							kontroli wyższej	kontroli zwyczajnej			

Załącznik 3
(do rozdziału III *A*).

Kraj: ..... Browar: .....

Okrąg skarbowy: .....

Zapisek co do tabliczek konserwujących.

Otrzymanie			Użycie każdej poszczególnej sztuki					Zwrot do ekonomatu			Uwaga (obliczenie przy końcu miesiąca)
Dzień	Numer poświadczenia	Ilość sztuk	Numer przyrządu kontrolno-miernicz ego	Numer naczynia próbkowego	Dzień			Dzień	sztuki		
					włożenia	wyjęcia przez organa			użyte	niezdatne do użycia	
						kontroli zwyczajne,	kontroli wyższej				

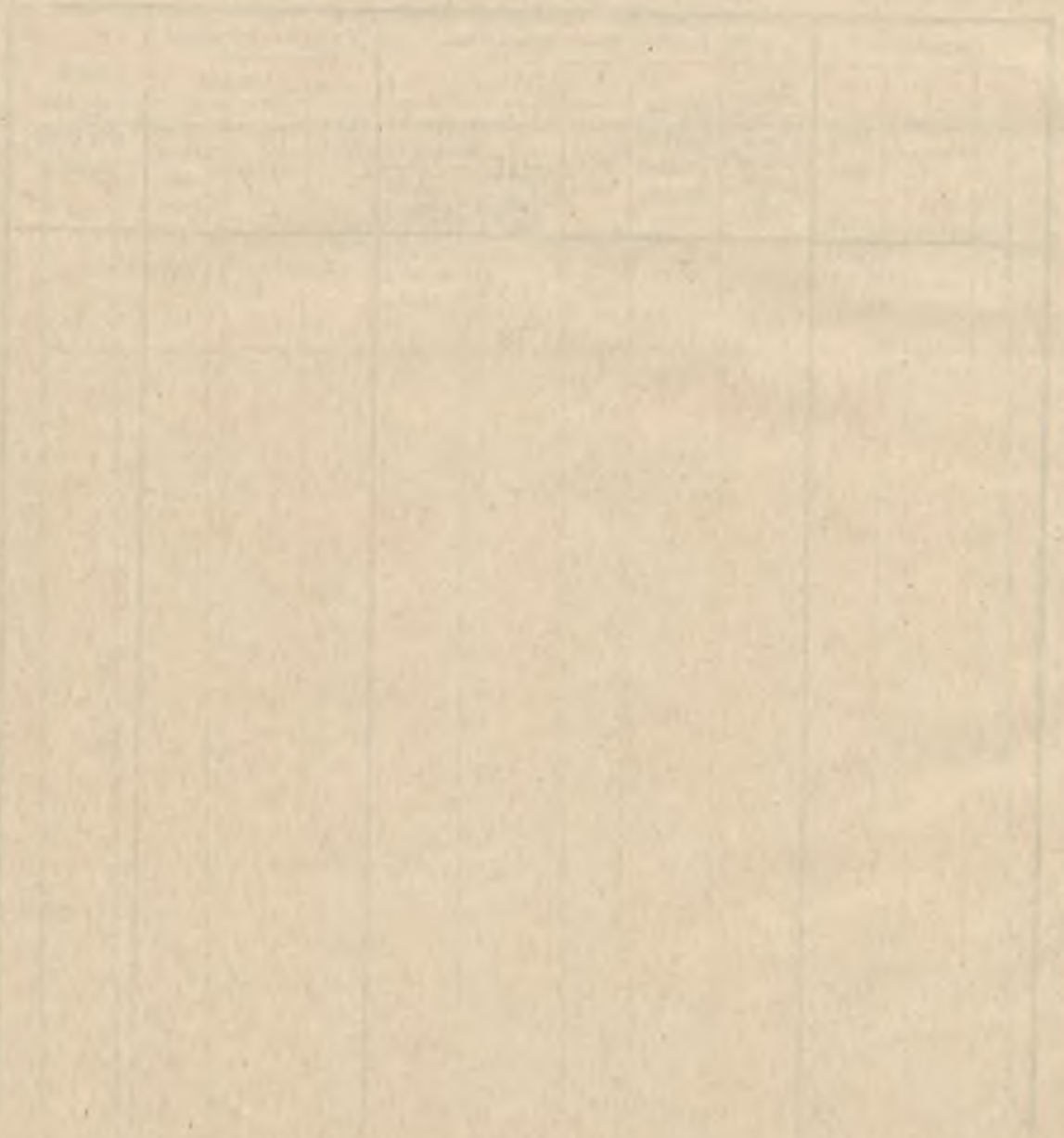

Załącznik 4
(do rozdziału III *A*).

Kraj: .....

Okrąg skarbowy: .....

Nr. zeszytu ....

Browar .....

Zapisek podręczny.

Kampania 19 . .

Przyrząd kontrolno-mierniczy Nr. . . Panew Nr. . .

Oznaczenie liczydła: . .

Naczynie próbkowe Nr. . . kontroli wyższej Brutto . . . . *g* tara . . . *g*

Badanie prowizoryczne, odczytano na karbniku: . . *mm*

Nr. bolety . . .:

zgłoszono . . . hektolitrów o . . . stopniach cukromierza = . . . stopniom hektolitrowym wyciągu

5% różnica wolna od podatku = . . . „ „ „

razem . . . stopni hektolitrowych wyciągu.

Badanie próbki kontroli zwyczajnej:

Naczynie próbkowe: Oznaczenie stopni:

Tara . . . *g* Odczytanie . . . % Wskazanie termometru . . . ° R.

Brutto . . . *g* Poprawka — . . . .

netto . . . *g* . . . . Temperatura: . . . ° R.

Redukcya na 14° R. . . .

Istotna zawartość wyciągu . . . %

Obliczenie.

1. Objętość próbki:

Tablica I Ciężar próbki

. . . . × . . . . =

= . . . . . *cm*³

. . . . . / 1000 = ... *l*.

2. Liczba stosunkowa:

Objętość próbki skrócona na 3 dziesiętne w celu interpolacyi = ... *l*

Liczba stosunkowa dla . . . *l* = ...

„ „ „ . . . *l* = ...

Różnica = .

. × . / 10 = . . .

Stosunek dla . . . *l* = ...

do tego . .

od tego . . . . .

Suma . . . . .

Różnica

Obliczona liczba stosunkowa = ...

3. Objętość zawartości panwi:

Objętość próbki Liczba stosunkowa

. . . . . × . . . . . =

= . . . . . *l*

. . . . . / 100 = ... *hl*

okrągło . . . *hl*.

4. Stopnie hektolitrowe wyciągu:

Ilość hektolitrów Zawartość ekstraktu

. . . . . × . . . . . =

= . . . . . stopni hektolitrowych

okrągło . . . . stopni hektolitrowych.

5. Potrącenie:

Ilość stopni hektolitrowych Procent potrącenia

. . . . . × . . . . . =

= . . . .

. . . . / 100 = ... stopni hektolitrowych.

6. Zbadane stopnie hektolitrowe . . . . . .

Potrącenie . . . . . .

. . . . . .

policzalny produkt . . . . stopni hektolitrowych

wobec . . . . „ „

Przekroczenie . . . . stopni hektolitrowych

przypadający od tego podatek piwny . . K . . h

Załącznik 5
(do rozdziału III *A*).

Kraj: ..... Nadzór straży skarbowej: .....

Okrąg skarbowy: ..... Oddział straży skarbowej: .....

Rejestr

co do odczytywań milimetrycznych na karbniku i odpowiadających im objętości panwi

dla browaru: .....

przyrząd kontrolno-mierniczy Nr. .....

Nr. pozycyi	Warka odbyła się		Zawartość stopni:
	dnia	do bolety Nr.	Odczytaniu na karbniku w milimetrach
			odpowiada według punktu 3. obliczenia zawartość panwi w hektolitrach i litrach

Załącznik 6
(do rozdziału III *B*).

Kraj: . . . . . Nadzór straży skarbowej: . . . . . .

Okrąg skarbowy: . . . . . Oddział straży skarbowej: . . . . . .

Browar . . . . . **w** . . . . . **Nr. k.** . . .

Kampania 19. . .

Miesiąc . . . . . **19**. . . .

Rejestr rewizyjny

kontroli wyższej.

W browarze powyższym jest w użyciu . . . . . przyrządów kontrolno-mierniczych do brzeczki piwnej, a mianowicie:

do panwi Nr.	Przyrząd kontrolno-mierniczy Nr. . . . .
„ „ „	„ „ „ . . . . .
„ „ „	„ „ „ . . . . .
„ „ „	„ „ „ . . . . .
„ „ „	„ „ „ . . . . .

Parafowany w . . . arkuszach.
Druk podległy ścisłej rachubie.

Wielki koncept.

Chwila przyhycia do browaru		Stan ruchu w chwili obok podanej	Wynik badania kon-									
			Numer przyrządu kontrolno-mierniczego	Oznaczenie liczydła	Badanie ciężaru				Oznaczenie stopni				Ilość stopni hektolitrowych wyciągu obliczona na podstawie tablic przyrządu
dzień	godzina i minuta				Numer naczynia próbkowego w gramach	Ciężar brutto	Tara	Ciężar netto próbki w gramach	Numer cukromierza	Bezpośrednie odczytanie na rurce	Temperatura próbki w ° R.	Rzeczywista zawartość wyciągu według tablicy III	
1	2	3	4		5	6	7	8	9	10	11	12	13

troli wyższej						
Potrącenie		Ilość wyrobu po odliczeniu potrącenia w stopniach hektolitrowych wyciągu	Numer bolety tej warki, z której pochodzi próbka badana	Wszystkie inne wykonane czynności urzędowe i poczynione spostrzeżenia	Godzina i minuta odejścia	Podpis urzędnika kontroli wyższej
%	Ilość w stopniach hektolitrowych wyciągu					
14	15	16	17	18	19	20

Załącznik 7
(do rozdziału III *B*).

Zapisek

co do peryodycznego badania dokładności pomiarów przyrządu kontrolno-mierniczego do brzeczki piwnej Nr....., ustawionego w browarze w ..... przy panwi Nr....., tudzież co do peryodycznego badania jego stągwi.

Kampania .....

Dzień podjęcia czynności urzędowej	Oznaczenie podjętej czynności urzędowej	Ciężar poszczególnych próbek			Temperatura próbek	Przeciętny ciężar netto
		brutto	tara	netto		
1	2	3	4	5	6	7

Przeciętna temperatura	Wysokość ciężaru, stwierdzonego przy cechowaniu (odpowiednie wartości tablic)	Absolutna różnica między ciężarami podanymi pod 7 i 9	Różnica podana pod 10, wyrażona w procentach	Uwaga	Podpis urzędnika kontroli wyższej
8	9	10	11	12	13

Przyrząd kontrolno-mierniczy do brzeczki piwnej.

Waidek & Wagner.

Ryc. I.

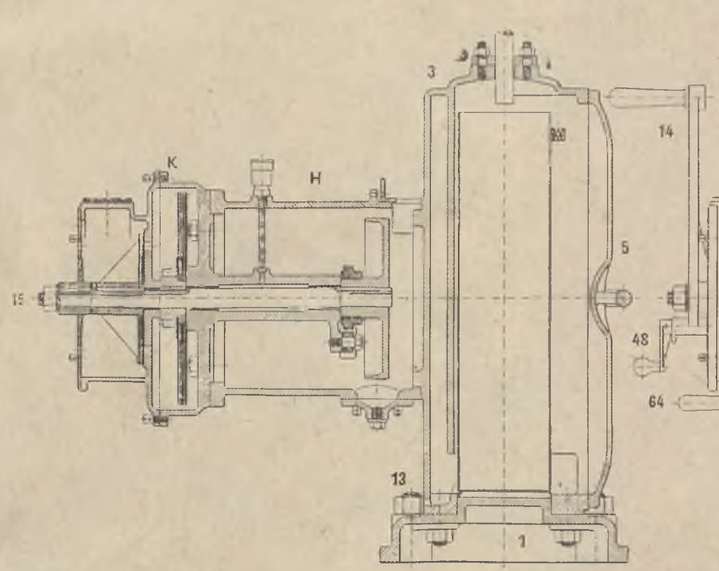

Ryc. II.

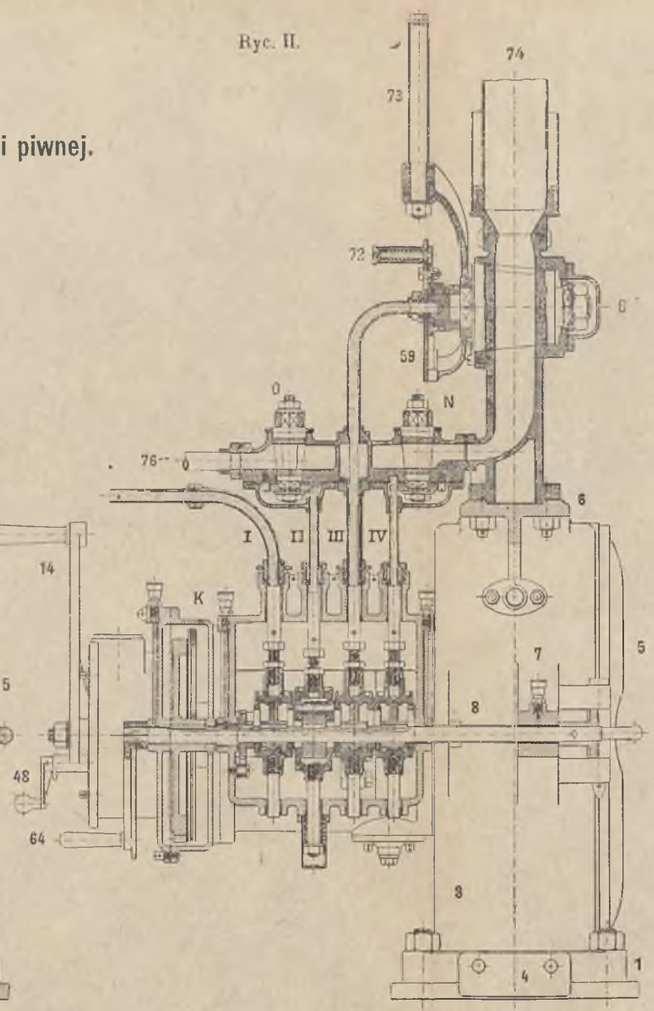

Ryc. III.

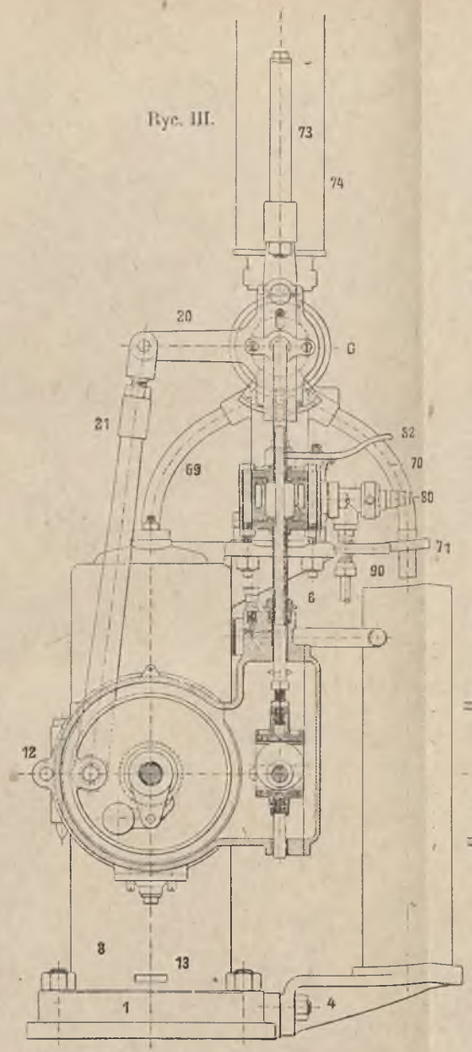

Ryc. IV.

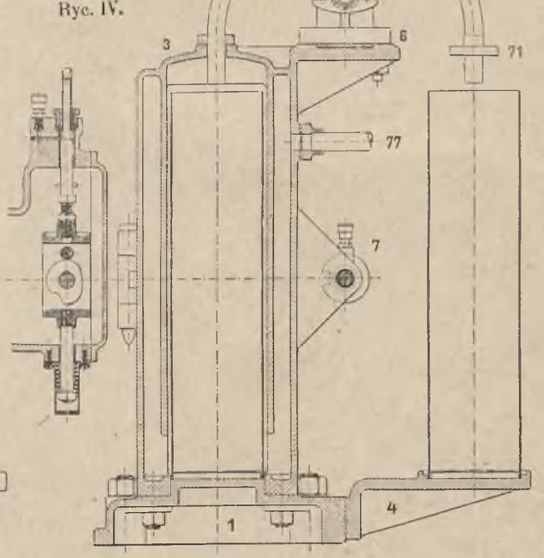

Ryc. V.

Ryc. VI.

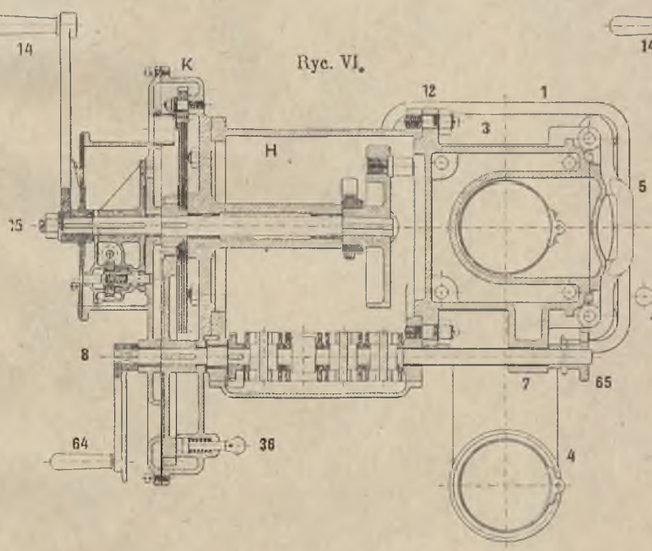

Ryc. VII.

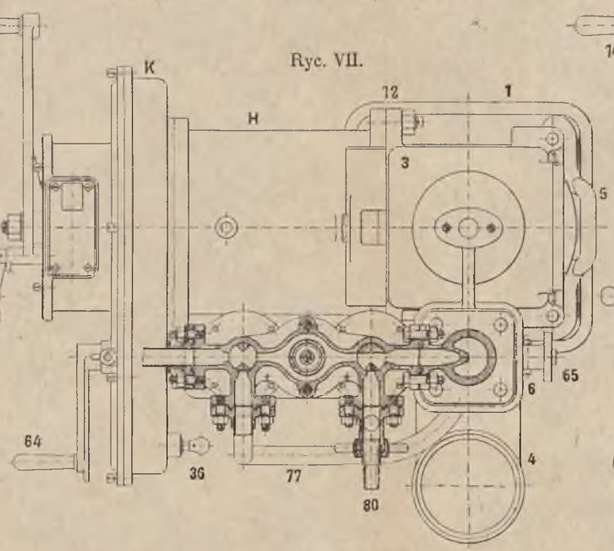

Ryc. VIII.

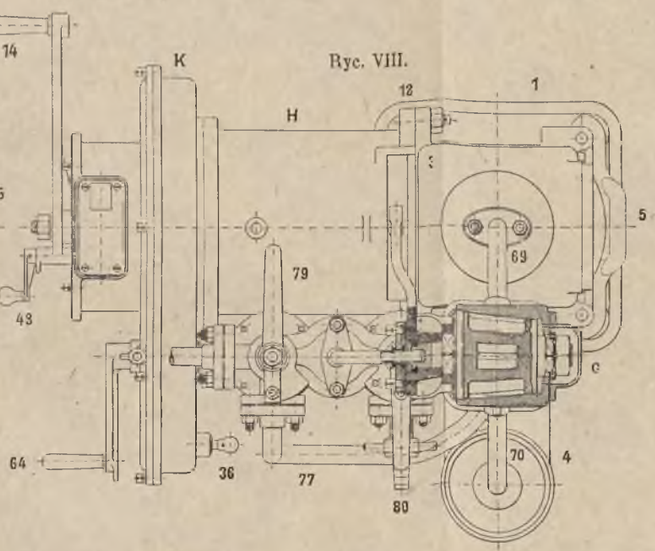

Ryc. IX.

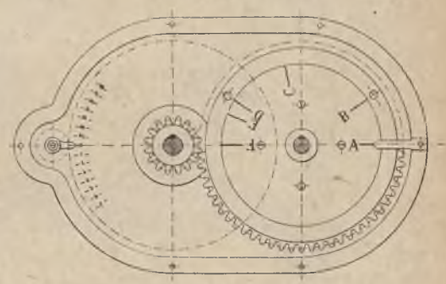

Polnisch.)

Ogólny widok przy otwartem puzdrze mimośrodu.

Ryc. X.

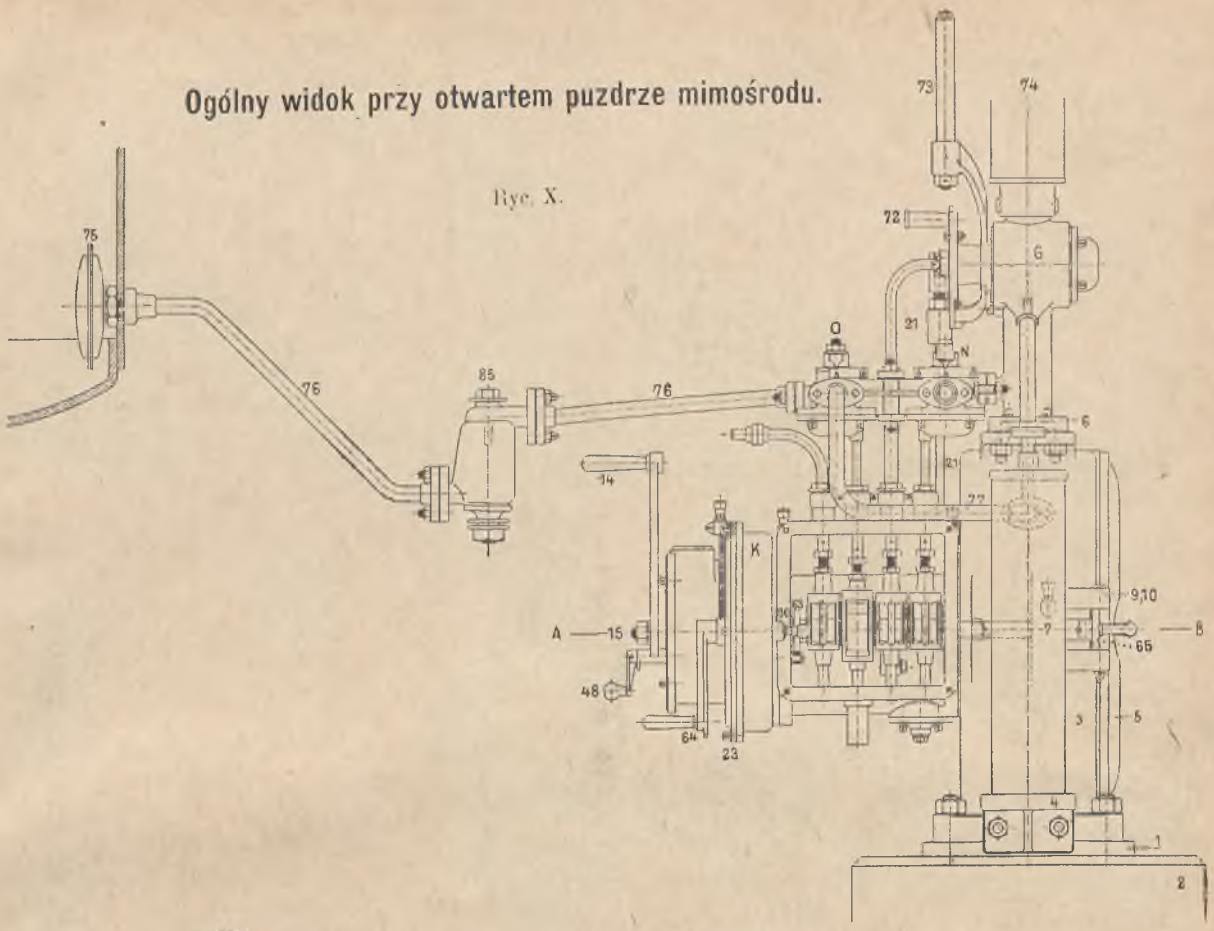

Przekrój poziomy A, B.

Ryc. XI.

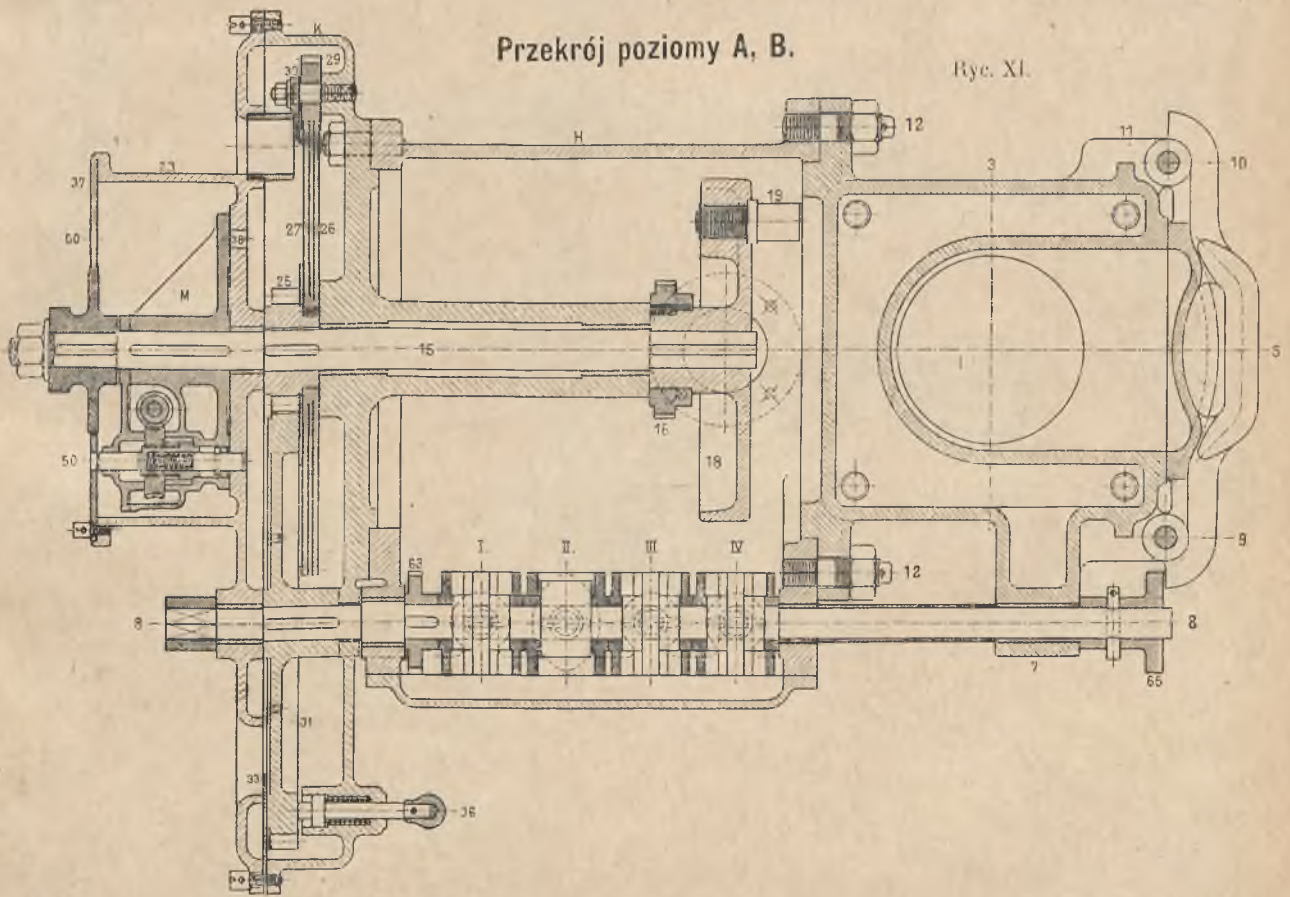

Przekrój pionowy przez puzdro napędowe.

Ryc. XII.

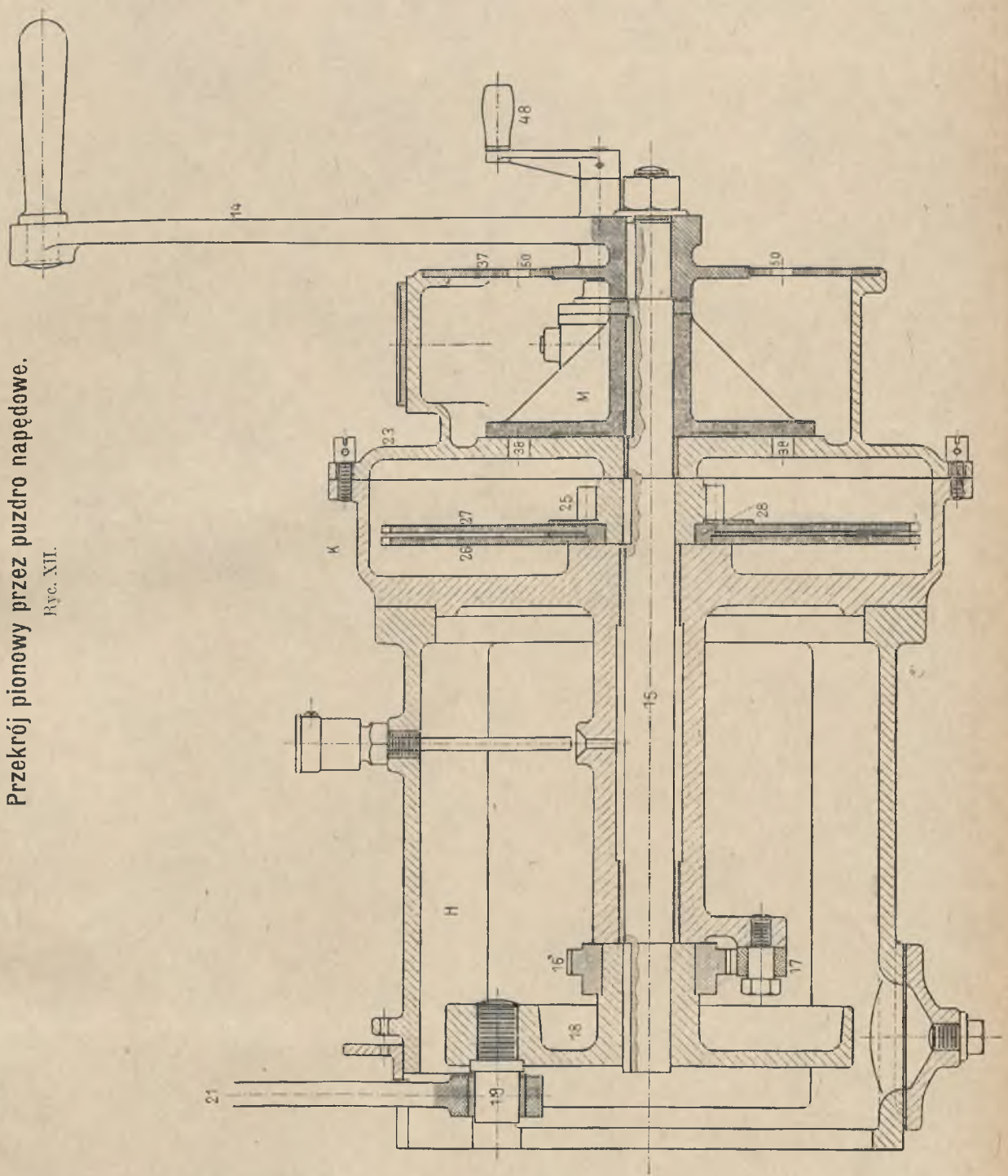

Przekrój pionowy przez puzdro napędowe i puzdro mimośrodu.

Zamknięcie kurka kanałowego.

Ryc. XIII.

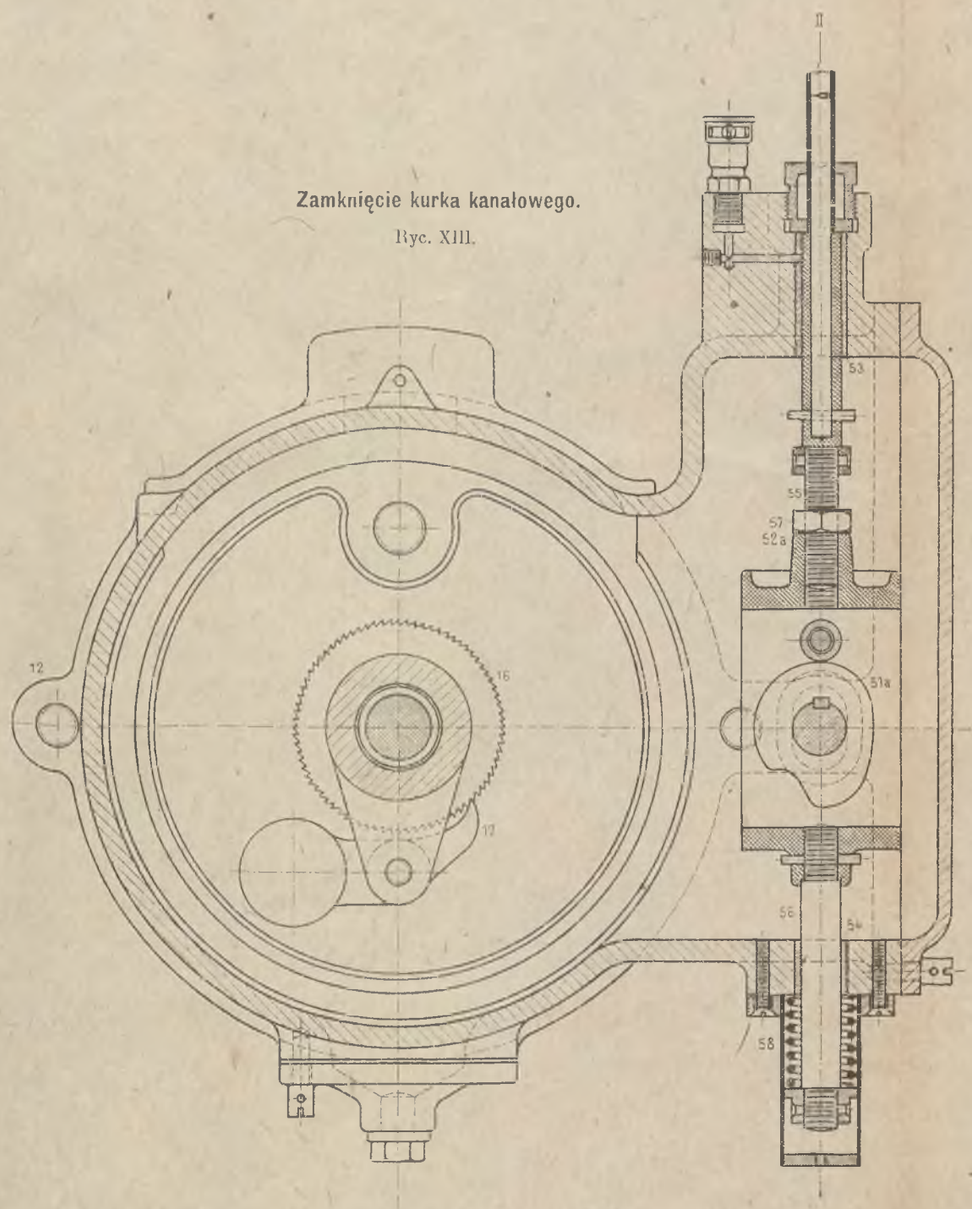

Zamknięcie kurka nastrzykowego.

Ryc. XIV.

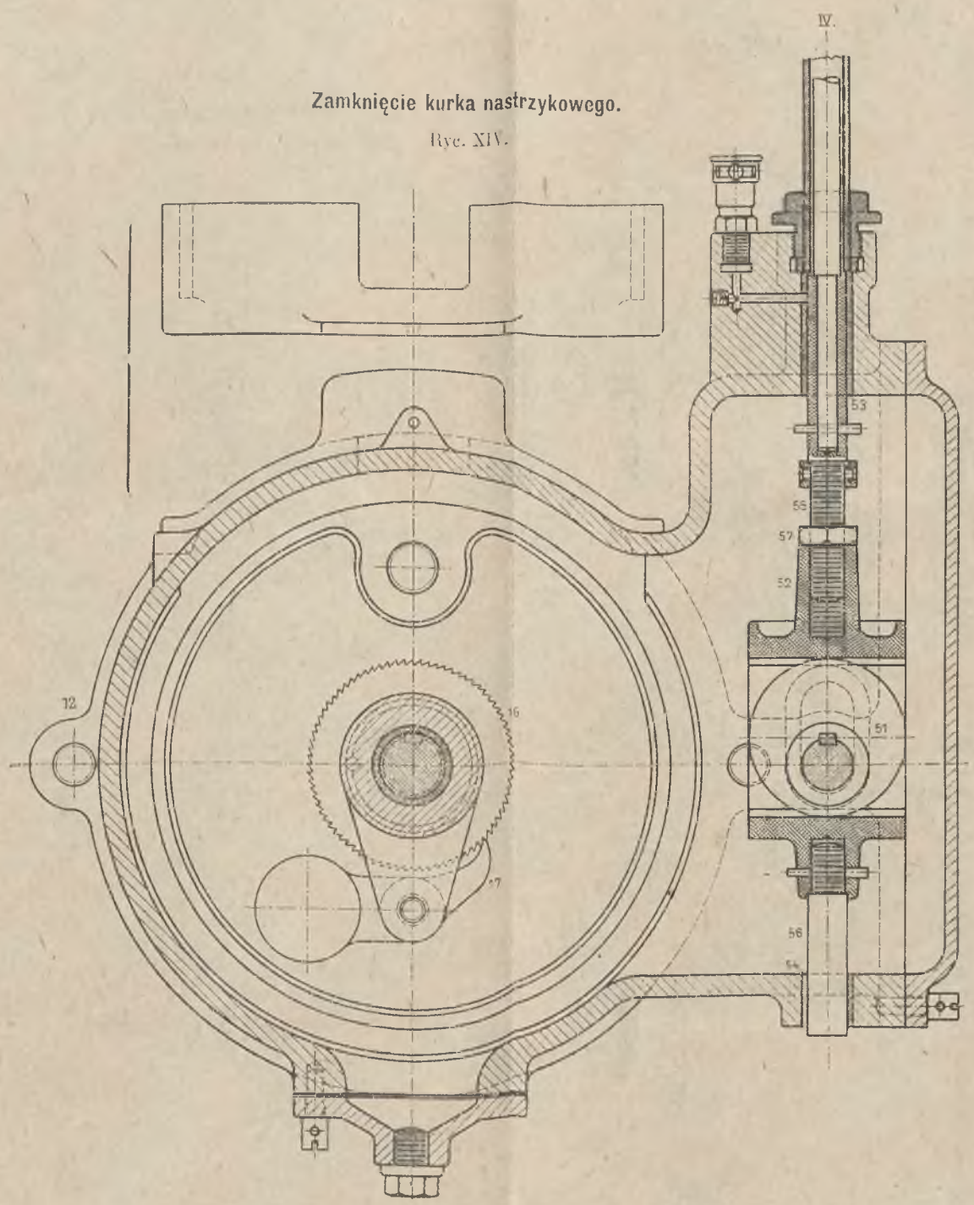

Przekrój pionowy przez puzdro mimośrodu.

Ryc. XV.

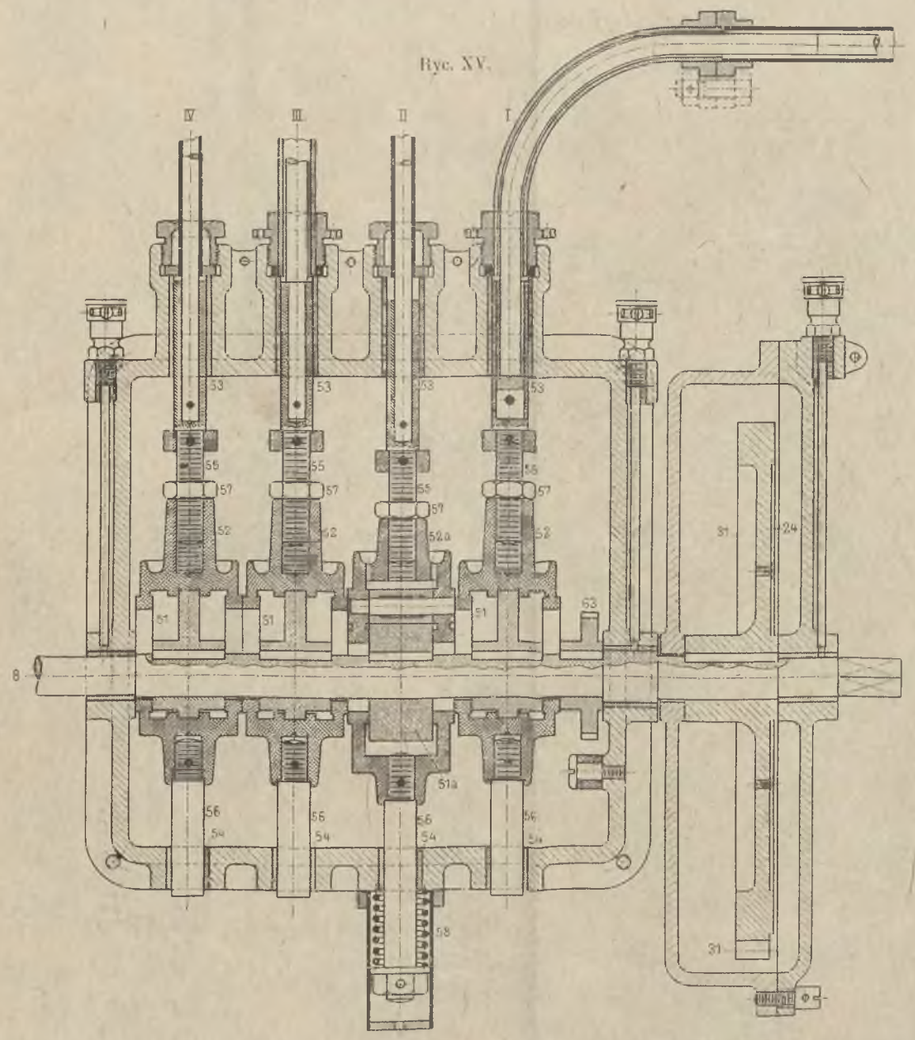

Pokrywa i nasada.

Ryc. XVI.

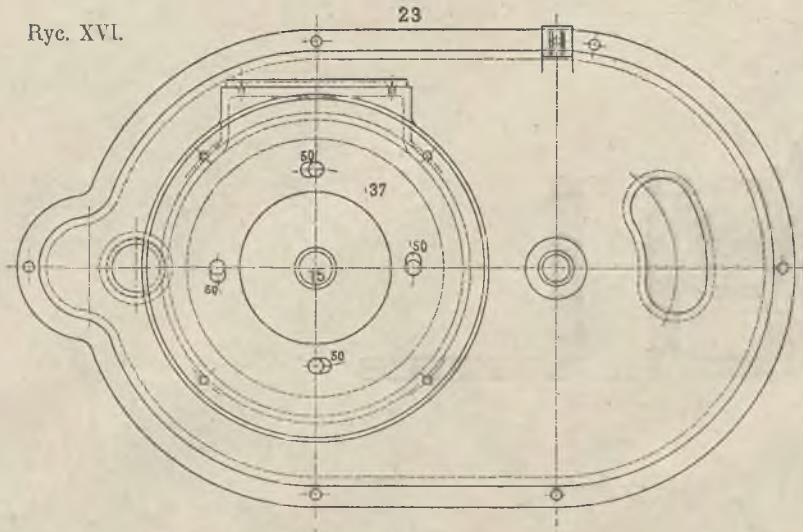

Ryc. XVII.

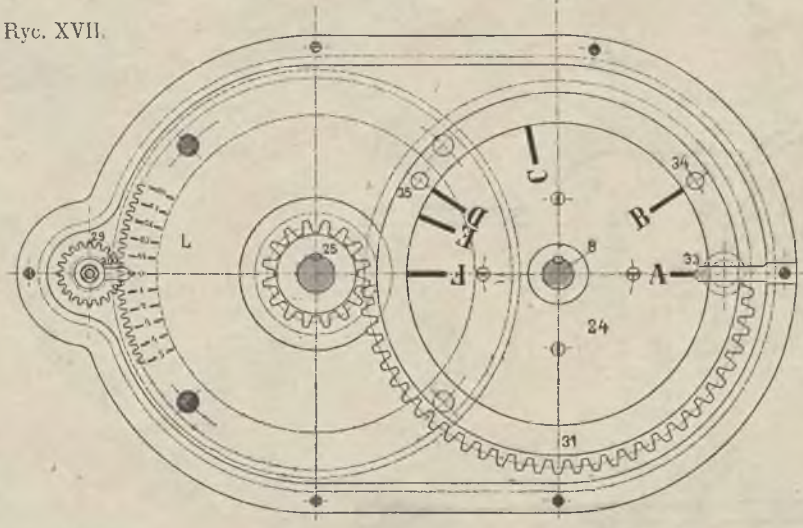

Ryc. XVIII.

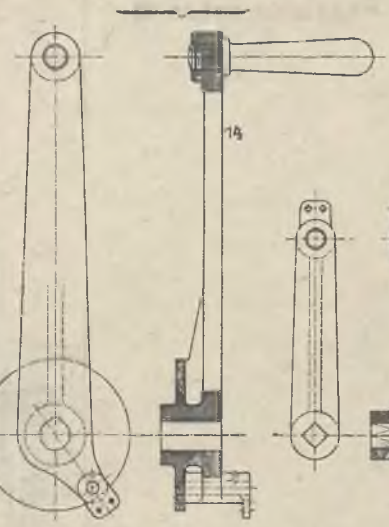

Korba napędowa.

Ryc. XIX.

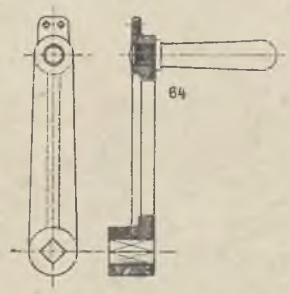

Korba do przestawiania.

Ryc. XX.

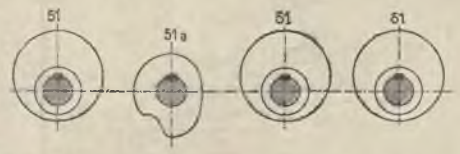

Położenie 3 mimośrodów i tarczy nieokrągłej w położeniu A.

Zamknięcie	I	II	III	IV

Skombinowany kurek kanałowy i nastrzykowy.

Ryc. XXI.

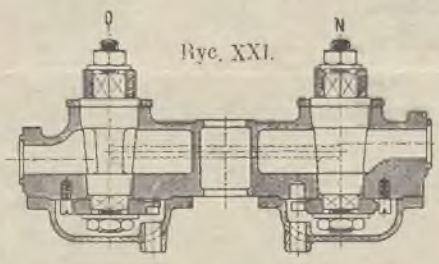

Ryc. XXII.

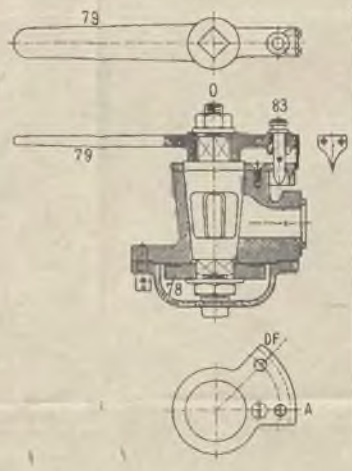

Ryc. XXIII.

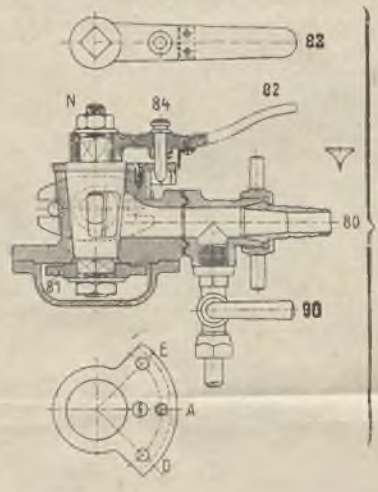

Ryc. XXIV.

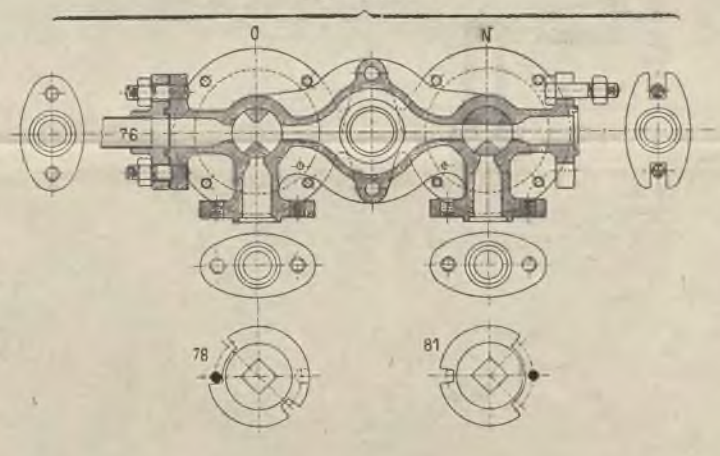

Regulator czasu M.

Ryc. XXV.

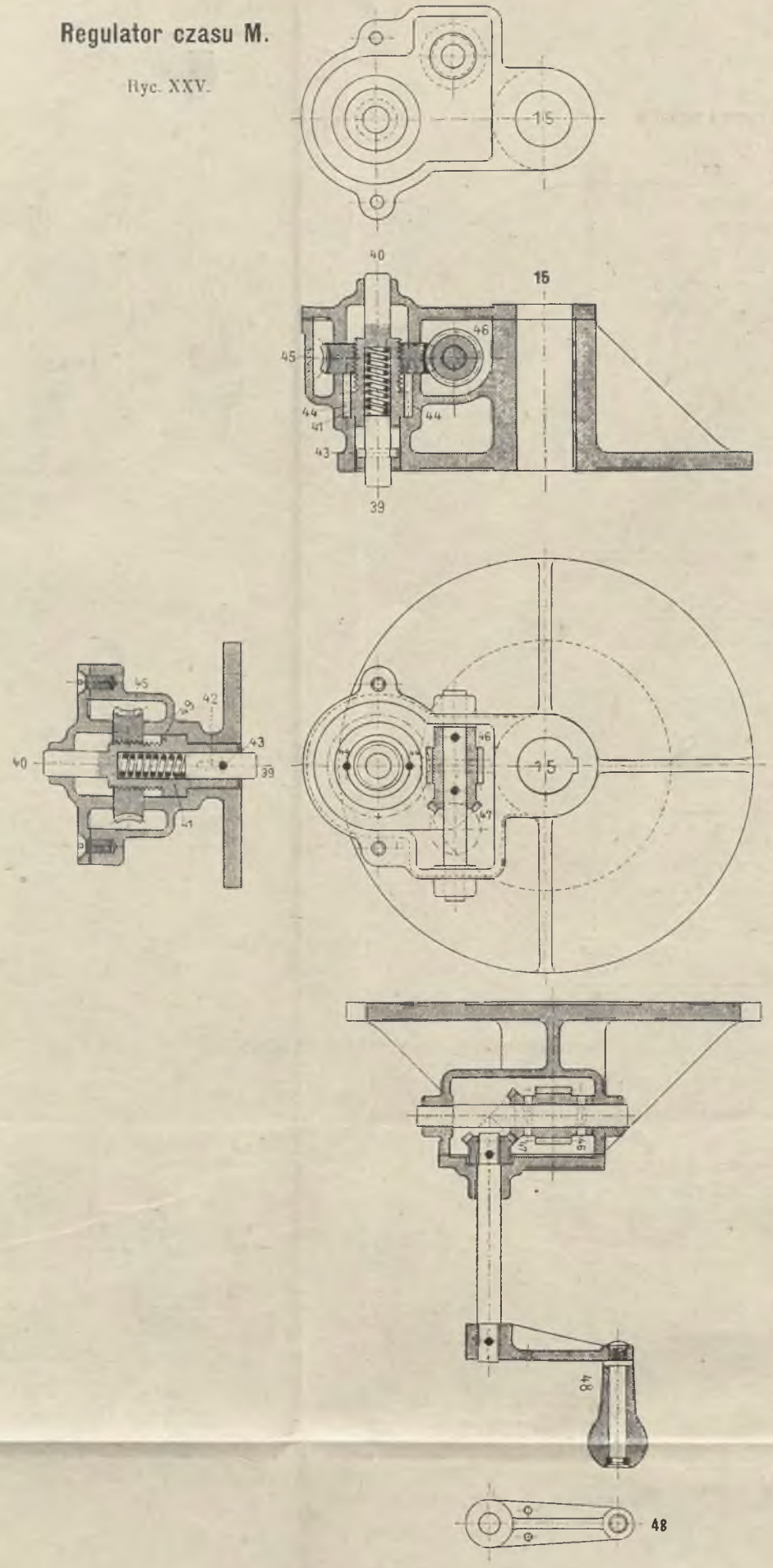

Suwak obrotowy.

Ryc. XXVI.

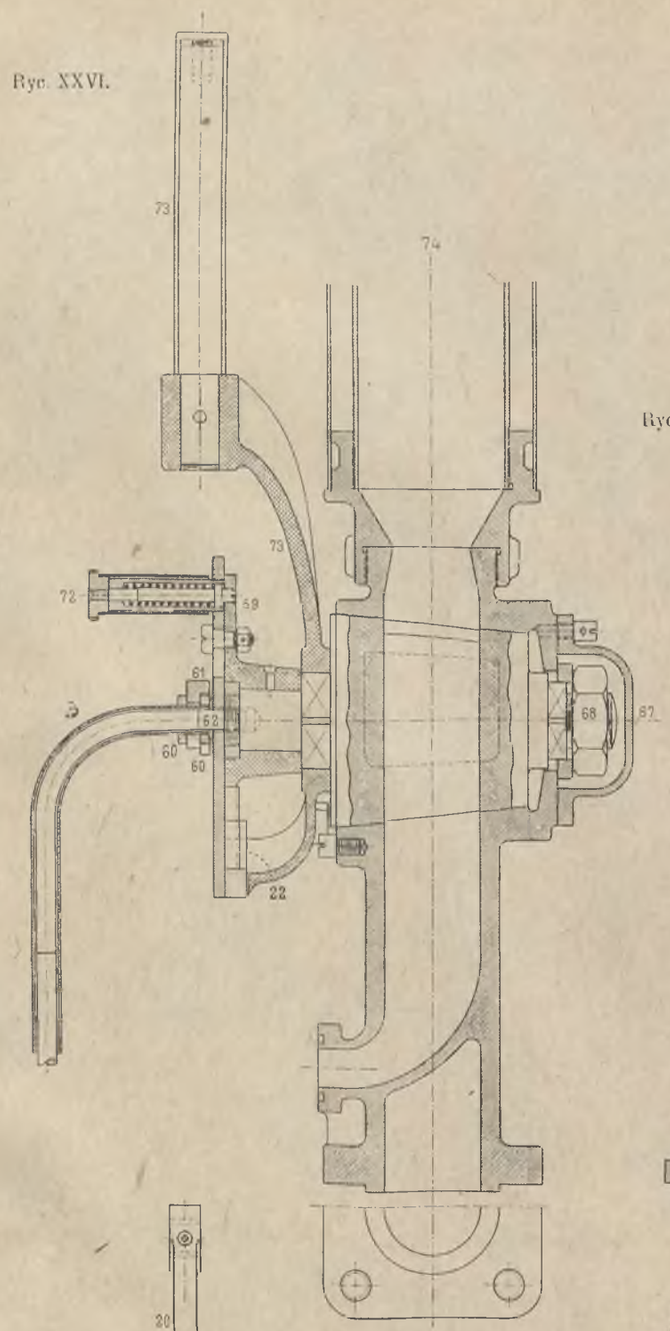

Ryc. XXIX.

Ryc. XXVII.

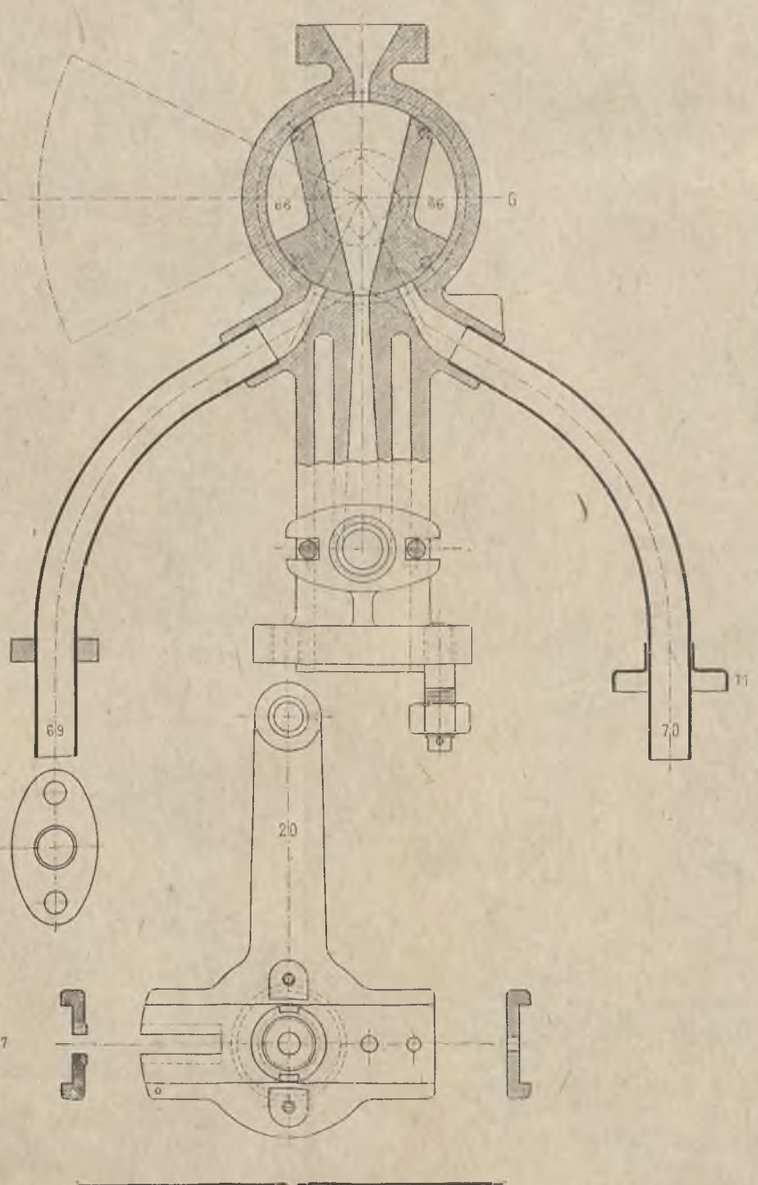

Ryc. XXX.

Ryc. XXVIII.

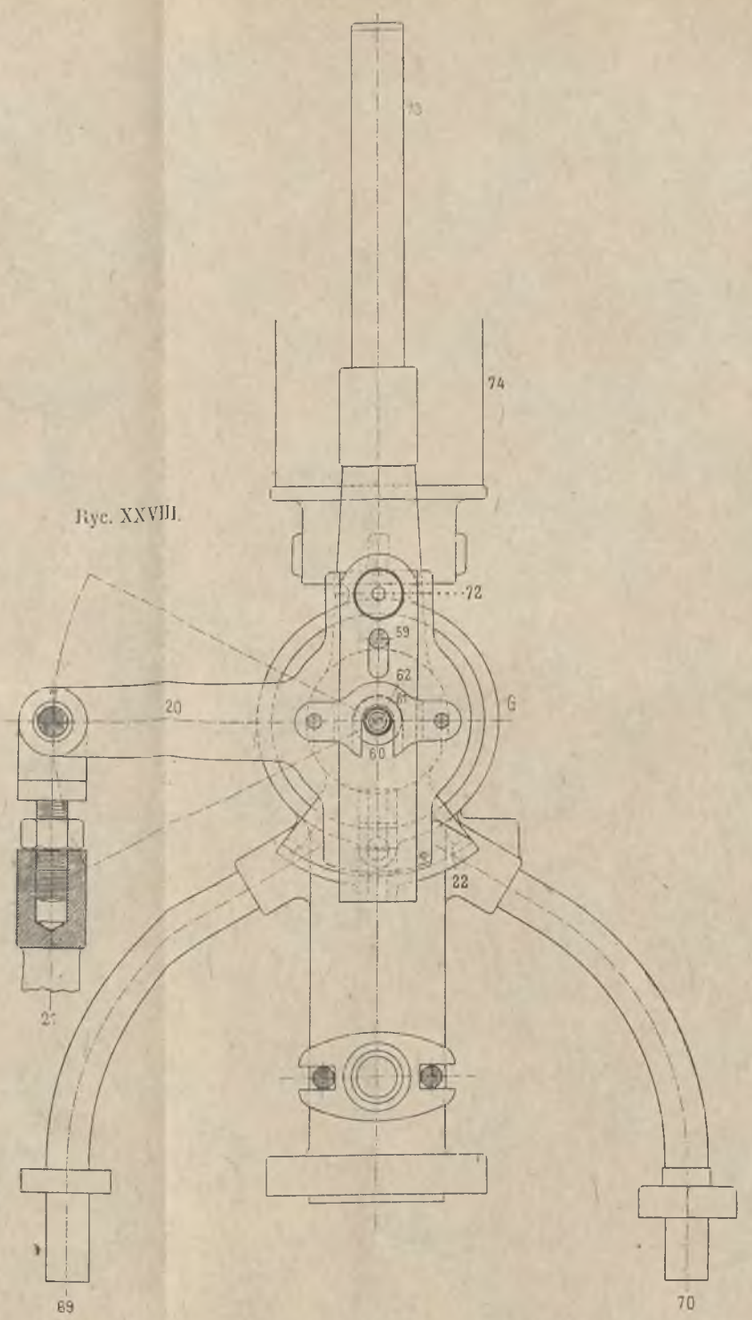

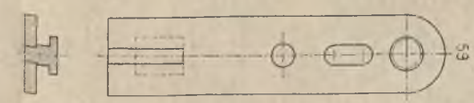

Ryc. XXXI.

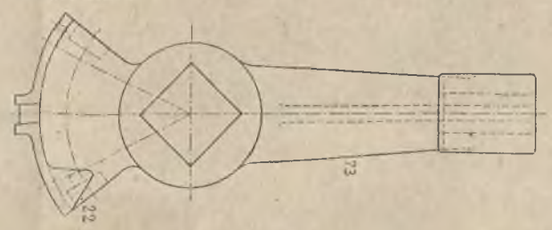

Ryc. XXXII.

Cedzidło do chmielu.

Ryc. XXXIII

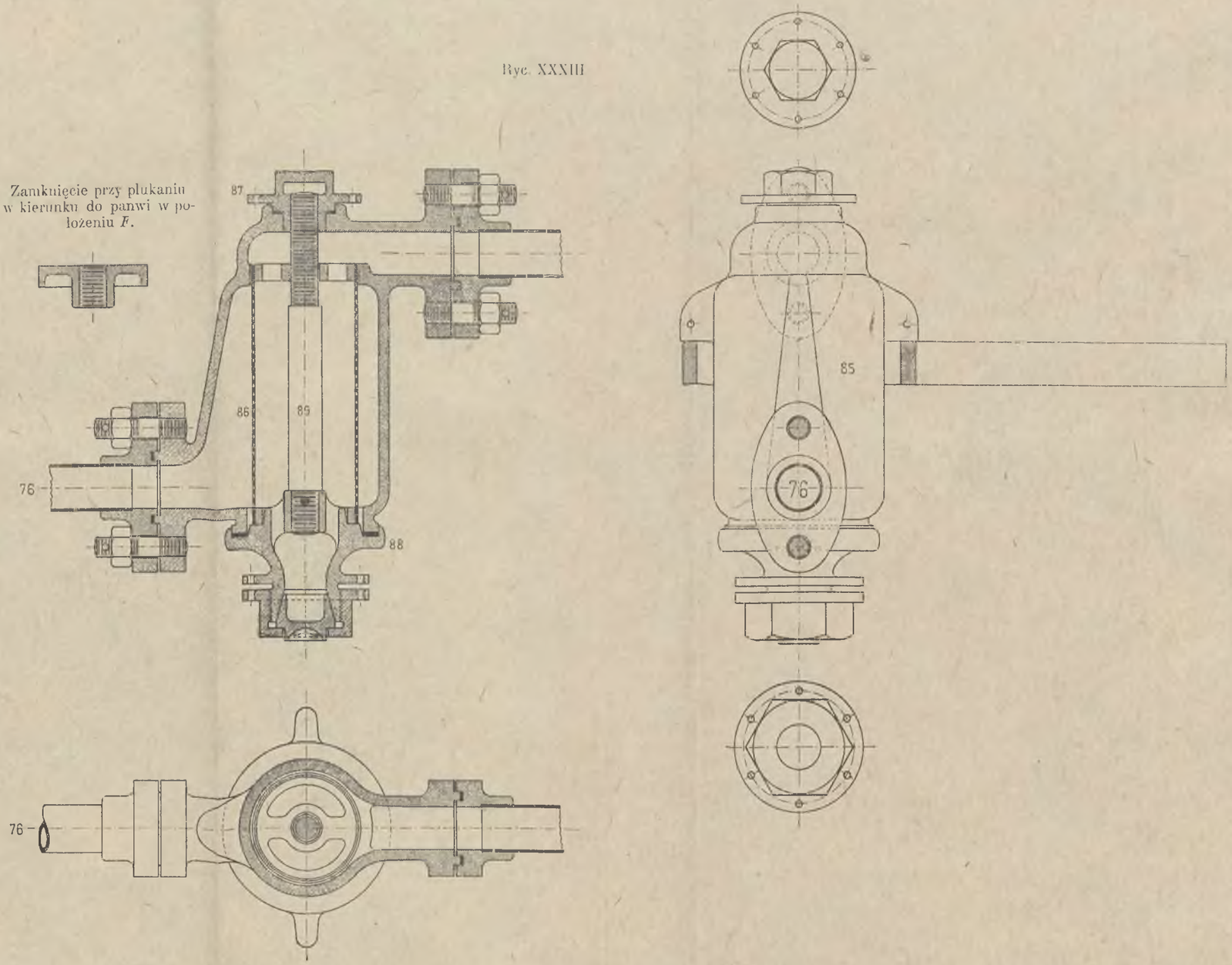

Szematyczne przedstawienie poszczególnych części składowych przyrządu w położeniach głównych i pośrednich.

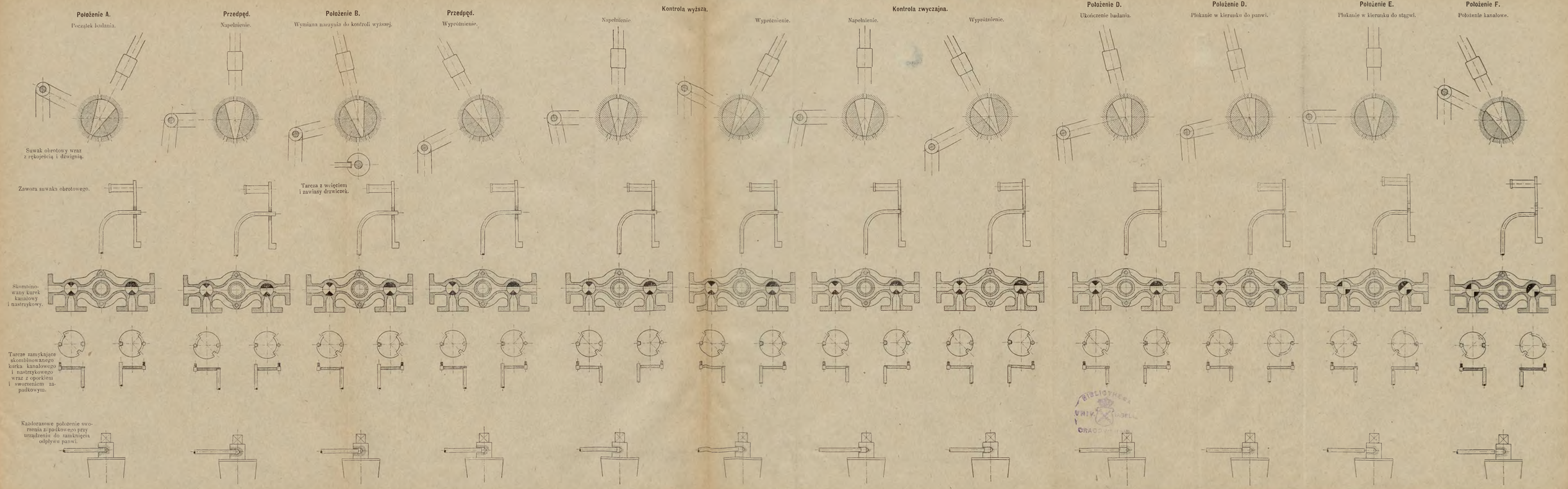

BIBLIOTHECA UNIV. JAGELL. CRACOVIENSIS